E40164

Procesadapter voor kleine doorstroomhoeveelheden

ADAPTBLOCK D27 G1

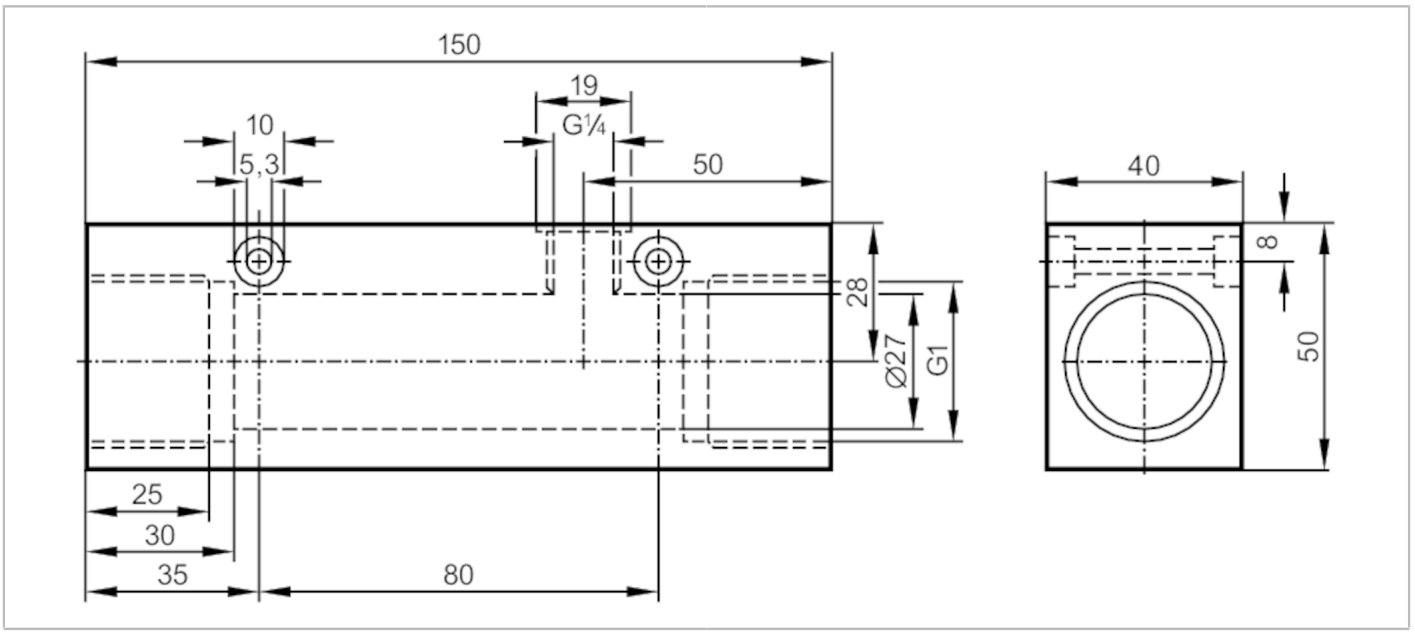

Toepassingsgebied		
Uitvoering		voor stromingssensoren SID, SF5
Stromingsgebied	[l/min]	2...20; ((SI1xxx); 2...25 (SI5xxx); fabrieksinstelling met water)
Applicatie		voor industriële applicaties
Media		vloeibare en gasvormige media
Drukbestendigheid	[bar]	300
Mechanische eigenschappen		
Gewicht	[g]	1512,5
Materialen		1.4404 (roestvast staal / 316L)
Aansluiting sensorzijde		M18 x 1,5
Procesaansluiting		G 1
Toebehoren		
Leveringsomvang		Adapter: 1 x G1/4 BSPP, E40099
		afdichtingen: 1, U-seal
Opmerkingen		
Opmerkingen		Alleen in combinatie met de relatieve modus van de stromingssensor te gebruiken.
Verpakkingseenheid		1 stuk