E20345

Fibers met zender-/ontvanger combinatie

FE-30-A-A-E3/1m

Niet meer leverbaar artikel – naar het archief

Alternatief artikel: E20347
Let op: het geselecteerde alternatieve artikel kan afwijkende technische eigenschappen hebben!

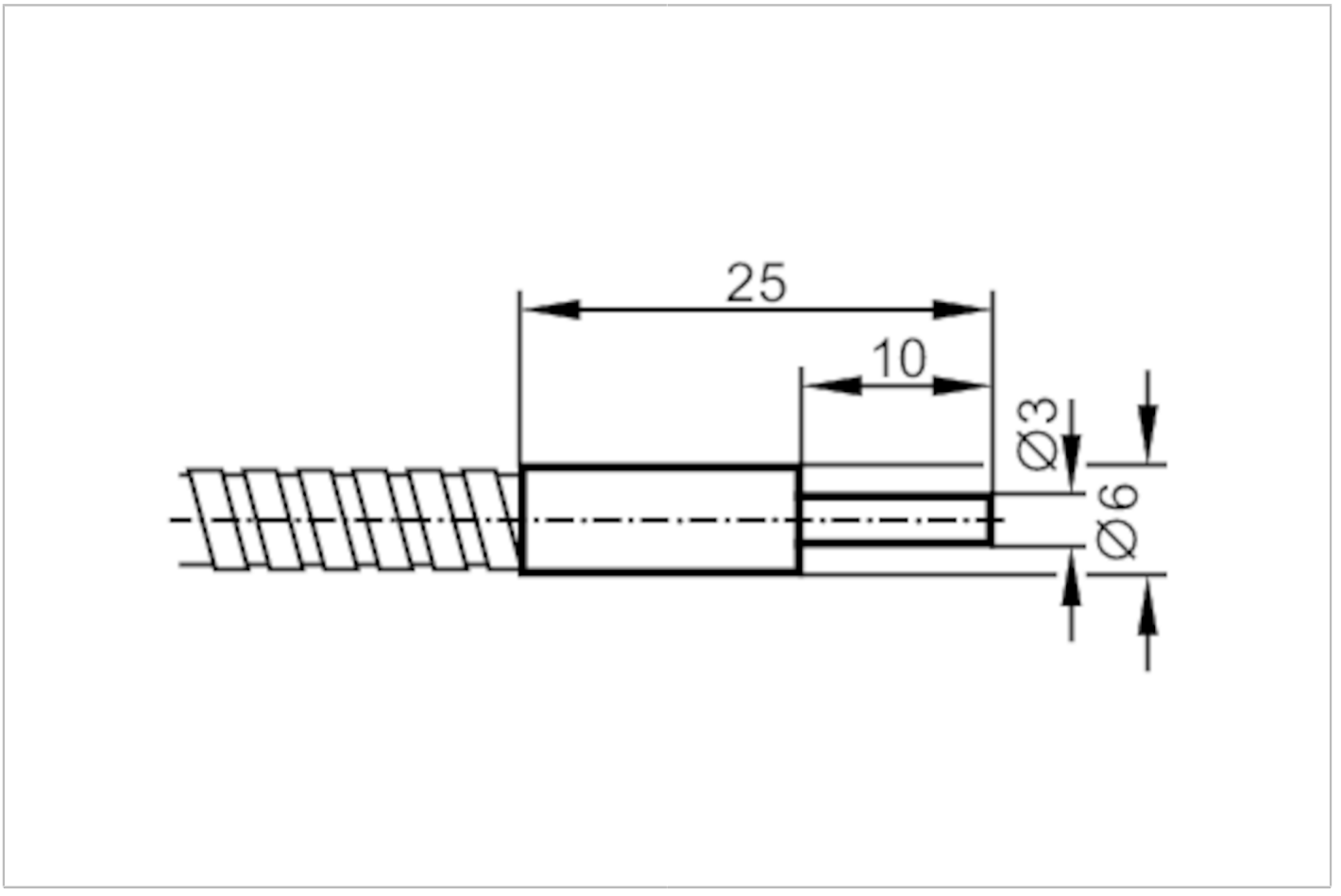

Toepassingsgebied		
Functieprincipe		Gescheiden zender/ontvanger systeem
Bereik		
Bereik met fiberoptiekversterker type		OIF
OIF		
Bereik fiberoptiek	[mm]	100
Omgevingsvariabelen		
Omgevingstemperatuur	[°C]	-40...290
Mechanische eigenschappen		
Uitvoering sensorkop		recht
Diameter sensorkop	[mm]	3
Totale lengte	[mm]	1000
Minimale buigradius	[mm]	30
Materialen		Adapter: PA (polyamide)
Fiber-materiaal		glas
Materiaal sensorkop		aluminium

E20345

Fibers met zender-/ontvanger combinatie

FE-30-A-A-E3/1m

Materiaal fiber mantel	aluminium
Opmerkingen	
Verpakkingseenheid	1 stuk