DN4237

Geschakelde voeding 24 V DC

PSU-3AC/24VDC-20A/IOL/IP67

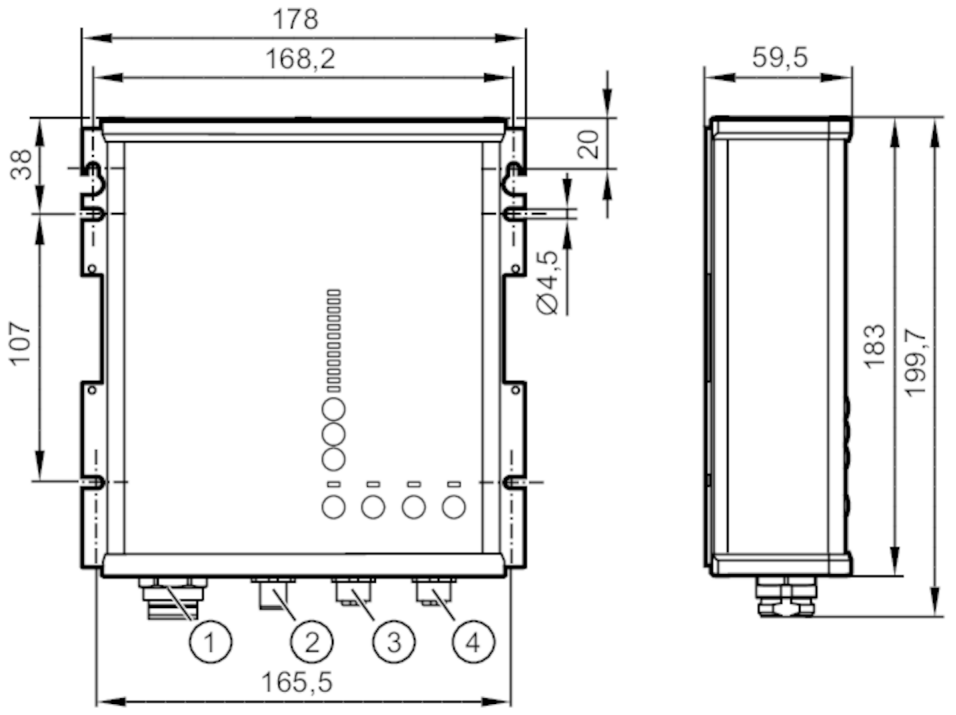

1 industriële voedingen
2 IO-Link
3 Uitgangsspanning
4 Uitgangsspanning

Elektrische eigenschappen		
Nominale spanning AC	[V]	400 / 480
Nominale frequentie AC	[Hz]	50...60
Bereik ingangsspanning AC	[V]	323...552
Uitgangsspanning DC	[V]	24...28
Beschermklasse		I
Max. opstarttijd	[ms]	12
Uitgangsspanningstolerantie	[%]	0,2
Max. uitgangsstroom bij min. uitgangsspanning	[A]	20,8
Max. uitgangsstroom bij max. uitgangsspanning	[A]	17,8
Uitgangsvermogen (continu)	[W]	500
Uitgangsvermogen (kortstondig)	[W]	1000
Vermogensfactor (nominale spanning 400 V AC 7 50 Hz)		0,94
Vermogensfactor (nominale spanning 480 V AC 7 50 Hz)		0,95
Aantal uitgangsstroomkringen		4
Inschakelpiekstroom (nominale spanning 400 V AC / 60 Hz)	[A]	2,1

DN4237

Geschakelde voeding 24 V DC

PSU-3AC/24VDC-20A/IOL/IP67

Inschakelpiekstroom (nominale spanning 480 V AC / 50 Hz)	[A]	2
Efficiëntie (nominale spanning 400 V AC / 60 Hz)	[%]	94,2
Efficiëntie (nominale spanning 480 V AC / 50 Hz)	[%]	94
Overbruggingstijd bij stroomuitval (nominale spanning 400 V AC / 60 Hz)	[ms]	24
Overbruggingstijd bij stroomuitval (nominale spanning 480 V AC / 50 Hz)	[ms]	24
Ingangsstroom (nominale spanning 400 V AC / 60 Hz)	[A]	1,1
Ingangsstroom (nominale spanning 480 V AC / 50 Hz)	[A]	0,9
Uitgangen		
Totale capaciteit van de belasting	[mF]	12,5
Interfaces		
Communicatie interface		IO-Link
Unterstützte Masterportklasse		A
Type overdracht		COM3 (230,4 kBaud)
IO-Link revisie		1.1
SIO-Mode		ja
Min. procescyclustijd	[ms]	2
Omgevingsvariabelen		
Omgevingstemperatuur	[°C]	-25...70
Opslagtemperatuur	[°C]	-40...85
Max. toelaatbare relatieve luchtvochtigheid	[%]	95; (relatieve vochtigheid)
Max. hoogte boven NAP	[m]	5000
Beschermklasse		IP 65; IP 67
Vervuilingsgraad		3

DN4237

Geschakelde voeding 24 V DC

PSU-3AC/24VDC-20A/IOL/IP67

Toelatingen / testen		
EMC	EN 61000-4-2 CD	8 kV / Uitvalcriterium A
	EN 61000-4-2 AD	15 kV / Uitvalcriterium A
	EN 61000-4-3	80 Mhz...2.7 GHz / 20 V/m Uitvalcriterium A
	EN 61000-4-3	2.7 GHz...6 GHz kV / 10 V/m Uitvalcriterium A
	EN 61000-4-8	50 / 60 Hz / 30 A/m Uitvalcriterium A
	EN 61000-4-4 Burst	4 kV / Uitvalcriterium A
	EN 61000-4-5 Surge	2 kV Lx / Ly / Uitvalcriterium A
	EN 61000-4-5 Surge	4 kV L / PE / Uitvalcriterium A
	EN 61000-4-5 Surge	1 kV + / - / Uitvalcriterium A
	EN 61000-4-5 Surge	1 kV + - / PE / Uitvalcriterium A
	EN 61000-4-5 Surge	1 kV + - / PE / Uitvalcriterium A
	EN 61000-4-5 Surge	1 kV DC-OK / PE / Uitvalcriterium A
	EN 61000-4-6	0.15...80 MHz / 20 V Uitvalcriterium A
	EN 61000-4-11	0 V tot een cyclus / Uitvalcriterium A
	EN 61000-4-11	40 % of V / 200 ms Uitvalcriterium A
	EN 61000-4-11	70 % of V / 500 ms Uitvalcriterium A
	EN 61000-4-11	0 V / 5000 ms Uitvalcriterium C
	VDE 0160	1550 V / 1.3 ms Uitvalcriterium A
	EN 55032	Class B
	EN 55032	Class B
	EN 55011	Class B
	EN 61000-3-2	
	EN 61000-3-3	
Permanente schokbestendigheid	IEC 60068-2-27	30 g 6 ms / 20 g 11 ms
Trillingsbestendigheid	IEC 600068-2-6	2...17,8 Hz ± 1,6mm / 17.8...500 Hz 2 g

Mechanische eigenschappen		
Gewicht	[g]	1616,05
Afmetingen	[mm]	182 x 183 x 59
Materialen		behuizing: aluminium-legering; behuizingsdeksel: PC; schroeven: staal verbronst

Opmerkingen	
Verpakkingseenheid	1 stuk

Elektrische aansluiting - IO-Link

Connector: 1 x M12; codering: A; Vergrendeling: messing

1:	industriële voedingen L+
2:	n.c.
3:	industriële voedingen L-
4:	IO-Link

DN4237

Geschakelde voeding 24 V DC

PSU-3AC/24VDC-20A/IOL/IP67

Elektrische aansluiting - Uitgangsspanning

Connector: 2 x M12; codering: L; Vergrendeling: messing

1:	US
2:	GND UA
3:	GND US
4:	UA
5:	FE

Elektrische aansluiting - industriële voedingen

Connector: 1 x 7/8"; Vergrendeling: messing

1:	L1
2:	N
3:	PE
4:	L2
5:	L3

Diagrammen en curves

blokdiagram

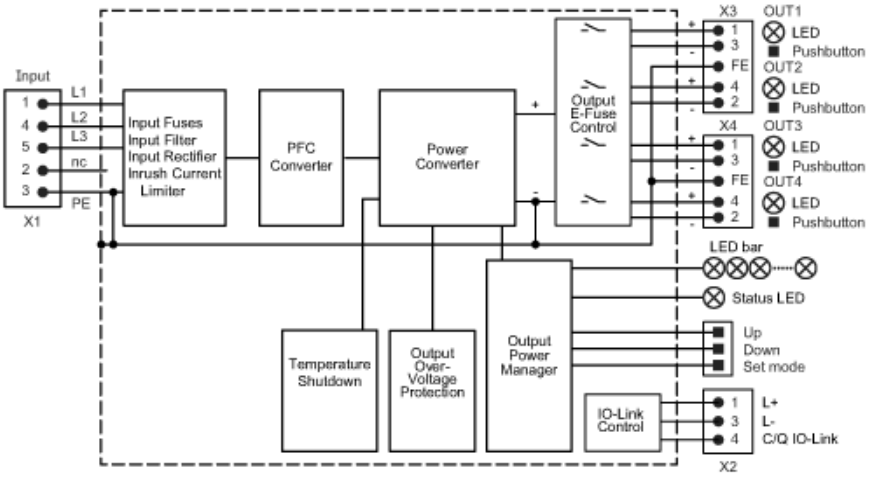

DN4237

Geschakelde voeding 24 V DC

PSU-3AC/24VDC-20A/IOL/IP67

uitgangskarakteristiek

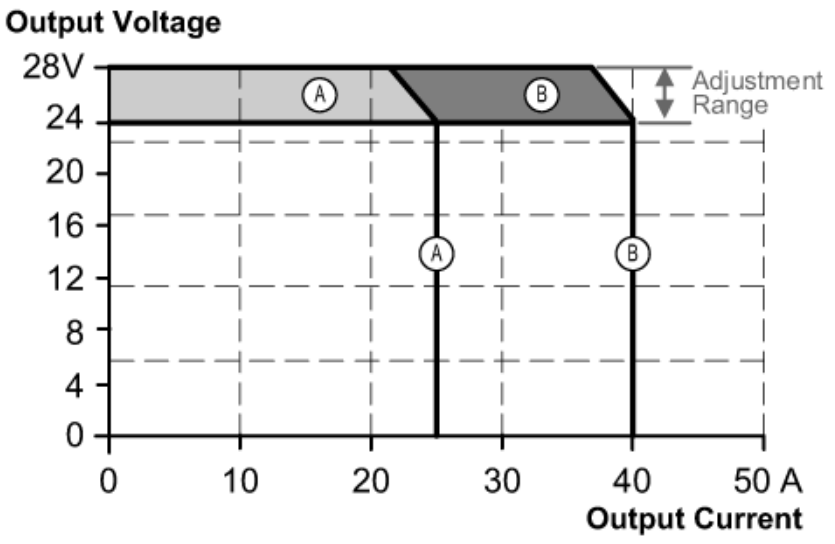

Karakteristiek van de werkingsgraad / vermogensverliezen

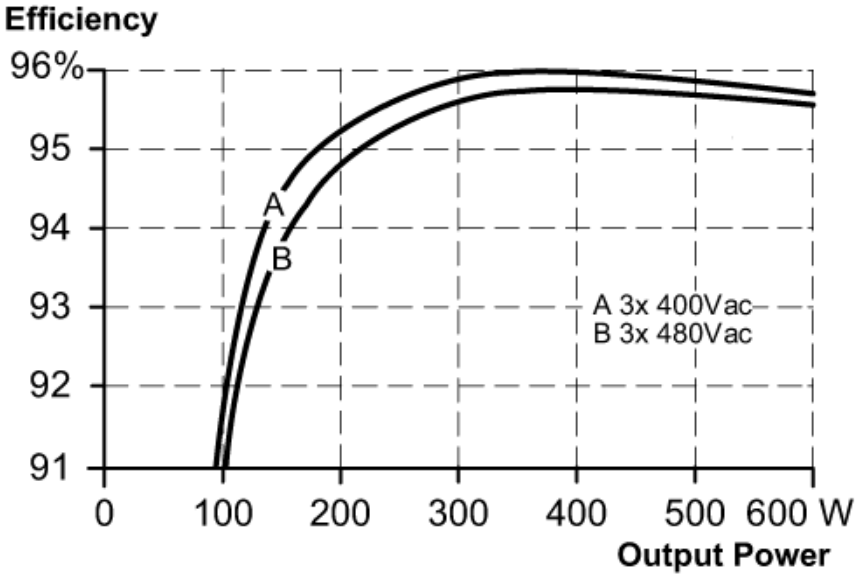

Karakteristiek voor degeneratie

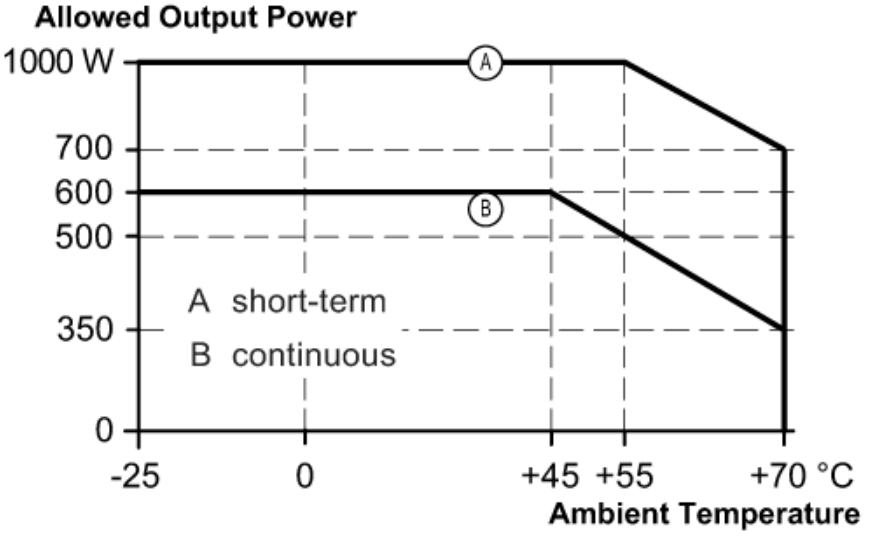

DN4237

Geschakelde voeding 24 V DC

PSU-3AC/24VDC-20A/IOL/IP67
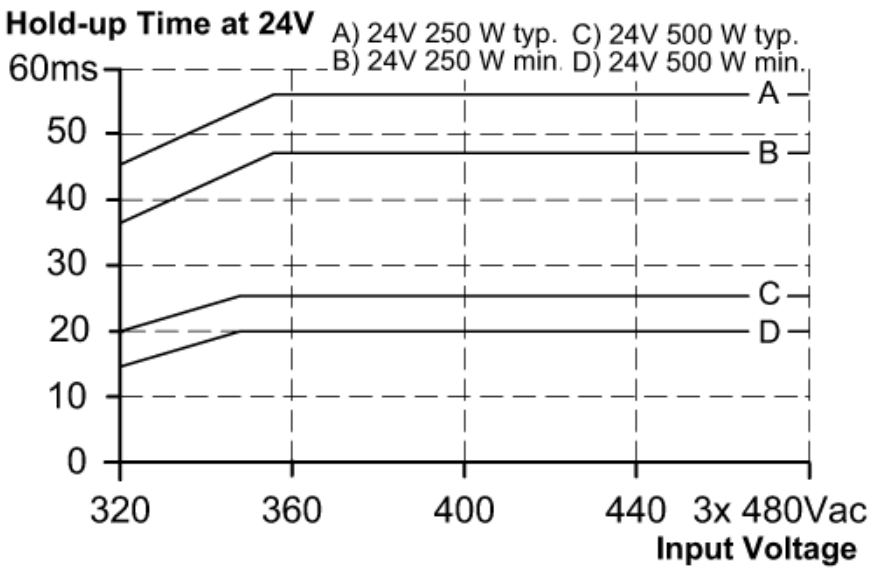
Karakteristiek voor overbruggingstijd bij stroomuitval