E33229

Adaptateurs process Varivent

ADAPT IFM-VARIV TYP N (D=68)3A

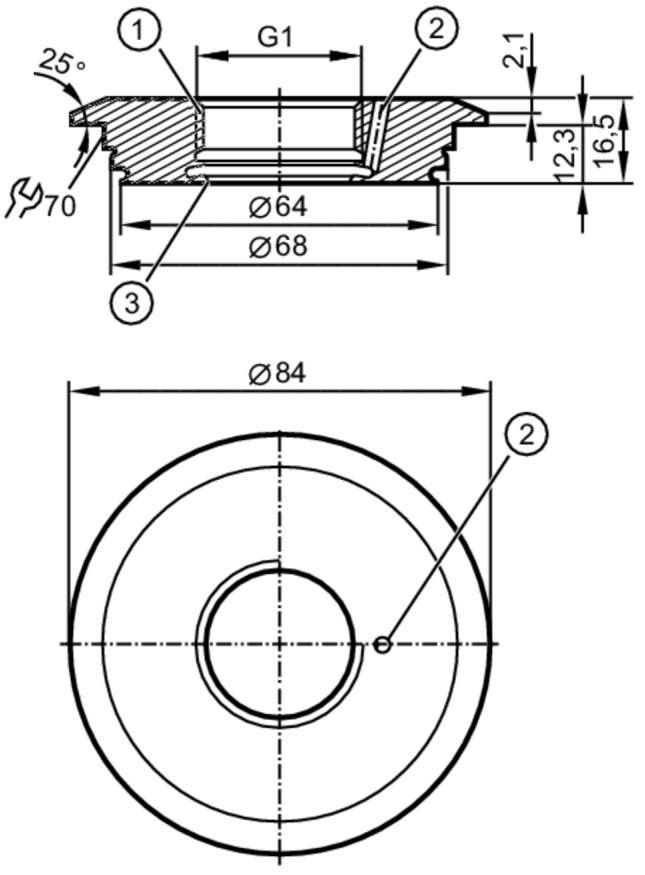

1 Aseptoflex Vario
2 Orifice de fuite
3 zone d'étanchéité

EC 1935/2004 EHEDG Certified FDA

Application	
Version	avec orifice de fuite
Tenue en pression [bar]	25
Tests / homologations	
Directive relative aux équipements sous pression	Une classification éventuelle selon DESP dépend de l'application et est à effectuer par l'utilisateur / l'exploitant.
Consignes de sécurité	La compatibilité du fluide et du matière du produit doit être vérifiée dans toutes les applications.
Données mécaniques	
Poids [g]	462
Matières en contact avec le fluide	inox (1.4435 / 316L) ; caractéristiques de surface : Ra<0,4 / Rz 4
Raccordement capteurs	G 1 taraudage Aseptoflex Vario
Raccord process	Varivent Form N, DN40...DN150 (1,5...6"), Ø 68 mm
Etanchéité	joint
Classe hygiénique selon DIN 11866	H4
Accessoires	
Fourniture	Joint torique: 1 x 24 x 2, conforme à EPDM, FDA, E30054

E33229

Adaptateurs process Varivent

ADAPT IFM-VARIV TYP N (D=68)3A

Accessoires en option	Joint torique: 1 x 24 x 2, conforme à FKM, FDA, E30123
	bague d'étanchéité: 1, conforme à PEEK, FDA, E30124

Remarques	
Unité d'emballage	1 pièces