E33202

Raccords process Tri-Clamp

ADAPT IFM-CLAMP ISO2852 2"

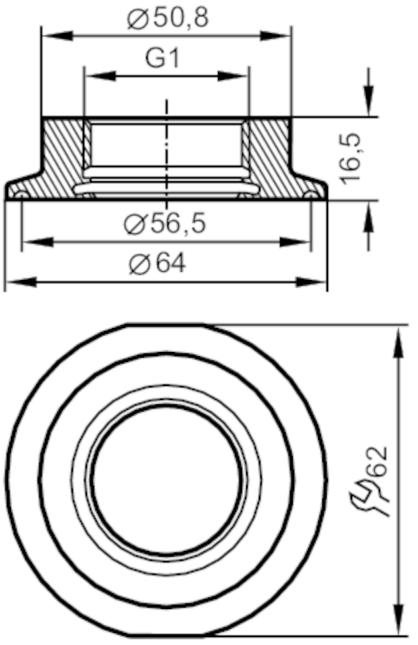

CRN EC 1935/2004 EHEDG Tested FDA

Application		
Tenue en pression	[bar]	16
Tests / homologations		
Directive relative aux équipements sous pression		Une classification éventuelle selon DESP dépend de l'application et est à effectuer par l'utilisateur / l'exploitant.
Consignes de sécurité		La compatibilité du fluide et du matière du produit doit être vérifiée dans toutes les applications.
Données mécaniques		
Poids	[g]	227,5
Matières en contact avec le fluide		inox (1.4435 / 316L) ; caractéristiques de surface : Ra<0,4 / Rz 4
Raccordement capteurs		G 1 taraudage Aseptoflex Vario
Raccord process		Clamp DN50 (2") DIN 32676 (ISO 2852)
Etanchéité		joint
Classe hygiénique selon DIN 11866		H4
Accessoires		
Fourniture		Joint torique: 1 x 24 x 2, conforme à EPDM, FDA, E30054
Accessoires en option		Joint torique: 1 x 24 x 2, conforme à FKM, FDA, E30123
		bague d'étanchéité: 1, conforme à PEEK, FDA, E30124
Remarques		
Unité d'emballage		1 pièces