PV7703

Druckschalter mit IO-Link

PV-025MSER14-UFRVG/US/ /

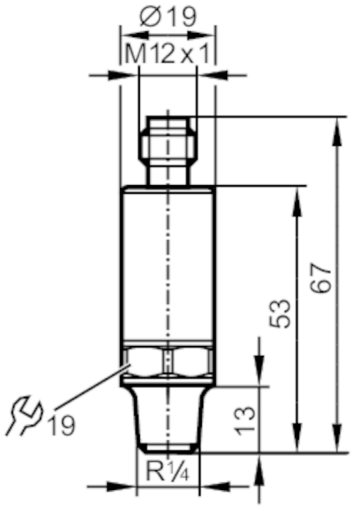

Produktmerkmale		
Anzahl der Ein- und Ausgänge		Anzahl der digitalen Ausgänge: 2
Messbereich	[MPa]	-0,1...2,5
Prozessanschluss		Gewindeanschluss R 1/4 Außengewinde Innengewinde:M5
Einsatzbereich		
Messelement		metallische Dünnfilmzelle
Applikation		für den industriellen Einsatz
Medien		Flüssige und gasförmige Medien
Mediumtemperatur	[°C]	-40...90
Min. Berstdruck	[MPa]	60
Druckfestigkeit	[MPa]	6,5
Hinweis zur Druckfestigkeit		statisch
Vakuumfestigkeit	[mbar]	-1000
Druckart		Relativdruck
Elektrische Daten		
Betriebsspannung	[V]	18...30 DC
Stromaufnahme	[mA]	< 15
Min. Isolationswiderstand	[MΩ]	100; (500 V DC)
Schutzklasse		III
Verpolungsschutz		ja
Bereitschaftsverzögerungszeit	[s]	< 0,3
Ein-/Ausgänge		
Anzahl der Ein- und Ausgänge		Anzahl der digitalen Ausgänge: 2
Ausgänge		
Gesamtzahl Ausgänge		2
Ausgangssignal		Schaltsignal; IO-Link; (konfigurierbar)

PV7703

Druckschalter mit IO-Link

PV-025MSER14-UFRVG/US/ /

Elektrische Ausführung		PNP/NPN
Anzahl der digitalen Ausgänge		2
Ausgangsfunktion		Schließer / Öffner; (parametrierbar)
Max. Spannungsabfall Schaltausgang DC	[V]	2
Dauerhafte Strombelastbarkeit des Schaltausgangs DC	[mA]	100
Schaltfrequenz DC	[Hz]	< 170
Kurzschlussschutz		ja
Ausführung Kurzschlussschutz		getaktet
Überlastfest		ja
Mess-/Einstellbereich		
Messbereich	[MPa]	-0,1...2,5
Schaltpunkt SP	[MPa]	-0,075...2,5
Rückschaltpunkt rP	[MPa]	-0,087...2,488
In Schritten von	[MPa]	0,001
Werkseinstellung		SP1 = 0,625 MPa / rP1 = 0,575 MPa / ou1 = Hno;
		SP2 = 1,875 MPa / rP2 = 1,825 MPa / ou2 = Hno;
		dS1/dS2 = 0 ms / dr1/dr2 = 0 ms
		coF = 0 % / P-n = PnP / dAP= 60 ms
Genauigkeit / Abweichungen		
Schaltpunktgenauigkeit	[% der Spanne]	< ± 0,5 (nach DIN EN 61298-2)
Wiederholgenauigkeit	[% der Spanne]	< ± 0,05; (bei Temperaturschwankungen < 10 K)
Kennlinienabweichung	[% der Spanne]	< ± 0,5; (Linearität einschliesslich Hysterese und Wiederholgenauigkeit, Grenzpunkteinstellung nach DIN EN IEC 62828-1)
Linearitätsabweichung	[% der Spanne]	< ± 0,1 (BFSL) / < ± 0,2 (LS)
Hystereseabweichung	[% der Spanne]	< ± 0,2
Langzeitstabilität	[% der Spanne]	< ± 0,1; (pro 6 Monate)
Temperaturkoeffizient Nullpunkt	[% der Spanne / 10 K]	< 0,1 (-25...90 °C) / < 0,2 (-40...-25 °C)
Temperaturkoeffizient Spanne	[% der Spanne / 10 K]	< 0,1 (-25...90 °C) / < 0,2 (-40...-25 °C)
Reaktionszeiten		
Ansprechzeit	[ms]	< 3
Software / Programmierung		
Parametriermöglichkeiten		Hysterese / Fenster; Schließer / Öffner; Schaltlogik; Schalt-/Rückschaltverzögerung; Dämpfung

PV7703

Druckschalter mit IO-Link

PV-025MSER14-UFRVG/US/ /

Schnittstellen			
Kommunikationsschnittstelle		IO-Link	
Übertragungstyp		COM2 (38,4 kBaud)	
IO-Link Revision		1.1	
SDCI-Norm		IEC 61131-9	
Profile		Smart Sensor: Process Data Variable; Device Identification, Device Diagnosis	
SIO-Mode		ja	
Benötigte Masterportklasse		A	
Prozessdaten analog		2	
Prozessdaten binär		2	
Min. Prozesszykluszeit	[ms]	5	
Unterstützte DeviceIDs		**Betriebsart**	**DeviceID**
		default	783

Umgebungsbedingungen		
Umgebungstemperatur	[°C]	-40...90
Lagertemperatur	[°C]	-40...100
Schutzart		IP 67; IP 69K

Zulassungen / Prüfungen			
EMV		DIN EN 61326-1	
Schockfestigkeit		DIN EN 60068-2-27	500 g (1 ms)
Vibrationsfestigkeit		DIN EN 60068-2-6	20 g (10...2000 Hz)
MTTF	[Jahre]	667,77	
UL-Zulassung		Zulassungsnummer UL	J015
Druckgeräterichtlinie		Gute Ingenieurpraxis; verwendbar für Medien der Fluidgruppe 2; Medien der Fluidgruppe 1 auf Anfrage	

Mechanische Daten		
Gewicht	[g]	63
Werkstoffe		1.4542 (Edelstahl / 17-4 PH / 630); 1.4404 (Edelstahl / 316L); PEI
Werkstoffe in Kontakt mit dem Medium		1.4305 (Edelstahl / 303); 1.4542 (Edelstahl / 17-4 PH / 630)
Min. Druckzyklen		60 Millionen; (bei 1,2-fachem Nenndruck)
Anzugsdrehmoment	[Nm]	50; (empfohlenes Drehmoment; Abhängig von Schmierung, Dichtung und Druckbelastung)
Prozessanschluss		Gewindeanschluss R 1/4 Außengewinde Innengewinde:M5
Drosselelement vorhanden		ja

Bemerkungen	
Bemerkungen	BFSL = Best Fit Straight Line (Kleinstwerteinstellung)
	LS = Grenzpunkteinstellung
Verpackungseinheit	1 Stück

PV7703

Druckschalter mit IO-Link

PV-025MSER14-UFRVG/US/ /

Elektrischer Anschluss

Steckverbindung: 1 x M12; Codierung: A

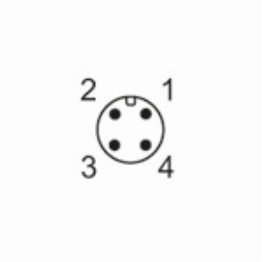

Anschluss

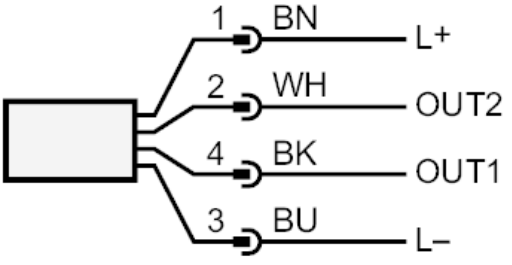

OUT1	Schaltausgang IO-Link
OUT2	Schaltausgang
	Farbkennzeichnung nach DIN EN 60947-5-2
	Adernfarben :
BK =	schwarz
BN =	braun
BU =	blau
WH =	weiß