II5785

Induktiver Sensor

IIK3022-BPKG/US-104

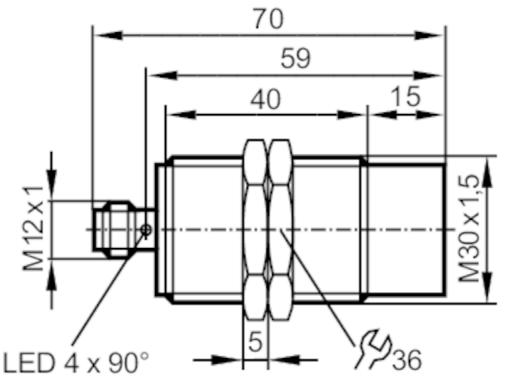

Produktmerkmale		
Elektrische Ausführung		PNP
Ausgangsfunktion		Schließer
Schaltabstand	[mm]	22
Gehäuse		Gewindebauform
Abmessungen	[mm]	M30 x 1,5 / L = 70
Einsatzbereich		
Besondere Eigenschaft		Vergoldete Kontakte; Erhöhter Schaltabstand
Elektrische Daten		
Betriebsspannung	[V]	10...30 DC
Stromaufnahme	[mA]	< 10
Schutzklasse		II
Verpolungsschutz		ja
Ausgänge		
Elektrische Ausführung		PNP
Ausgangsfunktion		Schließer
Max. Spannungsabfall Schaltausgang DC	[V]	2,5
Dauerhafte Strombelastbarkeit des Schaltausgangs DC	[mA]	200
Schaltfrequenz DC	[Hz]	50
Kurzschlussschutz		ja
Überlastfest		ja
Erfassungsbereich		
Schaltabstand	[mm]	22
Realschaltabstand Sr	[mm]	22 ± 10 %
Arbeitsabstand	[mm]	0...17,82
Erhöhter Schaltabstand		ja

II5785

Induktiver Sensor

IIK3022-BPKG/US-104

Genauigkeit / Abweichungen			
Korrekturfaktor		Stahl: 1 / Edelstahl: 0,7 / Messing: 0,5 / Aluminium: 0,4 / Kupfer: 0,3	
Hysterese	[% von Sr]	3...15	
Schaltpunktdrift	[% von Sr]	-10...10	
Umgebungsbedingungen			
Umgebungstemperatur	[°C]	-25...70	
Schutzart		IP 67	
Zulassungen / Prüfungen			
EMV		EN 61000-4-2 ESD	4 kV CD / 8 kV AD
		EN 61000-4-3 HF gestrahlt	10 V/m
		EN 61000-4-4 Burst	2 kV
		EN 61000-4-6 HF leitungsgebunden	10 V
		EN 55011	Klasse B
MTTF	[Jahre]	1083	
Embedded Software enthalten		nein	
UL-Zulassung		Ta	0...40 °C
		Enclosure type	Type 1
		Spannungsversorgung	Hazardous voltage
		Zulassungsnummer UL	A004
		File Nummer UL	E174191
Mechanische Daten			
Gewicht	[g]	118	
Gehäuse		Gewindebauform	
Einbauart		nicht bündig einbaubar	
Abmessungen	[mm]	M30 x 1,5 / L = 70	
Gewindebezeichnung		M30 x 1,5	
Werkstoffe		Gehäuse: Messing weißbronze-beschichtet; aktive Fläche: LCP weiß; LED-Fenster: PEI; Befestigungsmuttern: Messing weißbronze-beschichtet	
Anzeigen / Bedienelemente			
Anzeige		Schaltzustand	4 x LED, gelb
Zubehör			
Lieferumfang		Befestigungsmuttern: 2	
Bemerkungen			
Verpackungseinheit		1 Stück	

Elektrischer Anschluss

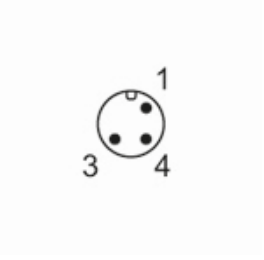

II5785

Induktiver Sensor

IIK3022-BPKG/US-104

Anschluss

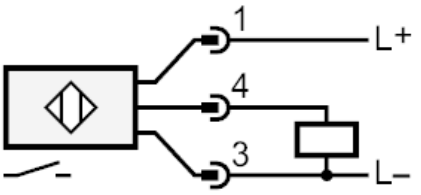

Elektrischer Anschluss - Stecker

Steckverbindung: 1 x M12; Kontakte: vergoldet