# E40269

## Schneidringverschraubung

COMPR. FITTING F. MOUNT. CLAMP

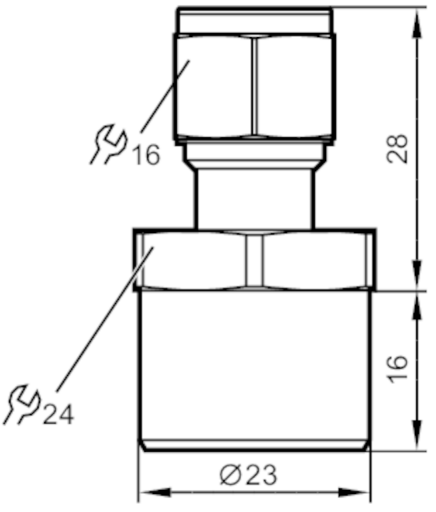


| Einsatzbereich | | |
|---|---|---|
| Montage | | Schneidringverschraubung |
| Druckfestigkeit | [bar] | 1 |
| Hinweis zur Druckfestigkeit | | 50 bar bei Einschweißmontage |
| **Zulassungen / Prüfungen** | | |
| Druckgeräterichtlinie | | Eine mögliche Einstufung nach DGRL ist anwendungsspezifisch und vom Anwender / Betreiber durchzuführen. |
| Sicherheitshinweise | | Die Verträglichkeit zwischen Medium und Produktwerkstoff muss in allen Applikationen geprüft werden. |
| **Mechanische Daten** | | |
| Gewicht | [g] | 91,5 |
| Werkstoffe | | 1.4404 (Edelstahl / 316L) |
| Sensorikanschluss | | Ø 8 mm |
| Prozessanschluss | | Ø 23 mm |
| **Bemerkungen** | | |
| Verpackungseinheit | | 1 Stück |