E21050

Montageset für Reflektoren

SET E20952+E20005+E20914

Nicht mehr lieferbarer Artikel – Archiveintrag

Alternativartikel: E20952 + E20005 + E20914
Beachten Sie bei der Auswahl des Alternativartikels und des Zubehörs eventuell abweichende technische Daten.

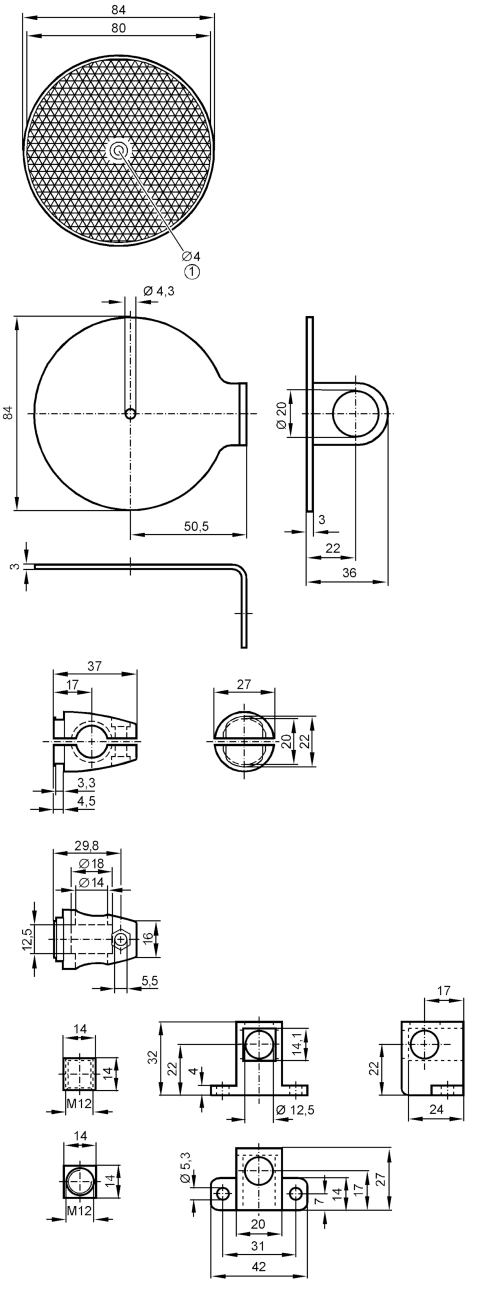

Einsatzbereich	
Ausführung	für Reflektor

Mechanische Daten	
Gewicht [g]	515
Montageart	Aluprofil
Werkstoffe	Halteelement: 1.4571 (Edelstahl / 316Ti); Klemmzylinder: Zinkdruckguss; Cube: Zinkdruckguss; Tripelspiegel: Kunststoff

E21050

Montageset für Reflektoren

SET E20952+E20005+E20914

Zubehör	
Lieferumfang	Schraube: 1 x M12 x 120

Bemerkungen	
Verpackungseinheit	1 Stück