AC326A

AS-Interface Doppelsensor für pneumatische Schwenkantriebe

DUAL SENSOR T5 2SI 1DO T/3G

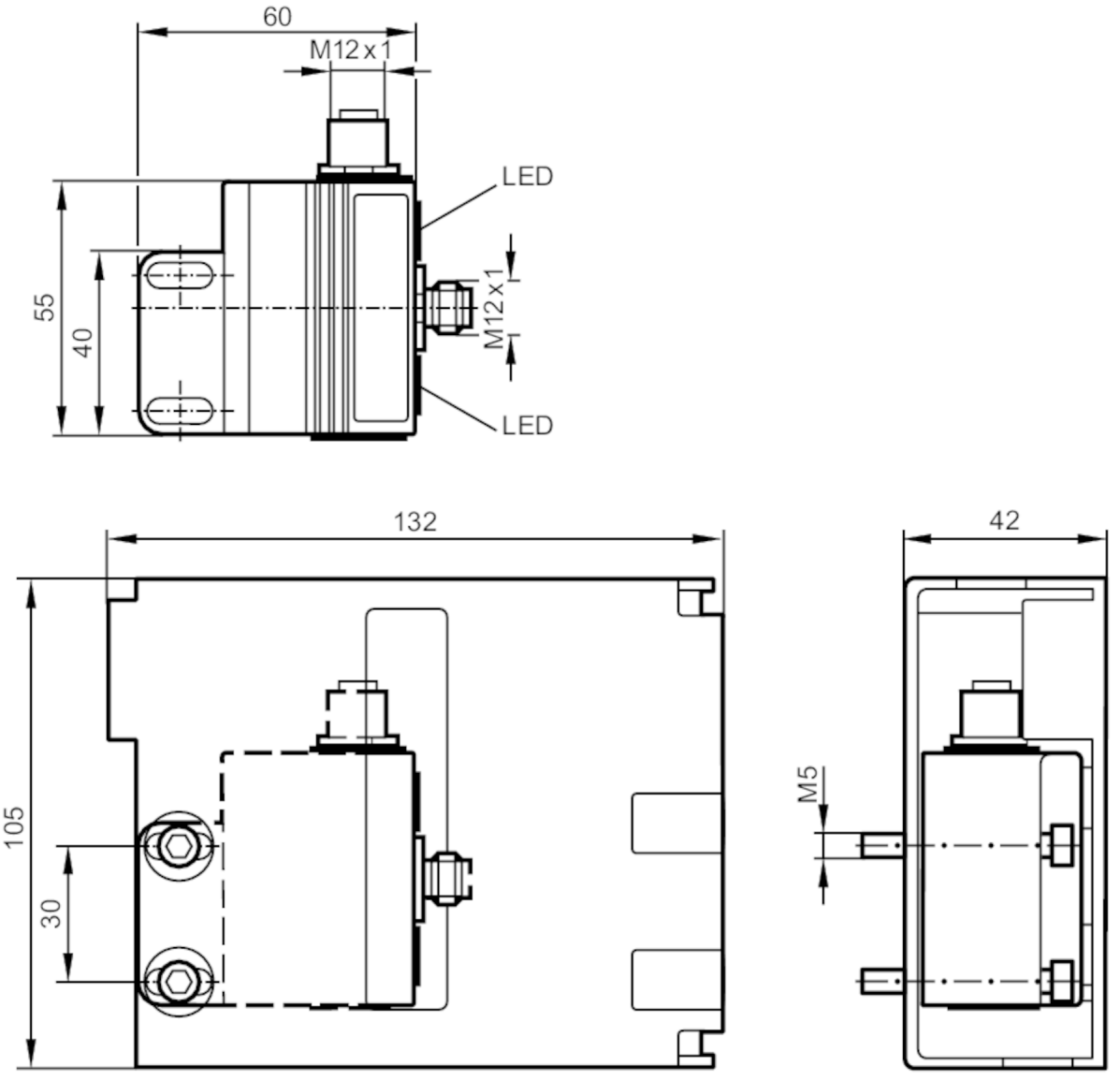

Produktmerkmale		
Schaltabstand	[mm]	4
Abmessungen	[mm]	55 x 60 x 35
Elektrische Daten		
Betriebsspannung	[V]	26,5...31,6 DC
Stromaufnahme	[mA]	< 160
Schutzklasse		III
Erfassungsbereich		
Schaltabstand	[mm]	4
Arbeitsabstand Puck	[mm]	74

AC326A

AS-Interface Doppelsensor für pneumatische Schwenkantriebe

DUAL SENSOR T5 2SI 1DO T/3G

Umgebungsbedingungen		
Umgebungstemperatur	[°C]	-10...50
Schutzart		IP 67

Zulassungen / Prüfungen		
ATEX Gerätekennzeichnung		Ex II 3G Ex nA IIC T6 Gc X
Hinweis zur ATEX-Gerätekennzeichnung		nur in Verbindung mit dem Schlagschutz
EMV		EN 50295
MTTF	[Jahre]	310

AS-i Kennwerte		
AS-i Version		2.1
Erweiterter Adressiermodus		ja
AS-i E/A-Konfiguration	[hex]	7
AS-i ID-Code	[hex]	A.E

Mechanische Daten		
Gewicht	[g]	766,5
Abmessungen	[mm]	55 x 60 x 35
Werkstoffe		Gehäuse: PBT orange; Deckel: PC schwarz; Schlagschutz: Edelstahl

Anzeigen / Bedienelemente		
Anzeige	Betrieb	1 x LED, grün
	Funktion	1 x LED, gelb

Zubehör	
Lieferumfang	Schlagschutz
	Montageplatte: 1
	Innensechskantschrauben: 2 x M5 x 35

Bemerkungen	
Verpackungseinheit	1 Stück

Elektrischer Anschluss - Buchse

Steckverbindung: 1 x M12; Codierung: A; Griffkörper: Edelstahl

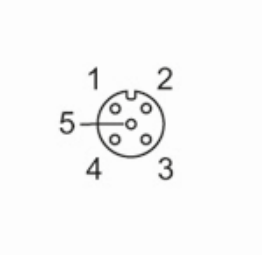

Anschluss	
Ausgänge	
3	Externe Spannung -
4	Schaltausgang +
1, 2, 5	nicht belegt

AC326A

AS-Interface Doppelsensor für pneumatische Schwenkantriebe

DUAL SENSOR T5 2SI 1DO T/3G

Elektrischer Anschluss - Stecker

Steckverbindung: 1 x M12; Codierung: A; Griffkörper: Edelstahl

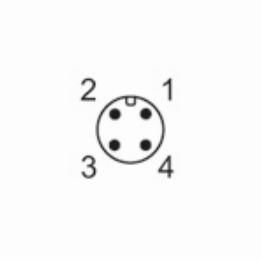

Elektrischer Anschluss	
1	AS-i+
3	AS-i -