AC042A

AS-Interface AirBox

Airbox 2DI 1PO M12 II 3D

Nicht mehr lieferbarer Artikel – Archiveintrag

Alternativartikel: AC542A + E7000A
Beachten Sie bei der Auswahl des Alternativartikels und des Zubehörs eventuell abweichende technische Daten.

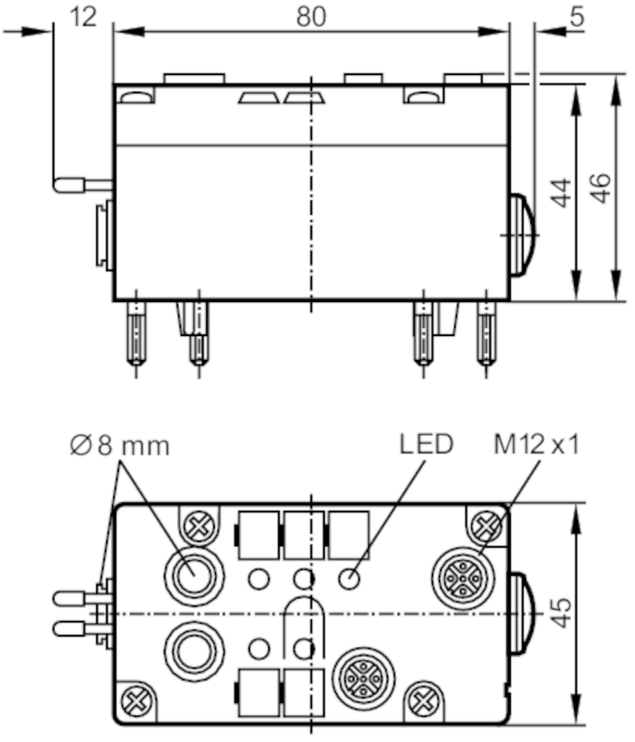

Elektrische Daten		
Betriebsspannung	[V]	26,5...31,6 DC
Max. Stromaufnahme aus AS-i	[mA]	170
Watchdog integriert		ja
Ein-/Ausgänge		
Anzahl der Ein- und Ausgänge		Anzahl der digitalen Eingänge: 4; Anzahl der pneumatischen Ausgänge: 2
Eingänge		
Anzahl der digitalen Eingänge		4; (2 x 2)
Eingangsbeschaltung digitale Eingänge		PNP
Sensorversorgung der Eingänge		AS-i
Spannungsversorgung	[V]	20...30
Max. Strombelastbarkeit Eingänge gesamt	[mA]	100
Eingangsstrom High	[mA]	> 3
Eingangsstrom Low	[mA]	< 1,5
Schaltpegel High	[V]	> 10

AC042A

AS-Interface AirBox

Airbox 2DI 1PO M12 II 3D

Kurzschlussfestigkeit Digitaleingänge		ja
Ausgänge		
Elektrische Ausführung		AS-i
Anzahl der pneumatischen Ausgänge		2
Umgebungsbedingungen		
Umgebungstemperatur	[°C]	0...40
Hinweis zur Umgebungstemperatur		bei spezieller Druckluftaufbereitung: < 0 °C
Schutzart		IP 65
Zulassungen / Prüfungen		
ATEX Gerätekennzeichnung		Ex II 3D T 65 °C IP 65 X
EMV		EN 50295
AS-i Kennwerte		
AS-i Profil		S-7.F
AS-i E/A-Konfiguration	[hex]	7
AS-i ID-Code	[hex]	F
AS-i Zertifikat beantragt		ja
Belegung der Datenbits		

Datenbit	D0	D1	D2	D3
Buchse	I-1/2	I-1/2	I-3/4 + O-3	I-3/4 + O-4
Pin	4	2	4	4

Mechanische Daten		
Montageart		Schraubmontage
Werkstoffe		PBT
Pneumatiksystem		2 x 3/2-Wege-Sitzventile
Arbeitsdruckbereich	[bar]	2...8
Arbeitsdruckbereich	[MPa]	0,2...0,8
Hinweis zum Arbeitsdruckbereich		inkl. möglicher Druckspitzen
Luftmenge bei 6/5 bar	[l/min]	350
Luftmenge bei 6/0 bar	[l/min]	550
Druckluftkonsistenz		gefiltert (5 µm); geölt (ISO-VG10) oder ungeölt
Schlauchsteckverbinder		Legris LF 3000/8
Abluftführung		Abluft mit integriertem Filter
Anzeigen / Bedienelemente		
Anzeige	Betrieb	LED, grün
	Funktion	LED, gelb
Zubehör		
Zubehör optional		Modulunterteil:, AC5000
Bemerkungen		
Bemerkungen		Verwenden Sie M12-Steckverbindungen mit Sechskant-Überwurfmuttern, Anzugsdrehmoment 0,8 Nm.
Verpackungseinheit		1 Stück

AC042A

AS-Interface AirBox

Airbox 2DI 1PO M12 II 3D

Elektrischer Anschluss

Steckverbindung: M12; Codierung: A

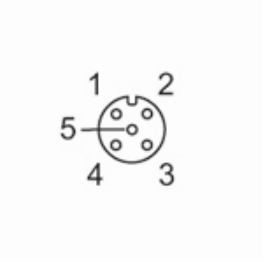

	Eingänge
1	Sensorversorgung L+
2	Dateneingang I2/I4
3	Sensorversorgung L-
4	Dateneingang I1/I3