ZB0070

Dispositivo de paro de tirón de emergencia

Rope Switch DH LED 110V AC V4A

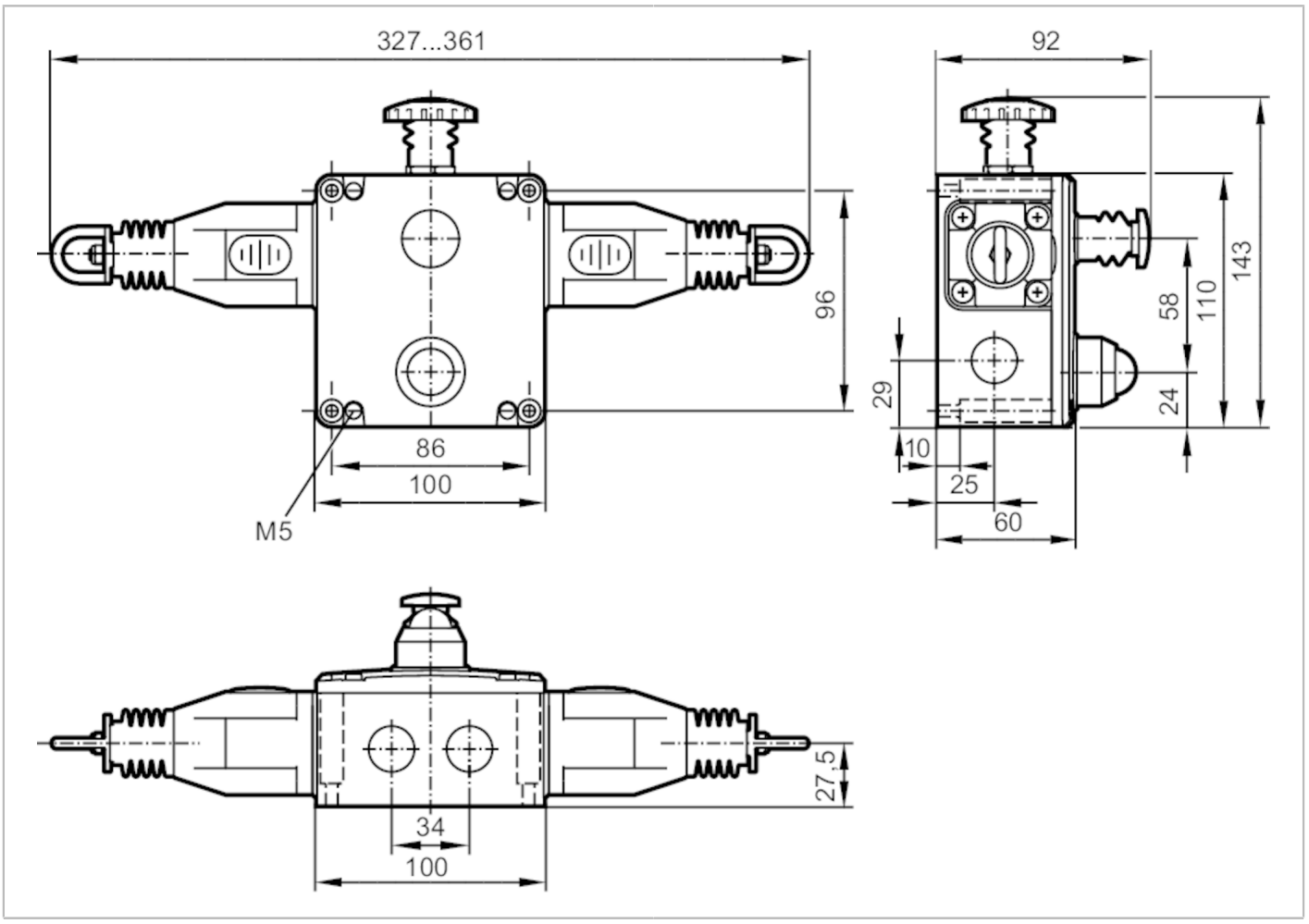

Datos eléctricos		
Tensión de alimentación	[V]	110...240 AC / 5...24 DC; (LED)
Tensión nominal de aislamiento	[V]	500

Salidas		
Alimentación		contacto de acción rápida; tensión de conmutación máx.: 240 V; potencia de conmutación: 720 VA; corriente térmica: 10 A
Función de salida	contacto auxiliar	2 x normalmente abierto
	contacto de seguridad	4 x normalmente cerrado
Corriente de carga mínima	[mA]	5; (5 V DC)
Poder de corte		3 A (240 V AC) / 6 A (120 V AC) / 2,5 A (24 V DC); (carga inductiva)
Protección contra cortocircuitos		no

Condiciones ambientales		
Temperatura ambiente	[°C]	-25...80
Grado de protección		IP 67

Homologaciones / pruebas	
Resistencia a choques	15 g / 11 ms
Resistencia a vibraciones	10-500 Hz

ZB0070

Dispositivo de paro de tirón de emergencia

Rope Switch DH LED 110V AC V4A

Datos mecánicos			
Peso	[g]	3149,2	
Materiales		contacto de conmutación: plateado; Carcasa: inox (1.4401 / 316)	
Datos sobre la vida útil		Ciclos de conmutación (mecánicos):	> 1.000.000
Posición de montaje		cualquiera	
Longitud de cable		125 m; (cada lado)	
Fuerza de accionamiento	[N]	< 125; (fuerza de tensión: 130 N)	

Indicaciones / elementos de mando		
Indicación	Disponibilidad	LED, verde
	errores	LED, rojo parpadea

Conexión eléctrica	
Protección requerida	10 A; de acción muy rápida

Notas	
Notas	Para más información relativa a la instalación y el funcionamiento, consultar las instrucciones de uso.
Cantidad por pack	1 unid.

Conexión eléctrica

Bornes de conexión: ...2,5 mm²
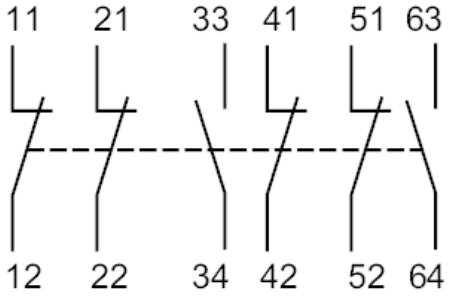
Conexión