SU9004

Detector de caudal ultrasónico

SUR54HGB50KG/W/US-100-IPF

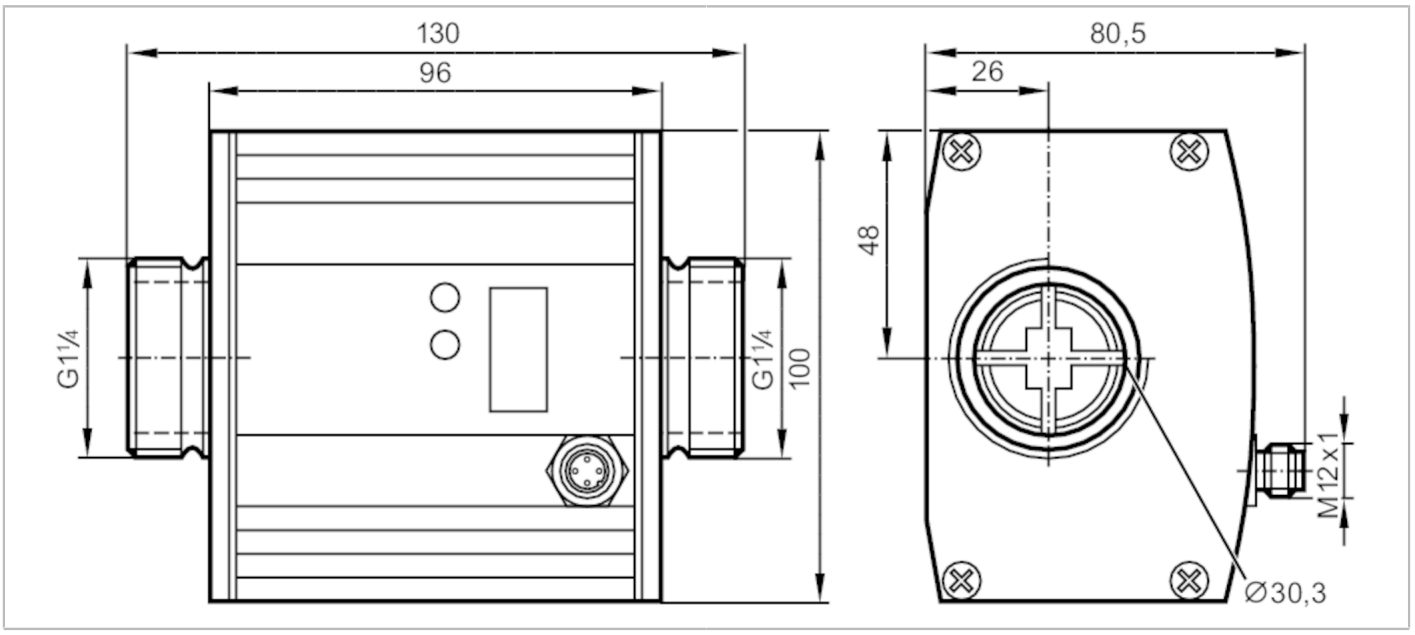

Características del producto		
Número de entradas y salidas	Número de salidas analógicas: 2	
Rango de medición	0...200 l/min	0...52,84 gpm
Conexión de proceso	conexión de rosca G 1 1/4 junta plana	
Campo de aplicación		
Característica especial	Contactos dorados	
Aplicación	para aplicaciones industriales	
Instalación	Conexión a la tubería mediante adaptador	
Fluidos	agua; soluciones de glicol; lubrificantes; aceites	
Nota sobre los fluidos	aceites con baja viscosidad de:: 7...40 mm²/s (40 °C)	
	aceites con alta viscosidad de:: 30...68 mm²/s (40 °C)	
Temperatura del fluido [°C]	-10...80	
Resistencia a la presión	16 bar	1,6 MPa
Datos eléctricos		
Tensión de alimentación [V]	19...30 DC; (según MBTS/MBTP)	
Consumo de corriente [mA]	100	
Resistencia de aislamiento mín. [MΩ]	100; (500 V DC)	
Clase de protección	III	
Protección contra inversiones de polaridad	sí	
Retardo a la disponibilidad [s]	10	
Entradas/salidas		
Número de entradas y salidas	Número de salidas analógicas: 2	
Salidas		
Número total de salidas	2	

SU9004

Detector de caudal ultrasónico

SUR54HGB50KG/W/US-100-IPF

Señal de salida	señal analógica	
Número de salidas analógicas	2	
Salida analógica de corriente [mA]	4...20; (escalable)	
Carga máx. [Ω]	500	
Protección contra cortocircuitos	sí	
Tipo de protección contra cortocircuitos	pulsada	
Resistente a sobrecargas	sí	
Rango de configuración / medición		
Rango de medición	0...200 l/min	0...52,84 gpm
Rango de indicación	0...240 l/min	0...63,42 gpm
Resolución	0,1 l/min	0,02 gpm
Punto inicial analógico ASP	0...160 l/min	0...42,28 gpm
Punto final analógico AEP	40...200 l/min	10,28...52,84 gpm
Cantidad de caudal máx. [l/min]	220	
Incremento	0,1 l/min	0,02 gpm
Supervisión de temperatura		
Rango de medición [°C]	-10...80	
Resolución [°C]	0,2	
Punto inicial analógico [°C]	-10...62	
Punto final analógico [°C]	8...80	
En intervalos de [°C]	0,2	
Precisión / variaciones		
Supervisión de caudal		
Precisión en el rango de medición	agua: < ± (3 % MW + 0,2 % MEW); glicol (35 %), aceite (viscosidad < 68 mm²/s a 40°C): < ± (8 % MW + 0,5 % MEW)	
Repetibilidad	1 l/min; 60 l/h; 0,05 gpm; 3 gph	
Supervisión de temperatura		
Precisión [K]	± 3 (Q > 20 l/min)	
Tiempos de respuesta		
Supervisión de caudal		
Tiempo de respuesta [s]	0,25; (dAP = 0)	
Atenuación del valor del proceso dAP [s]	0...1	
Supervisión de temperatura		
Tiempo de respuesta dinámico T05 / T09 [s]	T09 = 30 (Q > 20 l/min); (agua)	
Condiciones ambientales		
Temperatura ambiente [°C]	-10...60	
Temperatura de almacenamiento [°C]	-25...80	
Grado de protección	IP 67	

SU9004

Detector de caudal ultrasónico

SUR54HGB50KG/W/US-100-IPF

Homologaciones / pruebas		
CEM	EN 61000-4-2 ESD	4 kV CD / 8 kV AD
	EN 61000-4-3 radiado HF	10 V/m
	EN 61000-4-4 Burst	2 kV
	EN 61000-4-5 Surge	0,5 kV
	EN 61000-4-6 HF conducido	10 V
Homologación CPA	Número de modelo	001US
	Clase de precisión	3
	Error máximo permitido	-
	Q (min)	0,3 m³/h
	Q (t)	0,84 m³/h
	Q (max)	12 m³/h
Resistencia a choques	DIN IEC 68-2-27	20 g (11 ms)
Resistencia a vibraciones	DIN IEC 68-2-6	5 g (10...2000 Hz)
MTTF [años]	203	
Directiva sobre equipos a presión	Buenas prácticas de la técnica al uso; aplicable para fluidos del grupo 2; fluidos del grupo 1 previa solicitud	
Datos mecánicos		
Peso [g]	1883	
Materiales	Carcasa: AlMgSi0,5 anodizado; Junta de estanqueidad: FKM; PA 6.6; película protectora: PA	
Materiales en contacto con el fluido	inox (1.4404 / 316L); FKM; PPS; Centellen 200	
Conexión de proceso	conexión de rosca G 1 1/4 junta plana	
Indicaciones / elementos de mando		
Indicación	Unidad de indicación	6 x LED, verde (l/min, m³/h, gpm, gph, °C, °F)
	valores de medición	pantalla alfanumérica, 4 dígitos
	programación	pantalla alfanumérica, 4 dígitos
Unidad de indicación	l/min; m³/h; gpm; gph; °C; °F	
Accesorios		
Componentes incluidos	Juntas: 2, Centellen	
Accesorios (opcionales)	adaptador para tubería: 1 x R 1, Acero inoxidable, E40205	
	adaptador para tubería: 1 x 1" NPT, Acero inoxidable, E40206	
Notas		
Notas	Aislamiento: sólo con las juntas Centellen suministradas	
	MW = Valor de medición	
	MEW = valor final del rango de medición	
Cantidad por pack	1 unid.	

Conexión eléctrica

Conector: 1 x M12; codificación: A; cuerpo: latón, con revestimiento de optalloy; Contactos: dorado

SU9004

Detector de caudal ultrasónico

SUR54HGB50KG/W/US-100-IPF

Conexión

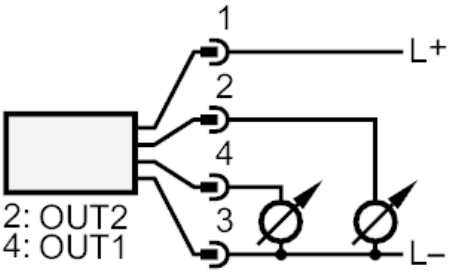

OUT1:	salida analógica Supervisión de temperatura
OUT2:	salida analógica Supervisión de cantidades de caudal

Diagramas y curvas

Pérdida de carga

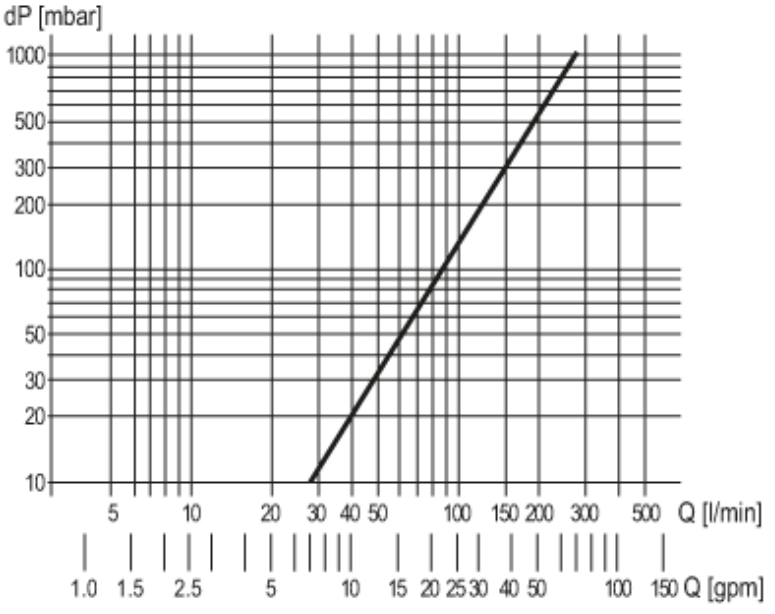

dP Pérdida de carga

Q cantidad de caudal