RN6010

Encóder absoluto monovuelta con eje macizo

RN-0360-G24/L1B

Este artículo ya no está disponible - ficha de archivo

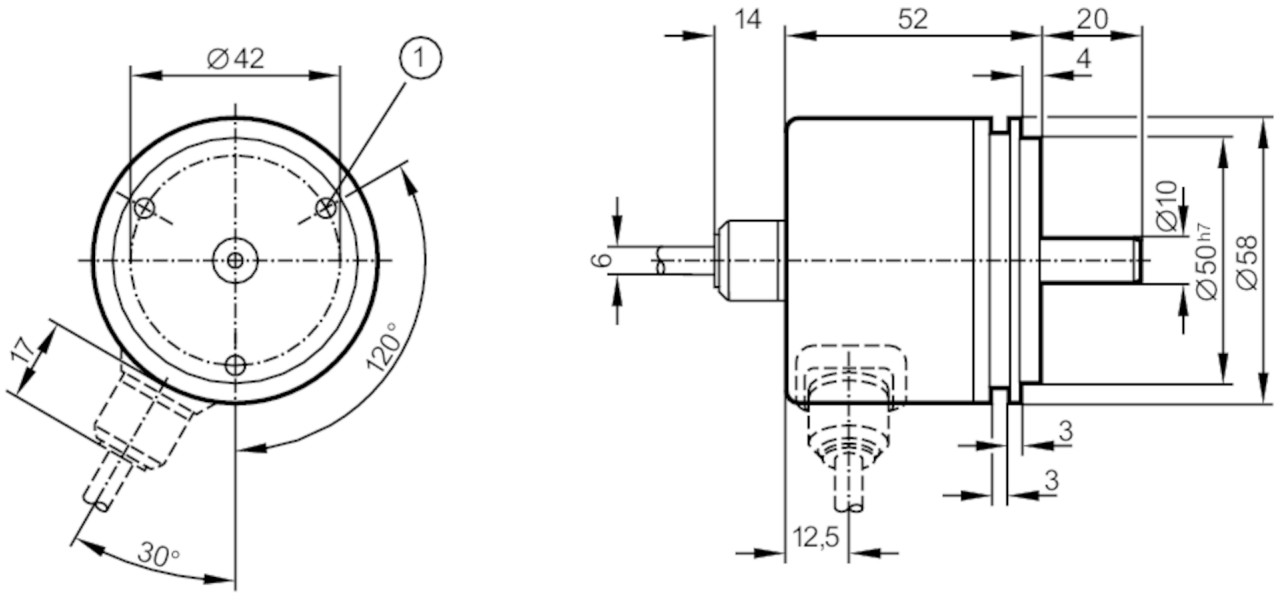

1 M4 profundidad 5 mm

Características del producto		
Resolución		360 pasos; 9 bit
Versión del eje		eje macizo
Diámetro del eje	[mm]	10
Datos eléctricos		
Tensión de alimentación	[V]	10...30 DC
Consumo de corriente	[mA]	< 150
Velocidad de rotación máx. eléctrica	[U/min]	6000
Salidas		
Alimentación		HTL
Corriente máxima por cada salida	[mA]	20
Tipo de código		código Gray; (valores de código ascendentes con el giro a la derecha (vista sobre el eje))
Rango de configuración / medición		
Resolución		360 pasos; 9 bit
Condiciones ambientales		
Temperatura ambiente	[°C]	-20...85
Temperatura de almacenamiento	[°C]	-30...100
Humedad relativa del aire máx.	[%]	98
Grado de protección		IP 64

RN6010

Encóder absoluto monovuelta con eje macizo

RN-0360-G24/L1B

Homologaciones / pruebas		
Resistencia a choques		100 g (6 ms)
Resistencia a vibraciones		10 g (55...2000 Hz)

Datos mecánicos		
Dimensiones	[mm]	Ø 58 / L = 52
Materiales		aluminio
Velocidad de rotación máx. mecánica	[U/min]	10000
Par de apriete inicial máx.	[Nm]	1
Temperatura de referencia par de apriete	[°C]	20
Versión del eje		eje macizo
Diámetro del eje	[mm]	10
Material del eje		1.4104 (acero)
Carga máx. axial en el extremo del eje	[N]	10
Carga máx. radial en el extremo del eje	[N]	20

Conexión eléctrica

Cable: 1 m, PUR; Longitud máx. del cable: 100 m; axial

marrón	10...30V
amarillo / marrón	10...30V sensor
blanco	0V
blanco / amarillo	0V sensor
verde	activación A invertido 5...30V
amarillo	activación B invertido 5...30V
blanco / gris	bit 9 (MSB) invertido
marrón / verde	bit 9 (MSB)
blanco / verde	bit 8
rojo / azul	bit 7
gris / rosa	bit 6
violeta	bit 5
negro	bit 4
rojo	bit 3
azul	bit 2
rosa	bit 1
Apantallado	Carcasa

Diagramas y curvas

Diagrama de impulsos

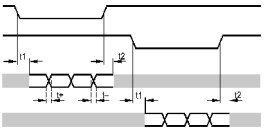

activación A invertido

activación B invertido

pistas 3...10

pistas 1...2