OY002S

Cortina fotoeléctrica de seguridad

OYA0310-14-4-06-P-1

En los conectores hembra de 8 polos, los colores de los hilos no están normalizados.
Observar siempre el conexionado del sensor y de los conectores hembra (véase ficha técnica).

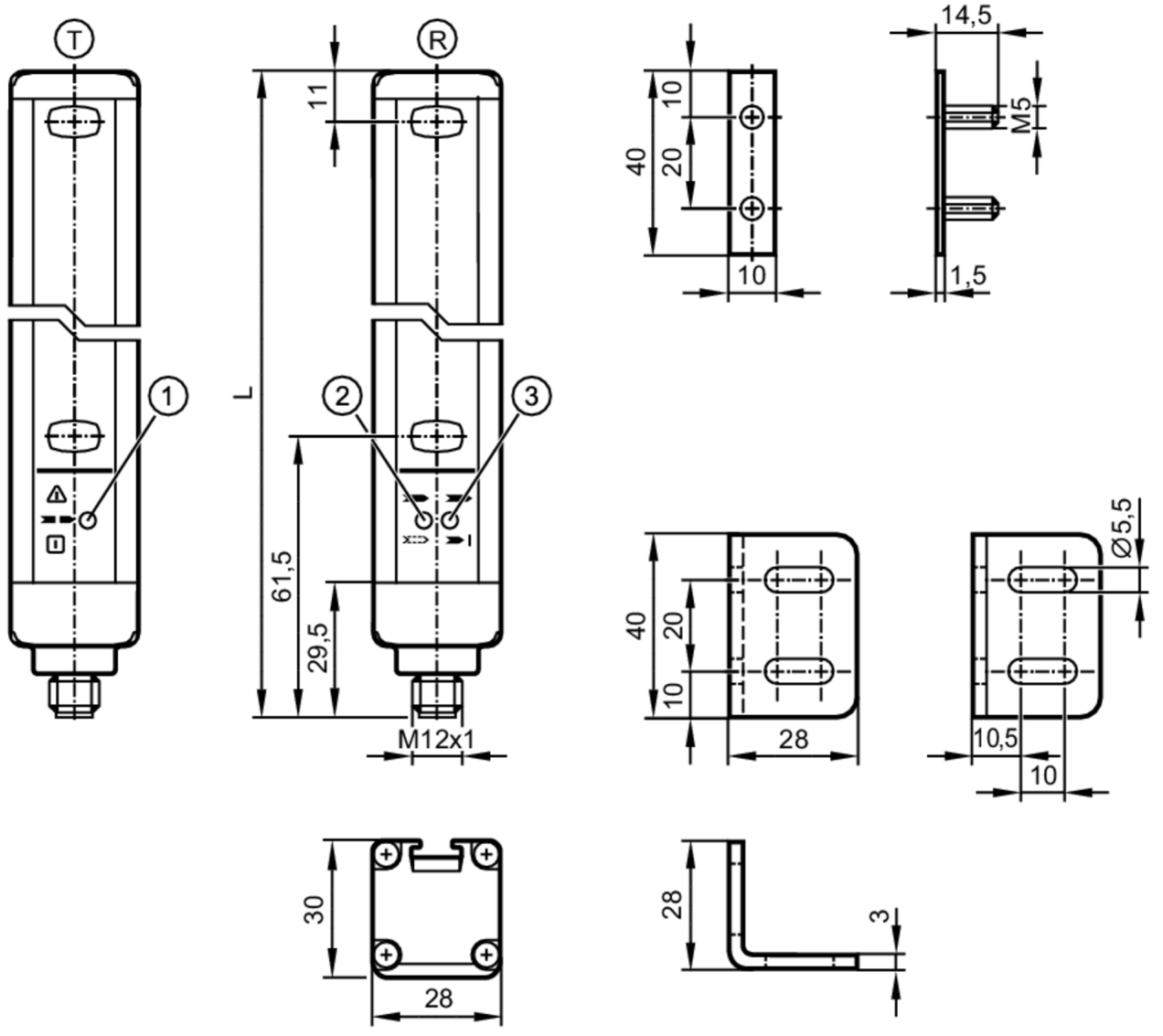

T	emisor
R	receptor
1	LED tricolor rojo / verde / naranja
2	LED bicolor amarillo / azul
3	LED bicolor rojo / verde

Características del producto	
Tipo de luz	luz infrarroja
Alimentación	PNP
Grado de protección	IP 65; IP 67

Campo de aplicación	
Función de protección	protección de acceso para dedos

OY002S

Cortina fotoeléctrica de seguridad

OYA0310-14-4-06-P-1

Datos eléctricos		
Tolerancia de tensión de alimentación	[%]	20
Tensión de alimentación	[V]	24 DC
Clase de protección		III
Protección contra inversiones de polaridad		sí
Retardo a la disponibilidad	[s]	< 2
Tipo de luz		luz infrarroja
Longitud de onda	[nm]	950
Receptor		
Consumo de corriente	[mA]	83
Emisor		
Consumo de corriente	[mA]	42
Salidas		
Alimentación		PNP
Número de salidas OSSD		2
Corriente máxima por cada salida OSSD	[mA]	400; (24 V)
Protección contra cortocircuitos		sí
Rango de detección		
Altura de la zona protegida	[mm]	310
Resolución (capacidad de detección d)	[mm]	14
Ancho de la zona protegida (baja potencia luminosa)	[m]	0...3
Ancho de la zona protegida (alta potencia luminosa)	[m]	1...6
Tiempos de respuesta		
Tiempo de respuesta	[ms]	5,5
Condiciones ambientales		
Lugar de utilización		clase C según EN 60654-1, lugar protegido de la intemperie
Temperatura ambiente	[°C]	-10...55
Humedad relativa del aire máx.	[%]	95
Grado de protección		IP 65; IP 67
Homologaciones / pruebas		
CEM		IEC 61496-1
Resistencia a choques		IEC 61496-1
Resistencia a vibraciones		IEC 61496-1
Parámetros de seguridad		
Tipo EPES (IEC 61496-1)		4
Cumple con los requisitos		ISO 13849-1: 2015 categoría 4, PL e
		IEC 61508 SIL 3
		IEC 62061 SIL 3

OY002S

Cortina fotoeléctrica de seguridad

OYA0310-14-4-06-P-1

Vida útil TM (Mission Time)	[h]	175200
PFH	[1/h]	1,3E-08

Datos mecánicos

Peso	[g]	1620
Dimensiones	[mm]	363 x 28 x 30
Materiales		Carcasa: aluminio; placa frontal: PC
Longitud L	[mm]	363

Indicaciones / elementos de mando

Indicación	LED, amarillo
	LED, verde
	LED, rojo
	LED, azul
	LED, naranja

Accesorios

Componentes incluidos	escuadra de montaje: 4
	tuercas correderas: 4
	Tuercas

Notas

Cantidad por pack	1 unid.

Conexión eléctrica - emisor

Conector: 1 x M12; codificación: A

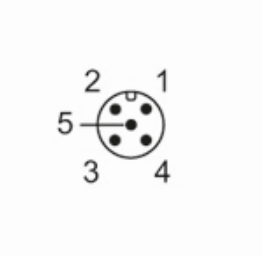

Conexión

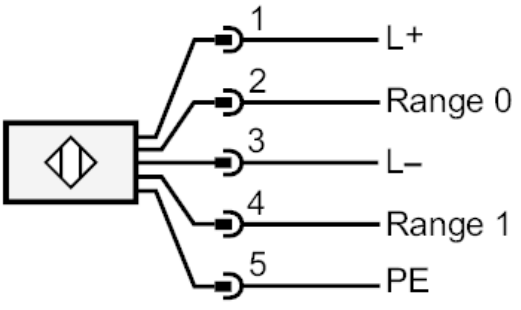

OY002S

Cortina fotoeléctrica de seguridad

OYA0310-14-4-06-P-1

Conexión eléctrica - receptor

Conector: 1 x M12; codificación: A; Longitud máx. del cable: 100 m; con una sección transversal del hilo de 0,34 mm²
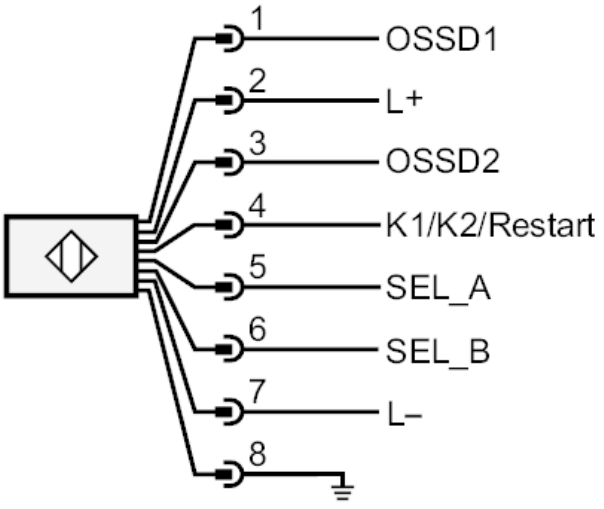
Conexión