KH2001

Detector capacitivo

SKH-2010-ABOA

Este artículo ya no está disponible - ficha de archivo

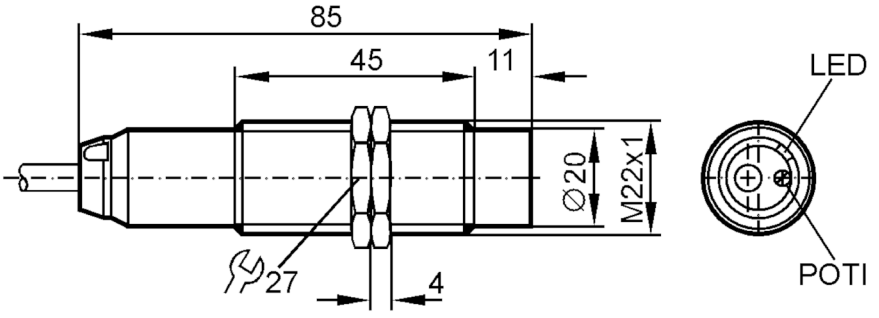

CE

Características del producto		
Función de salida		normalmente abierto
Alcance	[mm]	10
Carcasa		Tipo con rosca
Dimensiones	[mm]	M22 x 1
Datos eléctricos		
Frecuencia AC	[Hz]	47...63
Tensión de alimentación	[V]	20...250 AC/DC
Clase de protección		II
Salidas		
Función de salida		normalmente abierto
Caída de tensión máx. de la salida de conmutación DC	[V]	6
Caída de tensión máx. de la salida de conmutación AC	[V]	6
Corriente de carga mínima	[mA]	4
Corriente residual máx.	[mA]	2,0 (250 V AC) / 1,5 (110 V AC) / 0,8 (24 V DC)
Corriente máxima permanente de la salida de conmutación AC	[mA]	250; (350 (...50 °C))
Corriente máxima permanente de la salida de conmutación DC	[mA]	100
Frecuencia de conmutación AC	[Hz]	25

KH2001

Detector capacitivo

SKH-2010-ABOA

Frecuencia de conmutación DC	[Hz]	50
Rango de detección		
Alcance	[mm]	10
Alcance real Sr	[mm]	10 ± 10 %
Alcance operativo	[mm]	0...8,1
Precisión / variaciones		
Factor de corrección		vidrio: 0,4 / agua: 1 / céramica: 0,2 / PVC: 0,2
Histéresis	[% del Sr]	1...15
Deriva del punto de conmutación	[% del Sr]	-15...15
Condiciones ambientales		
Temperatura ambiente	[°C]	-15...70
Grado de protección		IP 67
Homologaciones / pruebas		
CEM		EN 60947-5-2
Datos mecánicos		
Carcasa		Tipo con rosca
Tipo de montaje		no enrasable
Dimensiones	[mm]	M22 x 1
Nombre de la rosca		M22 x 1
Materiales		latón niquelado; PBT
Indicaciones / elementos de mando		
Indicación		Estado de conmutación: 1 x LED, amarillo
Conexión eléctrica		
Protección requerida		fusible miniatura según IEC60127-2 hoja 1; ≤ 2 A; de acción rápida
Notas		
Notas		Recomendación: después de un cortocircuito comprobar que el equipo funciona correctamente.
Cantidad por pack		1 unid.

KH2001

Detector capacitivo

SKH-2010-ABOA

Conexión eléctrica

Cable: 2 m, PVC; 2 x 0,5 mm²

Conexión

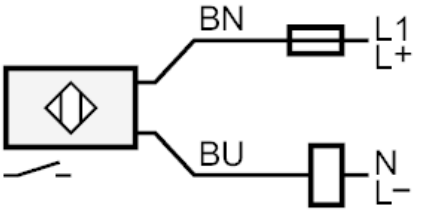

Nota fusible miniatura según IEC60127-2 hoja 1 ≤ 2 A de acción rápida
Colores de los hilos :

BN =	marrón
BU =	azul