IV5054

Detector inductivo

IVE4020BCPKG/20M

Este artículo ya no está disponible - ficha de archivo

Artículos alternativos: IV5055
Al seleccionar un artículo alternativo tenga en cuenta que los datos técnicos pueden variar.

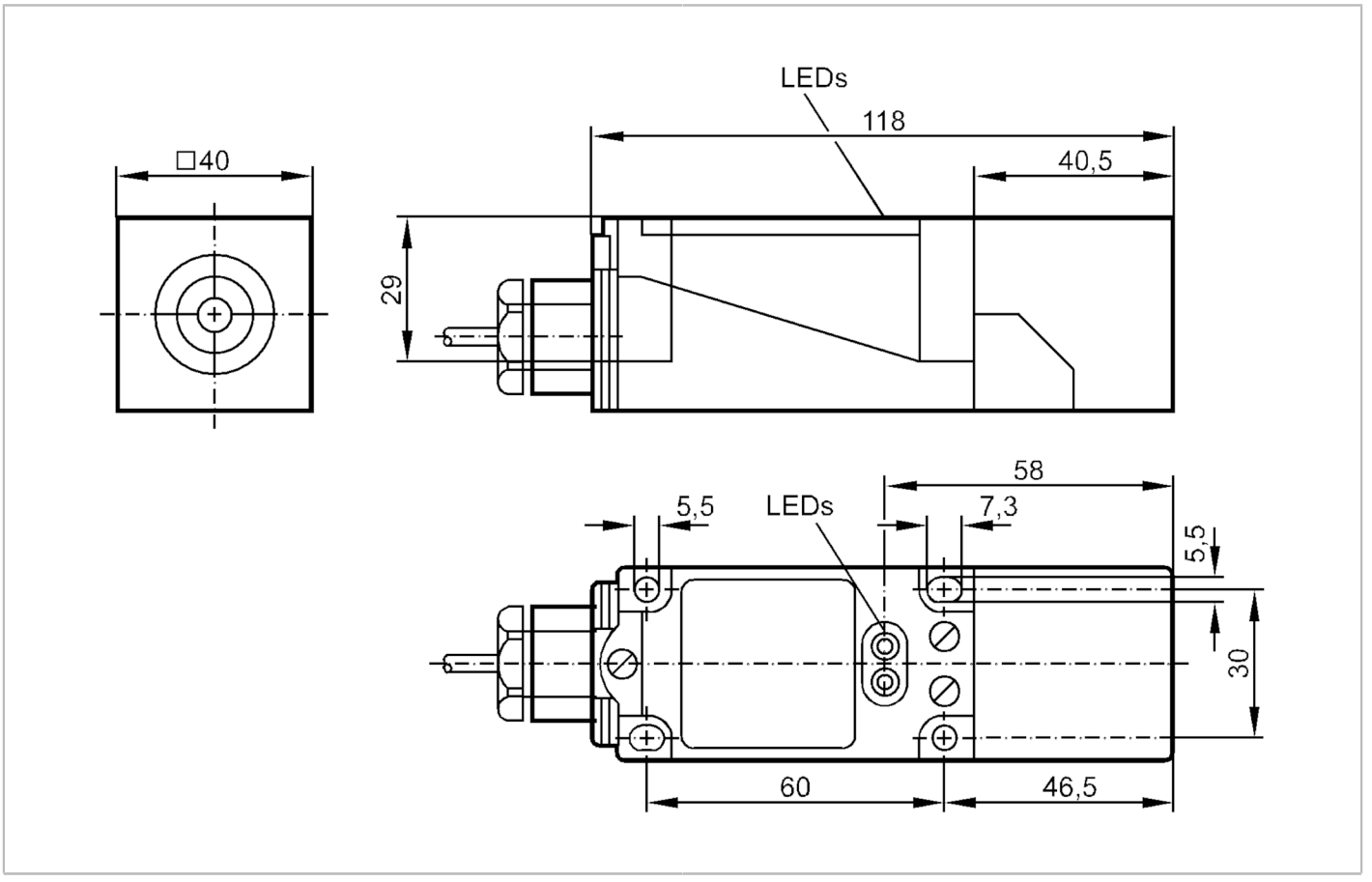

Características del producto		
Alimentación		PNP
Función de salida		antivalente
Alcance	[mm]	20
Carcasa		rectangular
Dimensiones	[mm]	40 x 40 x 128
Datos eléctricos		
Tensión de alimentación	[V]	10...60 DC
Consumo de corriente	[mA]	20; (24 V)
Clase de protección		II
Protección contra inversiones de polaridad		sí
Salidas		
Alimentación		PNP
Función de salida		antivalente

IV5054

Detector inductivo

IVE4020BCPKG/20M

Caída de tensión máx. de la salida de conmutación DC	[V]	3	
Corriente máxima permanente de la salida de conmutación DC	[mA]	200	
Frecuencia de conmutación DC	[Hz]	150	
Protección contra cortocircuitos		sí	
Tipo de protección contra cortocircuitos		pulsada	
Resistente a sobrecargas		sí	
Rango de detección			
Alcance	[mm]	20	
Alcance real Sr	[mm]	20 ± 10 %	
Alcance operativo	[mm]	0...16,2	
Precisión / variaciones			
Factor de corrección		acero: 1 / Acero inoxidable: 0,7 / latón: 0,4 / aluminio: 0,3 / cobre: 0,2	
Histéresis	[% del Sr]	1...15	
Deriva del punto de conmutación	[% del Sr]	-10...10	
Condiciones ambientales			
Temperatura ambiente	[°C]	-25...70	
Grado de protección		IP 67	
Homologaciones / pruebas			
CEM		EN 60947-5-2	
		EN 55011	clase B
Datos mecánicos			
Carcasa		rectangular	
Tipo de montaje		montaje enrasado	
Dimensiones	[mm]	40 x 40 x 128	
Materiales		PBT; Junta de estanqueidad: FKM	
Indicaciones / elementos de mando			
Indicación		Estado de conmutación	1 x LED, amarillo
		Disponibilidad	1 x LED, verde
Notas			
Notas		5 posibilidades de orientación de la cara activa	
		prensa estopa (E11270) a pedir por separado	
Cantidad por pack		1 unid.	

IV5054

Detector inductivo

IVE4020BCPKG/20M

Conexión eléctrica

Cable: 20 m, cable Ölflex flexible resistente a aceites; 4 x 0,5 mm²

Conexión

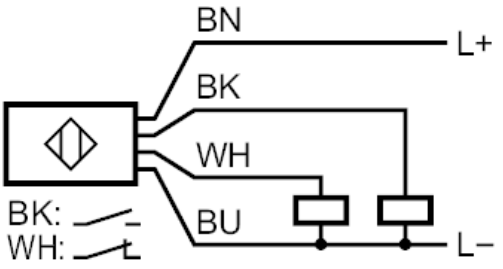

	Colores de los hilos :
BK =	negro
BN =	marrón
BU =	azul
WH =	blanco