II5706

Detector inductivo

IIK3010-BPOG/ 3mPPU

Este artículo ya no está disponible - ficha de archivo

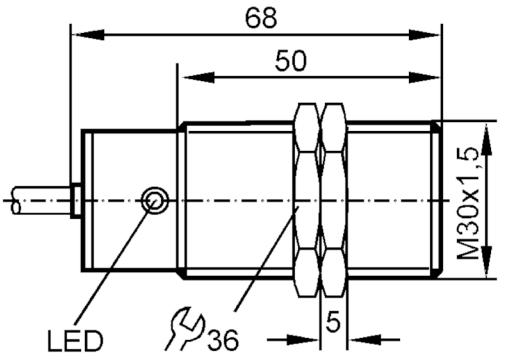

Características del producto		
Alimentación		PNP
Función de salida		normalmente abierto
Alcance	[mm]	10
Carcasa		Tipo con rosca
Dimensiones	[mm]	M30 x 1,5
Datos eléctricos		
Tensión de alimentación	[V]	10...30 DC
Consumo de corriente	[mA]	< 15
Clase de protección		II
Protección contra inversiones de polaridad		sí
Salidas		
Alimentación		PNP
Función de salida		normalmente abierto
Caída de tensión máx. de la salida de conmutación DC	[V]	2,5
Corriente máxima permanente de la salida de conmutación DC	[mA]	200
Frecuencia de conmutación DC	[Hz]	200
Protección contra cortocircuitos		sí

II5706

Detector inductivo

IIK3010-BPOG/ 3mPPU

Tipo de protección contra cortocircuitos		pulsada	
Resistente a sobrecargas		sí	
Rango de detección			
Alcance	[mm]	10	
Alcance real Sr	[mm]	10 ± 10 %	
Alcance operativo	[mm]	0...8,1	
Precisión / variaciones			
Factor de corrección		acero: 1 / Acero inoxidable: 0,7 / latón: 0,4 / aluminio: 0,3 / cobre: 0,2	
Histéresis	[% del Sr]	1...15	
Deriva del punto de conmutación	[% del Sr]	-10...10	
Condiciones ambientales			
Temperatura ambiente	[°C]	-25...80	
Grado de protección		IP 67	
Homologaciones / pruebas			
CEM		EN 60947-5-2	
		EN 55011	clase B
Datos mecánicos			
Carcasa		Tipo con rosca	
Tipo de montaje		montaje enrasado	
Dimensiones	[mm]	M30 x 1,5	
Nombre de la rosca		M30 x 1,5	
Materiales		Carcasa: latón con revestimiento de bronce blanco; Superficie activa: PBT	
Indicaciones / elementos de mando			
Indicación		Estado de conmutación	1 x LED, amarillo
Accesorios			
Componentes incluidos		tuercas de fijación: 2	
Notas			
Cantidad por pack		1 unid.	

II5706

Detector inductivo

IIK3010-BPOG/ 3mPPU

Conexión eléctrica

Cable: 3 m, PUR / PVC; 3 x 0,5 mm²

Conexión

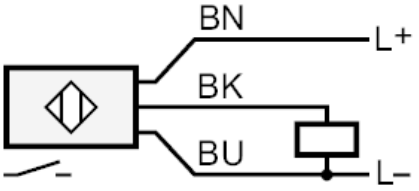

	Colores de los hilos :
BK =	negro
BN =	marrón
BU =	azul