GM505S

Detector inductivo de seguridad

GIMC-4035-US

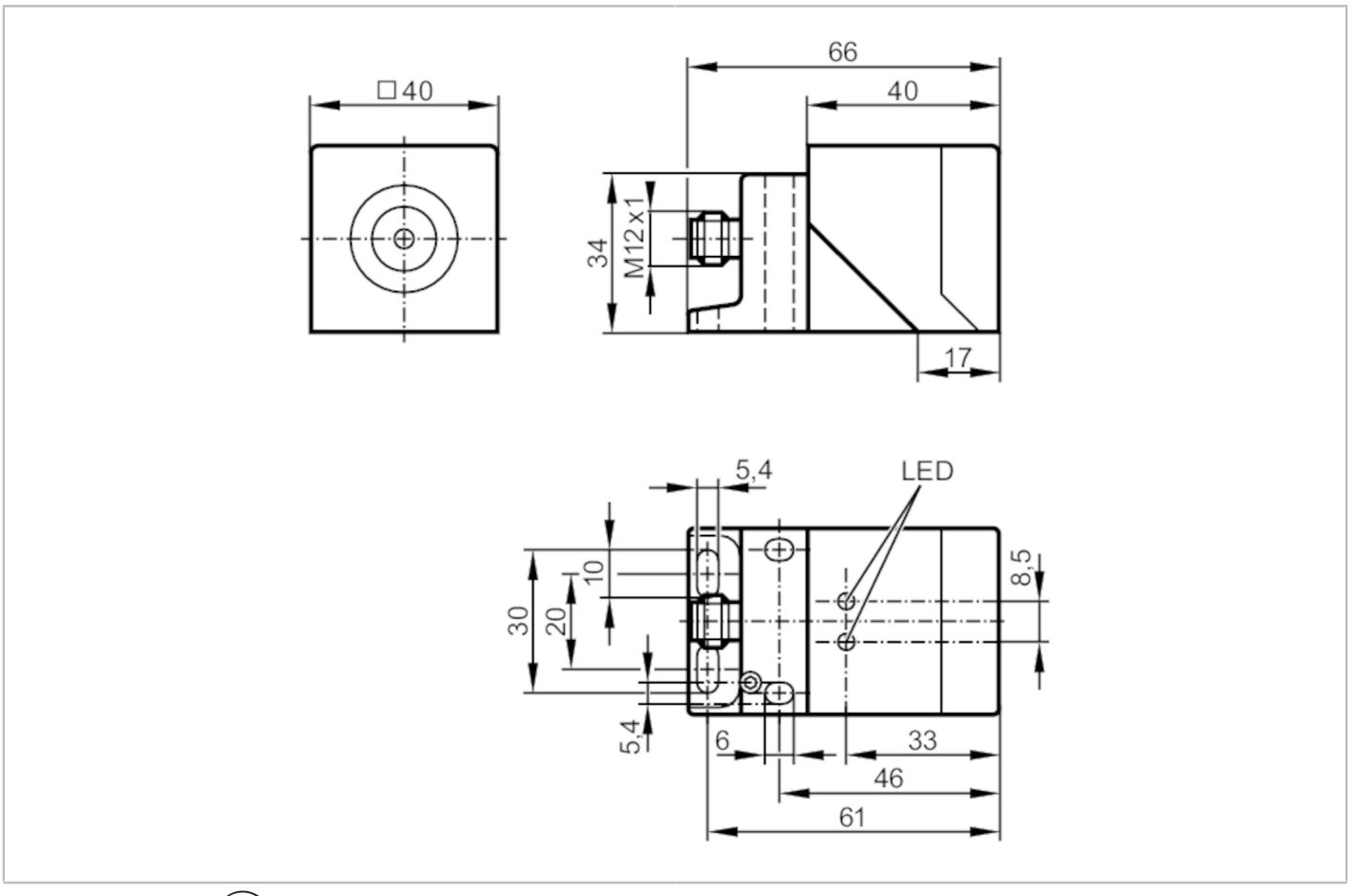

Características del producto		
Función de salida		señal de impulsos
Zona de accionamiento	[mm]	10...20
Carcasa		rectangular
Dimensiones	[mm]	40 x 40 x 66
Campo de aplicación		
Característica especial		Contactos dorados
Modo de funcionamiento		funcionamiento continuo (sin mantenimiento)
Función de seguridad		Estado seguro en caso de desamortiguamiento
Aplicación		Aplicaciones industriales
Datos eléctricos		
Tensión de alimentación	[V]	19,2...30 DC
Tensión nominal de aislamiento	[V]	30
Consumo de corriente	[mA]	< 15
Clase de protección		III
Protección contra inversiones de polaridad		sí
Tiempo de retardo a la disponibilidad máx.	[ms]	5000

GM505S

Detector inductivo de seguridad

GIMC-4035-US

Entradas		
Capacidad de entrada máx. Ci_max [nF]	2	
Salidas		
Función de salida	señal de impulsos	
Datos de salida	Interface tipo B	
Protección contra cortocircuitos	sí	
Carga capacitiva máx. CL_max [nF]	20	
Rango de detección		
Zona de accionamiento [mm]	10...20	
Distancia de desconexión segura s(ar) [mm]	35	
Tiempos de respuesta		
Tiempo de reacción tras demanda de seguridad [ms]	20	
Tiempo de reacción ante la aproximación a la zona de accionamiento [ms]	200; (típico 100)	
Condiciones ambientales		
Lugar de utilización	clase C según EN 60654-1, lugar protegido de la intemperie	
Temperatura ambiente [°C]	-25...70	
Nota sobre la temperatura ambiente	vida útil ≤ 87600 h	
Temperatura ambiente [°C]	10...40	
Nota sobre la temperatura ambiente	vida útil ≤ 175200 h	
Tasa de modificación de la temperatura [K/min]	0,5	
Humedad relativa del aire máx. [%]	brevemente: 5...95 %; permanente: 5...70 %	
Presión atmosférica [kPa]	80...106	
Radiación ionizante	no permitida	
Pulverización de sal	no	
Grado de protección	IP 65; IP 67; (según EN 60529)	
Homologaciones / pruebas		
CEM	IEC 60947-5-2	
	IEC 60947-5-3	
	EN 61000-4-2 ESD	6 kV CD / 8 kV AD
	EN 61000-4-3 radiado HF	20 V/m
	EN 61000-4-4 Burst	2 kV
	EN 61000-4-6 HF conducido	10 V
	EN 61000-4-8	30 A/m
	EN 55011	clase B
Resistencia a choques	IEC 60947-5-2	
Resistencia a vibraciones	IEC 60947-5-2	

GM505S

Detector inductivo de seguridad

GIMC-4035-US

Parámetros de seguridad		
Cumple con los requisitos		ISO 13849-1: 2015 categoría 3, PL e
		IEC 61508 SIL 3
Vida útil TM (Mission Time)	[h]	≤ 175200
Vida útil TM (indicación adicional)		20 años
PFH	[1/h]	1E-08

Datos mecánicos		
Peso	[g]	358
Carcasa		rectangular
Tipo de montaje		no enrasable
Dimensiones	[mm]	40 x 40 x 66
Materiales		PPE; zinc conformado a presión

Indicaciones / elementos de mando		
Indicación	Disponibilidad	1 x LED, verde
	señal	1 x LED, amarillo

Notas	
Notas	salvo que se indique lo contrario, todos los datos se refieren a un target homologado según IEC 60947-5-2 en todo el rango de temperatura
	(FE360 = ST37K) 60x60x1 mm
Cantidad por pack	1 unid.

Conexión eléctrica - Conector macho

Conector: 1 x M12; codificación: A; Contactos: dorado

Conexión

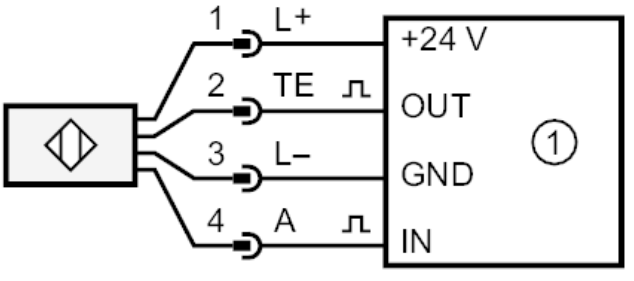

1 = unidad lógica de seguridad