E11915

Protección de bloqueo para conectores

LOCK RING M8 (1X)

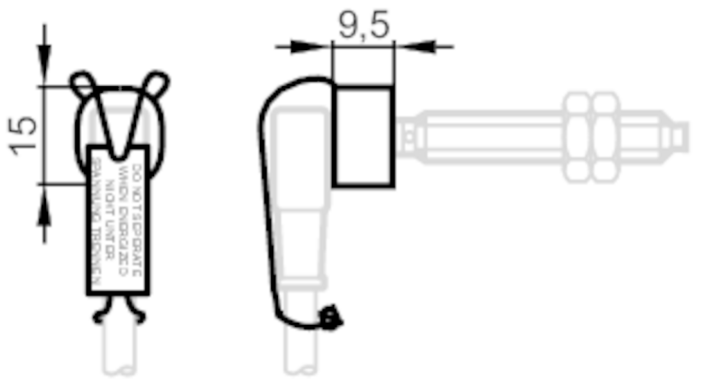

Campo de aplicación		
Versión		para conectores M8 con cable moldeado, ancho máximo de la tuerca M8 7,6 mm
Condiciones ambientales		
Temperatura ambiente	[°C]	-20...60
Datos mecánicos		
Peso	[g]	218
Materiales		PA
Notas		
Cantidad por pack		1 unid.