DTE920

Unidad de evaluación RFID UHF

DTEUHFEAABRWEIUS04

Este artículo ya no está disponible - ficha de archivo

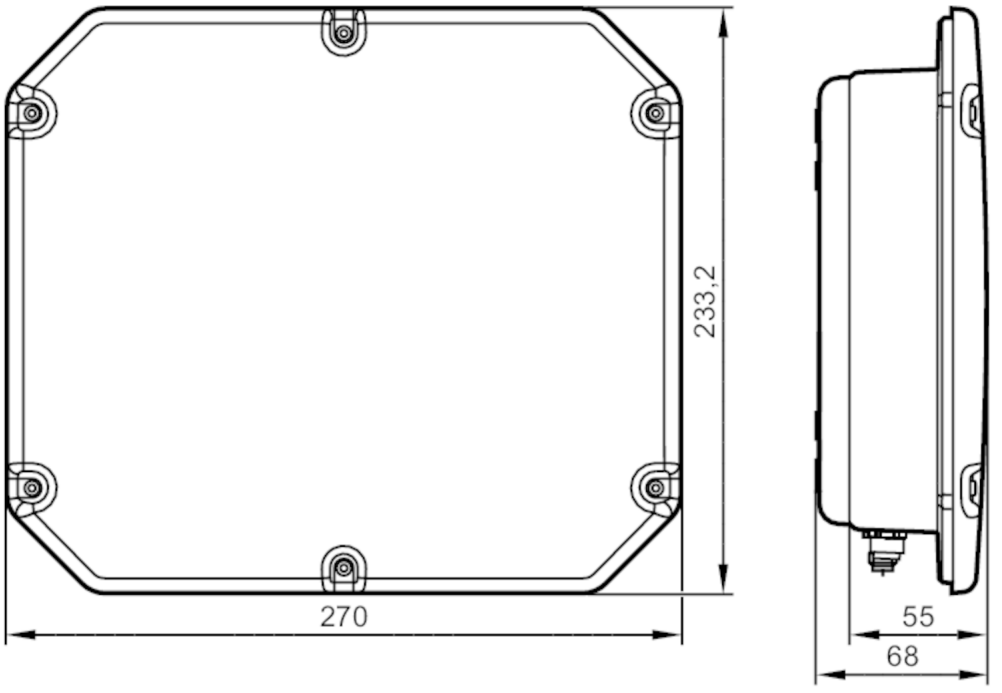

Campo de aplicación		
Homologación de equipos radioeléctricos para		Australia
Datos eléctricos		
Tensión de alimentación	[V]	24 DC
Consumo de corriente	[mA]	700
Frecuencia de trabajo	[MHz]	916...927
Conexiones de antena		4; (reverso TNC)
Estándar RFID		EPC Class1 GEN2/ISO 18000-6C
Potencia de envío ERP	[mW]	2000
Impedancia	[Ω]	50
Entradas/salidas		
Número de entradas y salidas		Número de entradas digitales: 4; Número de salidas digitales: 4
Entradas		
Número de entradas digitales		4
Salidas		
Número de salidas digitales		4
Corriente máxima por cada salida	[mA]	500
Rango de detección		
Valor de umbral RSSI		Configurable a través de software
Software / programación		
Opciones de parametrización		Software

DTE920

Unidad de evaluación RFID UHF

DTEUHFEAABRWEIUS04

Interfaces		
Interfaz de comunicación		Ethernet
Ethernet		
Protocolo		TCP/IP; IP
Tipo de utilización		Parametrización
Ethernet - EtherNet/IP		
Protocolo		EtherNet/IP
Tipo de utilización		transmisión de datos
Condiciones ambientales		
Temperatura ambiente	[°C]	-25...55
Temperatura de almacenamiento	[°C]	-25...85
Grado de protección		IP 65
Datos mecánicos		
Peso	[g]	3109
Carcasa		rectangular
Dimensiones	[mm]	233,5 x 270 x 68
Materiales		Carcasa: aluminio; Tapa de protección: plástico; Toma TNC: latón / PTFE; Conector: latón / plástico
Indicaciones / elementos de mando		
Indicación	Disponibilidad	1 x LED, rojo / verde
Notas		
Cantidad por pack		1 unid.

Conexión eléctrica - Alimentación

Conector: 1 x M12; codificación: A

1	U+
2	n.c.
3	0 V
4	n.c.

DTE920

Unidad de evaluación RFID UHF

DTEUHFEAABRWEIUS04

Conexión eléctrica - Conexión de proceso

Conector: 1 x M12; codificación: A

1	salida de conmutación CMN
2	Entrada de conmutación 3 / Entrada de conmutación 0
3	Entrada de conmutación CMN
4	0 V
5	U+
6	salida de conmutación 3 / salida de conmutación 1
7	salida de conmutación 2 / salida de conmutación 0
8	Entrada de conmutación 2 / Entrada de conmutación 1

Conexión eléctrica - Ethernet

Conector: 1 x M12

1	TD+
2	RD+
3	TD-
4	RD-