ifm electronic

2014

ifm electronic – close to you!

ifm electronic

ifm electronic – close to you!

Επισκευθείτε την ιστοσελίδα μας:

www.ifm.com/gr

Πάνω από 70 γραφεία παγκοσμίως – βρείτε μας στη διεύθυνση **www.ifm.com**

Ελλάδα

ifm electronic ΜΟΝΟΠΡΟΣΩΠΗ ΕΠΕ
Α. Παπανδρέου 27
15125 ΑΜΑΡΟΥΣΙΟ
ΕΛΛΑΣ
Τηλ. +30 210 61 800 90
Φαξ +30 210 61 994 00

E-Mail: info.gr@ifm.com

FSC Mixed Sources
Product group from well-managed forests and other controlled sources
www.fsc.org Cert no. IMO-COC-027827
© 1996 Forest Stewardship Council

ifm article no. 78000319 Διατηρούμε το δικαίωμα να κάνουμε τεχνικές αλλαγές χωρίς προγενέστερη ειδοποίηση. Η εκτύπωση έγινε στη Γερμανία χωρίς τη χρήση χημικών για τη λεύκανση του χαρτιού. 11/13

ifm – η εταιρεία	6 - 7
Γενικές πληροφορίες	8 - 9
Πρότυπα και εγκρίσεις / λίστα κωδικών	10 - 51
Αισθητήρες για ειδικές εφαρμογές	51 - 55
Αισθητήρες θέσης	56 - 308
Αισθητήρες ελέγχου κίνησης	310 - 345
Βιομηχανικά οπτικά συστήματα	346 - 363
Τεχνολογία ασφαλείας	364 - 413
Αισθητήρες διεργασιών	414 - 565
Βιομηχανική επικοινωνία	566 - 610
Συστήματα αναγνώρισης	612 - 632
Συστήματα επιτήρησης κατάστασης	634 - 651
Συστήματα οχημάτων	652 - 699
Εξαρτήματα σύνδεσης	700 - 790
Τροφοδοτικά	792 - 802
Η ifm παγκοσμίως: διευθύνσεις	804 - 807

Η εταιρεία δίπλα σας.

Η τελευταία λέξη της τεχνολογίας στην επικοινωνία.

Με τη σωστή διεύθυνση – www.ifm.com/gr – μόνο ένα κλικ σας χωρίζει από τον κόσμο της τεχνολογίας αυτοματισμού. Δείτε την δύναμη των προϊόντων μας μέσω διαδραστικών παρουσιάσεων. Δείτε τις τρισδιάστατες παρουσιάσεις των συσκευών μας. Κατεβάστε τα σχέδια CAD για άμεση ενσωμάτωση στις εφαρμογές σας. Ακόμα μια καινοτομία στο internet: Το e-shop – είναι διαθέσιμο σε πολλές χώρες. Παραγγείλετε άμεσα online – τώρα γρήγορα, βολικά και αξιόπιστα.

Θα ακολουθήσουν και άλλες χώρες.

Είμαστε εδώ για εσάς.

Η στενή επαφή με τους πελάτες μας είναι μέρος της επιτυχίας μας. Για το λόγο αυτό έχουμε αναπτύξει με συνέπεια το δίκτυο πωλήσεών μας. Σήμερα η ifm electronic εκπροσωπείται σε πάνω από 70 χώρες – δίπλα σας! Με συμβουλές εφαρμογών και τεχνική εξυπηρέτηση στην καρδιά της φιλοσοφίας μας. Για την εισαγωγή των νέων προϊόντων και τεχνολογιών, σας υποστηρίζουμε με εργαστήρια και σεμινάρια στα κέντρα εκπαίδευσής μας ή στις εγκαταστάσεις σας.

Ασφάλεια από την επιτυχία.

Από την ίδρυσή της από το 1969, η ifm electronic εμφανίζει συνεχή και σταθερή ανάπτυξη. Σήμερα, διαθέτει πάνω από 5000 υπαλλήλους παγκοσμίως πετυχαίνοντας κύκλο εργασιών 630 εκ. ευρώ για το 2013. Αυτή η επιτυχία σας εξασφαλίζει έναν αξιόπιστο συνεργάτη. Τεχνική εξυπηρέτηση και εγγύηση έως και 5 χρόνια είναι δύο παραδείγματα αυτής της αξιοπιστίας.

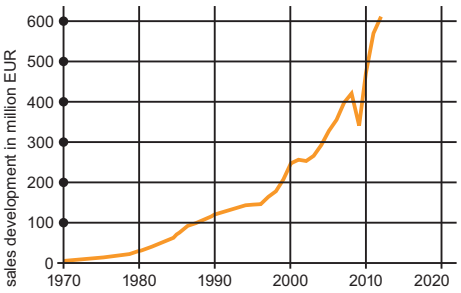

Κύκλοι εργασιών από το 1970.

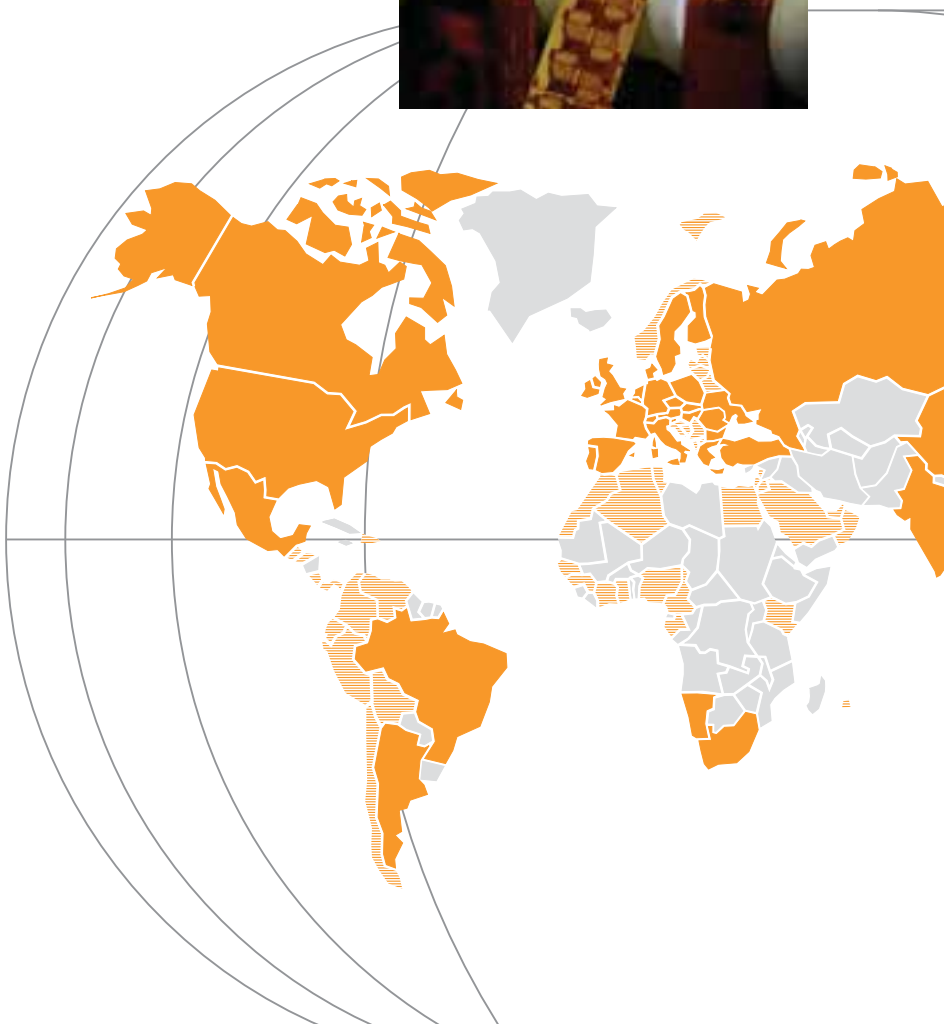

Όχι μόνο εξαρτήματα.

Η ifm διαθέτει μια μεγάλη ποικιλία αισθητήρων και συστημάτων για αυτοματισμούς. Η γκάμα μας με πάνω από 8000 είδη εγγυάται ευελιξία και συμβατότητα. Έτσι υπάρχει πάντα μια αξιόπιστη λύση για τα έργα αυτοματισμού σας – από τον μεμονωμένο αισθητήρα με πρακτικά παρελκόμενα μέχρι το πλήρες σύστημα.

Εγγυημένη διαθεσιμότητα.

Οι προθεσμίες σας έχουν σημασία για μας. Γι' αυτό συνεχώς βελτιώνουμε την παραγωγική μας διαδικασία, για να μπορούμε να παράγουμε γρήγορα και ευέλικτα μεγάλες ποσότητες με σταθερά υψηλή ποιότητα – και μειώνοντας συνεχώς τους χρόνους παράδοσης. Η παραγγελία σας διεκπεραιώνεται μέσω του κέντρου διανομής μας αξιόπιστα και στην ώρα της.

Η ποιότητα ως τμήμα της φιλοσοφίας μας.

Η καθιερωμένη ποιότητα των προϊόντων μας αποτελεί ενιαίο και αναπόσπαστο τμήμα της φιλοσοφίας της εταιρείας μας. Και το εγγυώμαστε! Με τη βοήθεια της τεχνολογίας παραγωγής μας – τεχνολογία εύκαμπτου φιλμ ifm – όπως και με τη βοήθεια διεξοδικών μέτρων εξασφάλισης ποιότητας – τελικές δοκιμές στο 100 % των προϊόντων – σας εφοδιάζουμε, εσάς τους χρήστες, με το μέγιστο βαθμό ασφαλείας. Λέγοντας ποιότητα εννοούμε πχ. οικολογική συνείδηση παραγωγής – Γερμανικής κατασκευής!

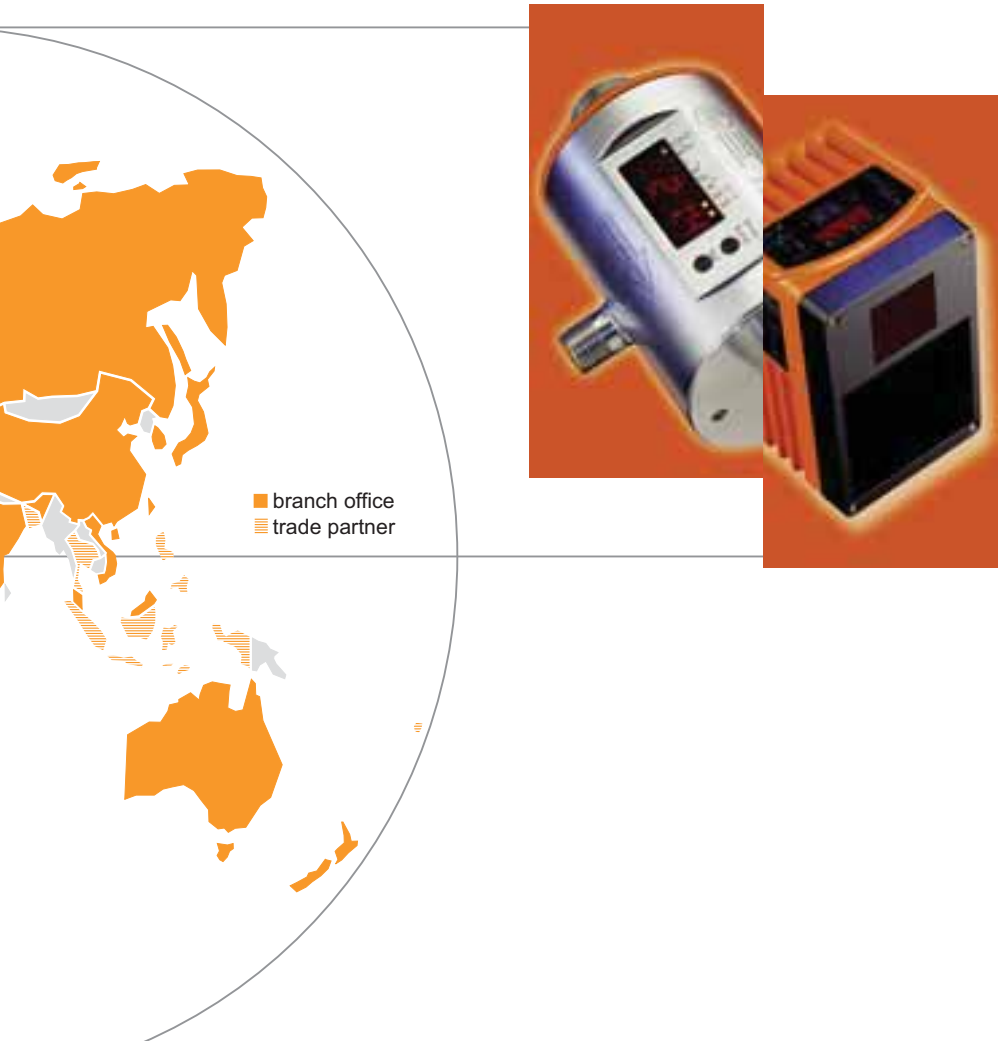

Η εξέλιξη των καινοτόμων προϊόντων μας αποτελεί μία από τις κύριες ειδικότητές μας. Από υψηλής ποιότητας καθιερωμένες λύσεις μέχρι προϊόντα ειδικά κομμένα και ραμμένα στις απαιτήσεις μεμονομένων βιομηχανιών – από μηχανές οχημάτων μέχρι και τη βιομηχανία τροφίμων.

www.ifm.com
Πληροφορίες 24 ώρες το 24ωρο σε όλη την υδρόγειο σε 23 γλώσσες στο internet.

• Πληροφορία
- νέα προϊόντα
- πρόσφατα νέα
- ημερομηνίες εκθέσεων
- σημεία διεθνούς παρουσίας
- καριέρα

• Τεκμηρίωση
- τεχνικά φυλλάδια
- εγχειρίδια λειτουργίας
- οδηγίες τοποθετησης
- πιστοποιητικά
- σχέδια CAD

• Επικοινωνία*
- αίτημα για έγγραφα
- υπηρεσία ανάκλησης
- ζωντανή συμβουλή
- ενημερωτικό δελτίο

• Επιλογή
- διαλογικές βοήθειες επιλογής προϊόντων
- εργαλεία διαμόρφωσης
- αναζήτηση τεχνικού φυλλαδίου

• Απεικόνιση σε κινούμενα σχέδια
- εικονικές απεικονίσεις προϊόντων
- ταινίες τύπου flash (αλληλουχίες βίντεο)

• Εφαρμογή
- εφαρμογές
- συστάσεις προϊόντων
- βοηθήματα υπολογισμού

• Συναλλαγή*
- e-shop επεξεργασία
- κατάλογοι ηλεκτρονικής προμήθειας

*Ορισμένες παρεχόμενες πληροφορίες είναι διαθέσιμες μόνο σε συγκεκριμένες χώρες

Μπορείτε να βρείτε διαδραστικό επιλογέα προϊόντων και περισσότερες πληροφορίες στη διεύθυνση: www.ifm.com/gr

Παραγγελία μέσω του e-shop** στο internet.

Ασφαλισμένη επικύρωση

Αυτόματη ένδειξη τιμής

Ελεγχος διαθεσιμότητας

Προσωπικές προτιμήσεις προϊόντων

Online αναζήτηση αποστολής

Ιστορικό παραγγελιών

Γρήγορη φόρμα εισόδου

Απλή διαδικασία παραγγελίας

Διαχείριση διευθύνσεων αποστολής

Επιβεβαιώσεις μέσω e-mail

** Ήδη διαθέσιμο σε αρκετές χώρες.

3A

Το 3A Sanitary Standards Inc. (3 A SSI) αποτελεί μια ανεξάρτητη, μη κερδοσκοπική εταιρεία, με σκοπό την προώθηση σχεδίων υγιεινού εξοπλισμού για τις βιομηχανίες τροφίμων, ποτών και φαρμάκων.

AS-i

AS-i (Ενεργοποιητή-Αισθητήρα Διεπαφή). Δικτυακό σύστημα καλωδίωσης για το πρώτο (δυαδικό) επίπεδο, στο πεδίο.

ATEX

Ατμόσφαιρα Εκρηκτική. Το ATEX συμπεριλαμβάνει τις οδηγίες της Ευρωπαϊκής Ένωσης στο πεδίο της προστασίας από έκρηξη. Από τη μια μεριά είναι η οδηγία ATEX προϊόντος 94/9/EG και από την άλλη μεριά η οδηγία ATEX λειτουργίας 1999/92/EG.

CCC

Το CCC (Κίνας Υποχρεωτικό Πιστοποιητικό) είναι υποχρεωτικό Κινέζικο πιστοποιητικό για ορισμένα προϊόντα που διατίθενται στην Κινεζική αγορά. Σε ποιά προϊόντα είναι απαραίτητο, καθορίζεται από ένα κατάλογο που εκδίδεται από τις Κινεζικές αρχές.

cCSAus

Δοκιμάζοντας ένα προϊόν κατά CSA, σύμφωνα με τα πρότυπα ασφαλείας που ισχύουν σε Καναδά και ΗΠΑ.

CE

CE (Συμμόρφωση Ευρωπαϊκή). Με την επικόλληση της σήμανσης CE σε ένα προϊόν, ο κατασκευαστής δηλώνει ότι αυτό ακολουθεί τις απαιτήσεις της ΕΕ σχετικά με ασφάλεια, υγεία και περιβάλλον.

cRUus

Δοκιμή εξαρτημάτων κατά UL, σύμφωνα με τα πρότυπα ασφαλείας που ισχύουν σε Καναδά και Αμερική. Τα εξαρτήματα μπορούν να χρησιμοποιηθούν, εάν “η κατάσταση αποδοχής” είναι σύμμορφη για το τελικό προϊόν.

CSA

CSA (Καναδικών Προτύπων Ενωση). Ενας Καναδικός μη κυβερνητικός οργανισμός, που θέτει πρότυπα και δοκιμάζει και πιστοποιεί προϊόντα ως προς την αξιοπιστία τους. Σήμερα δραστηριοποιείται σε όλο τον κόσμο.

cULus

Δοκιμάζοντας εξαρτήματα κατά UL, σύμφωνα με τα πρότυπα ασφαλείας που ισχύουν σε Καναδά και ΗΠΑ.

DIBt (WHG)

Deutsches Institut für Bautechnik (Ομοσπονδιακός Νόμος για το Νερό). Το WHG αποτελεί σημαντικό τμήμα της Γερμανικής νομοθεσίας σχετικά με το νερό. Περιέχει διατάξεις για την προστασία και χρήση των επιφανειακών και υπογείων υδάτων, καθώς και κανονισμούς σχετικά με την επέκταση των υδάτων, σχεδιασμό και προστασία από πλημμύρες.

DKD

Το Deutscher Kalibrierdienst (DKD) είναι μια ένωση των εργαστηρίων βαθμονόμησης βιομηχανικών επιχειρήσεων, ερευνητικών ινστιτούτων, τεχνικών υπηρεσιών, ιδρυμάτων επιθεώρησης και ελέγχου. Τα πιστοποιητικά διακρίβωσης DKD αποδεικνύουν την ιχνηλασιμότητα στα εθνικά πρότυπα, όπως απαιτείται από το πρότυπο ISO 9000 και το ISO / IEC 17025. Μπορούν επίσης να χρησιμεύσουν ως μια μετρολογική βάση για τον έλεγχο του εξοπλισμού μέτρησης και δοκιμής εντός του πλαισίου διαχείρισης ποιότητας.

e1

Εγκριση από τον Kraftfahrt-Bundesamt (Γερμανική Ομοσπονδιακή Αρχή Μηχανοκίνησης). Η εγκριση τύπου e1 από τη Γερμανική Ομοσπονδιακή Αρχή Μηχανοκίνησης, πιστοποιεί ότι οι μονάδες είναι σύμμορφες με τα πρότυπα των οχημάτων. Συσκευές με αυτή τη σήμανση επιτρέπεται να τοποθετούνται σε οχήματα, χωρίς περιορισμό λήξης λειτουργίας.

EG 1935/2004

Εχει ληφθεί υπόψη ο Κανονισμός EC 1935/2004, για τους αισθητήρες διεργασιών της ifm electronic που προορίζονται για χρήση σε επαφή με τρόφιμα. Μπορείτε να αποκτήσετε μια λίστα αυτών των προϊόντων και λεπτομερείς πληροφορίες, κατόπιν αιτήματος.

EHEDG

EHEDG (Ευρωπαϊκό Γκρούπ Υγιεινής Μηχανικής και Σχεδίασης). Ευρωπαϊκή αρχή εποπτείας για τρόφιμα και φάρμακα. Η αρχή αυτή επικυρώνει τις εγκρίσεις προϊόντων και υλικών που χρησιμοποιούνται στις βιομηχανίες τροφίμων και φαρμάκων.

FDA

FDA (Διαχείριση Τροφίμων και Φαρμάκων). ΗΠΑ-Αμερικάνικη αρχή εποπτείας για τρόφιμα και φάρμακα. Η αρχή αυτή επικυρώνει τις εγκρίσεις προϊόντων και υλικών που χρησιμοποιούνται στις βιομηχανίες τροφίμων και φαρμάκων.

FM

FMR (Εργοστασιακή Αμοιβαία Ερευνα). Αμερικανική ασφαλιστική εταιρεία που εξειδικεύεται σε υπηρεσίες πρόληψης απωλειών στον τομέα αγοράς ασφάλειας περιουσιών. Παρέχουν έρευνα και δοκιμή υλικού, καθώς και πιστοποιητικά στο πεδίο πυρκαγιών και προστασιας από εκρήξεις.

PROFIBUS

PFB (Δίκτυο Διεργασίας στο Πεδίο). Σύστημα δικτύωσης στο πεδίο για σημαντικές ποσότητες δεδομένων. Υπάρχει σε διάφορες εκδόσεις, όπως Profibus FMS, DP ή PA. Το Profibus-DP μπορεί να χρησιμοποιηθεί για μεγαλύτερες αποστάσεις πχ σε σχέση με το σύστημα δικτύωσης στο πεδίο AS-i.

TÜV

Technischer Überwachungs-Verein (Τεχνικής Επιθεώρησης Ενωση). Το Γερμανικό TÜV είναι ενας ιδιωτικός φορέας που πραγματοποιεί τεχνικές δοκιμές ασφαλείας, οι οποίες ορίζονται με σαφήνεια από κρατικούς νόμους ή οδηγίες.

UL

UL (Underwriters Εργαστήρια). Ενας οργανισμός με έδρα τις ΗΠΑ, για την δοκιμή και πιστοποίηση προϊόντων και το βαθμό ασφαλείας τους.

Κωδικός παραγγελίας	Εγκρίσεις	Σελίδα Καταλόγου
AC0017	CE	298, 558
AC0019	CE	298, 558
AC001S	CE, CUL	408, 604
AC0020	CE	298, 558
AC0021	CE	298, 558
AC0022	CE	298, 558
AC0023	CE	298, 558
AC002S	CE, CUL	408, 604
AC003S	CE, CUL	408, 604
AC004S	CE, CUL	408, 604
AC006S	CE	409, 605
AC007S	CE, CUL	409, 605
AC009S	CE, CRUUS	408, 604
AC010S	CE, CUL	409, 605
AC0115	CE	411, 570
AC0116	CE	411, 570
AC011S	CE, CUL	409, 605
AC012S	CE, CUL	409, 605
AC015S	CE, CRUUS	409, 605
AC016S	CE, CUL	409, 605
AC030S	CE, CUL	409, 605
AC031S	CE, CUL	408, 604
AC032S	CE, CUL	408, 604
AC0340		569
AC0350		607
AC0351		607
AC0352		607
AC041S	CE, CUL	408, 604
AC1145	CE	602
AC1146	CE	602
AC1147	CE, CUL	602
AC1154	CE	585
AC1220	CE, CRUUS, CUL	800
AC1221	CE, CRUUS, CUL	800
AC1250	CE, CRUUS	570
AC1253	CE, CRUUS, CUL	572, 801
AC1254	CE, CRUUS, CUL	572, 800
AC1256	CE, CRUUS, CUL	572, 800
AC1257	CE, CUL	572, 801
AC1258	CE, CRUUS, CUL	572, 800
AC1318	CE, CUL	568
AC1324	CE, CUL	568
AC1327	CE, CUL	568
AC1331	CE, CUL	569
AC1332	CE, CUL	569
AC1337	CE, CUL	568
AC1355	CE, CUL	568
AC1356	CE, CUL	568
AC1357	CE, CUL	569
AC1358	CE, CUL	569

Κωδικός παραγγελίας	Εγκρίσεις	Σελίδα Καταλόγου
AC1365	CE, CUL	568
AC1366	CE, CUL	568
AC1375	CE, CUL	569
AC1376	CE, CUL	569
AC1401	CE, CUL, PI	569
AC1402	CE, CUL, PI	569
AC1411	CE, CUL, PI	569
AC1412	CE, CUL, PI	569
AC1421	CE, CUL	570
AC1422	CE, CUL	570
AC2032	CE	581
AC2035	CE	581
AC2055	CE, CUL	593
AC2057	CE	594
AC2086	CE	577
AC2087	CE	577
AC2088	CE	577
AC2211	CE	572
AC2212	CE	573
AC2216	CE, CUL	575
AC2217	CE, CUL	575
AC2218	CE, CUL	575
AC2219	CE, CUL	575
AC2220	CE, CUL	575
AC2225	CE	602
AC2250	CE, CRUUS	574
AC2251	CE, CRUUS	575
AC2252	CE, CRUUS	574
AC2254	CE, CRUUS	574
AC2255	CE, CRUUS	575
AC2256	CE, CRUUS	574
AC2257	CE, CRUUS	575
AC2258	CE, CRUUS	575
AC2259	CE, CRUUS	575
AC2264	CE, CRUUS	575
AC2267	CE, CRUUS	575
AC2310	CE, CUL	601
AC2315	CE, CUL	295, 555
AC2316	CE, CUL	295, 555
AC2317	CE, CUL	295, 555
AC2402	CE, CUL	579
AC2403	CE, CUL	579
AC2410	CE, CUL	579
AC2411	CE, CUL	580
AC2412	CE, CUL	580
AC2413	CE, CUL	579
AC2417	CE, CUL	579
AC2451	CE, CUL	579
AC2452	CE, CUL	580
AC2457	CE, CUL	579

Μπορείτε να βρείτε διαδραστικό επιλογέα προϊόντων και περισσότερες πληροφορίες στη διεύθυνση: www.ifm.com/gr

Κωδικός παραγγελίας	Εγκρίσεις	Σελίδα Καταλόγου
AC2458	CE, CUL	580
AC2459	CE, CUL	580
AC2464	CE, CUL	579
AC2465	CE, CUL	580
AC2466	CE, CUL	580
AC246A	CE	593
AC2471	CE, CUL	580
AC2482	CE	580
AC2484	CE	580
AC2488	CE	580
AC2516	CE, CUL	578
AC2517	CE, CUL	578
AC2616	CE	581
AC2617	CE	582
AC2618	CE	582
AC2619	CE	582
AC2620	CE	582
AC2625	CE	581
AC2630	CE	581
AC2631	CE	581
AC2634	CE	581
AC2636	CE	581
AC2637	CE	581
AC2638	CE	581
AC2709	CE, CRUUS	575
AC2729	CE, CRUUS	575
AC2731	CE	575
AC2739	CE, CRUUS	575
AC2900	CE, CUL	582
AC2904	CE, CUL	582
AC2910	CE, CUL	582
AC2916	CE, CUL	582
AC3000		586
AC315A	CE	557, 600
AC316A	CE	556, 600
AC317A	CE	556, 600
AC326A	CE, (CCC)	297, 557
AC327A	CE	296
AC336A	CE	296
AC5000	CUL	582
AC5003	CUL	583
AC5005		584
AC5007		586
AC5010	CUL	583
AC5011	CUL	583
AC5014	CUL	583
AC5015		583
AC505A	CE	578
AC505S	CE, CUL	409, 605
AC506S	CE, CUL	409, 605

Κωδικός παραγγελίας	Εγκρίσεις	Σελίδα Καταλόγου
AC507A	CE	578
AC508A	CE	578
AC514A	CE	578
AC515A	CE	578
AC5200	CE, CUL	576
AC5203	CE, CUL	576
AC5204	CE, CUL	577
AC5205	CE, CUL	576
AC5208	CE, CUL	576
AC5209	CE, CUL	577
AC5210	CE, CUL	577
AC5211	CE, CUL	576
AC5212	CE, CUL	577
AC5213	CE, CUL	576
AC5214	CE, CUL	576
AC5215	CE, CUL	576
AC5222	CE, CUL	578
AC5223	CE, CUL	578
AC5224	CE, CUL	576
AC5225	CE, CUL	578
AC5227	CE, CUL	592
AC5228	CE, CUL	592
AC522A	CE	579
AC5230	CE, CUL	578
AC5235	CE, CUL	577
AC5236	CE, CUL	577
AC5243	CE, CUL	592
AC5245	CE, CUL	576
AC5246	CE, CUL	592
AC5249	CE, CUL	592
AC5251	CE, CUL	592
AC5253	CE, CUL	593
AC5270	CE, CUL	593
AC5271	CE, CUL	593
AC5274	CE, CUL	576
AC5275	CE, CUL	577
AC528A	CE	593
AC5292	CE, CUL	577
AC535A		579
AC542A	CE	593
AC546A	CE	593
AC551A	CE	593
AC570A	CE	593
AC901S	CE, CUL	409, 605
AC902S	CE, CUL	410, 606
AC903S	CE, CUL	410, 606
AC904S	CE, CUL	410, 606
ANT410	CE, CUL	621
ANT411	CE, CUL	621
ANT512	CE, CUL	617

(CCC) = CCC έγκριση δεν απαιτείται

Κωδικός παραγγελίας	Εγκρίσεις	Σελίδα Καταλόγου
ANT513	CE, CUL	621
ANT805		625
ANT810		625
ANT820		625
ANT830		625
ANT910		625
ANT930		625
CP9006		406, 657
CP9008		406, 657
CR0020	CE, E1	658
CR0032	CE, E1	660
CR0033	CE, E1	660
CR0133	CE, E1R	660
CR0200	CE, E1	659
CR0232	CE, E1	660
CR0233	CE, E1	660
CR0301	CE, E1	661
CR0302	CE, E1	661
CR0303	CE, E1	661
CR0401	CE, E1R	654
CR0403	CE, E1R	654
CR0421	CE, E1	655
CR0451	CE, E1R	655
CR0452	CE, E1R	655
CR0505	CE, E1	658
CR1050	CE	675
CR1051	CE, E1	675
CR1052	CE, E1	674
CR1053	CE, E1	675
CR1055	CE, E1	675
CR1056	CE, E1	675
CR1070	CE, E1	674
CR1071	CE, E1	674
CR1080	CE, E1	675
CR1081	CE, E1	675
CR1082	CE, E1	675
CR1083	CE	676
CR1084	CE, E1R	676
CR1085	CE, E1R	676
CR1087	CE, E1R	676
CR1500	CE	668
CR2011	CE	667
CR2012	CE, E1R	667
CR2013	CE	667
CR2014	CE, E1R	667
CR2016	CE, E1R	668
CR2031	CE, E1	666
CR2032	CE, E1	666
CR2033	CE, E1	666
CR2101	CE, E1	334, 689

Κωδικός παραγγελίας	Εγκρίσεις	Σελίδα Καταλόγου
CR2102	CE	334, 689
CR2500	CE, E1	659
CR2511	CE, E1	667
CR2512	CE, E1	667
CR2513	CE	667
CR2520	CE, E1R	667
CR2530	CE, E1R	659
CR3001	CE	686
CR3002	CE	686
CR3003	CE	686
CR3004	CE	686
CR3101	CE	683
CR3108	CE	682
CR3110	CE	682
CR3112	CE	682
CR7021	CE, E1	406, 659
CR7032	CE, E1R	660
CR7132	CE, E1R	660
CR7201	CE, E1	406, 659
CR7506	CE, E1	406, 659
DA0001	CE	341
DA0116	CE, CUL	341
DA0122	CE, CUL	341
DA101S	CE, CUL, TuevNord	341, 403
DA102S	CE, CUL, TuevNord	341
DD0001	CE	339
DD0022	CE	339
DD0116	CE, CUL	339
DD0122	CE, CUL	339
DD110S	CE, CUL	342
DD2503	CE	338
DD2505	CE	338
DD2603	CE	338
DD2605	CE	338
DI0001	CE	328
DI0002	CE	328
DI0004	CE	328
DI003A	CE	329
DI004A	CE	329
DI5001	CE	328
DI5003	CE	328
DI5004	CE	328
DI5005	CE	328
DI5007	CE	328
DI5009	CE	329
DI5011	CE	328
DI504A	CE	329
DI505A	CE	329
DI506A	CE	329
DI6001	CE, CUL	328

Μπορείτε να βρείτε διαδραστικό επιλογέα προϊόντων και περισσότερες πληροφορίες στη διεύθυνση: www.ifm.com/gr

Κωδικός παραγγελίας	Εγκρίσεις	Σελίδα Καταλόγου
DI602A	CE	329
DL2503	CE	342
DN0001	CE	794
DN0012	CE	794
DN0200	CE	795
DN1022	CE, CUL	795
DN1030	CE, CRUUS, CUL	795
DN1031	CE, CRUUS, CUL	795
DN2035	CE, CUL	796
DN2036	CE, CUL	796
DN4011	CE, CRUUS, CUL	795
DN4012	CE, CRUUS, CUL	795
DN4013	CE, CRUUS, CUL	795
DN4014	CE, CRUUS, CUL	795
DN4032	CE, CRUUS, CUL	795
DN4033	CE, CRUUS, CUL	796
DN4034	CE, CRUUS, CUL	796
DR2503	CE	340
DR2505	CE	340
DS2503	CE	339
DS2505	CE	340
DS2506	CE	340
DS2603	CE	339
DS2605	CE	340
DT0001	CE	794
DTA100	CE, CUL	597, 614
DTA101	CE, CUL	597, 614
DTA200	CE, CUL	597, 614
DTA201	CE, CUL	597, 614
DTA300	CE, CUL	597, 615
DTA301	CE, CUL	615
DTE100	CE, CUL, PI	617, 620
DTE102	CE, CUL	616, 620
DTE800	CE	624
DTE810	CE	624
DTE900	CUL	624
DTE910	CUL	624
DW2503	CE	341
DX2001	CE	342
DX2002	CE	342
DX2003	CE	342
DX2011	CE	343
DX2012	CE	343
E10013		710
E10014		115
E10015		116
E10016		115
E10017		115, 437
E10024		116
E10025		116

Κωδικός παραγγελίας	Εγκρίσεις	Σελίδα Καταλόγου
E10027		117
E10028		117
E10030		118
E10031		118
E10058		713
E10076		117, 156
E10077		117, 156
E10136		705
E10137		710
E10154		115
E10155		115
E10189		712
E10190		712
E10191		712
E10192		115
E10193		115, 437
E10200		712
E10204		115
E10221		115, 169
E10261		712
E10437		770
E10447		323, 711
E10448		323, 711
E10579		300, 560
E10584		300, 560
E10585		300, 560
E10597		301, 561
E10661		298, 559
E10730		118, 616
E10734		115, 169
E10735		116, 156
E10736		116, 156
E10737		117, 156
E10741		116
E10742		117
E10743		118
E10749		169
E10750		169
E10751		169
E10752		169
E10753		169
E10754		169
E10802		585
E10803		585
E10806		116
E10807		117
E10808		118
E10848		115
E10849		115
E10865		704

(CCC) = CCC έγκριση δεν απαιτείται

Κωδικός παραγγελίας	Εγκρίσεις	Σελίδα Καταλόγου
E10866		704
E10867		705
E10868		705
E10880		156
E10886		711
E10887		711
E10976		706
E10977		706
E11027		156
E11030		156
E11032		156
E11034		155
E11036		155
E11037		157
E11043		713
E11047		116, 169
E11048		117, 170
E11049		117, 224
E11078		156
E11114		116
E11115		117
E11226		709
E11227		710
E11231		358, 707
E11232		358, 707
E11243		301, 561
E11248		712
E11249	CRUUS	712
E11250		712
E11251		712
E11278		299, 559
E11310		300, 561
E11311		358, 707
E11416		747
E11417		747
E11418		747
E11419		747
E11420		748
E11421		748
E11422		748
E11423		748
E11424		748
E11425		748
E11426		748
E11427		748
E11428		749
E11429		749
E11430		749
E11431		748
E11432		748

Κωδικός παραγγελίας	Εγκρίσεις	Σελίδα Καταλόγου
E11433		748
E11434		748
E11435		748
E11436		749
E11437		749
E11438		749
E11439		749
E11440		749
E11504	CRUUS	670, 729
E11505	CRUUS	670, 729
E11506	CRUUS	670, 729
E11507	CRUUS	729
E11508	CRUUS	705
E11509	CRUUS	705
E11510		705
E11511	CRUUS	670, 684
E11512	CRUUS	706
E11521		115
E11530		114
E11531		114
E11533		116
E11534		116
E11550		728
E11551		728
E11552		703
E11553		704
E11569		368
E11589		669
E11590		669
E11591		670
E11592		670
E11593		670
E11594		670
E11596		669
E11597		669
E11598		669
E11599		669
E11645		710
E11697		710
E11736		710
E11737		711
E11738		711
E11739		710
E11740		710
E11741		710
E11742		711
E11743		711
E11744		711
E11745		711
E11746		711

Μπορείτε να βρείτε διαδραστικό επιλογέα προϊόντων και περισσότερες πληροφορίες στη διεύθυνση: www.ifm.com/gr

Κωδικός παραγγελίας	Εγκρίσεις	Σελίδα Καταλόγου
E11747		711
E11775		776
E11796		185
E11797		184
E11798		186
E11799		185
E11801		185
E11803		169
E11807		358, 707
E11816		183
E11817		183
E11818		183
E11819		183
E11820		183
E11821		183
E11822		183
E11823		183
E11846		184
E11847		585
E11857		730
E11858		730
E11859		730
E11860		730
E11861		717
E11862		717
E11863		717
E11864		718
E11865		718
E11872		186
E11877		184
E11890		186
E11891		186
E11892		186
E11894		186
E11895		186
E11898		357, 626
E11900		301, 561
E11912		185
E11913		185
E11914		186
E11928		186
E11929		403
E11930		403
E11950		358, 707
E11957		185
E11958		184
E11959		184
E11960		184
E11961		184
E11975		183
E11976		183
E11977		183
E11978		183
E11979		183
E11980		183
E11981		184
E11982		184
E11984		301, 561
E11986		323
E11987		323
E11988		185
E11989		301, 561
E11994	CE	116
E11995	CE	117
E11996	CE	117
E12004		186
E12009		301, 561
E12010		301, 561
E12015		184
E12017		184
E12042		301, 561
E12043		301, 561
E12074		323
E12090		357, 631
E12123		301, 561
E12153		156
E12163		156
E12164		186
E12166		707
E12167		707
E12168		707
E12169		707
E12170		301, 561
E12204		357, 626
E12205		357, 631
E12208		300, 560
E12209		300, 560
E12212		300, 560
E12231		185
E12232		185
E12233		185
E12234		185
E12274		260
E12315		617, 621
E12317		617, 621
E12319		617, 621
E12321		617, 621
E17105		299, 559
E17118		299, 559
E17148		299, 559

(CCC) = CCC έγκριση δεν απαιτείται

Κωδικός παραγγελίας	Εγκρίσεις	Σελίδα Καταλόγου
E17205		299, 559
E17294		299, 559
E17295		300, 560
E17296		300, 560
E17320		299, 559
E17321		299, 559
E17322		299, 559
E17323		299, 559
E17324		299, 559
E17325		299, 559
E17326		299, 559
E17327		299, 560
E17328		300, 560
E17329		300, 560
E17330		300, 560
E17331		300, 560
E19503		117
E1D100		257, 259
E20003		222
E20004		222
E20005		222
E20051		272
E20052		272
E20053		273
E20054		272
E20055		273
E20056		273
E20057		273
E20058		273
E20059		271
E20060		271
E20061		272
E20062		271
E20078		273
E20102		274
E20103		274
E20104		274
E20105		274
E20106		274
E20107		274
E20127		272
E20128		272
E20129		272
E20130		272
E20211		274
E20215		273
E20228		271
E20230		272
E20249		272
E20353		274

Κωδικός παραγγελίας	Εγκρίσεις	Σελίδα Καταλόγου
E20428		712
E20430		713
E20452		222
E20453		222
E20454		222
E20489		273
E20492		272
E20493		272
E20494		273
E20495		273
E20505		272
E20506		272
E20507		273
E20590		223
E20593		274
E20600		274
E20603		267
E20606		267
E20609		267
E20612		267
E20615		267
E20633		268
E20639		268
E20645		268
E20648		268
E20651		268
E20654		268
E20679		273
E20680		273
E20689		267
E20711		268
E20712		268
E20714		267
E20715		269
E20716		230
E20717		230
E20718		118, 170
E20719		118, 157
E20720		224, 256
E20721		224, 256
E20722		256, 287
E20724		223
E20737		256
E20738		707
E20744		222, 287
E20748		268
E20749		269
E20750		267
E20751		267
E20752		267

Μπορείτε να βρείτε διαδραστικό επιλογέα προϊόντων και περισσότερες πληροφορίες στη διεύθυνση: www.ifm.com/gr

Κωδικός παραγγελίας	Εγκρίσεις	Σελίδα Καταλόγου
E20753		267
E20754		273
E20755		274
E20756		268
E20757		267
E20758		268
E20762		274
E20765		269
E20767		269
E20772		269
E20773		270
E20774		270
E20775		270
E20788		228
E20789		228
E20792		228
E20793		229
E20796		230
E20811		118, 157
E20813		118
E20814		118
E20838		707
E20843		230
E20844		230
E20856		119
E20857		119
E20860		119
E20861		119
E20864		119
E20865		119
E20866		119, 170
E20867		119, 157
E20869		119, 157
E20870		119, 170
E20873		119, 157
E20874		119, 157
E20875		119, 157
E20877		229
E20901		616
E20903		223
E20907		223
E20911		223
E20914		223
E20915		223
E20938		225, 230
E20939		351, 355
E20940		230, 257
E20941		351, 631
E20946		351, 630
E20948		351, 630

Κωδικός παραγγελίας	Εγκρίσεις	Σελίδα Καταλόγου
E20950		231
E20951		225, 231
E20952		351
E20953		222
E20954		222
E20956		222
E20964		226
E20965		226
E20966		226
E20968		226
E20969		226
E20970		227
E20973		226
E20974		226
E20984		226
E20988		256
E20989		256
E20990		255
E20991		256
E20992		255
E20993		255
E20994		256
E21007		223
E21012		229
E21015		223
E21056		225
E21057		225
E21076		351, 631
E21079		257, 259
E21081		230, 257
E21083		228
E21084		228
E21085		227, 287
E21086		227, 288
E21087		227, 287
E21088		227, 229
E21095		226
E21101		268
E21102		268
E21103		267
E21104		268
E21105		269
E21106		269
E21107		269
E21109		351, 630
E21110		230, 350
E21111		351
E21112		351, 630
E21113		351, 630
E21114		227

(CCC) = CCC έγκριση δεν απαιτείται

Κωδικός παραγγελίας	Εγκρίσεις	Σελίδα Καταλόγου
E21115		222
E21116		229
E21117		229
E21118		229
E21119		230
E21120		229, 257
E21122		227, 229
E21125		231
E21126		231
E21133		257, 259
E21135		357
E21136		357
E21137		357, 680
E21138		357, 680
E21139		357, 681
E21140		358
E21142		228
E21144		223
E21145		224
E21159		257, 259
E21165		352, 631
E21166		352, 631
E21168		352, 631
E21169		631
E21171		257, 259
E21172		352
E21200		223
E21201		223
E21202		224
E21203		224
E21204		230, 258
E21205		231
E21206		224, 256
E21207		224, 256
E21208		231, 258
E21209		231, 258
E21210		228, 288
E21211		228, 288
E21212		228, 288
E21213		231, 288
E21214		231, 288
E21215	CUL	229
E21216		229
E21217		229
E21218		229
E21219		256
E21220		256
E21221		227
E21222		226
E21223		228, 287

Κωδικός παραγγελίας	Εγκρίσεις	Σελίδα Καταλόγου
E21224		257
E21228		355, 357
E21229		355, 357
E21232		355, 357
E21236		257
E21237	CE	225
E21238	CE	226
E21239	CE	226
E21240	CE	226
E21248		259
E21267		222
E21268		222
E21269		222
E21270		223
E21271		227
E21272		227
E21273		227
E2D106		352
E2D107		350
E2D108		350
E2D109		350
E2D110		350, 630
E2D112		350, 630
E2D200		350
E2D201		362
E2D202		362
E2D400		350, 354
E2D401		350, 355
E2D402		350, 355
E2I200		629
E2I210		629
E2I211		629
E2I212		629
E2I213		629
E2V100		350
E30000		439, 462
E30003		439, 462
E30006		438, 461
E30007		440, 462
E30009		443, 466
E30010		440, 462
E30013	EHEDG, FDA	443, 466
E30016		535
E30017		535
E30018		535
E30024	CRN	536
E30025		535
E30047		536
E30049		536
E30050		440, 462

Μπορείτε να βρείτε διαδραστικό επιλογέα προϊόντων και περισσότερες πληροφορίες στη διεύθυνση: www.ifm.com/gr

Κωδικός παραγγελίας	Εγκρίσεις	Σελίδα Καταλόγου
E30052	FDA	443, 465
E30055	EHEDG, FDA	510, 538
E30056	EHEDG, FDA	510, 539
E30057		440, 463
E30058	CRN	440, 462
E30059		440, 463
E30063		440, 463
E30064		443, 465
E30065		440, 463
E30070		443, 466
E30071		443, 466
E30072	FDA	443, 466
E30073		535
E30076		439, 462
E30077		439, 462
E30078		438, 461
E30079		438, 461
E30080	CE	637
E30091		535
E30094		438, 537
E30101		438, 461
E30104		438, 461
E30108		535
E30110		438, 461
E30112		358, 638
E30115		639
E30116		440, 463
E30122	EHEDG, FDA	442, 465
E30123	FDA	440, 463
E30124	FDA	440, 463
E30128	EHEDG, FDA	442, 465
E30130	EHEDG, FDA, CRN	442, 465
E30132		639
E30135		440
E30136		637
E30137		637
E30390	CE	438, 462
E30393	EHEDG, FDA	534
E30396	CE	155, 225
E30398	CE, CUL	155, 225
E30399		439, 514
E30400		439, 514
E30401		439, 514
E30402		439, 514
E30403	EHEDG, FDA	534
E30405	CE	438, 461
E30407	EHEDG, FDA	535
E33001	FDA	442, 465
E33002	FDA	442, 465
E33012	FDA	442, 465

Κωδικός παραγγελίας	Εγκρίσεις	Σελίδα Καταλόγου
E33013	FDA	442, 465
E33022	EHEDG, FDA	443, 465
E33031	FDA	443, 465
E33131	EHEDG, FDA	443, 465
E33201	EHEDG, FDA, CRN	440, 463
E33202	EHEDG, FDA, CRN	441, 463
E33208	EHEDG, FDA, CRN	441, 463
E33209	EHEDG, FDA, CRN	441, 463
E33211	EHEDG, FDA	441, 464
E33212	EHEDG, FDA	441, 464
E33213	EHEDG, FDA	441, 464
E33221	EHEDG, FDA	441, 464
E33222	EHEDG, FDA	441, 464
E33228	EHEDG, FDA	441, 464
E33229	EHEDG, FDA	442, 464
E33242	FDA	442, 465
E33340	FDA	442, 465
E33401	EHEDG, FDA	510, 538
E33402	EHEDG, FDA	510, 538
E33430	EHEDG, FDA	511, 538
E33431		536
E33601	EHEDG, FDA	443, 466
E33612	EHEDG, FDA	443, 466
E33701	EHEDG, FDA	441, 463
E33702	EHEDG, FDA	441, 463
E33711	EHEDG, FDA	441, 464
E33712	EHEDG, FDA	441, 464
E33713	EHEDG, FDA	441, 464
E33721	EHEDG, FDA	442, 464
E33722	EHEDG, FDA	442, 464
E33731	EHEDG, FDA	442, 464
E33732	EHEDG, FDA	442, 464
E35010		534
E35020		534
E35030		534
E35050		534
E35060		532
E35061		532
E35062		533
E35063		533
E35064		533
E35065		533
E35066		533
E35067		533
E35110		534
E35220		534
E37010		535
E37020		535
E37030		535
E37340		439, 461

(CCC) = CCC έγκριση δεν απαιτείται

Κωδικός παραγγελίας	Εγκρίσεις	Σελίδα Καταλόγου
E37350		439, 462
E37360		439, 462
E3D103		355, 356
E3D200		354
E3D201		356
E40048		489
E40078		486
E40079		486
E40083		486
E40096		487, 536
E40097		487, 536
E40098		487, 536
E40099	CRN	487, 536
E40100		486, 536
E40101		486, 536
E40104		486, 536
E40106		487
E40107	CRN	536
E40114		486, 536
E40115		486
E40124		487, 535
E40128		536
E40129		487
E40136		486
E40138		487
E40148		535
E40151		489, 646
E40153		489, 646
E40161		486
E40162		486
E40171		487, 549
E40178		489, 645
E40179		489, 645
E40180		489, 645
E40189		489, 645
E40195		487
E40196		490, 647
E40197		490, 647
E40198		490, 647
E40199		489, 645
E40203		487
E40205		489, 646
E40213		490, 646
E40214		490, 646
E40215		490, 646
E40216		490, 646
E40217		490, 646
E40227		490, 646
E40228		490, 646
E40229		490, 646

Κωδικός παραγγελίας	Εγκρίσεις	Σελίδα Καταλόγου
E40230		490, 646
E40231		490, 646
E43000		509
E43001		508
E43002		509
E43003		508
E43004		509
E43006		508
E43007		508
E43008		509
E43009		509
E43012		509
E43013		509
E43014		509
E43016		509
E43019		509
E43100		509
E43101		509
E43102		509
E43103		509
E43201		512
E43202		512
E43203		512
E43204		512
E43205		513
E43206		512
E43207		513
E43208		513
E43209		513
E43210		513
E43211		513
E43212		513
E43213		513
E43214		513
E43215		513
E43216		513
E43217		514
E43218		514
E43219		514
E43220		514
E43221		514
E43223		514
E43224		514
E43225		512
E43226		512
E43227		513
E43228		513
E43229		513
E43230		513
E43300	EHEDG, FDA	510, 538

Μπορείτε να βρείτε διαδραστικό επιλογέα προϊόντων και περισσότερες πληροφορίες στη διεύθυνση: www.ifm.com/gr

Κωδικός παραγγελίας	Εγκρίσεις	Σελίδα Καταλόγου
E43301	EHEDG, FDA	511, 538
E43302	EHEDG, FDA	511
E43303	EHEDG, FDA	511
E43304	EHEDG, FDA	511, 538
E43305	EHEDG, FDA	511, 538
E43306	EHEDG, FDA	511, 538
E43307	EHEDG, FDA	511, 538
E43308	EHEDG	511, 538
E43309	EHEDG, FDA	511, 539
E43310	EHEDG, FDA	511, 539
E43311	EHEDG, FDA	512, 539
E43312	EHEDG, FDA	512, 539
E43313		511
E43314		511, 539
E43315	EHEDG, FDA	512, 539
E43400		512, 650
E43900		155
E43902		156
E43904		155
E43910		509
E60006		322
E60022		321
E60027		321
E60028		321
E60033		320
E60034		320
E60035		320
E60036		320
E60041		321
E60062		321
E60063		321
E60064		321
E60065		321
E60066		321
E60067		321
E60076		322
E60095		322
E60098		322
E60110		322
E60111		322
E60112		322
E60117		322
E60118		322
E60119		321
E60120		321
E60121		322
E60122		323
E60123		324
E60124		323
E60128		324

Κωδικός παραγγελίας	Εγκρίσεις	Σελίδα Καταλόγου
E60136		323
E60137		322
E60138		322
E60141		323
E60144		323
E60146		324
E60147		323
E60157		323
E60174		323
E60175		323
E60302		321
E7000A		586
E7001S		410, 606
E7002S		410, 606
E7003S		410, 606
E7004S		410, 606
E7005S		410, 606
E70062		586
E70067		587
E7006S	CE	411, 607
E7007S	CE	409, 605
E70096		584
E70113		587
E70142		713
E70188		583
E70200		583
E70211		585
E70213		585
E70230		583
E70231		583
E70232		583
E70233		583
E70236		583
E70271		584
E70297		585
E70299		586
E70320		585
E70354	CUL	582, 584
E70377	CUL	582, 584
E70381		584
E70390		587
E70399		586
E7040S		410, 606
E70413		587
E70423		585
E70424		668
E70454	CUL	582, 584
E70481		584
E70483		584
E70498		584

(CCC) = CCC έγκριση δεν απαιτείται

Κωδικός παραγγελίας	Εγκρίσεις	Σελίδα Καταλόγου
E70499		584
E7050S		410, 606
E7051S		410, 606
E7052S		410, 606
E7053S	CE, CUL	410, 606
E73004		585, 668
E73005		585
E7354A	CE	584
E7377A	CE	584
E74000		586
E74010		586
E74100		586
E74110		586
E74200	CRUUS, CSA	586
E74210	CRUUS, CSA	586
E74300	CSA, CRUUS	586
E74310	CSA, CRUUS	586
E75222		585
E75227		594
E75228		594
E75231		594
E75232		594
E7901S		607
E7902S		607
E7903S		607
E7904S		607
E7905S		607
E7906S		607
E79995		584
E79998		585
E80100	CE	343
E80102	CE	343
E80110	CE	343
E80301		615
E80302		615
E80304		616
E80310		230, 257
E80311		615
E80312		615
E80317		615
E80318		615
E80319		615
E80320		615
E80321	CE	616
E80322		615
E80323	CE	616
E80324	CE	616
E80330		626
E80331		626
E80332		626

Κωδικός παραγγελίας	Εγκρίσεις	Σελίδα Καταλόγου
E80333		626
E80340		626
E80350		625
E80351		625
E80353		625
E80354		625
E80360		617
E80361		617
E80370		621
E80371		621
E80372		155
E80373		155
E80374		155
E80375		155
E80376		155
E89005	CE	342
E89010		330, 344
E89013		330, 344
E89150	CE	343
EBC001	CUL	773
EBC002	CUL	773
EBC003	CUL	775
EBC004	CUL	775
EBC005	CUL	773
EBC006	CUL	773
EBC007	CUL	775
EBC008	CUL	775
EBC009	CUL	774
EBC010	CUL	774
EBC011	CUL	775
EBC012	CUL	775
EBC013	CUL	772
EBC014	CUL	774
EBC015	CUL	772
EBC016	CUL	774
EBC017	CUL	772
EBC018	CUL	774
EBC019	CUL	773
EBC020	CUL	774
EBC021	CUL	773
EBC022	CUL	774
EBC023	CUL	773
EBC024	CUL	775
EBC025	CUL	772
EBC026	CUL	774
EBC027	CUL	772
EBC028	CUL	774
EBC029	CUL	772
EBC030	CUL	774
EBC031	CUL	773

Μπορείτε να βρείτε διαδραστικό επιλογέα προϊόντων και περισσότερες πληροφορίες στη διεύθυνση: www.ifm.com/gr

Κωδικός παραγγελίας	Εγκρίσεις	Σελίδα Καταλόγου
EBC032	CUL	774
EBC033	CUL	773
EBC034	CUL	775
EBC035	CUL	773
EBC036	CUL	775
EBC048		770
EBC049		770
EBC050		770
EBC051		770
EBC052		771
EBC053		771
EBC054		771
EBC055		771
EBC056		771
EBC057		771
EBC058		771
EBC059		771
EBC060		771
EBC061		771
EBC062		771
EBC063		772
EBC064		772
EBC065		772
EBC066		772
EBC067		772
EC0400	CE, E1	654
EC0401		655
EC0402		655
EC0403		655
EC0404		655
EC0405		656
EC0406		656
EC0451		656
EC0452		656
EC0453		656
EC0454		656
EC0455		656
EC0456		656
EC0457		656
EC0458		656
EC1021		683
EC1410		676
EC1411		676
EC1412		676
EC1413		676
EC1450		677
EC1451		677
EC1452		676
EC1453		676
EC1520		662, 669

Κωδικός παραγγελίας	Εγκρίσεις	Σελίδα Καταλόγου
EC1521		662, 669
EC1522		662, 669
EC1523		662, 669
EC1524		662, 669
EC1533		662, 669
EC2013		407, 661
EC2015	CE	663, 670
EC2016	CE	663, 670
EC2019	CE	334, 689
EC2025		686
EC2032		663
EC2034		684
EC2045	CE	334, 689
EC2046		407, 662
EC2049		686
EC2050		684
EC2053		662, 669
EC2056		670
EC2058		684
EC2059		677
EC2060	CE	334, 689
EC2061	CE	334, 690
EC2062		670, 684
EC2063		663, 677
EC2074		661
EC2075		662
EC2076		662
EC2077		677
EC2080		358, 638
EC2081		677
EC2082	CE	334, 689
EC2083		676
EC2084		407, 661
EC2086		407, 661
EC2088		670
EC2089		662, 669
EC2090		662, 669
EC2091		662
EC2092		683
EC2093		683
EC2095	CE, E1	680
EC2096		662
EC2097		407, 661
EC2098		668
EC2099		677
EC2100	CE	683
EC2110		677
EC2112	CE	656, 683
EC2113		656, 683
EC2114		656

(CCC) = CCC έγκριση δεν απαιτείται

Κωδικός παραγγελίας	Εγκρίσεις	Σελίδα Καταλόγου
EC2115		677
EC2116		683
ENC01A	IEC	718
ENC02A	IEC	718
ENC03A	IEC	718
ENC04A	IEC	718
ENC05A	IEC	718
ENC06A	IEC	718
ENC07A	IEC	719
ENC08A	IEC	719
ENC09A	IEC	719
ENC10A	IEC	719
ENC11A	IEC	719
ENC12A	IEC	719
ENC13A	IEC	719
ENC14A	IEC	719
EVC001	CUL	696, 705
EVC002	CUL	696, 705
EVC003	CUL	696, 705
EVC004	CUL	695, 705
EVC005	CUL	696, 705
EVC006	CUL	696, 705
EVC007	CUL	706
EVC008	CUL	706
EVC009	CUL	706
EVC010	CUL	696, 744
EVC011	CUL	744
EVC012	CUL	696, 744
EVC013	CUL	744
EVC014	CUL	744
EVC015	CUL	744
EVC016	CUL	744
EVC017	CUL	744
EVC018	CUL	744
EVC019	CUL	744
EVC020	CUL	745
EVC021	CUL	745
EVC022	CUL	745
EVC023	CUL	745
EVC024	CUL	745
EVC025	CUL	745
EVC026	CUL	745
EVC027	CUL	745
EVC028	CUL	745
EVC029	CUL	745
EVC030	CUL	745
EVC031	CUL	745
EVC032	CUL	745
EVC033	CUL	745
EVC034	CUL	746

Κωδικός παραγγελίας	Εγκρίσεις	Σελίδα Καταλόγου
EVC035	CUL	746
EVC036	CUL	746
EVC037	CUL	746
EVC038	CUL	746
EVC039	CUL	746
EVC040	CUL	743
EVC041	CUL	743
EVC042	CUL	743
EVC043	CUL	743
EVC044	CUL	743
EVC045	CUL	743
EVC046	CUL	743
EVC047	CUL	743
EVC048	CUL	743
EVC049	CUL	743
EVC04A	IEC	718
EVC050	CUL	743
EVC051	CUL	744
EVC052	CUL	744
EVC053	CUL	744
EVC054	CUL	744
EVC055	CUL	746
EVC056	CUL	746
EVC057	CUL	747
EVC058	CUL	747
EVC059	CUL	747
EVC05A	IEC	719
EVC060	CUL	746
EVC061	CUL	746
EVC062	CUL	746
EVC063	CUL	746
EVC064	CUL	746
EVC065	CUL	747
EVC066	CUL	747
EVC067	CUL	747
EVC068	CUL	747
EVC069	CUL	747
EVC06A	IEC	719
EVC070	CUL	706
EVC071	CUL	706
EVC072	CUL	706
EVC073	CUL	706
EVC074	CUL	706
EVC075	CUL	706
EVC076	CUL	729
EVC077	CUL	729
EVC078	CUL	729
EVC079	CUL	728
EVC07A	IEC	762
EVC080	CUL	728

Μπορείτε να βρείτε διαδραστικό επιλογέα προϊόντων και περισσότερες πληροφορίες στη διεύθυνση: www.ifm.com/gr

Κωδικός παραγγελίας	Εγκρίσεις	Σελίδα Καταλόγου
EVC081	CUL	729
EVC094	CUL	729
EVC095	CUL	729
EVC09A	IEC	762
EVC10A	IEC	762
EVC11A	IEC	762
EVC12A	IEC	762
EVC13A	IEC	762
EVC141	CUL	702
EVC142	CUL	703
EVC143	CUL	703
EVC144	CUL	703
EVC145	CUL	703
EVC146	CUL	703
EVC147	CUL	703
EVC148	CUL	703
EVC149	CUL	703
EVC14A	CUL	719
EVC150	CUL	703
EVC151	CUL	703
EVC152	CUL	703
EVC153	CUL	703
EVC154	CUL	704
EVC155	CUL	704
EVC161	CUL	704
EVC162	CUL	704
EVC163	CUL	704
EVC164	CUL	704
EVC165	CUL	704
EVC166	CUL	704
EVC210	CUL	739
EVC211	CUL	739
EVC212	CUL	739
EVC213	CUL	739
EVC214	CUL	739
EVC215	CUL	738
EVC216	CUL	738
EVC217	CUL	738
EVC218	CUL	738
EVC219	CUL	738
EVC220	CUL	739
EVC221	CUL	739
EVC222	CUL	739
EVC223	CUL	739
EVC224	CUL	739
EVC225	CUL	738
EVC226	CUL	738
EVC227	CUL	738
EVC228	CUL	739
EVC229	CUL	739

Κωδικός παραγγελίας	Εγκρίσεις	Σελίδα Καταλόγου
EVC230	CUL	738
EVC231	CUL	738
EVC232	CUL	738
EVC233	CUL	738
EVC234	CUL	738
EVC235	CUL	739
EVC236	CUL	740
EVC237	CUL	740
EVC238	CUL	740
EVC239	CUL	740
EVC240	CUL	740
EVC241	CUL	740
EVC242	CUL	740
EVC243	CUL	740
EVC244	CUL	740
EVC245	CUL	740
EVC246	CUL	740
EVC247	CUL	740
EVC248	CUL	741
EVC249	CUL	741
EVC250	CUL	741
EVC251	CUL	741
EVC252	CUL	741
EVC253	CUL	741
EVC254	CUL	741
EVC255	CUL	741
EVC256	CUL	741
EVC257	CUL	741
EVC258	CUL	741
EVC259	CUL	741
EVC260	CUL	736
EVC261	CUL	736
EVC262	CUL	736
EVC263	CUL	736
EVC264	CUL	736
EVC265	CUL	735
EVC266	CUL	735
EVC267	CUL	735
EVC268	CUL	735
EVC269	CUL	735
EVC270	CUL	736
EVC271	CUL	737
EVC272	CUL	737
EVC273	CUL	737
EVC274	CUL	737
EVC275	CUL	734
EVC276	CUL	734
EVC277	CUL	734
EVC278	CUL	734
EVC279	CUL	735

(CCC) = CCC έγκριση δεν απαιτείται

Κωδικός παραγγελίας	Εγκρίσεις	Σελίδα Καταλόγου
EVC280	CUL	735
EVC281	CUL	735
EVC282	CUL	735
EVC283	CUL	735
EVC284	CUL	735
EVC285	CUL	741
EVC286	CUL	742
EVC287	CUL	742
EVC288	CUL	742
EVC289	CUL	742
EVC290	CUL	742
EVC291	CUL	742
EVC292	CUL	742
EVC293	CUL	742
EVC294	CUL	743
EVC295	CUL	742
EVC296	CUL	742
EVC297	CUL	742
EVC298	CUL	742
EVC299	CUL	742
EVC300	CUL	737
EVC301	CUL	737
EVC302	CUL	737
EVC303	CUL	737
EVC304	CUL	737
EVC305	CUL	735
EVC306	CUL	735
EVC307	CUL	736
EVC308	CUL	736
EVC309	CUL	736
EVC310	CUL	737
EVC311	CUL	737
EVC312	CUL	737
EVC313	CUL	737
EVC314	CUL	737
EVC315	CUL	736
EVC316	CUL	736
EVC317	CUL	736
EVC318	CUL	736
EVC319	CUL	736
EVC431		788
EVC432		788
EVC433		788
EVC434		788
EVC435		788
EVC436		788
EVC437		789
EVC438		789
EVC439		789
EVC492		656

Κωδικός παραγγελίας	Εγκρίσεις	Σελίδα Καταλόγου
EVC526		708
EVC527		708
EVC528		708
EVC529		708
EVC530		708
EVC531		708
EVC532		708
EVC533		708
EVC534		708
EVC535		708
EVC536		708
EVC537		708
EVC538		708
EVC539		709
EVC540		709
EVC541		709
EVC542		709
EVC543		709
EVC544		709
EVC545		709
EVC546		709
EVC547		709
EVC548		709
EVC549		709
EVM001	CUL	720
EVM002	CUL	720
EVM003	CUL	720
EVM004	CUL	719
EVM005	CUL	720
EVM006	CUL	720
EVM007	CUL	720
EVM008	CUL	720
EVM009	CUL	720
EVM010	CUL	720
EVM012	CUL	720
EVM014	CUL	720
EVM036	CUL	721
EVM037	CUL	721
EVM038	CUL	721
EVM039	CUL	720
EVM040	CUL	720
EVM041	CUL	721
EVT001	CUL	716
EVT002	CUL	716
EVT003	CUL	717
EVT004	CUL	716
EVT005	CUL	716
EVT006	CUL	716
EVT007	CUL	717
EVT008	CUL	717

Μπορείτε να βρείτε διαδραστικό επιλογέα προϊόντων και περισσότερες πληροφορίες στη διεύθυνση: www.ifm.com/gr

Κωδικός παραγγελίας	Εγκρίσεις	Σελίδα Καταλόγου
EVT009	CUL	717
EVT010	CUL	717
EVT011	CUL	718
EVT012	CUL	718
EVT013	CUL	717
EVT014	CUL	717
EVT015	CUL	717
EVT022	CUL	758
EVT023	CUL	758
EVT024	CUL	758
EVT025	CUL	758
EVT026	CUL	758
EVT027	CUL	758
EVT028	CUL	758
EVT029	CUL	758
EVT030	CUL	758
EVT031	CUL	758
EVT032	CUL	758
EVT033	CUL	758
EVT034	CUL	759
EVT035	CUL	759
EVT036	CUL	759
EVT037	CUL	759
EVT038	CUL	759
EVT039	CUL	759
EVT040	CUL	760
EVT041	CUL	760
EVT042	CUL	760
EVT043	CUL	760
EVT044	CUL	760
EVT045	CUL	760
EVT046	CUL	760
EVT047	CUL	760
EVT048	CUL	760
EVT049	CUL	760
EVT050	CUL	760
EVT051	CUL	760
EVT052	CUL	761
EVT053	CUL	761
EVT054	CUL	761
EVT055	CUL	761
EVT056	CUL	761
EVT057	CUL	761
EVT058	CUL	761
EVT059	CUL	761
EVT060	CUL	761
EVT061	CUL	761
EVT062	CUL	761
EVT063	CUL	761
EVT064	CUL	716
EVT067	CUL	716
EVT069	CUL	717
EVT071	CUL	730
EVT072	CUL	730
EVT073	CUL	730
EVT074	CUL	730
EVT122	CUL	715
EVT123	CUL	715
EVT124	CUL	715
EVT125	CUL	715
EVT126	CUL	715
EVT127	CUL	715
EVT128	CUL	715
EVT129	CUL	715
EVT130	CUL	715
EVT131	CUL	715
EVT132	CUL	715
EVT133	CUL	715
EVT134	CUL	715
EVT135	CUL	716
EVT136	CUL	716
EVT137	CUL	716
EVT138	CUL	716
EVT139	CUL	716
EVT140	CUL	716
EVT141	CUL	716
EVT142	CUL	751
EVT143	CUL	751
EVT144	CUL	751
EVT145	CUL	751
EVT146	CUL	751
EVT147	CUL	751
EVT148	CUL	751
EVT149	CUL	752
EVT150	CUL	752
EVT151	CUL	752
EVT152	CUL	752
EVT153	CUL	752
EVT154	CUL	752
EVT155	CUL	752
EVT156	CUL	752
EVT157	CUL	752
EVT158	CUL	752
EVT159	CUL	752
EVT160	CUL	752
EVT161	CUL	752
EVT162	CUL	753
EVT163	CUL	753
EVT164	CUL	753
EVT165	CUL	753

(CCC) = CCC έγκριση δεν απαιτείται

Κωδικός παραγγελίας	Εγκρίσεις	Σελίδα Καταλόγου
EVT166	CUL	753
EVT167	CUL	753
EVT168	CUL	753
EVT169	CUL	753
EVT170	CUL	753
EVT171	CUL	753
EVT172	CUL	753
EVT173	CUL	753
EVT174	CUL	753
EVT175	CUL	753
EVT176	CUL	754
EVT177	CUL	754
EVT178	CUL	755
EVT179	CUL	755
EVT180	CUL	755
EVT181	CUL	755
EVT182	CUL	755
EVT183	CUL	755
EVT184	CUL	756
EVT185	CUL	756
EVT186	CUL	756
EVT187	CUL	756
EVT188	CUL	756
EVT189	CUL	756
EVT190	CUL	756
EVT191	CUL	756
EVT192	CUL	756
EVT193	CUL	756
EVT194	CUL	756
EVT195	CUL	756
EVT196	CUL	756
EVT197	CUL	756
EVT198	CUL	756
EVT199	CUL	757
EVT200	CUL	757
EVT201	CUL	757
EVT203	CUL	754
EVT204	CUL	754
EVT211	CUL	754
EVT236	CUL	757
EVT237	CUL	757
EVT238	CUL	757
EVT239	CUL	757
EVT240	CUL	757
EVT242	CUL	757
EVT243	CUL	757
EVT244	CUL	757
EVT245	CUL	757
EVT246	CUL	758
EVT248	CUL	759

Κωδικός παραγγελίας	Εγκρίσεις	Σελίδα Καταλόγου
EVT249	CUL	759
EVT250	CUL	759
EVT251	CUL	759
EVT253	CUL	759
EVT254	CUL	759
EVT255	CUL	759
EVT256	CUL	759
EVT257	CUL	760
EVT260	CUL	754
EVT261	CUL	755
EVT262	CUL	755
EVT263	CUL	755
EVT265	CUL	755
EVT266	CUL	755
EVT267	CUL	755
EVT268	CUL	755
EVT269	CUL	755
EVT279	CUL	754
EVT280	CUL	754
EVT281	CUL	754
EVT283	CUL	754
EVT284	CUL	754
EVT285	CUL	754
EVT286	CUL	754
EVT329		789
EVT330		789
EVT331		789
EVT332		789
EVT333		789
EVT334		789
EVT335		789
EVT336		789
EVT337		789
EVW001	CUL	714
EVW002	CUL	714
EVW003	CUL	714
EVW004	CUL	713
EVW005	CUL	713
EVW006	CUL	713
EVW007	CUL	714
EVW008	CUL	714
EVW009	CUL	714
EVW010	CUL	714
EVW011	CUL	714
EVW012	CUL	714
EVW013	CUL	714
EVW014	CUL	714
EVW015	CUL	714
EVW022	CUL	749
EVW023	CUL	750

Μπορείτε να βρείτε διαδραστικό επιλογέα προϊόντων και περισσότερες πληροφορίες στη διεύθυνση: www.ifm.com/gr

Κωδικός παραγγελίας	Εγκρίσεις	Σελίδα Καταλόγου
EVW024	CUL	750
EVW025	CUL	750
EVW028	CUL	750
EVW030	CUL	749
EVW031	CUL	749
EVW034	CUL	750
EVW036	CUL	749
EVW037	CUL	750
EVW048	CUL	750
EVW049	CUL	751
EVW050	CUL	751
EVW051	CUL	751
EVW052	CUL	751
EVW053	CUL	751
EVW054	CUL	750
EVW055	CUL	750
EVW056	CUL	750
EVW057	CUL	750
EVW058	CUL	750
EVW059	CUL	750
EY1001	CE	385, 395
EY1002	CE	385, 395
EY1003	CE	385, 395
EY1004	CE	385, 395
EY1005	CE	385, 395
EY1006	CE	385, 395
EY1007	CE	385, 395
EY1008	CE	385, 395
EY1009	CE	385, 395
EY1010	CE	385, 395
EY1011	CE	387, 397
EY1013	CE	387, 397
EY1014	CE	387, 397
EY1015	CE	387, 397
EY2001	CE	386, 396
EY2002	CE	386, 396
EY2003	CE	387, 397
EY2004	CE	387, 397
EY2005	CE	387, 397
EY3001	CE	385, 395
EY3002	CE	385, 395
EY3004	CE	385, 395
EY3005	CE	386, 396
EY3006		386, 396
EY3007		386, 396
EY3008		386, 396
EY3009		386, 396
EY3010		386, 396
EY3011		385, 395
EY3090		386, 396

Κωδικός παραγγελίας	Εγκρίσεις	Σελίδα Καταλόγου
EY3091		386, 396
EY3092		386, 396
EY3098	CE	386, 396
EY3099	CE	386, 396
G1501S	CE, CUL, TuevNord	402
G1502S	CE, CUL, TuevNord	402
G1503S	CE, CUL, TuevNord	402
G2001S	CE	403
GF711S	CE, CUL, TuevNord	367
GG505S	CE, CUL, TuevNord	366, 409
GG507S	CE, CUL, TuevNord	366
GG711S	CE, CUL, TuevNord	367
GG712S	CE, CUL, TuevNord	367
GG851S	CE, CUL	367
GI505S	CE, CUL, TuevNord	366, 409
GI506S	CE, CUL, TuevNord	366
GI701S	CE, CUL, TuevNord	367
GI711S	CE, CUL, TuevNord	367
GI712S	CE, CUL, TuevNord	367
GM504S	CE, CUL, TuevNord	366, 409
GM505S	CE, CUL, TuevNord	366, 409
GM701S	CE, CUL, TuevNord	367
GM705S	CE, CUL, TuevNord	367
I12001	CE	63
I12003	CE	63
I17001	CE, (CCC)	63
I17003	CE, (CCC)	64
I22001	CE	64
I22003	CE	64
I22006	CE	64
I27001	CE, (CCC)	64
I7R201	CE, CUL, (CCC)	81
I7R202	CE, CUL, (CCC)	82
I7R203	CE, CUL, (CCC)	81
I7R204	CE, CUL, (CCC)	82
I7R205	CE, CUL, (CCC)	81
I7R206	CE, CUL, (CCC)	82
I7R207	CE, CUL, (CCC)	81
I7R208	CE, CUL, (CCC)	82
I7R209	CE, CUL, (CCC)	81
I7R210	CE, CUL, (CCC)	82
I7R211	CE, CUL, (CCC)	81
I7R212	CE, CUL, (CCC)	82
I7R213	CE, CUL, (CCC)	82
I7R214	CE, CUL, (CCC)	82
I7R215	CE, CUL, (CCC)	82
I7R216	CE, CUL, (CCC)	82
I7R217	CE, CUL, (CCC)	82
I85000	CE, CUL, (CCC)	83
I85001	CE, CUL, (CCC)	83

(CCC) = CCC έγκριση δεν απαιτείται

Κωδικός παραγγελίας	Εγκρίσεις	Σελίδα Καταλόγου
I85002	CE, CUL, (CCC)	83
I85003	CE, CUL, (CCC)	83
I85004	CE, CUL, (CCC)	83
I85005	CE, CUL, (CCC)	83
I85006	CE, CUL, (CCC)	83
I85007	CE, CUL, (CCC)	83
I95045	CE	109
IA0004	CCC, CE	84
IA0027	CCC, CE	84
IA0032	CCC, CE, CUL	84
IA5062	CE, CUL, (CCC)	75
IA5063	CE, CUL, (CCC)	75
IA5082	CE, (CCC)	75
IA5108	CCC, CE	75
IA5122	CCC, CE, CUL	75
IA5127	CE, CUL, (CCC)	75
IB0004	CCC, CE	85
IB0016	CCC, CE, CUL	85
IB0017	CE, CCC	85
IB0026	CCC, CE	85
IB0027	CE, CCC	85
IB5063	CE, CUL, (CCC)	76
IB5096	CE, (CCC)	75
IB5124	CCC, CE, CUL	76
IB5133	CE, (CCC)	76
IC0003	CCC, CE, CUL	86
IC5005	CE, CUL, (CCC)	80
ID0013	CCC, CE, CUL	86
ID0014	CE, CCC	86
ID002A	CE	111
ID0049	CCC, CE	86
ID5005	CE, CUL, (CCC)	81
ID5026	CE, (CCC)	81
ID502A	CE	111
ID503A	CE, IEC	113
ID5046	CE, CUL, (CCC)	81
ID5055	CE, CUL, (CCC)	80
ID5058	CE, (CCC)	81
ID5059	CE, CUL, (CCC)	108
IE5072	CE, (CCC)	66
IE5090	CE, CUL, (CCC)	68
IE5099	CE, (CCC)	66
IE5121	CE, (CCC)	66
IE5129	CE, (CCC)	66
IE5202	CE, (CCC)	66
IE5203	CE, CUL, (CCC)	68
IE5215	CE, (CCC)	91
IE5222	CE, (CCC)	66
IE5238	CE, (CCC)	66
IE5258	CE, CUL, (CCC)	67

Κωδικός	Εγκρίσεις	Σελίδα Καταλόγου
	CE, CUL, (CCC)	67
	CE, CUL, (CCC)	68
	CE, (CCC)	91
	CE, (CCC)	68
	CE, CUL, (CCC)	68
	CE, CUL, (CCC)	67
	CE, CUL, (CCC)	67
	CE, CUL, (CCC)	67
	CE, CUL, (CCC)	67
	CE, CUL, (CCC)	67
	CE, CUL, (CCC)	66
	CE, CUL, (CCC)	68
	CE, CUL, (CCC)	68
	CE, CUL, (CCC)	67
	CE, CUL, (CCC)	67
IE5366	CE, CUL, (CCC)	67
IE5367	CE, CUL, (CCC)	67
	CE, CUL, (CCC)	66
	CE, CUL, (CCC)	66
	CE, (CCC)	68
	CE, (CCC)	93
	CE, (CCC)	93
	CE, (CCC)	99
	CE, (CCC)	99
	CCC, CE	101
	CCC, CE	101
	CE, (CCC)	102
	CE, CUL, (CCC)	97
	CE, CUL, (CCC)	97
	CE, CUL, (CCC)	97
	CE, CUL, (CCC)	98
	CE, CUL, (CCC)	104
	CE, CUL, (CCC)	104
	CE, CUL, (CCC)	104
	CE, CUL, (CCC)	105
	CE, CUL, (CCC)	106
	CE, CUL, (CCC)	105
	CCC, CE	84
	CCC, CE	84
	CCC, CE	84
	CCC, CE	84
	CE	110
	CE	111
	CE	110
	CE, (CCC)	69
	CE, (CCC)	69
	CE, (CCC)	69
	CE, CCC	69
	CE, (CCC)	69

Μπορείτε να βρείτε διαδραστικό επιλογέα προϊόντων και περισσότερες πληροφορίες στη διεύθυνση: www.ifm.com/gr

Κωδικός παραγγελίας	Εγκρίσεις	Σελίδα Καταλόγου
IF5345	CE, (CCC)	69
IF5514	CE, (CCC)	92
IF5594	CE, (CCC)	92
IF5597	CE, CCC	69
IF5598	CCC, CE, CUL	69
IF5644	CE, CCC	69
IF5645	CCC, CE	69
IF5646	CCC, CE	69
IF5647	CCC, CE, CUL	69
IF5670	CE, CUL, (CCC)	107
IF5675	CE, CUL, (CCC)	107
IF5750	CE, CUL, (CCC)	107
IF5751	CE, CUL, (CCC)	108
IF5759	CCC, CE	92
IF5760	CCC, CE, CUL	92
IF5796	CE, (CCC)	92
IF5813	CE, (CCC)	92
IF5815	CE, (CCC)	91
IF5851	CE, CUL, (CCC)	92
IF6028	CE, (CCC)	72
IF6029	CE, (CCC)	73
IF6030	CE, (CCC)	72
IF6031	CE, (CCC)	73
IF6074	CE	108
IF9222	CCC, CE	102
IF9920	CCC, CE	102
IF9924	CCC, CE	102
IFC200	CE, CUL, (CCC)	94
IFC201	CE, CUL, (CCC)	95
IFC202	CE, CUL, (CCC)	94
IFC204	CE, CUL, (CCC)	93
IFC205	CE, CUL, (CCC)	94
IFC206	CE, CUL, (CCC)	100, 93
IFC207	CE, CUL, (CCC)	94
IFC208	CE, CUL, (CCC)	95
IFC209	CE, CUL, (CCC)	100, 94
IFC210	CE, CUL, (CCC)	100, 94
IFC229	CE, CUL, (CCC)	94
IFC230	CE, CUL, (CCC)	94
IFC234	CE, (CCC)	94
IFC235	CE, (CCC)	95
IFC237	CE, CUL, (CCC)	94
IFC238	CE, CUL, (CCC)	94
IFC239	CE, CUL, (CCC)	102
IFC241	CE, CUL, (CCC)	102
IFC243	CE, CUL, (CCC)	102
IFC246	CE, CUL, (CCC)	99
IFC247	CE, CUL, (CCC)	101, 596
IFC248	CE, CUL, (CCC)	596
IFC258	CE, CUL, (CCC)	98

Κωδικός παραγγελίας	Εγκρίσεις	Σελίδα Καταλόγου
IFC259	CE, CUL, (CCC)	99
IFC263	CE, CUL, (CCC)	98
IFC264	CE, CUL, (CCC)	99
IFC266	CE, CUL, (CCC)	98
IFM203	CE, CUL, E1, (CCC)	690
IFM204	CE, E1, (CCC)	691
IFM205	CCC, CE, CUL, E1	690
IFM206	CCC, CE, CUL, E1	690
IFM207	CE, CUL, E1, (CCC)	690
IFM208	CE, CUL, E1, (CCC)	690
IFM209	CCC, CE, CUL, E1	690
IFM210	CCC, CE, CUL, E1	690
IFR200	CE, CUL, (CCC)	104
IFR202	CE, CUL, (CCC)	104
IFR203	CE, CUL, (CCC)	105
IFR204	CE, CUL, (CCC)	105
IFR205	CE, CUL, (CCC)	106
IFR206	CE, (CCC)	105
IFS200	CE, CUL, (CCC)	61
IFS201	CE, CUL, (CCC)	61
IFS204	CE, CUL, (CCC)	61
IFS205	CE, CUL, (CCC)	61
IFS206	CE, CUL, (CCC)	61
IFS207	CE, CUL, (CCC)	61
IFS208	CE, CUL, (CCC)	61
IFS209	CE, CUL, (CCC)	61
IFS210	CE, CUL, (CCC)	61
IFS211	CE, CUL, (CCC)	61
IFS212	CE, CUL, (CCC)	61
IFS213	CE, CUL, (CCC)	61
IFS214	CE, CUL, (CCC)	68
IFS215	CE, CUL, (CCC)	68
IFS216	CE, CUL, (CCC)	68
IFS217	CE, CUL, (CCC)	68
IFS240	CE, CUL, (CCC)	64
IFS241	CE, CUL, (CCC)	64
IFS242	CE, CUL, (CCC)	65
IFS243	CE, CUL, (CCC)	65
IFT200	CE, CUL, (CCC)	87
IFT201	CE, CUL, (CCC)	87
IFT202	CE, CUL, (CCC)	87
IFT203	CE, CUL, (CCC)	87
IFT204	CE, CUL, (CCC)	87
IFT205	CE, CUL, (CCC)	87
IFT206	CE, CUL, (CCC)	87
IFT207	CE, CUL, (CCC)	87
IFT208	CE, CUL, (CCC)	87
IFT209	CE, CUL, (CCC)	88
IFT210	CE, CUL, (CCC)	87
IFT216	CE, CUL, (CCC)	87

(CCC) = CCC έγκριση δεν απαιτείται

Κωδικός παραγγελίας	Εγκρίσεις	Σελίδα Καταλόγου
IFT217	CE, CUL, (CCC)	87
IFT240	CE, CUL, (CCC)	90
IFT243	CE, (CCC)	90
IFT244	CE, CUL, (CCC)	90
IFT245	CE, CUL, (CCC)	90
IFT246	CE, CUL, (CCC)	90
IFW200	CE, CUL, (CCC)	106
IFW201	CE, CUL, (CCC)	106
IG0005	CE, CUL, CCC	84
IG0006	CE, CUL, CCC	84
IG0011	CCC, CE, CUL	84
IG0012	CCC, CE	84
IG001A	CCC, CE	111
IG510A	CE	110
IG511A	CE	110
IG512A	CE	111
IG513A	CE	112
IG514A	CE	112
IG515A	CE	112
IG5202	CE, (CCC)	92
IG5221	CE, (CCC)	70
IG5285	CE, (CCC)	70
IG5397	CE, (CCC)	70
IG5398	CE, (CCC)	70
IG5399	CE, (CCC)	70
IG5401	CE, (CCC)	70
IG5533	CCC, CE	70
IG5593	CE, CCC	70
IG5594	CCC, CE	70
IG5595	CCC, CE, CUL	70
IG5596	CCC, CE	70
IG5597	CCC, CE	71
IG5602	CE, (CCC)	92
IG5647	CE, CUL, (CCC)	108
IG5667	CE, CUL, (CCC)	108
IG5682	CCC, CE	102
IG5718	CCC, CE	71
IG5719	CCC, CE	71
IG5772	CCC, CE, CUL	93
IG5806	CCC, CE	92
IG5813	CE, (CCC)	92
IG5846	CE, (CCC)	92
IG5953	CE, (CCC)	62
IG5954	CE, (CCC)	62
IG6083	CE, (CCC)	72
IG6084	CE, (CCC)	73
IG6086	CE, (CCC)	72
IG6087	CE, (CCC)	73
IG6119	CE	108
IG6614	CE	108

Κωδικός παραγγελίας	Εγκρίσεις	Σελίδα Καταλόγου
IG9983	CCC, CE	102
IG9984	CCC, CE	102
IGC200	CE, CUL, (CCC)	95
IGC201	CE, CUL, (CCC)	96
IGC202	CE, CUL, (CCC)	95
IGC203	CE, CUL, (CCC)	96
IGC204	CE, CUL, (CCC)	95
IGC205	CE, CUL, (CCC)	96
IGC206	CE, CUL, (CCC)	95
IGC207	CE, CUL, (CCC)	95
IGC208	CE, CUL, (CCC)	96
IGC209	CE, CUL, (CCC)	100, 95
IGC210	CE, CUL, (CCC)	100, 96
IGC220	CE, CUL, (CCC)	96
IGC221	CE, CUL, (CCC)	95
IGC222	CE, (CCC)	96
IGC223	CE, (CCC)	96
IGC224	CE, CUL, (CCC)	95
IGC225	CE, CUL, (CCC)	96
IGC232	CE, CUL, (CCC)	99
IGC233	CE, CUL, (CCC)	100
IGC234	CE, CUL, (CCC)	101, 596
IGC235	CE, CUL, (CCC)	101, 596
IGC248	CE, CUL, (CCC)	98
IGC249	CE, CUL, (CCC)	99
IGC250	CE, CUL, (CCC)	99
IGC252	CE, CUL, (CCC)	98
IGM200	CE, CUL, E1, (CCC)	691
IGM201	CE, CUL, E1, (CCC)	691
IGM202	CE, CUL, E1, (CCC)	691
IGM203	CE, CUL, E1, (CCC)	691
IGM204	CCC, CE, CUL, E1	691
IGM205	CCC, CE, CUL, E1	691
IGM206	CCC, CE, CUL, E1	691
IGM207	CCC, CE, CUL, E1	691
IGR200	CE, CUL, (CCC)	104
IGR202	CE, CUL, (CCC)	104
IGR203	CE, CUL, (CCC)	105
IGR204	CE, CUL, (CCC)	105
IGR205	CE, CUL, (CCC)	106
IGR206	CE, (CCC)	105
IGS200	CE, CUL, (CCC)	62
IGS201	CE, CUL, (CCC)	62
IGS204	CE, CUL, (CCC)	62
IGS205	CE, CUL, (CCC)	62
IGS206	CE, CUL, (CCC)	62
IGS207	CE, CUL, (CCC)	62
IGS208	CE, CUL, (CCC)	62
IGS209	CE, CUL, (CCC)	62
IGS210	CE, CUL, (CCC)	63

Μπορείτε να βρείτε διαδραστικό επιλογέα προϊόντων και περισσότερες πληροφορίες στη διεύθυνση: www.ifm.com/gr

Κωδικός παραγγελίας	Εγκρίσεις	Σελίδα Καταλόγου
IGS212	CE, CUL, (CCC)	62
IGS213	CE, CUL, (CCC)	62
IGS214	CE, CUL, (CCC)	69
IGS216	CE, CUL, (CCC)	70
IGS217	CE, CUL, (CCC)	70
IGS232	CE, CUL, (CCC)	64
IGS233	CE, CUL, (CCC)	64
IGS234	CE, CUL, (CCC)	65
IGS235	CE, CUL, (CCC)	65
IGT200	CE, CUL, (CCC)	88
IGT201	CE, CUL, (CCC)	88
IGT202	CE, CUL, (CCC)	88
IGT203	CE, CUL, (CCC)	88
IGT204	CE, CUL, (CCC)	88
IGT205	CE, CUL, (CCC)	88
IGT206	CE, CUL, (CCC)	88
IGT207	CE, CUL, (CCC)	88
IGT208	CE, CUL, (CCC)	88
IGT209	CE, CUL, (CCC)	89
IGT219	CE, CUL, (CCC)	88
IGT220	CE, CUL, (CCC)	88
IGT240	CE, CUL, (CCC)	93
IGT247	CE, CUL, (CCC)	90
IGT248	CE, CUL, (CCC)	91
IGT249	CE, CUL, (CCC)	90
IGT250	CE, CUL, (CCC)	91
IGW200	CE, CUL, (CCC)	106
IGW201	CE, CUL, (CCC)	106
II0005	CE, CCC	84
II0006	CE, CCC	85
II0011	CE, CUL, CCC	85
II0012	CE, CUL, CCC	85
II001A	CCC, CE	113
II502A	CE	110
II503A	CE	111
II504A	CE, IEC	113
II5166	CE, (CCC)	71
II5256	CE, (CCC)	71
II5284	CE, (CCC)	71
II5300	CE, (CCC)	71
II5346	CE, (CCC)	71
II5369	CE, (CCC)	71
II5436	CCC, CE	72
II5488	CE, CCC	71
II5489	CE, CCC	71
II5490	CE, CCC	72
II5491	CCC, CE	72
II5492	CE, CCC	72
II5493	CE, CCC	71
II5503	CE, CUL, (CCC)	108

Κωδικός παραγγελίας	Εγκρίσεις	Σελίδα Καταλόγου
II5689	CE, CUL, (CCC)	93
II5733	CCC, CE	93
II5751	CCC, CE	93
II5776	CE, (CCC)	93
II5913	CE, (CCC)	72
II5914	CE, (CCC)	73
II5916	CE, (CCC)	72
II5917	CE, (CCC)	73
II5930	CE, (CCC)	109
II5961	CE	109
IIC200	CE, CUL, (CCC)	96
IIC201	CE, CUL, (CCC)	97
IIC206	CE, CUL, (CCC)	101, 96
IIC207	CE, CUL, (CCC)	97
IIC208	CE, (CCC)	97
IIC209	CE, (CCC)	97
IIC210	CE, CUL, (CCC)	97
IIC211	CE, CUL, (CCC)	97
IIC213	CE, CUL, (CCC)	103
IIC218	CE, CUL, (CCC)	100
IIC219	CE, CUL, (CCC)	100
IIC220	CE, CUL, (CCC)	101, 596
IIC221	CE, CUL, (CCC)	101, 596
IIC224	CE, CUL, (CCC)	98
IIC226	CE, CUL, (CCC)	98
IIM200	CE, CUL, E1, (CCC)	692
IIM201	CE, CUL, E1, (CCC)	692
IIM202	CE, CUL, E1, (CCC)	692
IIM203	CE, CUL, E1, (CCC)	692
IIM208	CCC, CE, CUL, E1	692
IIM209	CCC, CE, CUL, E1	692
IIM210	CCC, CE, CUL, E1	691
IIM211	CCC, CE, CUL, E1	692
IIR200	CE, CUL, (CCC)	104
IIR202	CE, CUL, (CCC)	104
IIR203	CE, CUL, (CCC)	105
IIR204	CE, CUL, (CCC)	105
IIR205	CE, CUL, (CCC)	106
IIR206	CE, (CCC)	105
IIS204	CE, CUL, (CCC)	63
IIS205	CE, CUL, (CCC)	63
IIS206	CE, CUL, (CCC)	63
IIS207	CE, CUL, (CCC)	63
IIS208	CE, CUL, (CCC)	63
IIS209	CE, CUL, (CCC)	63
IIS210	CE, CUL, (CCC)	63
IIS211	CE, CUL, (CCC)	63
IIS226	CE, CUL, (CCC)	65
IIS227	CE, CUL, (CCC)	65
IIS228	CE, CUL, (CCC)	65

(CCC) = CCC έγκριση δεν απαιτείται

Κωδικός παραγγελίας	Εγκρίσεις	Σελίδα Καταλόγου
IIS229	CE, CUL, (CCC)	65
IIT002	CCC, CE, CUL	89
IIT200	CE, CUL, (CCC)	89
IIT202	CE, CUL, (CCC)	89
IIT204	CE, CUL, (CCC)	89
IIT205	CE, CUL, (CCC)	89
IIT206	CE, CUL, (CCC)	89
IIT207	CE, CUL, (CCC)	89
IIT208	CE, CUL, (CCC)	90
IIT209	CE, CUL, (CCC)	89
IIT212	CE, CUL, (CCC)	89
IIT213	CE, CUL, (CCC)	89
IIT228	CE, CUL, (CCC)	91
IIT230	CE, CUL, (CCC)	91
IIT231	CE, CUL, (CCC)	91
IIT232	CE, CUL, (CCC)	91
IIW200	CE, CUL, (CCC)	106
IIW201	CE, CUL, (CCC)	106
IL5002	CE, CUL, (CCC)	76
IL5003	CE, CUL, (CCC)	76
IL5004	CE, CUL, (CCC)	76
IL5005	CE, CUL, (CCC)	76
IL5020	CE, CUL, (CCC)	76
IL5022	CE, CUL, (CCC)	76
IM0010	CCC, CE, CUL	86
IM0011	CCC, CE, CUL	86
IM001A	CE	112
IM002A	CE	112
IM0049	CCC, CE	86
IM0053	CCC, CE	86
IM0054	CCC, CE	86
IM5019	CE, CUL, (CCC)	80
IM5020	CE, CUL, (CCC)	80
IM5037	CCC, CE	80
IM5038	CCC, CE	80
IM5046	CE, (CCC)	80
IM506A	CE	112
IM507A	CE	112
IM508A	CE	112
IM509A	CE	112
IM510A	CE	113
IM5115	CE, CUL, (CCC)	78
IM5116	CE, CUL, (CCC)	78
IM5117	CE, CUL, (CCC)	79
IM5118	CE	596, 80
IM5119	CE, CUL, (CCC)	106, 78
IM511A	CE	111
IM5120	CE, CUL, (CCC)	107, 78
IM5123	CE, CUL, (CCC)	79
IM5124	CE, CUL, (CCC)	107, 79

Κωδικός παραγγελίας	Εγκρίσεις	Σελίδα Καταλόγου
IM5125	CE, CUL, (CCC)	107, 79
IM5126	CE, CUL, (CCC)	107, 80
IM5127	CE, (CCC)	103
IM5128	CE, CUL, (CCC)	78
IM5129	CE, CUL, (CCC)	107, 79
IM512A	CE	111
IM5130	CE, CUL, (CCC)	78
IM5131	CE, CUL, (CCC)	79
IM5132	CE, CUL, (CCC)	107, 79
IM5133	CE, CUL, (CCC)	107, 79
IM5134	CE, CUL, (CCC)	79
IM5135	CE, CUL, (CCC)	107, 79
IM5136	CE, CUL, (CCC)	79
IM5137	CE, (CCC)	103
IM5138	CE, (CCC)	103
IM5139	CE, (CCC)	73
IM513A	CE	111
IM5140	CE, (CCC)	73
IM5141	CE, (CCC)	73
IM5142	CE, (CCC)	73
IN0073	CCC, CE	85
IN0077	CCC, CE	85
IN0081	CCC, CE	85
IN0085	CCC, CE	85
IN0108	CCC, CE, CUL	295, 555
IN0110	CCC, CE	294, 554
IN507A	CE	297, 557
IN508A	CE	557
IN509A	CE	557
IN5121	CE, (CCC)	77
IN5129	CE, (CCC)	77
IN512A	CE	297
IN5186	CE, (CCC)	77
IN5188	CE, (CCC)	77
IN5207	CE, CCC	77
IN5208	CCC, CE, CUL	77
IN5212	CE, CUL, (CCC)	78
IN5224	CE, (CCC)	294, 554
IN5225	CE, CUL, (CCC)	294, 554
IN5230	CE, CUL, (CCC)	77
IN5251	CE, (CCC)	294, 554
IN5281	CE, (CCC)	692
IN5282	CE, (CCC)	692
IN5285	CE, CUL, (CCC)	294, 554
IN5304	CE, (CCC)	294, 554
IN5323	CE, (CCC)	294, 554
IN5327	CE, CUL, (CCC)	294, 554
IN5331	CE, (CCC)	294, 554
IN5334	CE, CUL, (CCC)	295, 555
IN5409	CE, (CCC)	295, 555

Μπορείτε να βρείτε διαδραστικό επιλογέα προϊόντων και περισσότερες πληροφορίες στη διεύθυνση: www.ifm.com/gr

Κωδικός παραγγελίας	Εγκρίσεις	Σελίδα Καταλόγου
IO5016	CE, (CCC)	103
IO5017	CE, (CCC)	103
IO5018	CE, (CCC)	103
IS5001	CE, CUL, (CCC)	76
IS5026	CE, CUL, (CCC)	77
IS5031	CE, CUL, (CCC)	77
IS5035	CE, CUL, (CCC)	77
IS5070	CE, (CCC)	77
IS5071	CE, CUL, (CCC)	77
IT5001	CE, (CCC)	74
IT5021	CE, CUL, (CCC)	74
IT5034	CE, CUL, (CCC)	74
IT5039	CE, CUL, (CCC)	74
IT5040	CE, CUL, (CCC)	75
IT5042	CE, CUL, (CCC)	74
IT5044	CE, CUL, (CCC)	75
IV5003	CE	80
IV5004	CE	80
IV5025	CE	108
IW5051	CE, (CCC)	78
IW5053	CE, (CCC)	78
IW5058	CE, (CCC)	78
IW5062	CE, (CCC)	78
IW5064	CE, CUL, (CCC)	78
IX5002	CE, (CCC)	297, 557
IX5006	CE, (CCC)	297, 557
IX5010	CE, (CCC)	297, 557
IX5030	CE, (CCC)	298, 558
IY5029	CE, (CCC)	65
IY5036	CE, CUL, (CCC)	66
IY5048	CE, CUL, (CCC)	66
IY5049	CE, CUL, (CCC)	66
IY5051	CE, (CCC)	65
IY5052	CE, (CCC)	65
IZ5026	CE, CUL, (CCC)	74
IZ5035	CE, CUL, (CCC)	74
IZ5046	CE, CUL, (CCC)	74
IZ5047	CE, CUL, (CCC)	74
IZ5048	CE, CUL, (CCC)	74
IZ5051	CE, (CCC)	74
IZ5052	CE, (CCC)	74
JAC201	CE, (CCC)	196
JAT201	CE, (CCC)	196
JN2100	CE	689
JN2101	CE	689
KD0009	CCC, CE	150
KD0012	CCC, CE	150
KD0013	CCC, CE	150
KD5018	CE, (CCC)	148
KD5022	CE, (CCC)	148

Κωδικός παραγγελίας	Εγκρίσεις	Σελίδα Καταλόγου
KD5024	CE, (CCC)	148
KD5039	CE, (CCC)	148
KF5001	CE, CUL	146
KF5002	CE, CUL	146
KF5013	CE, CUL	146
KG0008	CCC, CE	149
KG0009	CCC, CE	149
KG0010	CCC, CE	149
KG0016	CCC, CE	150
KG5040	CCC, CE	146
KG5041	CE	146
KG5043	CE, (CCC)	146
KG5047	CCC, CE	146
KG5057	CE, (CCC)	146
KG5065	CE, CUL	148
KG5066	CE, CUL	148
KG5067	CE, CUL	148
KG5069	CE, CUL	148, 152
KG5071	CE, CUL	148, 152
KI000A	CE	152
KI0016	CCC, CE, CUL	149
KI001A	CE	152
KI0020	CCC, CE, CUL	149
KI0024	CCC, CE, CUL	150
KI0040	CCC, CE	150
KI0054	CCC, CE, CUL	150
KI5001	CE, CUL, (CCC)	146
KI5002	CE, CUL, (CCC)	146
KI5015	CE, CUL, (CCC)	147
KI5019	CE, CUL, (CCC)	147
KI5023	CCC, CE, CUL	147
KI5024	CE, CUL, (CCC)	147
KI5030	CCSAUS, CE, FM, IEC	151
KI5031	CCSAUS, CE, FM	152
KI5038	CE, (CCC)	147
KI503A	CE	152
KI505A	CE	152
KI5082	CE, CUL	149
KI5083	CE, CUL	149, 152
KI5084	CE, CUL	147
KI5085	CE, CUL	147, 152
KI5086	CE, CUL	147
KI5087	CE, CUL	147, 152
KI5207	CE, CSA, CUL, (CCC)	147
KN5121	CE, (CCC)	149
KQ6001	CE, CUL	150
KQ6002	CE, CUL	151
KQ6003	CE, CUL	151
KQ6004	CE, CUL	151
KQ6005	CE, CUL	151

(CCC) = CCC έγκριση δεν απαιτείται

Κωδικός παραγγελίας	Εγκρίσεις	Σελίδα Καταλόγου
KQ6007	CE, CUL	151
KQ6008	CE	151
KQ6010	CE	151
KT5001	CE, (CCC)	154
KT5002	CE, (CCC)	154
KT5005	CE	154
KT5006	CE	154
KT5007	CE	154
KT5009	CE	154
KT5010	CE	154
KT5011	CE	154
KT5012	CE	154
KT5013	CE	154
KX5001	CCSAUS, CE, FM	153
KX5002	CCSAUS, CE, FM	153
LDH100	CE	508, 650
LI2141	CE, CUL	503
LI2142	CE, CUL	503
LI2143	CE, CUL	503
LI5141	CE, CUL	503
LI5142	CE, CUL	503
LI5143	CE, CUL	503
LI5144	CE, CUL	503
LK1022	CE, CUL	502
LK1023	CE, CUL	502
LK1024	CE, CUL	502
LK1222	CE	502
LK1223	CE	502
LK1224	CE	502
LK3122	CE, CUL	502
LK3123	CE, CUL	502
LK3124	CE, CUL	502
LK8122	CE, CUL	502
LK8123	CE, CUL	502
LK8124	CE, CUL	503
LL8022	CE, CUL	505
LL8023	CE, CUL	505
LL8024	CE, CUL	505
LMT100	CE, CUL, EHEDG, FDA	504
LMT110	CE, CUL, EHEDG, FDA	504
LMT121	CE, CUL, EHEDG, FDA	504
LR3000	CE, CUL	504
LR3300	CE, CUL	504
LR7000	CE, CUL	504
LR7300	CE, CUL	504
LR8000	CE, CUL	504
LR8300	CE, CUL	504
LT8022	CE, CUL	505
LT8023	CE, CUL	505
LT8024	CE, CUL	505

Κωδικός παραγγελίας	Εγκρίσεις	Σελίδα Καταλόγου
ME5010	CE, CUL, (CCC)	167
ME5011	CE, CUL, (CCC)	166
ME5015	CE, (CCC)	167
MF5004	CE, (CCC)	167
MFS200	CE, CUL, (CCC)	167
MFS201	CE, CUL, (CCC)	166
MFS202	CE, CUL, (CCC)	167
MFS203	CE, CUL, (CCC)	167
MFS209	CE, CUL, (CCC)	166
MFS210	CE, CUL, (CCC)	166
MFS211	CE, CUL, (CCC)	166
MFT200	CE, CUL, (CCC)	168
MFT202	CE, CUL, (CCC)	168
MFT204	CE, CUL, (CCC)	168
MGS200	CE, CUL, (CCC)	167
MGS201	CE, CUL, (CCC)	167
MGS202	CE, (CCC)	167
MGS204	CE, CUL, (CCC)	166
MGS205	CE, CUL, (CCC)	166
MGS206	CE, CUL, (CCC)	166
MGT200	CE, CUL, (CCC)	168
MGT201	CE, (CCC)	168
MGT203	CE, CUL, (CCC)	168
MK500A	CE	180
MK501A	CE	180
MK502A	CE, IEC	179
MK503A	CE, (CCC)	180
MK5100	CE, CUL, (CCC)	174
MK5101	CE, CUL, (CCC)	174
MK5102	CE, CUL, (CCC)	174
MK5103	CE, CUL, (CCC)	174
MK5104	CE, CUL, (CCC)	175
MK5105	CE, CUL, (CCC)	175
MK5106	CE, CUL, (CCC)	174
MK5107	CE, CUL, (CCC)	175
MK5108	CE, CUL, (CCC)	175
MK5109	CE, CUL, (CCC)	175
MK5110	CE, CUL, (CCC)	178
MK5111	CE, CUL, (CCC)	178
MK5112	CE, CUL, (CCC)	174
MK5114	CE, CUL, (CCC)	174
MK5115	CE, CUL, (CCC)	174
MK5117	CE, CUL, (CCC)	174
MK5122	CE, CUL, (CCC)	175
MK5124	CE, CUL, (CCC)	174
MK5128	CE, CUL, (CCC)	178
MK5137	CE, CUL, (CCC)	178
MK5138	CE, CUL, (CCC)	179
MK5139	CE, CUL, (CCC)	179
MK5140	CE, CUL, (CCC)	178

Μπορείτε να βρείτε διαδραστικό επιλογέα προϊόντων και περισσότερες πληροφορίες στη διεύθυνση: www.ifm.com/gr

Κωδικός παραγγελίας	Εγκρίσεις	Σελίδα Καταλόγου
MK5155	CE, CUL, (CCC)	179
MK5156	CE, CUL, (CCC)	178
MK5157	CE, CUL, (CCC)	179
MK5158	CE, CUL, (CCC)	179
MK5159	CE, CUL, (CCC)	179
MK5161	CE, CUL, (CCC)	178
MK5186	CE, UL, (CCC)	178
MK5300	CE, CUL, (CCC)	180
MK5301	CE, CUL, (CCC)	180
MK5302	CE, CUL, (CCC)	181
MK5304	CE, CUL, (CCC)	181
MK5305	CE, CUL, (CCC)	181
MK5306	CE, CUL, (CCC)	180
MK5307	CE, CUL, (CCC)	180
MK5308	CE, CUL, (CCC)	182
MK5309	CE, CUL, (CCC)	181
MK5310	CE, CUL, (CCC)	181
MK5311	CE, CUL, (CCC)	181
MK5312	CE, CUL, (CCC)	181
MK5314	CE, CUL, (CCC)	181
MK5315	CE, CUL, (CCC)	182
MK5325	CE, CUL, (CCC)	182
MK5326	CE, CUL, (CCC)	182
MK5328	CE, (CCC)	182
MK5329	CE, (CCC)	182
MK5330	CE, (CCC)	182
MK5331	CE, (CCC)	182
MK5900	CE, CUL, (CCC)	175
MK5902	CE, CUL, (CCC)	175
MN5200	CE, (CCC)	168
MR0100	CCC, CE, UL	176
MR0101	CCC, CE, UL	176
MR0102	CCC, CE, UL	176
MR0107	CCC, CE, UL	176
MR0117	CCC, CE, UL	176
MR0119	CCC, CE, UL	176
MR0120	CCC, CE, UL	176
MR0121	CCC, CE, UL	177
MR0122	CCC, CE, UL	177
MR0123	CCC, CE, UL	177
MR0901	CE, CUL	175
MR0902	CE, CUL	176
MR500A	CE, IEC	177
MR501A	CE, (CCC)	177
MS5010	CE, CUL, (CCC)	167
MS5011	CE, CUL, (CCC)	167
N0030A	CE, CSA, FM	153, 308
N0031A	CE	114, 153
N0032A	CE, CSA, FM	114, 153
N0033A	CE	114, 153

Κωδικός παραγγελίας	Εγκρίσεις	Σελίδα Καταλόγου
N0530A	CE	114, 153
N0531A	CE, CSA, FM, IEC	114, 153
N0532A	CE, CSA, FM, IEC	114, 153
N0533A	CE	114, 153
N0534A	CE, CSA, FM, IEC	114, 153
N7S20A	CE, IEC	113
N7S21A	CE, IEC	113
N7S23A	CE, IEC	114
N95001	CE, IEC	296, 556
N95002	CE	296, 556
NE5001	CCSAUS, CE, FM	109
NF5001	CCSAUS, CE, FM	109
NF5002	CE, CCSAUS, FM, IEC	109
NF5003	CCSAUS, CE, FM	109
NF5004	CCSAUS, CE, FM	109
NG5001	CCSAUS, CE, FM	109
NG5002	CE, CCSAUS, FM, IEC	109
NG5003	CCSAUS, CE, FM	109
NG5004	CCSAUS, CE, FM	110
NI5001	CCSAUS, CE, FM	110
NI5002	CE, CCSAUS, FM, IEC	110
NI5003	CCSAUS, CE, FM	110
NI5004	CCSAUS, CE, FM	110
NN5002	CCSAUS, CE, FM	110
NN5008	CCSAUS, CE, FM	296, 556
NN5009	CCSAUS, CE, FM	296, 556
NN5011	CCSAUS, CE, FM	296, 556
NN5013	CE, IEC	296, 556
NS5002	CCSAUS, CE, FM, IEC	110
NT5001	CCSAUS, CE, FM	109
O1D100	CE, CUL, (CCC)	258
O1D101	CE, CUL, (CCC)	254, 259
O1D103	CE, CUL, (CCC)	258
O1D104	CE, CUL, (CCC)	255, 259
O1D105	CE, CUL, (CCC)	258
O1D106	CE, CUL, (CCC)	258
O1D155	CE, CUL, (CCC)	258
O1D300	CE, CUL, (CCC)	259, 287
O2D220	CE, CUL, (CCC)	349
O2D222	CE, CUL, (CCC)	349
O2D224	CE, CUL, (CCC)	349
O2D225	CE, CUL, (CCC)	349
O2D227	CE, CUL, (CCC)	349
O2D229	CE, CUL, (CCC)	349
O2D900	CE, CUL, (CCC)	360
O2D901	CE, CUL, (CCC)	361
O2D902	CE, CUL, (CCC)	361
O2D903	CE, CUL, (CCC)	361
O2D904	CE, CUL, (CCC)	361
O2D905	CE, CUL, (CCC)	361

(CCC) = CCC έγκριση δεν απαιτείται

Κωδικός παραγγελίας	Εγκρίσεις	Σελίδα Καταλόγου
O2D906	CE, (CCC)	361
O2D907	CE, (CCC)	361
O2D908	CE, (CCC)	361
O2D909	CE, (CCC)	361, 629
O2D910	CE, (CCC)	361
O2D911	CE, (CCC)	361
O2D912	CE, (CCC)	361
O2D913	CE, (CCC)	362, 629
O2D915	CE, (CCC)	360
O2D917	CE, (CCC)	360
O2D919	CE, (CCC)	360
O2I100	CE, CUL, (CCC)	628
O2I101	CE, CUL, (CCC)	628
O2I102	CE, CUL, (CCC)	628
O2I103	CE, CUL, (CCC)	628
O2I104	CE, CUL, (CCC)	628
O2I105	CE, CUL, (CCC)	629
O2M110	CE, E1R, (CCC)	680
O2M113	CE, E1R, (CCC)	680
O2V100	CE, CUL, (CCC)	348
O2V101	CE, CUL, (CCC)	349
O2V102	CE, CUL, (CCC)	348
O2V103	CE, CUL, (CCC)	349
O2V104	CE, CUL, (CCC)	348
O2V105	CE, CUL, (CCC)	349
O2V120	CE, CUL, (CCC)	348
O2V121	CE, CUL, (CCC)	349
O2V122	CE, CUL, (CCC)	348
O2V123	CE, CUL, (CCC)	349
O2V124	CE, CUL, (CCC)	348
O2V125	CE, CUL, (CCC)	349
O3D200	CE, CUL, (CCC)	354
O3D201	CE, CUL, (CCC)	356
O4E200	CE, CUL, (CCC)	220
O4E201	CE, CUL, (CCC)	220
O4E500	CE, CUL, (CCC)	221
O4E501	CE, CUL, (CCC)	221
O4H200	CE, CUL, (CCC)	220
O4H201	CE, CUL, (CCC)	221
O4H500	CE, CUL, (CCC)	221
O4H501	CE, CUL, (CCC)	221
O4P200	CE, CUL, (CCC)	220
O4P201	CE, CUL, (CCC)	220
O4P500	CE, CUL, (CCC)	221
O4P501	CE, CUL, (CCC)	221
O4S200	CE, CUL, (CCC)	220
O4S500	CE, CUL, (CCC)	221
O4S501	CE, CUL, (CCC)	221
O5C500	CE, CUL, (CCC)	287
O5D100	CE, CUL, (CCC)	219
O5D101	CE, CUL, (CCC)	219
O5E200	CE, CUL, (CCC)	217
O5E500	CE, CUL, (CCC)	218
O5E501	CE, CUL, (CCC)	217
O5E502	CE, CUL, (CCC)	218
O5E51A	CE, (CCC)	219
O5E700	CE, CUL, (CCC)	255
O5G500	CE, CUL, (CCC)	286
O5H200	CE, CUL, (CCC)	217
O5H201	CE, CUL, (CCC)	217
O5H500	CE, CUL, (CCC)	218
O5H501	CE, CUL, (CCC)	218
O5H503	CE, CUL, (CCC)	218
O5H504	CE, CUL, (CCC)	218
O5H51A	CE, (CCC)	219
O5H700	CE, CUL, (CCC)	255
O5K500	CE, CUL, (CCC)	286
O5P200	CE, CUL, (CCC)	217
O5P201	CE, CUL, (CCC)	217
O5P500	CE, CUL, (CCC)	218
O5P501	CE, CUL, (CCC)	218
O5P502	CE, CUL, (CCC)	218
O5P51A	CE, (CCC)	219
O5P700	CE, CUL, (CCC)	255
O5S200	CE, CUL, (CCC)	217
O5S500	CE, CUL, (CCC)	217
O5S501	CE, CUL, (CCC)	217
O5S51A	CE, (CCC)	218
O5S700	CE, CUL, (CCC)	255
O6E300	CE, UL, (CCC)	215
O6E301	CE, (CCC)	215
O6E304	CE, UL, (CCC)	215
O6E305	CE, (CCC)	215
O6H300	CE, UL, (CCC)	215
O6H301	CE, (CCC)	215
O6H304	CE, UL, (CCC)	215
O6H305	CE, (CCC)	215
O6P300	CE, UL, (CCC)	215
O6P301	CE, (CCC)	216
O6P304	CE, UL, (CCC)	216
O6P305	CE, (CCC)	216
O6S300	CE, UL, (CCC)	216
O6S301	CE, (CCC)	216
O6T300	CE, UL, (CCC)	216
O6T301	CE, (CCC)	216
O6T304	CE, UL, (CCC)	216
O6T305	CE, (CCC)	216
O7E200	CE, UL, (CCC)	209
O7E201	CE, UL, (CCC)	209
O7E202	CE, UL, (CCC)	209

Μπορείτε να βρείτε διαδραστικό επιλογέα προϊόντων και περισσότερες πληροφορίες στη διεύθυνση: www.ifm.com/gr

Κωδικός παραγγελίας	Εγκρίσεις	Σελίδα Καταλόγου
O7E203	CE, UL, (CCC)	209
O7H200	CE, UL, (CCC)	210
O7H201	CE, UL, (CCC)	210
O7H202	CE, UL, (CCC)	210
O7H203	CE, UL, (CCC)	210
O7H204	CE, UL, (CCC)	210
O7H205	CE, UL, (CCC)	210
O7H206	CE, UL, (CCC)	210
O7H207	CE, UL, (CCC)	210
O7H208	CE, UL, (CCC)	210
O7H209	CE, UL, (CCC)	210
O7H210	CE, UL, (CCC)	210
O7H211	CE, UL, (CCC)	210
O7P200	CE, UL, (CCC)	209
O7P201	CE, UL, (CCC)	209
O7P202	CE, UL, (CCC)	209
O7P203	CE, UL, (CCC)	209
O7S200	CE, UL, (CCC)	209
OBF500	CE, CUL, (CCC)	266
OBF501	CE, CUL, (CCC)	266
OBF502	CE, CUL, (CCC)	266
OBF503	CE, CUL, (CCC)	266
OF5010	CE, CUL, (CCC)	196
OF5012	CE, CUL, (CCC)	196
OF5014	CE, CUL, (CCC)	195
OF5016	CE, CUL, (CCC)	195
OF5018	CE, CUL, (CCC)	195
OF5019	CE, CUL, (CCC)	195
OF5021	CE, CUL, (CCC)	195
OF5022	CE, CUL, (CCC)	195
OF5024	CE, CUL, (CCC)	195
OF5025	CE, CUL, (CCC)	195
OF5026	CE, CUL, (CCC)	196
OF5027	CE, CUL, (CCC)	196
OF5032	CE, CUL, (CCC)	196
OF5048	CE, CUL, (CCC)	196
OF5049	CE, CUL, (CCC)	196
OF5050	CE, CUL, (CCC)	195
OF5051	CE, CUL, (CCC)	195
OF5060	CE, CUL, (CCC)	196
OF5062	CE, CUL, (CCC)	195
OG0028	CCC, CE	197
OG0029	CCC, CE	197
OG0030	CCC, CE, CUL	197
OG0031	CCC, CE	198
OG0032	CCC, CE	198
OG0033	CCC, CE	198
OG0034	CCC, CE	199
OG0035	CCC, CE	199
OG0038	CCC, CE	197

Κωδικός παραγγελίας	Εγκρίσεις	Σελίδα Καταλόγου
OG0039	CCC, CE	198
OG0040	CCC, CE	199
OG0041	CCC, CE	199
OG0043	CCC, CE	198
OG0044	CCC, CE	198
OG0047	CE, CCC	199
OG5123	CE, CUL, (CCC)	203
OG5124	CE, CUL, (CCC)	203
OG5125	CE, CUL, (CCC)	203
OG5126	CE, CUL, (CCC)	203
OG5127	CE, CUL, (CCC)	203
OG5128	CE, CUL, (CCC)	203
OG5129	CE, CUL, (CCC)	203
OGE080	CE, CUL	204
OGE081	CE, CUL	204
OGE100	CE, CUL, (CCC)	197
OGE101	CE, CUL, (CCC)	197
OGE102	CE, CUL, (CCC)	197
OGE103	CE, CUL, (CCC)	197
OGE200	CE, CUL, (CCC)	197
OGE201	CE, CUL, (CCC)	197
OGE280	CE, CUL, (CCC)	203
OGE281	CE, CUL, (CCC)	204
OGE282	CE, CUL, (CCC)	203
OGE300	CE, CUL, (CCC)	201
OGE301	CE, CUL, (CCC)	201
OGE302	CE, CUL, (CCC)	201
OGE303	CE, CUL, (CCC)	201
OGE380	CE, CUL, (CCC)	205
OGE381	CE, CUL, (CCC)	205
OGE382	CE, CUL, (CCC)	205
OGE500	CE, CUL, (CCC)	200
OGE502	CE, CUL, (CCC)	200
OGE700	CE, CUL, (CCC)	252
OGE701	CE, CUL, (CCC)	252
OGH080	CE, CUL	205
OGH081	CE, CUL	205
OGH200	CE, CUL, (CCC)	199
OGH280	CE, CUL, (CCC)	204
OGH281	CE, CUL, (CCC)	204
OGH282	CE, CUL, (CCC)	205
OGH283	CE, CUL, (CCC)	205
OGH300	CE, CUL, (CCC)	202
OGH301	CE, CUL, (CCC)	202
OGH302	CE, CUL, (CCC)	202
OGH303	CE, CUL, (CCC)	202
OGH304	CE, CUL, (CCC)	202
OGH305	CE, CUL, (CCC)	202
OGH306	CE, CUL, (CCC)	202
OGH307	CE, CUL, (CCC)	202

(CCC) = CCC έγκριση δεν απαιτείται

Κωδικός παραγγελίας	Εγκρίσεις	Σελίδα Καταλόγου
OGH308	CE, CUL, (CCC)	202
OGH309	CE, CUL, (CCC)	202
OGH310	CE, CUL, (CCC)	202
OGH311	CE, CUL, (CCC)	202
OGH380	CE, CUL, (CCC)	205
OGH381	CE, CUL, (CCC)	206
OGH382	CE, CUL, (CCC)	206
OGH383	CE, CUL, (CCC)	206
OGH500	CE, CUL, (CCC)	200
OGH501	CE, CUL, (CCC)	200
OGH502	CE, CUL, (CCC)	201
OGH504	CE, CUL, (CCC)	201
OGH580	CE, CUL, (CCC)	205
OGH581	CE, CUL, (CCC)	205
OGH700	CE, CUL, (CCC)	252
OGP080	CE, CUL	204
OGP081	CE, CUL	204
OGP100	CE, CUL, (CCC)	198
OGP101	CE, CUL, (CCC)	198
OGP102	CE, CUL, (CCC)	198
OGP103	CE, CUL, (CCC)	198
OGP200	CE, CUL, (CCC)	198
OGP201	CE, CUL, (CCC)	198
OGP280	CE, CUL, (CCC)	204
OGP281	CE, CUL, (CCC)	204
OGP282	CE, CUL, (CCC)	204
OGP283	CE, CUL, (CCC)	204
OGP300	CE, CUL, (CCC)	202
OGP301	CE, CUL, (CCC)	202
OGP302	CE, CUL, (CCC)	201
OGP303	CE, CUL, (CCC)	201
OGP500	CE, CUL, (CCC)	200
OGP502	CE, CUL, (CCC)	200
OGP503	CE, CUL, (CCC)	200
OGP700	CE, CUL, (CCC)	252
OGP701	CE, CUL, (CCC)	252
OGS080	CE, CUL	204
OGS100	CE, CUL, (CCC)	197
OGS200	CE, CUL, (CCC)	197
OGS280	CE, CUL, (CCC)	203
OGS300	CE, CUL, (CCC)	201
OGS301	CE, CUL, (CCC)	201
OGS380	CE, CUL, (CCC)	206
OGS500	CE, CUL, (CCC)	200
OGS501	CE, CUL, (CCC)	200
OGS700	CE, CUL, (CCC)	252
OGS701	CE, CUL, (CCC)	252
OGT100	CE, CUL, (CCC)	198
OGT101	CE, CUL, (CCC)	199
OGT102	CE, CUL, (CCC)	199
OGT103	CE, CUL, (CCC)	199
OGT200	CE, CUL, (CCC)	199
OGT500	CE, CUL, (CCC)	200
OH5001	CE, (CCC)	207
OH5002	CE, (CCC)	207
OH5003	CE, (CCC)	208
OH5004	CE, (CCC)	208
OH5005	CE, (CCC)	208
OH5006	CE, (CCC)	208
OH5007	CE, (CCC)	209
OH5008	CE, (CCC)	208
OH5009	CE, (CCC)	209
OH5010	CE, (CCC)	208
OH5011	CE, (CCC)	208
OH5012	CE, (CCC)	208
OH5015	CE, (CCC)	207
OH5016	CE, (CCC)	208
OH5017	CE, (CCC)	208
OH5018	CE, (CCC)	208
OH5019	CE, (CCC)	208
OH5020	CE, (CCC)	207
OID200	CE, CUL, (CCC)	206
OID201	CE, CUL, (CCC)	206
OIH280	CE, CUL	206
OIH282	CE, CUL	206
OIH580	CE, CUL	207
OIH582	CE, CUL	207
OIP280	CE, CUL	207
OIP281	CE, CUL	207
OIP282	CE, CUL	207
OIP283	CE, CUL	207
OJ5000	CE, CUL, (CCC)	214
OJ5001	CE, CUL, (CCC)	214
OJ5004	CE, CUL, (CCC)	214
OJ5005	CE, CUL, (CCC)	214
OJ5006	CE, CUL, (CCC)	213
OJ5008	CE, CUL, (CCC)	213
OJ5009	CE, CUL, (CCC)	213
OJ5010	CE, CUL, (CCC)	213
OJ5011	CE, CUL, (CCC)	213
OJ5012	CE, CUL, (CCC)	213
OJ5014	CE, CUL, (CCC)	254
OJ5016	CE, CUL, (CCC)	254
OJ5017	CE, CUL, (CCC)	254
OJ5019	CE, CUL, (CCC)	253
OJ5020	CE, CUL, (CCC)	254
OJ5022	CE, CUL, (CCC)	212
OJ5023	CE, CUL, (CCC)	212
OJ5024	CE, CUL, (CCC)	212
OJ5026	CE, CUL, (CCC)	212

Μπορείτε να βρείτε διαδραστικό επιλογέα προϊόντων και περισσότερες πληροφορίες στη διεύθυνση: www.ifm.com/gr

Κωδικός παραγγελίας	Εγκρίσεις	Σελίδα Καταλόγου
OJ5027	CE, CUL, (CCC)	212
OJ5028	CE, CUL, (CCC)	212
OJ5030	CE, CUL, (CCC)	211
OJ5031	CE, CUL, (CCC)	211
OJ5032	CE, CUL, (CCC)	211
OJ5033	CE, CUL, (CCC)	211
OJ5034	CE, CUL, (CCC)	211
OJ5036	CE, CUL, (CCC)	253
OJ5038	CE, CUL, (CCC)	252
OJ5039	CE, CUL, (CCC)	253
OJ5041	CE, CUL, (CCC)	252
OJ5042	CE, CUL, (CCC)	252
OJ5044	CE, CUL, (CCC)	214
OJ5048	CE, CUL, (CCC)	212
OJ5052	CE, CUL, (CCC)	254
OJ5054	CE, CUL, (CCC)	253
OJ5056	CE, CUL, (CCC)	254
OJ5058	CE, CUL, (CCC)	253
OJ5060	CE, CUL, (CCC)	214
OJ5061	CE, CUL, (CCC)	214
OJ5062	CE, CUL, (CCC)	213
OJ5063	CE, CUL, (CCC)	213
OJ5065	CE, CUL, (CCC)	213
OJ5067	CE, CUL, (CCC)	213
OJ5069	CE, CUL, (CCC)	214
OJ5070	CE, CUL, (CCC)	214
OJ5071	CE, CUL, (CCC)	212
OJ5078	CE, CUL, (CCC)	212
OJ5085	CE, CUL, (CCC)	286
OJ5086	CE, CUL, (CCC)	286
OJ5100	CE, CUL, (CCC)	214
OJ5104	CE, CUL, (CCC)	214
OJ5108	CE, CUL, (CCC)	213
OJ5109	CE, CUL, (CCC)	213
OJ5114	CE, CUL, (CCC)	254
OJ5116	CE, CUL, (CCC)	254
OJ5117	CE, (CCC)	254
OJ5122	CE, CUL, (CCC)	212
OJ5126	CE, CUL, (CCC)	212
OJ5130	CE, CUL, (CCC)	211
OJ5131	CE, CUL, (CCC)	211
OJ5136	CE, CUL, (CCC)	253
OJ5138	CE, CUL, (CCC)	253
OJ5139	CE, CUL, (CCC)	253
OJ5141	CE, CUL, (CCC)	253
OJ5142	CE, CUL, (CCC)	253
OJ5144	CE, CUL, (CCC)	214
OJ5148	CE, CUL, (CCC)	212
OJ5152	CE, CUL, (CCC)	254
OJ5154	CE, CUL, (CCC)	253

Κωδικός παραγγελίας	Εγκρίσεις	Σελίδα Καταλόγου
OJ5158	CE, CUL, (CCC)	253
OJ5185	CE, CUL, (CCC)	286
OJ5186	CE, CUL, (CCC)	286
OJ5189	CE, CUL, (CCC)	286
OJ5190	CE, CUL, (CCC)	286
OJ5191	CE, CUL, (CCC)	286
OJE200	CE, CUL, (CCC)	211
OJH200	CE, CUL, (CCC)	211
OJP200	CE, CUL, (CCC)	211
OJR200	CE, CUL, (CCC)	211
OJS200	CE, CUL, (CCC)	210
OK5001	CCC, CE, CUL	270
OK5008	CCC, CE, CUL	271
OL0004	CCC, CE	220
OL0005	CCC, CE	220
OL0006	CE	219
OL0007	CCC, CE	219
OL0009	CCC, CE	220
OO5000	CE, CUL, (CCC)	266
OO5001	CE, CUL, (CCC)	266
OO5002	CE, CUL, (CCC)	266
OO5003	CE, CUL, (CCC)	266
OO5004	CE, CUL, (CCC)	270
OO5005	CE, CUL, (CCC)	270
OO5006	CE, CUL, (CCC)	270
OO5007	CE, CUL, (CCC)	270
OPL200	CE, CUL, (CCC)	247
OPL201	CE, CUL, (CCC)	247
OPL202	CE, CUL, (CCC)	247
OPL203	CE, CUL, (CCC)	247
OPU200	CE, (CCC)	246
OPU201	CE, CUL, (CCC)	246
OPU202	CE, CUL, (CCC)	246
OPU203	CE, CUL, (CCC)	246
OPU204	CE, CUL, (CCC)	246
OPU205	CE, CUL, (CCC)	246
OPU207	CE, (CCC)	246
OPU208	CE, CUL, (CCC)	246
OPU209	CE, CUL, (CCC)	246
OPU210	CE, CUL, (CCC)	246
OPU211	CE, CUL, (CCC)	246
OPU700	CE, CUL, (CCC)	247
OPU701	CE, CUL, (CCC)	247
OPU702	CE, CUL, (CCC)	247
OU5001	CCC, CE, CUL	271
OU5002	CCC, CE, CUL	271
OU5043	CCC, CE, CUL	271
OU5044	CCC, CE, CUL	271
OY001S	CE, CUL, (CCC)	371
OY002S	CE, CUL, (CCC)	371

(CCC) = CCC έγκριση δεν απαιτείται

Κωδικός παραγγελίας	Εγκρίσεις	Σελίδα Καταλόγου
OY003S	CE, CUL, (CCC)	371
OY004S	CE, CUL, (CCC)	371
OY005S	CE, CUL, (CCC)	371
OY006S	CE, CUL, (CCC)	371
OY007S	CE, CUL, (CCC)	371
OY008S	CE, CUL, (CCC)	371
OY009S	CE, CUL, (CCC)	371
OY010S	CE, CUL, (CCC)	371
OY031S	CE, CUL, (CCC)	378
OY032S	CE, CUL, (CCC)	378
OY033S	CE, CUL, (CCC)	378
OY034S	CE, CUL, (CCC)	378
OY035S	CE, CUL, (CCC)	378
OY036S	CE, CUL, (CCC)	379
OY037S	CE, CUL, (CCC)	379
OY038S	CE, CUL, (CCC)	379
OY039S	CE, CUL, (CCC)	379
OY040S	CE, CUL, (CCC)	379
OY041S	CE, CUL, (CCC)	372
OY042S	CE, CUL, (CCC)	372
OY043S	CE, CUL, (CCC)	373
OY044S	CE, CUL, (CCC)	373
OY045S	CE, CUL, (CCC)	373
OY046S	CE, CUL, (CCC)	373
OY047S	CE, CUL, (CCC)	373
OY048S	CE, CUL, (CCC)	373
OY049S	CE, CUL, (CCC)	373
OY050S	CE, CUL, (CCC)	373
OY051S	CE, CUL, (CCC)	379
OY052S	CE, CUL, (CCC)	379
OY053S	CE, CUL, (CCC)	379
OY054S	CE, CUL, (CCC)	379
OY055S	CE, CUL, (CCC)	379
OY056S	CE, CUL, (CCC)	379
OY057S	CE, CUL, (CCC)	379
OY058S	CE, CUL, (CCC)	379
OY059S	CE, CUL, (CCC)	380
OY060S	CE, CUL, (CCC)	380
OY061S	CE, CUL, (CCC)	374
OY062S	CE, CUL, (CCC)	374
OY063S	CE, CUL, (CCC)	374
OY064S	CE, CUL, (CCC)	374
OY065S	CE, CUL, (CCC)	374
OY066S	CE, CUL, (CCC)	374
OY067S	CE, CUL, (CCC)	374
OY068S	CE, CUL, (CCC)	374
OY069S	CE, CUL, (CCC)	375
OY070S	CE, CUL, (CCC)	375
OY072S	CE, CUL, (CCC)	380
OY073S	CE, CUL, (CCC)	380

Κωδικός παραγγελίας	Εγκρίσεις	Σελίδα Καταλόγου
OY074S	CE, CUL, (CCC)	380
OY075S	CE, CUL, (CCC)	380
OY076S	CE, CUL, (CCC)	380
OY077S	CE, CUL, (CCC)	380
OY078S	CE, CUL, (CCC)	380
OY079S	CE, CUL, (CCC)	380
OY080S	CE, CUL, (CCC)	380
OY082S	CE, CUL, (CCC)	376
OY083S	CE, CUL, (CCC)	376
OY084S	CE, CUL, (CCC)	376
OY085S	CE, CUL, (CCC)	376
OY086S	CE, CUL, (CCC)	376
OY087S	CE, CUL, (CCC)	376
OY088S	CE, CUL, (CCC)	376
OY089S	CE, CUL, (CCC)	376
OY090S	CE, CUL, (CCC)	376
OY094S	CE, CUL, (CCC)	381
OY095S	CE, CUL, (CCC)	381
OY096S	CE, CUL, (CCC)	381
OY097S	CE, CUL, (CCC)	381
OY098S	CE, CUL, (CCC)	381
OY099S	CE, CUL, (CCC)	381
OY100S	CE, CUL, (CCC)	381
OY104S	CE, CUL, (CCC)	377
OY105S	CE, CUL, (CCC)	377
OY106S	CE, CUL, (CCC)	377
OY107S	CE, CUL, (CCC)	377
OY108S	CE, CUL, (CCC)	377
OY109S	CE, CUL, (CCC)	377
OY110S	CE, CUL, (CCC)	377
OY111S	CE, CUL, (CCC)	392
OY112S	CE, CUL, (CCC)	392
OY113S	CE, CUL, (CCC)	392
OY114S	CE, CUL, (CCC)	393
OY115S	CE, CUL, (CCC)	393
OY116S	CE, CUL, (CCC)	393
OY120S	CE, CUL, (CCC)	393
OY121S	CE, CUL, (CCC)	393
OY122S	CE, CUL, (CCC)	393
OY204S	CE, CUL, (CCC)	378
OY205S	CE, CUL, (CCC)	378
OY206S	CE, CUL, (CCC)	378
OY207S	CE, CUL, (CCC)	378
OY208S	CE, CUL, (CCC)	378
OY209S	CE, CUL, (CCC)	378
OY210S	CE, CUL, (CCC)	378
OY221S	CE, CUL, (CCC)	372
OY222S	CE, CUL, (CCC)	372
OY223S	CE, CUL, (CCC)	372
OY224S	CE, CUL, (CCC)	372

Μπορείτε να βρείτε διαδραστικό επιλογέα προϊόντων και περισσότερες πληροφορίες στη διεύθυνση: www.ifm.com/gr

Κωδικός παραγγελίας	Εγκρίσεις	Σελίδα Καταλόγου
OY225S	CE, CUL, (CCC)	372
OY226S	CE, CUL, (CCC)	372
OY227S	CE, CUL, (CCC)	372
OY228S	CE, CUL, (CCC)	372
OY229S	CE, CUL, (CCC)	372
OY230S	CE, CUL, (CCC)	372
OY241S	CE, CUL, (CCC)	373
OY242S	CE, CUL, (CCC)	373
OY243S	CE, CUL, (CCC)	373
OY244S	CE, CUL, (CCC)	373
OY245S	CE, CUL, (CCC)	373
OY246S	CE, CUL, (CCC)	374
OY247S	CE, CUL, (CCC)	374
OY248S	CE, CUL, (CCC)	374
OY249S	CE, CUL, (CCC)	374
OY250S	CE, CUL, (CCC)	374
OY261S	CE, CUL, (CCC)	375
OY262S	CE, CUL, (CCC)	375
OY263S	CE, CUL, (CCC)	375
OY264S	CE, CUL, (CCC)	375
OY265S	CE, CUL, (CCC)	375
OY266S	CE, CUL, (CCC)	375
OY267S	CE, CUL, (CCC)	375
OY268S	CE, CUL, (CCC)	375
OY269S	CE, CUL, (CCC)	375
OY270S	CE, CUL, (CCC)	375
OY282S	CE, CUL, (CCC)	376
OY283S	CE, CUL, (CCC)	376
OY284S	CE, CUL, (CCC)	376
OY285S	CE, CUL, (CCC)	377
OY286S	CE, CUL, (CCC)	377
OY287S	CE, CUL, (CCC)	377
OY288S	CE, CUL, (CCC)	377
OY289S	CE, CUL, (CCC)	377
OY290S	CE, CUL, (CCC)	377
OY403S	CE, CUL, (CCC)	381
OY405S	CE, CUL, (CCC)	381
OY407S	CE, CUL, (CCC)	381
OY411S	CE, CUL, (CCC)	394
OY412S	CE, CUL, (CCC)	394
OY413S	CE, CUL, (CCC)	394
OY421S	CE, CUL, (CCC)	393
OY422S	CE, CUL, (CCC)	393
OY423S	CE, CUL, (CCC)	393
OY431S	CE, CUL, (CCC)	382
OY432S	CE, CUL, (CCC)	382
OY433S	CE, CUL, (CCC)	383
OY434S	CE, CUL, (CCC)	383
OY435S	CE, CUL, (CCC)	383
OY436S	CE, CUL, (CCC)	383

Κωδικός παραγγελίας	Εγκρίσεις	Σελίδα Καταλόγου
OY437S	CE, CUL, (CCC)	383
OY438S	CE, CUL, (CCC)	383
OY439S	CE, CUL, (CCC)	383
OY440S	CE, CUL, (CCC)	383
OY441S	CE, CUL, (CCC)	382
OY442S	CE, CUL, (CCC)	382
OY443S	CE, CUL, (CCC)	382
OY444S	CE, CUL, (CCC)	382
OY445S	CE, CUL, (CCC)	382
OY446S	CE, CUL, (CCC)	382
OY447S	CE, CUL, (CCC)	382
OY448S	CE, CUL, (CCC)	382
OY449S	CE, CUL, (CCC)	382
OY450S	CE, CUL, (CCC)	382
OY804S	CE, CUL, (CCC)	383
OY805S	CE, CUL, (CCC)	383
OY806S	CE, CUL, (CCC)	383
OY807S	CE, CUL, (CCC)	383
OY808S	CE, CUL, (CCC)	383
OY815S	CE, CUL, (CCC)	384
OY816S	CE, CUL, (CCC)	384
OY817S	CE, CUL, (CCC)	384
OY818S	CE, CUL, (CCC)	384
OY819S	CE, CUL, (CCC)	384
OY825S	CE, CUL, (CCC)	384
OY826S	CE, CUL, (CCC)	384
OY827S	CE, CUL, (CCC)	384
OY828S	CE, CUL, (CCC)	384
OY829S	CE, CUL, (CCC)	384
OY901S	CE, CUL, (CCC)	394
OY902S	CE, CUL, (CCC)	394
OY903S	CE, CUL, (CCC)	394
OY951S	CE, CUL, (CCC)	394
OY952S	CE, CUL, (CCC)	394
OY953S	CE, CUL, (CCC)	394
PA3020	CE, CUL	427, 693
PA3021	CE, CUL	427, 693
PA3022	CE, CUL	427, 693
PA3023	CE, CUL	427, 693
PA3024	CE, CUL	427, 693
PA3026	CE, CUL	427
PA3027	CE, CUL	427
PA3028	CE, CUL	427, 506
PA3029	CE, CUL	455
PA3060	CE	427, 693
PA3521	CE	427
PA3522	CE, CUL	427
PA3523	CE, CUL	427
PA3524	CE, CUL	427
PA3526	CE	427

(CCC) = CCC έγκριση δεν απαιτείται

Κωδικός παραγγελίας	Εγκρίσεις	Σελίδα Καταλόγου
PA3528	CE, CUL	427
PA9020	CE, CUL	428, 693
PA9021	CE	428, 693
PA9022	CE, CUL	428, 693
PA9023	CE, CUL	428, 694
PA9024	CE, CUL	428, 694
PA9026	CE, CUL	428
PA9027	CE, CUL	428
PA9028	CE, CUL	428
PA9029	CE, CUL	455
PA9060	CE	428
PE3000	CE, CUL	437
PE3001	CE, CUL	437
PE3002	CE, CUL	437
PE3003	CE, CUL	437
PE3004	CE, CUL	437, 460
PE3006	CE, CUL	437
PE3009	CE, CUL	460
PE3029	CE, CUL	460
PE7002	CE, CUL	437
PE7003	CE, CUL	437
PE7004	CE, CUL	437, 460
PE7006	CE, CUL	437
PE7009	CE, CUL	460
PF2053	CE, CUL, EHEDG, FDA	434, 459
PF2054	CE, CUL, EHEDG, FDA	434
PF2056	CE, CUL, EHEDG, FDA	434
PF2057	CE, CUL, EHEDG, FDA	434
PF2058	CE, CUL, EHEDG, FDA	434
PF2609	CE, CUL, EHEDG, FDA	459
PF2652	CE, CUL, EHEDG, FDA	434, 459
PF2653	CE, CUL, EHEDG, FDA	434, 459
PF2654	CE, CUL, EHEDG, FDA	434
PF2656	CE, CUL, EHEDG, FDA	434
PF2657	CE, CUL, EHEDG, FDA	434
PF2658	CE, CUL, EHEDG, FDA	434
PF2953	CE, CUL, FDA	435, 459
PF2954	CE, CUL, FDA	435
PF2956	CE, CUL, FDA	435
PF2957	CE, CUL, FDA	435
PG2409	CE, CUL	455
PG2450	CE	420
PG2451	CE, CUL	420
PG2452	CE, CUL	420
PG2453	CE, CUL	420, 455
PG2454	CE, CUL, CRN	421, 455
PG2455	CE, CUL	421, 455
PG2456	CE, CUL	421
PG2457	CE, CUL	421
PG2458	CE, CUL	421

Κωδικός παραγγελίας	Εγκρίσεις	Σελίδα Καταλόγου
PG2489	CE, CUL	421
PG2789	CE, EHEDG, FDA	433, 507
PG2793	CE, CUL, EHEDG, FDA	433, 458
PG2794	CE, CUL, EHEDG, FDA	433, 458
PG2795	CE, CUL, EHEDG, FDA	433, 458
PG2796	CE, CUL, EHEDG, FDA	433, 507
PG2797	CE, CUL, EHEDG, FDA	433, 507
PG2798	CE, CUL, EHEDG, FDA	433, 507
PG2799	CE, CUL, EHEDG, FDA	433, 458
PG2889	CE, CUL, EHEDG, FDA	434, 508
PG2893	CE, CUL, EHEDG, FDA	433, 458
PG2894	CE, CUL, EHEDG, FDA	433, 458
PG2895	CE, CUL, EHEDG, FDA	433, 458
PG2896	CE, CUL, EHEDG, FDA	433, 508
PG2897	CE, CUL, EHEDG, FDA	433, 508
PG2898	CE, CUL, EHEDG, FDA	433, 508
PG2899	CE, CUL, EHEDG, FDA	433, 459
PI003A	CE, FDA	431, 456
PI008A	CE, FDA	431
PI009A	CE, FDA	456
PI2203	CE, FDA	432, 458
PI2204	CE, FDA	432, 458
PI2205	CE, FDA	432, 458
PI2206	CE, FDA	432, 507
PI2207	CE, FDA	432, 507
PI2209	CE, FDA	432, 458
PI2789	CE, CUL, EHEDG, FDA	431, 506
PI2793	CE, CUL, EHEDG, FDA	431, 457
PI2794	CE, CUL, EHEDG, FDA, CRN	431, 457
PI2795	CE, CUL, EHEDG, FDA	431, 457
PI2796	CE, CUL, EHEDG, FDA	431, 507
PI2797	CE, CUL, EHEDG, FDA	431, 507
PI2798	CE, CUL, EHEDG, FDA	431, 506
PI2799	CE, CUL, EHEDG, FDA	457, 506
PI2889	CE, CUL, EHEDG, FDA	432, 507
PI2893	CE, CUL, EHEDG, FDA	431, 457
PI2894	CE, CUL, EHEDG, FDA	431, 457
PI2895	CE, CUL, EHEDG, FDA	431, 457
PI2896	CE, CUL, EHEDG, FDA	432, 507
PI2897	CE, CUL, EHEDG, FDA	432, 507
PI2898	CE, CUL, EHEDG, FDA	432, 507
PI2899	CE, CUL, EHEDG, FDA	458, 507
PI2994	CE, CUL, FDA	457
PI7993	CE, CUL, FDA	457
PK5520	CE, CUL	421
PK5521	CE, CUL	421
PK5522	CE, CUL	421
PK5523	CE, CUL	421
PK5524	CE, CUL	421
PK6520	CE, CUL	421

Μπορείτε να βρείτε διαδραστικό επιλογέα προϊόντων και περισσότερες πληροφορίες στη διεύθυνση: www.ifm.com/gr

Κωδικός παραγγελίας	Εγκρίσεις	Σελίδα Καταλόγου
PK6521	CE, CUL	422
PK6522	CE, CUL	422
PK6523	CE, CUL	422
PK6524	CE, CUL, CRN	422
PK6732	CE, CUL	422
PK6734	CE, CUL	422
PK7520	CE, CUL	422
PK7521	CE, CUL	422
PK7522	CE, CUL	422
PK7523	CE	422
PK7524	CE, CUL	422
PK8730	CE, CUL	422
PK8731	CE, CUL	422
PK8732	CE, CUL	422
PK8734	CE, CUL	423
PL2053	CE, CUL, EHEDG, FDA	435, 459
PL2054	CE, CUL, EHEDG, FDA	435
PL2056	CE, CUL, EHEDG, FDA	435
PL2057	CE, CUL, EHEDG, FDA	435
PL2058	CE, CUL, EHEDG, FDA	435
PL2652	CE, CUL, EHEDG, FDA	435, 459
PL2653	CE, CUL, EHEDG, FDA	435, 459
PL2654	CE, CUL, EHEDG, FDA	435
PL2656	CE, CUL, EHEDG, FDA	435
PL2657	CE, CUL, EHEDG, FDA	436
PL2658	CE, CUL, EHEDG, FDA	436
PM2053	CE, CUL, EHEDG, FDA	436, 460
PM2054	CE, CUL, EHEDG, FDA	436
PM2055	CE, CUL, EHEDG, FDA	436, 460
PM2056	CE, CUL, EHEDG, FDA	436
PM2057	CCSAUS, CE, CUL, EHEDG, FDA	436
PM2058	CE, CUL, EHEDG, FDA	436
PM2653	CE, CUL, EHEDG, FDA	436, 460
PM2654	CE, CUL, EHEDG, FDA	436
PM2655	CE, CUL, EHEDG, FDA	436, 460
PM2656	CE, CUL, EHEDG, FDA	436
PM2657	CE, CUL, EHEDG, FDA	436
PM2658	CE, CUL, EHEDG, FDA	436
PN004A	CE	430
PN006A	CE	430
PN007A	CE	430
PN014A	CE	430
PN016A	CE	430
PN2009	CE, CUL	454
PN2020	CE, CUL	418
PN2021	CE, CUL	418
PN2022	CE, CUL	418
PN2023	CE, CUL	418, 454
PN2024	CE, CUL	418, 454
PN2026	CE, CUL	418

Κωδικός παραγγελίας	Εγκρίσεις	Σελίδα Καταλόγου
PN2027	CE, CUL	418
PN2028	CE, CUL	418
PN3000	CE, CUL	418
PN3001	CE, CUL	418
PN3002	CE, CUL	418
PN3003	CE, CUL	418
PN3004	CE, CUL	419, 454
PN3006	CE, CUL	419
PN3007	CE, CUL	419
PN3029	CE, CUL	454
PN3060	CE	418
PN5000	CE, CUL	419
PN5001	CE, CUL	419
PN5002	CE, CUL	419
PN5003	CE, CUL	419
PN5004	CE, CUL	419, 454
PN5006	CE, CUL	419
PN5007	CE, CUL	419
PN7000	CE, CUL	420
PN7001	CE, CUL	420
PN7002	CE, CUL	420
PN7003	CE, CUL	420
PN7004	CE, CUL	420, 454
PN7006	CE, CUL	420
PN7007	CE, CUL	420
PN7009	CE, CUL	454
PN7060	CE	420
PN7809	CE, CUL	424, 456
PN7834	CE, CUL	424, 456
PNI021	CE	430
PNI022	CE	430
PNI023	CE	430
PNI024	CE	430
PP000E	CE, E1	694
PP001E	CE, E1	694
PP002E	CE, E1	694
PP003E	CE, E1	694
PP004E	CE, E1	694
PP0520	CE	423
PP0521	CE	423
PP0522	CE, CUL	423
PP0523	CE, CUL	423
PP0524	CE, CUL	423, 455
PP2001	CE, CUL	438, 461
PP7550	CE	423, 693
PP7551	CE	423, 693
PP7552	CE, CUL	423, 693
PP7553	CE, CUL	423, 693
PP7554	CE, CUL	423, 455
PP7556	CE, CUL	423

(CCC) = CCC έγκριση δεν απαιτείται

Κωδικός παραγγελίας	Εγκρίσεις	Σελίδα Καταλόγου
PPA020	CE	428, 596
PPA024	CE, CUL	596
PQ0809	CE, CUL	424, 456
PQ0834	CE, CUL	424, 456
PQ3809	CE, CUL	424, 456
PQ3834	CE, CUL	424, 456
PQ7809	CE, CUL	424, 456
PQ7834	CE, CUL	424, 456
PS307A	CE, GL, IEC	429, 506
PS308A	CE, GL, IEC	429, 506
PS317A	CE, GL, IEC	429, 506
PS3208	CE	429, 505
PS3407	CE	429, 505
PS3417	CE	429, 506
PS3427	CE	429, 505
PS3607	CE	429, 506
PS3617	CE	429, 506
PS7570	CE	428
PT3550	CE, CUL	426, 694
PT3551	CE, CUL	426, 694
PT3552	CE, CUL	426, 694
PT3553	CE, CUL	426, 694
PT3554	CE, CUL	426, 694
PT5400	CE	424
PT5401	CE	425
PT5402	CE	425
PT5403	CE	425
PT5404	CE	425
PT5412	CE	425
PT5414	CE	425
PT5443	CE	425
PT5460	CE	424
PT9550	CE, CUL	426, 694
PT9551	CE, CUL	426, 694
PT9552	CE, CUL	426, 695
PT9553	CE, CUL	426, 695
PT9554	CE, CUL	426, 695
PU5400		425
PU5401		425
PU5402		425
PU5403		425
PU5404		426
PU5412		425
PU5414		425
PU5415		426
PU5443		425
PU5460		425
PY2068	CE, CUL	418
RA6001	CE, C_NRTL_US	317
RA6007	CE, C_NRTL_US	317

Κωδικός παραγγελίας	Εγκρίσεις	Σελίδα Καταλόγου
RA6011	CE, C_NRTL_US	317
RA6013	CE, C_NRTL_US	318
RA6015	CE, C_NRTL_US	318
RA6029	CE, C_NRTL_US	318
RB1015	CE, C_NRTL_US	314
RB6001	CE, C_NRTL_US	314
RB6002	CE, C_NRTL_US	314
RB6003	CE, C_NRTL_US	314
RB6004	CE, C_NRTL_US	314
RB6005	CE, C_NRTL_US	314
RB6006	CE, C_NRTL_US	314
RB6007	CE, C_NRTL_US	314
RB6009	CE, C_NRTL_US	314
RB6010	CE, C_NRTL_US	314
RB6011	CE, C_NRTL_US	314
RB6012	CE, C_NRTL_US	314
RB6013	CE, C_NRTL_US	314
RB6014	CE, C_NRTL_US	314
RB6015	CE, C_NRTL_US	315
RB6016	CE, C_NRTL_US	315
RB6029	CE, C_NRTL_US	315
RB6044	CE, C_NRTL_US	314
RM3001	CE, C_NRTL_US	319
RM3005	CE, C_NRTL_US	319
RM6101	CE, C_NRTL_US	319
RM6102	CE, C_NRTL_US	319
RM6104	CE, C_NRTL_US	319
RM7003	CE, C_NRTL_US	320
RM7004	CE, C_NRTL_US	320
RM8001	CE	319
RM8002	CE	319
RM9000	CE, E1, (CCC)	320, 688
RN6055	CE, C_NRTL_US	318
RN7003	CE, C_NRTL_US	319
RN7004	CE, C_NRTL_US	320
RO6342	CE, C_NRTL_US	318
RO6343	CE, C_NRTL_US	318
RO6344	CE, C_NRTL_US	318
RO6345	CE, C_NRTL_US	318
RO6348	CE, C_NRTL_US	318
RO6349	CE, C_NRTL_US	318
RO6350	CE, C_NRTL_US	318
RU1016	CE, C_NRTL_US	315
RU1024	CE, C_NRTL_US	315
RU1025	CE, C_NRTL_US	315
RU1033	CE, C_NRTL_US	315
RU1036	CE, C_NRTL_US	315
RU6003	CE, C_NRTL_US	315
RU6010	CE, C_NRTL_US	315
RU6013	CE, C_NRTL_US	315

Μπορείτε να βρείτε διαδραστικό επιλογέα προϊόντων και περισσότερες πληροφορίες στη διεύθυνση: www.ifm.com/gr

Κωδικός παραγγελίας	Εγκρίσεις	Σελίδα Καταλόγου
RU6016	CE, C_NRTL_US	315
RU6024	CE, C_NRTL_US	315
RU6025	CE, C_NRTL_US	315
RU6033	CE, C_NRTL_US	315
RU6036	CE, C_NRTL_US	316
RU6040	CE, C_NRTL_US	316
RU6045	CE, C_NRTL_US	316
RU6052	CE, C_NRTL_US	316
RV1016	CE, C_NRTL_US	316
RV1024	CE, C_NRTL_US	316
RV1025	CE, C_NRTL_US	316
RV1033	CE, C_NRTL_US	316
RV1036	CE, C_NRTL_US	316
RV1051	CE, C_NRTL_US	316
RV6001	CE, C_NRTL_US	316
RV6003	CE, C_NRTL_US	316
RV6009	CE, C_NRTL_US	316
RV6010	CE, C_NRTL_US	316
RV6013	CE, C_NRTL_US	316
RV6016	CE, C_NRTL_US	317
RV6018	CE, C_NRTL_US	317
RV6024	CE, C_NRTL_US	317
RV6025	CE, C_NRTL_US	317
RV6028	CE, C_NRTL_US	317
RV6033	CE, C_NRTL_US	317
RV6034	CE, C_NRTL_US	317
RV6036	CE, C_NRTL_US	317
RV6040	CE, C_NRTL_US	317
RV6100	CE, C_NRTL_US	317
SA3010	CE	476
SBG332	CE	479
SBG333	CE	479
SBG334	CE	479
SBG346	CE	479
SBG357	CE	479
SBM613	CE	480
SBT633	CE	480
SBU323	CE, CUL	478
SBU324	CE, CUL	478
SBU325	CE, CUL	478
SBU623	CE, CUL	478
SBU624	CE, CUL	478
SBU625	CE, CUL	478
SBY323	CE	479
SBY332	CE, CUL	479
SBY333	CE, CUL	479
SBY334	CE, CUL	479
SBY346	CE, CUL	479
SBY357	CE, CUL	479
SBY433	CE, CUL	479
SBY434	CE, CUL	480
SD2000	CE, CUL	484, 642
SD5000	CE, CUL	484, 642
SD5100	CE, CUL	485
SD6000	CE, CUL	484, 642
SD6050	CE, CUL	484, 642
SD6100	CE, CUL	485
SD8000	CE, CUL	484, 642
SD9000	CE, CUL	484, 642
SF0516	CUL	481
SF0540		482
SF111A	CE, IEC	482
SF120A	CE, IEC	482
SF121A	CE, IEC	482
SF211A	CE, IEC	482
SF220A	CE, IEC	482
SF221A	CE, IEC	482
SF223A	CE, IEC	483
SF2405	CUL	481
SF2410	CUL	482
SF311A	CE, IEC	482
SF320A	CE, IEC	483
SF321A	CE, IEC	482
SF323A	CE, IEC	483
SF3405		481
SF3410		482
SF5200	CUL	480
SF5201	CUL	480
SF5300	CUL	480
SF5350	CUL	480
SF5700	CUL	481
SF5701	CUL	481
SF5702	CUL	481
SF5703	CUL	481
SF5704	CUL	481
SF5800	CUL	481
SF6200	CUL	480
SF6201	CUL	480
SF620A	CE, IEC	483
SI0521	CE, GL	477
SI0553	CE	477
SI5000	CE, CUL	476
SI5002	CE, CUL	476
SI5004	CE, CUL, CRN	476
SI5006	CE, CUL, CRN	476
SI5007	CE, CUL	477
SI500A	CE	477
SI5010	CE, CUL, CRN	476
SI5100	CE	477
SI6600	CE, CUL, EHEDG, FDA, CRN	478

(CCC) = CCC έγκριση δεν απαιτείται

Κωδικός παραγγελίας	Εγκρίσεις	Σελίδα Καταλόγου
SI6700	CE, CUL, EHEDG, FDA	478
SI6800	CE, CUL, EHEDG, FDA, CRN	478
SL0101	CE	483
SL0201	CE	484
SL5101	CE	484
SM2000	CE, CUL	474
SM2004	CE, CUL	474
SM2100	CE, CUL, KTW	475, 644
SM6000	CE, CUL	474
SM6004	CE, CUL	474
SM6050	CE, CUL	475
SM6100	CE, CUL, KTW	475, 644
SM7000	CE, CUL	474
SM7004	CE, CUL	474
SM7050	CE, CUL	475
SM7100	CE, CUL, KTW	475, 644
SM8000	CE, CUL	474
SM8004	CE, CUL	474
SM8050	CE, CUL	475
SM8100	CE, CUL, KTW	475, 644
SM9000	CE, CUL	474
SM9004	CE, CUL	474
SM9100	CE, CUL, KTW	475, 644
SN0150	CE, CUL	548
SN0151	CE, CUL	548
SN2301	CE, IEC	549
SN2302	CE, IEC	549
SP321A	CE, IEC	483
SQ0500	CE, CUL	485
SR0150	CE, CUL	548
SR0153	CE, CUL	548
SR2301	CE, IEC	549
SR307A	CE, IEC	549
SR5900	CE, CUL	548
SR5906	CE, CUL	548
SU7000	CE, CUL	485, 645
SU7200	CE, CUL	485, 645
SU8000	CE, CUL	485, 645
SU8200	CE, CUL	485, 645
SU9000	CE, CUL	485, 645
SU9004	CE, CUL	486, 645
TA3130	CE, CUL	527
TA3131	CE, CUL	527
TA3171	CE, CUL	527
TA3231	CE, CUL, FDA	530
TA3237	CE, CUL, FDA	530
TA3430	CE, CUL, EHEDG, FDA	529
TA3431	CE, CUL, EHEDG, FDA	529
TA3437	CE, CUL, EHEDG, FDA	529
TAA131	CE, CUL	597

Κωδικός παραγγελίας	Εγκρίσεις	Σελίδα Καταλόγου
TAA431	CE, CUL, EHEDG, FDA	597
TAD081	CE, CUL, EHEDG, FDA	530
TAD091	CE, CUL, EHEDG, FDA	530
TAD181	CE, CUL, EHEDG, FDA	530
TAD191	CE, CUL, EHEDG, FDA	530
TAD981	CE, CUL, EHEDG	530
TAD991	CE, CUL, EHEDG	530
TD2217	CE, CUL	531
TD2237	CE, CUL	531
TD2247	CE, CUL	531
TD2267	CE, CUL	531
TD2507	CE, CUL	530
TD2517	CE, CUL	530
TD2537	CE, CUL	531
TD2547	CE, CUL	531
TD2807	CE, CUL	531
TD2817	CE, CUL	531
TD2837	CE, CUL	531
TD2847	CE, CUL	531
TD2907	CE, CUL	531
TD2917	CE, CUL	531
TD2937	CE, CUL	531
TD2947	CE, CUL	531
TK6130	CE, CUL	522
TK6330	CE, CUL	522
TK7130	CE, CUL	522
TK7480	CE, CUL	522
TM4101	CUL	525
TM4411	CUL	525
TM4431	CUL	525
TM4441	CUL	525
TM4461	CUL	525
TM4501	CUL, EHEDG, FDA	529
TM4511	CUL, EHEDG, FDA	529
TM4531	CUL, EHEDG, FDA	529
TM4541	CUL, EHEDG, FDA	529
TM4591	CUL, EHEDG, FDA	529
TM4801	CUL, FDA	528
TM4811	CUL, FDA	528
TM4831	CUL, FDA	528
TM4841	CUL, FDA	528
TM4901	CUL, FDA	528
TM4911	CUL, FDA	528
TM4931	CUL, FDA	528
TM4941	CUL, FDA	529
TM9900	CUL	525
TM9950	CUL	524
TN2531	CE, CUL	522
TN7531	CE, CUL	522
TP3231	CE, CUL	523

Μπορείτε να βρείτε διαδραστικό επιλογέα προϊόντων και περισσότερες πληροφορίες στη διεύθυνση: www.ifm.com/gr

Κωδικός παραγγελίας	Εγκρίσεις	Σελίδα Καταλόγου
TP3232	CE, CUL	523
TP3237	CE, CUL	523
TP9237	CE, CUL	523
TR2432	CE, CUL	523
TR7432	CE, CUL	523
TR8430	CE, CUL	522
TS0759		526
TS2056		526, 529
TS2229		526
TS2239		526
TS2256		525
TS2289		525
TS2659		526
TS2759		526
TS2789		526
TS325A	CE	527
TS4759		525
TS502A	CE	527
TS5089		526
TS522A	CE	527
TS5289		526
TS9289		526
TT0281	CUL	524
TT0291	CUL, FDA	528
TT1050	CUL	523
TT1081	CUL	524
TT1281	CUL	524
TT1291	CUL, FDA	528
TT2050	CUL	523
TT2081	CUL	524
TT2281	CUL	524
TT2291	CUL, FDA	528
TT3050	CUL	524
TT3081	CUL	524
TT3281	CUL	524
TT3291	CUL, FDA	528
TT5050	CUL	524
TT5081	CUL	524
TT9281	CUL	524
TT9291	CUL, FDA	528
TW7000	CE	532
TW7001	CE	532
TW7011	CE	532
VES003		638
VKV021	CE, CUL	636
VKV022	CE, CUL	636
VNB001	CE	637
VOS001		638
VOS002		638
VOS003		638
VOS004		638
VOS005		638
VSA001	CE, CUL	639
VSA002	CE, CUL	639
VSA004	CE, CUL	639
VSA005	CE, CUL	639
VSA101	CE, CUL	639
VSA201	CE, CUL	639
VSE002	CE, CUL	638
VSE100	CE, CUL	638
VSP01A	CE	639
VSP02A	CE	639
VTV122	CE, CUL	637
ZC0004		439, 462
ZC0005		439, 462
ZC0013		534
ZC0014		534
ZC0015		534
ZC0016		534
ZC0017		534
ZC0018		534
ZGS210		155, 225
ZZ0214	CE, (CCC)	297, 558

(CCC) = CCC έγκριση δεν απαιτείται

AS-Interface

Το AS-interface (Ενεργοποιητή-Αισθητήρα Διεπαφή) αποτελεί ένα διεθνές πρότυπο, ανεξαρτήτως κατασκευαστή, για τη δικτυακή καλωδίωση ενεργοποιητών και αισθητήρων στο πρώτο επίπεδο στο πεδίο. Δεδομένα και τροφοδοσία μεταδίδονται μαζί μέσω κοινού δίκλωνου καλωδίου. Με αυτό το πρότυπο μειώνεται η πολυπλοκότητα καλωδίωσης, η τεκμηρίωση και οι χρόνοι προετοιμασίας για λειτουργία.

ATEX

Το ATEX (Ατμόσφαιρα Εκρηκτική), αποτελεί μια σύντομη περιγραφή της συμμόρφωσης στις οδηγίες της ΕΕ 94/9/EG (σχετικά με κατασκευή μονάδων για επικίνδυνες περιοχές) και 1999/92/EG (για χειριστές εγκαταστάσεων για επικίνδυνες περιοχές), καθοδηγώντας τις απαιτήσεις ασφαλείας για επικίνδυνες για έκρηξη περιοχές. Από τις 30 Ιουνίου του 2003, όλες οι μονάδες για επικίνδυνες περιοχές, πρέπει να εγκρίνονται σύμφωνα με τους κανονισμούς της 94/9/EG. Για περισσότερες πληροφορίες σχετικά με Διεθνείς οδηγίες, δείτε το κεφάλαιο “Εγκρίσεις”.

Έγκριση τύπου e1

Η έγκριση τύπου e1 από τη Γερμανική Ομοσπονδιακή Αρχή Μηχανοκίνησης, πιστοποιεί ότι οι μονάδες είναι σύμμορφες με τα πρότυπα των οχημάτων.

IO-Link

Το IO-Link είναι ένα ανοικτό, ένα προς ένα πρωτόκολλο επικοινωνίας ανεξαρτήτου δικτύου. Αποτελεί μια ιδιαίτερα οικονομική δυνατότητα μετάδοσης παραμέτρων, διάγνωσης και δεδομένων διεργασίας από ένα αισθητήρα ή ενεργοποιητή, μέσω μιας βαθμίδας Εισ/Εξ.

Ασφάλεια

Η Οδηγία Μηχανών της ΕΕ ορίζει σαφώς και κατηγορηματικά οτι οι μηχανές δεν πρέπει να έχουν ρίσκο. Εάν η ασφάλεια εξαρτάται από συστήματα ελέγχου, αυτά θα πρέπει να είναι σχεδιασμένα έτσι ώστε να εκμηδενίζουν την πιθανότητα δυσλειτουργίας. Ισχύουν τα πρότυπα IEC 62061 και ISO 13849-1. Η κατηγοριοποίηση γίνεται είτε με τον Βαθμό Ασφαλείας Ακεραιότητας (SIL από 1 έως 3, κατά IEC 62061), είτε με τον Βαθμό Απόδοσης (PL από a έως e, κατά ISO 13849-1).

Αισθητήρες AS-i		*Σελίδα*
	Αισθητήρες AS-i	*596 - 597*
	Αισθητήρες για βαλβίδες	*295 - 295* *298 - 298* *555 - 555* *558 - 558* *601 - 601*

Αισθητήρες για επικίνδυνες για έκρηξη περιοχές (ATEX)		*Σελίδα*
	Επαγωγικοί αισθητήρες	*109 - 114*
	Χωρητικοί αισθητήρες	*151 - 153*
	Μαγνητικοί αισθητήρες εμβόλων	*179 - 180*
	Αισθητήρες για βαλβίδες	*296 - 297* *556 - 557* *600 - 600*
	Φωτοκύτταρα	*218 - 219*
	Αισθητήρες ροής	*477 - 477* *482 - 483*

Αισθητήρες για επικίνδυνες για έκρηξη περιοχές (ATEX)	Σελίδα
Αισθητήρες πίεσης	429 - 431 456 - 456 506 - 506
Αισθητήρες θερμοκρασίας	527 - 527
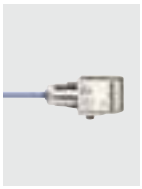 Συστήματα διάγνωσης	637

Αισθητήρες με έγκριση e1	Σελίδα
Επαγωγικοί αισθητήρες	690 - 692
Αισθητήρες πίεσης	693 - 695

Αισθητήρες με IO-Link	Σελίδα
Αισθητήρες πίεσης	423 - 423 455 - 455
Αισθητήρες θερμοκρασίας	522 - 523 530 - 530 532 - 532

Μπορείτε να βρείτε διαδραστικό επιλογέα προϊόντων και περισσότερες πληροφορίες στη διεύθυνση: www.ifm.com/gr

Αισθητήρες για εφαρμογές ασφαλείας	*Σελίδα*
Επαγωγικοί αισθητήρες	*366 - 367*
Οπτικές κουρτίνες ασφαλείας	*371 - 372* *374 - 384*
Οπτικά πλέγματα ασφαλείας	*392 - 394*

Στη σωστή θέση

Ανίχνευση θέσης στη βιομηχανία τροφίμων.

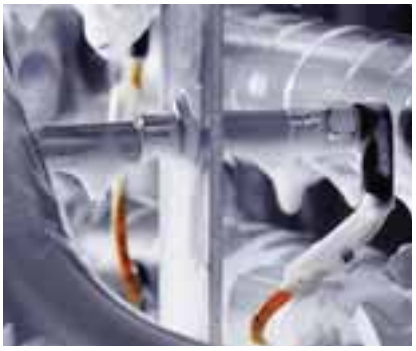

Διαφορετικές αρχές μέτρησης

Η ifm παρέχει μια μεγάλη ποικιλία αισθητήρων θέσης Επαγωγικοί, χωρητικοί και μαγνητικοί αισθητήρες ανιχνεύουν στόχους ή αντικείμενα σε απόσταση από μερικά χιλιοστά έως και μερικά εκατοστά. Για μεγαλύτερες αποστάσεις, έως και διψήφιο αριθμό μέτρων, χρησιμοποιούνται φωτοκύτταρα.

Επιλέον, ειδικοί τύποι, όπως πεταλοειδή και γωνιακά φωτοκύτταρα, οπτικές ίνες, αισθητήρες αντίθεσης και χρώματος, αισθητήρες κυλίνδρων, χρησιμοποιούνται για ανίχνευση θέσης σε ειδικές εφαρμογές. Η ifm παρέχει επίσης αρκετές λύσεις για την ανίχνευση θέσεων βαλβίδων.

Όλοι οι αισθητήρες είναι πλήρως ηλεκτρονικοί, δηλαδή λειτουργούν χωρίς μηχανικά εξαρτήματα. Βασικό πλεονέκτημα: λειτουργούν χωρίς φθορές και έχουν υψηλές συχνότητες μεταγωγής.

Η τεχνολογία μικροεπεξεργαστών το καθιστά δυνατό

Η εφαρμοζόμενη τεχνολογία μικροεπεξεργαστών επιτρέπει γρήγορη και εύκολη ρύθμιση του σημείου μεταγωγής μέσω μπουτόν. Ευδιάκριτα LED απεικονίζουν την κατάσταση μεταγωγής. Εκτός από την έξοδο 3 καλωδίων, πολλοί αισθητήρες θέσης παρέχονται και με έξοδο 2 καλωδίων. Η ifm επίσης παρέχει αισθητήρες και με ενσωματωμένο AS-i.

Ειδικές εφαρμογές

Οι αισθητήρες χρησιμοποιούνται σε πολλές διαφορετικές εφαρμογές. Αυτές περιλαμβάνουν κατασκευή μηχανών και εργοστασίων, καθώς και εφαρμογές σε βιομηχανικό αυτοματισμό και τεχνολογία επεξεργασίας. Ειδικές λύσεις παρέχονται πχ σε εφαρμογές τροφίμων ή οχημάτων.

Εκτός από κατασκευαστικά μέτρα, όπως υψηλής ποιότητας υλικά κατασκευής και επικαλύψεις, οι αισθητήρες συμμορφώνονται και σε εφαρμόσιμα πρότυπα (πχ ATEX ή e1).

Τακτικοί έλεγχοι στην παραγωγή και υψηλές απαιτήσεις δοκιμών στο στάδιο της ανάπτυξης εξασφαλίζουν μια σταθερά υψηλή ποιότητα.

Μπορείτε να βρείτε διαδραστικό επιλογέα προϊόντων και περισσότερες πληροφορίες στη διεύθυνση: www.ifm.com/gr

	Επαγωγικοί αισθητήρες	*58 - 142*
	Χωρητικοί αισθητήρες	*144 - 162*
	Μαγνητικοί αισθητήρες	*164 - 171*
	Αισθητήρες εμβόλων	*172 - 190*
	Φωτοκύτταρα	*192 - 243*
	Πεταλοειδή / γωνιακά φωτοκύτταρα	*244 - 249*
	Φωτοκύτταρα λέιζερ / μέτρησης απόστασης	*250 - 263*
	Οπτικές ίνες και ενισχυτές	*264 - 282*
	Φωτοκύτταρα ειδικών εφαρμογών	*284 - 290*
	Συστήματα ανάδρασης για βάνες, βαλβίδες και ενεργοποιητές	*292 - 305*
	Ενισχυτές μεταγωγής	*306 - 308*

- **Αισθητήρες για όλες σχεδόν τις εφαρμογές.**
- **Μεγάλη ποικιλία σχεδίων και τάσεων λειτουργίας.**
- **Υψηλής ποιότητας υλικά κατασκευής.**
- **Κυλινδρικοί: Φ 3…34 mm, ορθογωνικοί: από 5 x 5 x 24 έως και 105 x 80 x 40 mm.**
- **Ολοκληρωμένη γκάμα παρελκομένων στήριξης και σύνδεσης.**

Επαγωγικοί αισθητήρες

Σε όλες τις αυτοματοποιημένες διεργασίες χρησιμοποιούνται απαραίτητα αισθητήρες για την παροχή πληροφοριών στα PLC. Παρέχουν τα απαραίτητα σήματα θέσης, ορίων ή λειτουργούν ως παλμοδότες για εργασίες μέτρησης ή για επιτήρηση ταχύτητας περιστροφής. Σε σχέση με τους μηχανικούς τερματοδιακόπτες, παρέχουν ιδανικές συνθήκες: λειτουργία χωρίς επαφή και χωρίς οποιαδήποτε φθορά, υψηλές συχνότητες μεταγωγής και πολύ μεγάλη ακρίβεια. Επιπλέον, δεν επηρεάζονται από κραδασμούς, σκόνη και υγρασία.

Οι επαγωγικοί αισθητήρες ανιχνεύουν όλα τα μέταλλα χωρίς επαφή.

Αρχή λειτουργίας επαγωγικών αισθητήρων

Οι αισθητήρες επωφελούνται από τη φυσική επίδραση της μεταβολής στο συντελεστή ποιότητας ενός συντονισμένου κυκλώματος, που προκαλείται από απώλειες δινορρευμάτων σε αγώγιμα υλικά. Πως λειτουργεί: Ενα συντονισμένο κύκλωμα πηνίου-πυκνωτή παράγει υψίσυχνο ηλεκτρομαγνητικό πεδίο. Οταν ένα αγώγιμο υλικό εισέλθει στο πεδίο, προκαλούνται δινορρεύματα, σύμφωνα με την αρχή της αυτεπαγωγής, τα οποία απορροφούν ενέργεια από τον ταλαντωτή. Το αποτέλεσμα είναι η μείωση του εύρους ταλάντωσης. Η μεταβολή αυτή μετατρέπεται σε σήμα μεταγωγής. Αυτή η αρχή λειτουργίας επιτρέπει την ανίχνευση όλων των μετάλων.

Εξειδικευμένοι αισθητήρες

Ακραίες μεταβολές της θερμοκρασίας, μηχανικές καταπονήσεις και ισχυρά υγρά καθαρισμού, είναι μερικές μόνο από τις πιθανές περιβαλλοντικές επιδράσεις στις οποίες υπόκεινται οι αισθητήρες. Η ifm παρέχει επαγωγικούς αισθητήρες που έχουν σχεδιαστεί ειδικά για τέτοιες εφαρμογές. Η χρήση επιλεγμένων υλικών περιβλήματος, όπως πχ ανοξείδωτος χάλυβας, LCP, PEEK, PBT ή Duroplast και μια πρωτοποριακή μέθοδος μόνωσης μεταξύ αισθητήρα και κονέκτορα, εξασφαλίζουν ιδανικές συνθήκες προστασίας ενάντια σε ισχυρά διεισδυτικά υγρά.

Τυπικές εφαρμογές: Αναγνώριση θέσης σε τεχνολογία αυτοματισμών, οι επαγωγικοί αισθητήρες λειτουργούν αξιόπιστα και χωρίς φθορές.

Υψηλής συχνότητας ηλεκτρομαγνητικό πεδίο: Οι επαγωγικοί αισθητήρες ανιχνεύουν όλα τα μέταλλα.

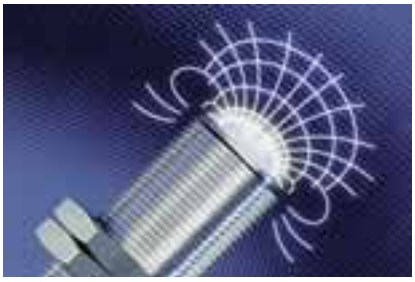

Γενική επισκόπηση συστήματος	*Σελίδα*
Αισθητήρες με αυξημένη απόσταση ανίχνευσης για βιομηχανικές εφαρμογές	*61 - 64*
Αισθητήρες με αυξημένη απόσταση ανίχνευσης για έλαια, ψυκτικά υγρά, βιομηχανικές εφαρμογές και οχήματα	*64 - 65*
Αισθητήρες για βιομηχανικές εφαρμογές, περίβλημα με σπείρωμα	*65 - 72*
Αισθητήρες με αναλογική έξοδο 4...20 mA, για βιομηχανικές εφαρμογές	*72 - 73*
Αισθητήρες με αναλογική έξοδο 0...10 V, για βιομηχανικές εφαρμογές	*73*
Αισθητήρες με λείο περίβλημα για βιομηχανικές εφαρμογές	*74 - 76*
Αισθητήρες για βιομηχανικές εφαρμογές, περίβλημα ορθογωνικό	*76 - 81*
Αισθητήρας δαχτυλίδι για βιομηχανικές εφαρμογές	*81 - 82*
Αισθητήρας σωλήνα για βιομηχανικές εφαρμογές	*83*
Αισθητήρες για βιομηχανικές εφαρμογές, AC και AC/DC	*84 - 86*
Αισθητήρες για υγιεινές και υγρές περιοχές, με αυξημένη απόσταση ανίχνευσης	*87 - 90*
Πλήρως μεταλλικοί αισθητήρες για υγιεινές και υγρές περιοχές	*90 - 91*
Αισθητήρες για υγιεινές και υγρές περιοχές	*91 - 93*
Αισθητήρες για έλαια και ψυκτικά υγρά, με αυξημένη απόσταση ανίχνευσης	*93 - 97*
Πλήρως μεταλλικοί αισθητήρες για έλαια και ψυκτικά υγρά	*97 - 98*
Πλήρως μεταλλικοί αισθητήρες για έλαια και ψυκτικά υγρά, με συντελεστή διόρθωσης K = 0	*98 - 99*
Αισθητήρες για έλαια και ψυκτικά υγρά με συντελεστή διόρθωσης K = 1	*99 - 100*
Αισθητήρες για έλαια και ψυκτικά υγρά με κεραμική επιφάνεια ανίχνευσης	*100 - 101*
Αισθητήρες για έλαια και ψυκτικά υγρά , σύστημα AS-i	*101*
Αισθητήρες για έλαια και ψυκτικά υγρά, περίβλημα με σπείρωμα	*101 - 103*
Αισθητήρες για έλαια και ψυκτικά υγρά, περίβλημα ορθογωνικό	*103*
Πλήρως μεταλλικοί αισθητήρες με αντικολλητική επίστρωση για γρέζια συγκολλήσεων	*104 - 106*
Αισθητήρες απρόσβλητοι από ηλεκτρομαγνητικά πεδία, με συντελεστή διόρθωσης K = 1	*106 - 107*
Αισθητήρες απρόσβλητοι από ηλεκτρομαγνητικά πεδία	*107 - 108*
Αισθητήρες για εφαρμογές υψηλών θερμοκρασιών	*108 - 109*
Αισθητήρες με έγκριση ATEX 1D / 2G	*109 - 110*
Αισθητήρες με έγκριση ATEX 3D/3G	*110 - 111*
Αισθητήρες με έγκριση ATEX 3D	*111 - 113*
Αισθητήρες με πιστοποίηση ATEX 2D / 3G	*113*
Αισθητήρες εγκοπής για βιομηχανικές εφαρμογές	*113 - 114*
Ενισχυτές μεταγωγής με έγκριση ATEX	*114*
Παρελκόμενα λείων αισθητήρων	*114 - 115*

Γενική επισκόπηση συστήματος	Σελίδα
Παρελκόμενα για αισθητήρες με σπείρωμα M8	115
Παρελκόμενα για αισθητήρες με σπείρωμα M12	116
Παρελκόμενα για αισθητήρες με σπείρωμα M18	116 - 117
Παρελκόμενα για αισθητήρες με σπείρωμα M30	117 - 118
Παρελκόμενα για ορθογωνικούς αισθητήρες	118
Παρελκόμενα	118 - 119
Σχεδιάγραμμα σύνδεσης	120 - 122
Σχέδια υπό κλίμακα / αριθ. σχεδίου / CAD, από: www.ifm.com	122 - 142

Μπορείτε να βρείτε διαδραστικό επιλογέα προϊόντων και περισσότερες πληροφορίες στη διεύθυνση: www.ifm.com/gr

Αισθητήρες με αυξημένη απόσταση ανίχνευσης για βιομηχανικές εφαρμογές

Σχήμα / μέγεθος	Διαστάσεις [mm]	Απόσταση ανίχνευσης [mm]	Υλικό	U_b [V]	Βαθμός προστασίας	f [Hz]	$I_{φορτίο}$ [mA]	Αρ. σχεδίου	Κωδικός παραγγελίας
M12 κονέκτορας · Έξοδος ⎍ · 3-Αγωγών · DC PNP · Σύνδεση αριθ. 1 · Ομάδες κονέκτορα 8, 9, 10, 11, 18, 20, 123, 125, 126, 127, 150, 151									
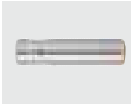	M12 / L = 45	4 f	Ορείχαλκος	10...36	IP 67	700	100	1	**IFS204**
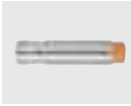	M12 / L = 50	7 nf	Ορείχαλκος	10...36	IP 67	700	100	2	**IFS205**
	M12 / L = 70	4 f	Ορείχαλκος	10...36	IP 67	700	100	3	**IFS212**
	M12 / L = 70	7 nf	Ορείχαλκος	10...36	IP 67	700	100	4	**IFS213**
M12 κονέκτορας · Έξοδος ⎍ · 3-Αγωγών · DC PNP · Σύνδεση αριθ. 2 · Ομάδες κονέκτορα 8, 9, 10, 11, 18, 20, 123, 125, 126, 127, 150, 151									
	M12 / L = 45	4 f	Ορείχαλκος	10...36	IP 67	700	100	1	**IFS206**
	M12 / L = 50	7 nf	Ορείχαλκος	10...36	IP 67	700	100	2	**IFS207**
M12 κονέκτορας · Έξοδος ⎍ · DC 3-αγωγών PNP, DC 2-αγωγών PNP/NPN · Σύνδεση αριθ. 32 · Ομάδες κονέκτορα 8, 9, 10, 11, 18, 20, 123, 125, 126, 127, 150, 151									
	M12 / L = 70	4 f	Ορείχαλκος	10...30	IP 67	500	100	3	**IFS208**
	M12 / L = 70	7 nf	Ορείχαλκος	10...30	IP 67	500	100	4	**IFS209**
M12 κονέκτορας · Έξοδος ⎍ · 2-Αγωγών · DC PNP/NPN · Σύνδεση αριθ. 33 · Ομάδες κονέκτορα 8, 9, 10, 11, 18, 20, 123, 125, 126, 127, 150, 151									
	M12 / L = 45	4 f	Ορείχαλκος	10...30	IP 67	700	100	1	**IFS200**
	M12 / L = 50	7 nf	Ορείχαλκος	10...30	IP 67	700	100	2	**IFS201**
M8 κονέκτορας · Έξοδος ⎍ · 3-Αγωγών · DC PNP · Σύνδεση αριθ. 1 · Ομάδες κονέκτορα 1, 2, 3, 74, 80									
	M12 / L = 46	4 f	Ορείχαλκος	10...36	IP 67	700	100	5	**IFS210**
	M12 / L = 51	7 nf	Ορείχαλκος	10...36	IP 67	700	100	6	**IFS211**

Μπορείτε να βρείτε τα διαγράμματα συνδεσμολογίας και τα σχέδια διαστάσεων από τη σελίδα 120

Σχήμα / μέγεθος	Διαστάσεις [mm]	Απόσταση ανίχνευσης [mm]	Υλικό	U_b [V]	Βαθμός προστασίας	f [Hz]	$I_{φορτίο}$ [mA]	Αρ. σχεδίου	Κωδικός παραγγελίας
M12 κονέκτορας · Έξοδος ⎍ · 3-Αγωγών · DC PNP · Σύνδεση αριθ. 1 · Ομάδες κονέκτορα 8, 9, 10, 11, 18, 20, 123, 125, 126, 127, 150, 151									
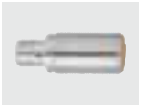	M18 / L = 46	8 f	Ορείχαλκος	10...36	IP 67	400	100	7	**IGS204**
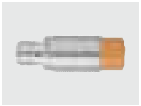	M18 / L = 51	12 nf	Ορείχαλκος	10...36	IP 67	300	100	8	**IGS205**
	M18 / L = 70	8 f	Ορείχαλκος	10...36	IP 67	400	100	9	**IGS212**
	M18 / L = 70	12 nf	Ορείχαλκος	10...36	IP 67	300	100	10	**IGS213**
M12 κονέκτορας · Έξοδος ⎍ · 3-Αγωγών · DC PNP · Σύνδεση αριθ. 2 · Ομάδες κονέκτορα 8, 9, 10, 11, 18, 20, 123, 125, 126, 127, 150, 151									
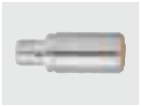	M18 / L = 46	8 f	Ορείχαλκος	10...36	IP 67	400	100	7	**IGS206**
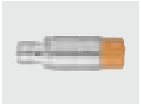	M18 / L = 51	12 nf	Ορείχαλκος	10...36	IP 67	300	100	8	**IGS207**
M12 κονέκτορας · Έξοδος ⎍ · DC 3-αγωγών PNP, DC 2-αγωγών PNP/NPN · Σύνδεση αριθ. 32 · Ομάδες κονέκτορα 8, 9, 10, 11, 18, 20, 123, 125, 126, 127, 150, 151									
	M18 / L = 70	8 f	Ορείχαλκος	10...30	IP 67	400	100	9	**IGS208**
	M18 / L = 70	12 nf	Ορείχαλκος	10...30	IP 67	300	100	10	**IGS209**
M12 κονέκτορας · Έξοδος ⎍ · 2-Αγωγών · DC PNP/NPN · Σύνδεση αριθ. 33 · Ομάδες κονέκτορα 8, 9, 10, 11, 18, 20, 123, 125, 126, 127, 150, 151									
	M18 / L = 46	8 f	Ορείχαλκος	10...30	IP 67	300	100	7	**IGS200**
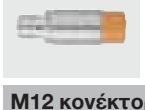	M18 / L = 51	12 nf	Ορείχαλκος	10...30	IP 67	250	100	8	**IGS201**
M12 κονέκτορας · Έξοδος ⎍/⎍ · 2-Αγωγών · DC PNP/NPN · Σύνδεση αριθ. 34 · Ομάδες κονέκτορα 8, 10, 18, 20, 123, 125, 150									
	M18 / L = 70	8 f	Ορείχαλκος	10...36	IP 68	400	100	11	**IG5953**
	M18 / L = 72	12 nf	Ορείχαλκος	10...36	IP 68	250	100	12	**IG5954**

Μπορείτε να βρείτε διαδραστικό επιλογέα προϊόντων και περισσότερες πληροφορίες στη διεύθυνση: www.ifm.com/gr

Σχήμα / μέγεθος	Διαστάσεις [mm]	Απόσταση ανίχνευσης [mm]	Υλικό	U_b [V]	Βαθμός προστασίας	f [Hz]	$I_{φορτίο}$ [mA]	Αρ. σχεδίου	Κωδικός παραγγελίας
M8 κονέκτορας · Έξοδος ⎍ · 3-Αγωγών · DC PNP · Σύνδεση αριθ. 1 · Ομάδες κονέκτορα 1, 2, 3, 74, 80									
	M18 / L = 46	8 f	Ορείχαλκος	10...36	IP 67	400	100	13	**IGS210**
M12 κονέκτορας · Έξοδος ⎍ · 3-Αγωγών · DC PNP · Σύνδεση αριθ. 1 · Ομάδες κονέκτορα 8, 9, 10, 11, 18, 20, 123, 125, 126, 127, 150, 151									
	M30 / L = 50	15 f	Ορείχαλκος	10...36	IP 67	100	100	14	**IIS204**
	M30 / L = 50	22 nf	Ορείχαλκος	10...36	IP 67	100	100	15	**IIS205**
	M30 / L = 70	15 f	V4A	10...36	IP 67	100	100	16	**IIS210**
	M30 / L = 70	22 nf	V4A	10...36	IP 67	100	100	17	**IIS211**
M12 κονέκτορας · Έξοδος ⎍ · 3-Αγωγών · DC PNP · Σύνδεση αριθ. 2 · Ομάδες κονέκτορα 8, 9, 10, 11, 18, 20, 123, 125, 126, 127, 150, 151									
	M30 / L = 50	15 f	Ορείχαλκος	10...36	IP 67	100	100	14	**IIS208**
	M30 / L = 50	22 nf	Ορείχαλκος	10...36	IP 67	100	100	15	**IIS209**
M12 κονέκτορας · Έξοδος ⎍ · DC 3-αγωγών PNP, DC 2-αγωγών PNP/NPN · Σύνδεση αριθ. 32 · Ομάδες κονέκτορα 8, 9, 10, 11, 18, 20, 123, 125, 126, 127, 150, 151									
	M30 / L = 70	15 f	Ορείχαλκος	10...36	IP 67	100	100	16	**IIS206**
	M30 / L = 70	22 nf	Ορείχαλκος	10...36	IP 67	100	100	17	**IIS207**
Καλώδιο 2 m · Έξοδος ⎍ · 2-Αγωγών · AC · Σύνδεση αριθ. 3									
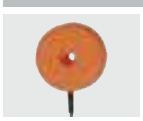	–	70 nf	PBT	90...250	IP 65	5	250	–	**I12001***
	special design	70 nf	PBT	90...250	IP 65	5	250	18	**I12003***
Καλώδιο 2 m · Έξοδος ⎍ · 3-Αγωγών · DC PNP · Σύνδεση αριθ. 4									
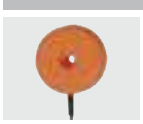	special design	70 nf	PBT	10...36	IP 65	5	250	19	**I17001**

Μπορείτε να βρείτε τα διαγράμματα συνδεσμολογίας και τα σχέδια διαστάσεων από τη σελίδα 120

Σχήμα / μέγεθος	Διαστάσεις [mm]	Απόσταση ανίχνευσης [mm]	Υλικό	U_b [V]	Βαθμός προστασίας	f [Hz]	$I_{φορτίο}$ [mA]	Αρ. σχεδίου	Κωδικός παραγγελίας
Καλώδιο 2 m · Έξοδος ⎍ · 3-Αγωγών · DC PNP · Σύνδεση αριθ. 4									
	special design	70 nf	PBT	10...36	IP 65	5	250	18	**I17003**
Καλώδιο 2 m · Έξοδος ⎍ · 2-Αγωγών · AC · Σύνδεση αριθ. 3									
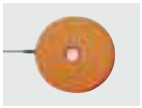	Ø 164	120 nf	PBT	90...250	IP 65	3	250	20	**I22001***
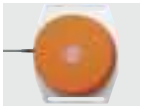	Ø 164	120 nf	PBT	90...250	IP 65	3	250	21	**I22003***
7/8'' κονέκτορα · Έξοδος ⎍ · 2-Αγωγών · AC · Σύνδεση αριθ. 5 · Ομάδες κονέκτορα 31, 32									
	special design	120 nf	PBT	90...250	IP 65	3	250	22	**I22006***
Καλώδιο 2 m · Έξοδος ⎍ · 3-Αγωγών · DC PNP · Σύνδεση αριθ. 4									
	Ø 164	120 nf	PBT	10...36	IP 65	3	250	20	**I27001**

f = χωνευτής τοποθέτησης / nf = ελεύθερης τοποθέτησης

*** Σημείωση για AC και AC/DC συσκευές**

Τοποθετήστε ασφάλεια μινιατούρα κατά IEC60127-2 Φύλλο 1, ≤ 2 A (ταχείας απόκρισης) Σύσταση: ελέγξτε την μονάδα για αξιόπιστη λειτουργία μετά από βραχυκύκλωμα.

Αισθητήρες με αυξημένη απόσταση ανίχνευσης για έλαια, ψυκτικά υγρά, βιομηχανικές εφαρμογές και οχήματα

Σχήμα / μέγεθος	Διαστάσεις [mm]	Απόσταση ανίχνευσης [mm]	Υλικό	U_b [V]	Βαθμός προστασίας	f [Hz]	$I_{φορτίο}$ [mA]	Αρ. σχεδίου	Κωδικός παραγγελίας
M12 κονέκτορας · Έξοδος ⎍ · 3-Αγωγών · DC PNP · Σύνδεση αριθ. 1 · Ομάδες κονέκτορα 8, 9, 10, 18, 20									
	M12 / L = 60	4 f	Ορείχαλκος	10...30	IP 65 / IP 66 / IP 67 / IP 68 / IP 69K	700	100	23	**IFS240**
	M12 / L = 60	7 nf	Ορείχαλκος	10...30	IP 65 / IP 66 / IP 67 / IP 68 / IP 69K	700	100	24	**IFS241**
	M18 / L = 60	8 f	Ορείχαλκος	10...30	IP 65 / IP 66 / IP 67 / IP 68 / IP 69K	400	100	25	**IGS232**
	M18 / L = 60	12 nf	Ορείχαλκος	10...30	IP 65 / IP 66 / IP 67 / IP 68 / IP 69K	300	100	26	**IGS233**

Σχήμα / μέγεθος	Διαστάσεις [mm]	Απόσταση ανίχνευσης [mm]	Υλικό	U_b [V]	Βαθμός προστασίας	f [Hz]	$I_{φορτίο}$ [mA]	Αρ. σχεδίου	Κωδικός παραγγελίας
M12 κονέκτορας · Έξοδος ⎍ · 3-Αγωγών · DC PNP · Σύνδεση αριθ. 1 · Ομάδες κονέκτορα 8, 9, 10, 18, 20									
	M30 / L = 60	15 f	Ορείχαλκος	10...30	IP 65 / IP 66 / IP 67 / IP 68 / IP 69K	100	100	27	**IIS226**
	M30 / L = 60	22 nf	Ορείχαλκος	10...30	IP 65 / IP 66 / IP 67 / IP 68 / IP 69K	100	100	28	**IIS227**
M12 κονέκτορας · Έξοδος ⎍ · 3-Αγωγών · DC NPN · Σύνδεση αριθ. 6 · Ομάδες κονέκτορα 8, 10, 18, 20									
	M12 / L = 60	4 f	Ορείχαλκος	10...30	IP 65 / IP 66 / IP 67 / IP 68 / IP 69K	700	100	23	**IFS242**
	M12 / L = 60	7 nf	Ορείχαλκος	10...30	IP 65 / IP 66 / IP 67 / IP 68 / IP 69K	700	100	24	**IFS243**
	M18 / L = 60	8 f	Ορείχαλκος	10...30	IP 65 / IP 66 / IP 67 / IP 68 / IP 69K	400	100	25	**IGS234**
	M18 / L = 60	12 nf	Ορείχαλκος	10...30	IP 65 / IP 66 / IP 67 / IP 68 / IP 69K	300	100	26	**IGS235**
	M30 / L = 60	15 f	Ορείχαλκος	10...30	IP 65 / IP 66 / IP 67 / IP 68 / IP 69K	100	100	27	**IIS228**
	M30 / L = 60	22 nf	Ορείχαλκος	10...30	IP 65 / IP 66 / IP 67 / IP 68 / IP 69K	100	100	28	**IIS229**

f = χωνευτής τοποθέτησης / nf = ελεύθερης τοποθέτησης

Αισθητήρες για βιομηχανικές εφαρμογές, περίβλημα με σπείρωμα

Σχήμα / μέγεθος	Διαστάσεις [mm]	Απόσταση ανίχνευσης [mm]	Υλικό	U_b [V]	Βαθμός προστασίας	f [Hz]	$I_{φορτίο}$ [mA]	Αρ. σχεδίου	Κωδικός παραγγελίας
Καλώδιο 2 m · Έξοδος ⎍ · 3-Αγωγών · DC PNP · Σύνδεση αριθ. 4									
	M5 / L = 30	0,8 f	V2A	10...36	IP 65	2000	100	29	**IY5029**
	M5 / L = 23	0,8 f	V2A	10...30	IP 65	2000	100	30	**IY5051**
	M5 / L = 23	1,2 f	V2A	10...30	IP 65	2000	100	30	**IY5052**

Μπορείτε να βρείτε τα διαγράμματα συνδεσμολογίας και τα σχέδια διαστάσεων από τη σελίδα 120

Σχήμα / μέγεθος	Διαστάσεις [mm]	Απόσταση ανίχνευσης [mm]	Υλικό	U_b [V]	Βαθμός προστασίας	f [Hz]	$I_{φορτίο}$ [mA]	Αρ. σχεδίου	Κωδικός παραγγελίας
Καλώδιο 2 m · Έξοδος ⎍ · 3-Αγωγών · DC PNP · Σύνδεση αριθ. 4									
	M5 / L = 27	1,5 nf	Ανοξείδωτος χάλυβας	10...30	IP 67	1800	100	31	**IY5049**
M8 κονέκτορας · Έξοδος ⎍ · 3-Αγωγών · DC PNP · Σύνδεση αριθ. 1 · Ομάδες κονέκτορα 1, 2, 3, 74, 80									
	M5 / L = 45	0,8 f	V2A	10...36	IP 65	2000	100	32	**IY5036**
	M5 / L = 41	1,5 nf	Ανοξείδωτος χάλυβας	10...30	IP 67	1800	100	33	**IY5048**
Καλώδιο 2 m · Έξοδος ⎍ · 3-Αγωγών · DC PNP · Σύνδεση αριθ. 4									
	M8 / L = 35	1 f	Ορείχαλκος	10...36	IP 67	750	200	34	**IE5072**
	M8 / L = 50	1 f	Ορείχαλκος	10...36	IP 67	750	200	35	**IE5121**
	M8 / L = 50	1 f	PBT	10...36	IP 67	1000	200	35	**IE5129**
	M8 / L = 20	1,5 f	Ανοξείδωτος χάλυβας	10...30	IP 67	4000	200	36	**IE5348**
	M8 / L = 27	2 f	V4A	10...30	IP 67	1500	100	37	**IE5368**
	M8 / L = 35	2 nf	PBT	10...36	IP 67	800	200	34	**IE5099**
	M8 / L = 27	4 nf	V4A	10...30	IP 67	500	100	38	**IE5369**
Καλώδιο 2 m · Έξοδος ⎍ / ⎍ · 2-Αγωγών · DC PNP/NPN · Σύνδεση αριθ. 35									
	M8 / L = 50	1 f	Ορείχαλκος	5...36	IP 67	2000	200	35	**IE5222**
	M8 / L = 50	2 nf	Ορείχαλκος	5...36	IP 67	2700	200	39	**IE5238**
	M8 / L = 50	2 nf	PBT (Pocan)	5...36	IP 67	2000	200	35	**IE5202**

Μπορείτε να βρείτε διαδραστικό επιλογέα προϊόντων και περισσότερες πληροφορίες στη διεύθυνση: www.ifm.com/gr

Σχήμα / μέγεθος	Διαστάσεις [mm]	Απόσταση ανίχνευσης [mm]	Υλικό	U_b [V]	Βαθμός προστασίας	f [Hz]	$I_{φορτίο}$ [mA]	Αρ. σχεδίου	Κωδικός παραγγελίας
Καλώδιο 2 m · Έξοδος ⎍ · DC 3-αγωγών PNP, DC 2-αγωγών PNP/NPN · Σύνδεση αριθ. 36									
	M8 / L = 37	3 f	Ορείχαλκος	10...30	IP 67	1000	100	40	**IE5343**
	M8 / L = 37	5 nf	Ορείχαλκος	10...30	IP 67	700	100	41	**IE5345**
Καλώδιο 0,3 m · με M8 κονέκτορα (κουμπωτό-βιδωτό) · Έξοδος ⎍ · DC 3-αγωγών PNP, DC 2-αγωγών PNP/NPN · Σύνδεση αριθ. 32 · Ομάδες κονέκτορα 1, 2, 3, 74, 80									
	M8 / L = 37	3 f	Ορείχαλκος	10...30	IP 67	1000	100	42	**IE5344**
	M8 / L = 37	5 nf	Ορείχαλκος	10...30	IP 67	700	100	41	**IE5346**
Καλώδιο 0,3 m · με M12 κονέκτορα · Έξοδος ⎍ · DC 3-αγωγών PNP, DC 2-αγωγών PNP/NPN · Σύνδεση αριθ. 32 · Ομάδες κονέκτορα 8, 9, 10, 11, 18, 20, 123, 125, 126, 127, 150, 151									
	M8 / L = 37	3 f	Ορείχαλκος	10...30	IP 67	1000	100	40	**IE5351**
	M8 / L = 37	5 nf	Ορείχαλκος	10...30	IP 67	700	100	41	**IE5352**
M8 κονέκτορας · Έξοδος ⎍ · 3-Αγωγών · DC PNP · Σύνδεση αριθ. 1 · Ομάδες κονέκτορα 1, 2, 3, 74, 80									
	M8 / L = 50	2 f	Ορείχαλκος	10...36	IP 65 / IP 67	1300	200	43	**IE5287**
	M8 / L = 30	2 f	V4A	10...30	IP 67	1500	100	44	**IE5366**
	M8 / L = 30,5	4 nf	V4A	10...30	IP 65 / IP 67	800	100	45	**IE5367**
M8 κονέκτορας · Έξοδος ⎍ · 3-Αγωγών · DC PNP · Σύνδεση αριθ. 7 · Ομάδες κονέκτορα 1, 2, 3, 74, 80									
	M8 / L = 50	1 f	Ορείχαλκος	10...36	IP 65	2000	250	46	**IE5258**
M8 κονέκτορας · Έξοδος ⎍ · DC 3-αγωγών PNP, DC 2-αγωγών PNP/NPN · Σύνδεση αριθ. 32 · Ομάδες κονέκτορα 1, 2, 3, 74, 80									
	M8 / L = 40	3 f	Ορείχαλκος	10...30	IP 67	1000	100	47	**IE5338**
	M8 / L = 40	5 nf	V4A	10...30	IP 67	700	100	48	**IE5340**

Μπορείτε να βρείτε τα διαγράμματα συνδεσμολογίας και τα σχέδια διαστάσεων από τη σελίδα 120

Σχήμα / μέγεθος	Διαστάσεις [mm]	Απόσταση ανίχνευσης [mm]	Υλικό	U_b [V]	Βαθμός προστασίας	f [Hz]	$I_{φορτίο}$ [mA]	Αρ. σχεδίου	Κωδικός παραγγελίας
M8 κονέκτορας · Έξοδος ⌐L · DC 3-αγωγών PNP, DC 2-αγωγών PNP/NPN · Σύνδεση αριθ. 37 · Ομάδες κονέκτορα 1, 2, 3, 74, 80									
	M8 / L = 40	3 f	Ορείχαλκος	10...30	IP 67	1000	100	49	**IE5349**
	M8 / L = 40	5 nf	V4A	10...30	IP 65 / IP 67	600	100	48	**IE5350**
M12 κονέκτορας · Έξοδος ⌐ · 3-Αγωγών · DC PNP · Σύνδεση αριθ. 1 · Ομάδες κονέκτορα 8, 9, 10, 11, 18, 20, 123, 125, 126, 127, 150, 151									
	M8 / L = 53	1 f	Ορείχαλκος	10...36	IP 67	750	200	50	**IE5090**
	M8 / L = 62	2 f	Ορείχαλκος	10...36	IP 67	1000	250	51	**IE5312**
	M8 / L = 50	2 f	V4A	10...36	IP 68	1000	100	52	**IE5379**
	M8 / L = 62	4 nf	Ορείχαλκος	10...36	IP 67	300	200	53	**IE5288**
M12 κονέκτορας · Έξοδος ⌐L · 3-Αγωγών · DC PNP · Σύνδεση αριθ. 2 · Ομάδες κονέκτορα 8, 9, 10, 11, 18, 20, 123, 125, 126, 127, 150, 151									
	M8 / L = 62	2 f	Ορείχαλκος	10...36	IP 67	800	250	54	**IE5327**
M12 κονέκτορας · Έξοδος ⌐ /⌐L · 2-Αγωγών · DC PNP/NPN · Σύνδεση αριθ. 34 · Ομάδες κονέκτορα 8, 10, 18, 20, 123, 125, 150									
	M8 / L = 69	1 f	Ορείχαλκος	5...36	IP 67	2700	200	55	**IE5203**
M12 κονέκτορας · Έξοδος ⌐ · 3-Αγωγών · DC PNP · Σύνδεση αριθ. 1 · Ομάδες κονέκτορα 8, 9, 10, 11, 18, 20, 123, 125, 126, 127, 150, 151									
	M12 / L = 45	2 f	Ορείχαλκος	10...36	IP 67	700	100	1	**IFS214**
	M12 / L = 70	2 f	Ορείχαλκος	10...36	IP 67	700	100	3	**IFS216**
	M12 / L = 50	4 nf	Ορείχαλκος	10...36	IP 67	700	100	2	**IFS215**
	M12 / L = 70	4 nf	Ορείχαλκος	10...36	IP 67	700	100	4	**IFS217**

Μπορείτε να βρείτε διαδραστικό επιλογέα προϊόντων και περισσότερες πληροφορίες στη διεύθυνση: www.ifm.com/gr

Σχήμα / μέγεθος	Διαστάσεις [mm]	Απόσταση ανίχνευσης [mm]	Υλικό	U_b [V]	Βαθμός προστασίας	f [Hz]	$I_{φορτίο}$ [mA]	Αρ. σχεδίου	Κωδικός παραγγελίας
Καλώδιο 2 m · Έξοδος ⎍ · 3-Αγωγών · DC PNP · Σύνδεση αριθ. 4									
	M12 / L = 35	2 f	Ορείχαλκος	10...36	IP 67	1500	150	56	**IF5188**
	M12 / L = 71	2 f	Ορείχαλκος	10...55	IP 67	800	250	57	**IF5297**
	M12 / L = 71	2 f	PBT	10...55	IP 67	800	250	57	**IF5313**
	M12 / L = 35	4 nf	Ορείχαλκος	10...36	IP 67	1500	150	58	**IF5249**
	M12 / L = 71	4 nf	Ορείχαλκος	10...36	IP 67	1500	250	59	**IF5329**
	M12 / L = 71	4 nf	PBT	10...36	IP 67	400	250	57	**IF5345**
Καλώδιο 2 m · Έξοδος ⎍ / ⎎ · 2-Αγωγών · DC PNP/NPN · Σύνδεση αριθ. 35									
	M12 / L = 71	2 f	Ορείχαλκος	10...55	IP 67	1100	400	57	**IF5645**
	M12 / L = 71	2 f	PBT	10...55	IP 67	1100	400	57	**IF5644**
	M12 / L = 71	4 nf	Ορείχαλκος	10...55	IP 67	1500	400	59	**IF5646**
	M12 / L = 71	4 nf	PBT	10...55	IP 67	1500	400	57	**IF5597**
M12 κονέκτορας · Έξοδος ⎍ / ⎎ · 2-Αγωγών · DC PNP/NPN · Σύνδεση αριθ. 34 · Ομάδες κονέκτορα 8, 10, 18, 20, 123, 125, 150									
	M12 / L = 83	2 f	Ορείχαλκος	10...55	IP 67	1100	300	60	**IF5598**
	M12 / L = 83	4 nf	Ορείχαλκος	10...55	IP 67	1500	300	61	**IF5647**
M12 κονέκτορας · Έξοδος ⎍ · 3-Αγωγών · DC PNP · Σύνδεση αριθ. 1 · Ομάδες κονέκτορα 8, 9, 10, 11, 18, 20, 123, 125, 126, 127, 150, 151									
	M18 / L = 46	5 f	Ορείχαλκος	10...36	IP 67	400	100	7	**IGS214**

Μπορείτε να βρείτε τα διαγράμματα συνδεσμολογίας και τα σχέδια διαστάσεων από τη σελίδα 120

Σχήμα / μέγεθος	Διαστάσεις [mm]	Απόσταση ανίχνευσης [mm]	Υλικό	U_b [V]	Βαθμός προστασίας	f [Hz]	$I_{φορτίο}$ [mA]	Αρ. σχεδίου	Κωδικός παραγγελίας
M12 κονέκτορας · Έξοδος ⎍ · 3-Αγωγών · DC PNP · Σύνδεση αριθ. 1 · Ομάδες κονέκτορα 8, 9, 10, 11, 18, 20, 123, 125, 126, 127, 150, 151									
	M18 / L = 70	5 f	Ορείχαλκος	10...36	IP 67	400	100	9	**IGS216**
	M18 / L = 70	8 nf	Ορείχαλκος	10...36	IP 67	300	100	10	**IGS217**
Καλώδιο 2 m · Έξοδος ⎍ · 3-Αγωγών · DC PNP · Σύνδεση αριθ. 4									
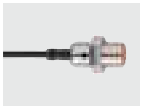	M18 / L = 38	5 f	Ορείχαλκος	18...36	IP 67	500	150	62	**IG5221**
	M18 / L = 80	5 f	Ορείχαλκος	10...36	IP 67	500	250	63	**IG5397**
	M18 / L = 80	5 f	PBT	10...36	IP 67	500	250	63	**IG5399**
	M18 / L = 38	8 nf	Ορείχαλκος	18...36	IP 67	200	150	64	**IG5285**
	M18 / L = 80	8 nf	Ορείχαλκος	10...36	IP 67	300	250	65	**IG5398**
	M18 / L = 80	8 nf	PBT	10...36	IP 67	300	250	63	**IG5401**
Καλώδιο 2 m · Έξοδος ⎍ / ⎎ · 2-Αγωγών · DC PNP/NPN · Σύνδεση αριθ. 35									
	M18 / L = 80	5 f	PBT	10...55	IP 67	700	400	63	**IG5593**
	M18 / L = 80	5 f	Ορείχαλκος	10...55	IP 67	700	400	63	**IG5594**
	M18 / L = 80	8 nf	PBT	10...55	IP 67	300	400	63	**IG5533**
	M18 / L = 80	8 nf	Ορείχαλκος	10...55	IP 67	300	400	65	**IG5596**
M12 κονέκτορας · Έξοδος ⎍ / ⎎ · 2-Αγωγών · DC PNP/NPN · Σύνδεση αριθ. 34 · Ομάδες κονέκτορα 8, 10, 18, 20, 123, 125, 150									
	M18 / L = 70	5 f	Ορείχαλκος	10...55	IP 67	700	400	66	**IG5595**

Μπορείτε να βρείτε διαδραστικό επιλογέα προϊόντων και περισσότερες πληροφορίες στη διεύθυνση: www.ifm.com/gr

Σχήμα / μέγεθος	Διαστάσεις [mm]	Απόσταση ανίχνευσης [mm]	Υλικό	U_b [V]	Βαθμός προστασίας	f [Hz]	$I_{φορτίο}$ [mA]	Αρ. σχεδίου	Κωδικός παραγγελίας
M12 κονέκτορας · Έξοδος ⎓ / ⎓ · 2-Αγωγών · DC PNP/NPN · Σύνδεση αριθ. 34 · Ομάδες κονέκτορα 8, 10, 18, 20, 123, 125, 150									
	M18 / L = 76	8 nf	Ορείχαλκος	10...55	IP 67	300	400	67	**IG5597**
Κλέμες σύνδεσης · Έξοδος ⎓ / ⎓ · 2-Αγωγών · DC PNP/NPN · Σύνδεση αριθ. 38									
	M18 / L = 110	5 f	PBT	10...55	IP 65	800	400	68	**IG5718**
	M18 / L = 110	8 nf	PBT	10...55	IP 65	300	400	68	**IG5719**
Καλώδιο 2 m · Έξοδος ⎓ · 3-Αγωγών · DC PNP · Σύνδεση αριθ. 4									
	M30 / L = 45	10 f	Ορείχαλκος	18...36	IP 67	300	150	69	**II5166**
	M30 / L = 81	10 f	Ορείχαλκος	10...36	IP 67	250	250	70	**II5256**
	M30 / L = 81	10 f	PBT	10...36	IP 67	250	250	70	**II5369**
	M30 / L = 45	15 nf	Ορείχαλκος	18...36	IP 67	250	150	71	**II5346**
	M30 / L = 81	15 nf	Ορείχαλκος	10...36	IP 67	250	250	72	**II5284**
	M30 / L = 81	15 nf	PBT	10...36	IP 67	250	250	70	**II5300**
Καλώδιο 2 m · Έξοδος ⎓ / ⎓ · 2-Αγωγών · DC PNP/NPN · Σύνδεση αριθ. 35									
	M30 / L = 45	10 f	Ορείχαλκος	10...55	IP 67	450	400	69	**II5493**
	M30 / L = 81	10 f	PBT	10...55	IP 67	450	400	70	**II5488**
	M30 / L = 81	10 f	Ορείχαλκος	10...55	IP 67	450	400	70	**II5489**

Μπορείτε να βρείτε τα διαγράμματα συνδεσμολογίας και τα σχέδια διαστάσεων από τη σελίδα 120

Σχήμα / μέγεθος	Διαστάσεις [mm]	Απόσταση ανίχνευσης [mm]	Υλικό	U_b [V]	Βαθμός προστασίας	f [Hz]	$I_{φορτίο}$ [mA]	Αρ. σχεδίου	Κωδικός παραγγελίας
Καλώδιο 2 m · Έξοδος ⎍ / ⎍ · 2-Αγωγών · DC PNP/NPN · Σύνδεση αριθ. 35									
	M30 / L = 81	15 nf	PBT	10...55	IP 67	200	400	70	**II5436**
	M30 / L = 81	15 nf	Ορείχαλκος	10...55	IP 67	200	400	72	**II5491**
M12 κονέκτορας · Έξοδος ⎍ / ⎍ · 2-Αγωγών · DC PNP/NPN · Σύνδεση αριθ. 34 · Ομάδες κονέκτορα 8, 10, 18, 20, 123, 125, 150									
	M30 / L = 78	10 f	Ορείχαλκος	10...55	IP 67	450	400	73	**II5490**
	M30 / L = 78	15 nf	Ορείχαλκος	10...55	IP 67	200	400	74	**II5492**

f = χωνευτής τοποθέτησης / nf = ελεύθερης τοποθέτησης

Αισθητήρες με αναλογική έξοδο 4...20 mA, για βιομηχανικές εφαρμογές

Σχήμα / μέγεθος	Διαστάσεις [mm]	Απόσταση ανίχνευσης [mm]	Υλικό	U_b [V]	Βαθμός προστασίας	f [Hz]	$I_{φορτίο}$ [mA]	Αρ. σχεδίου	Κωδικός παραγγελίας
M12 κονέκτορας · Έξοδος 4...20 mA αναλογική · 3-Αγωγών · Αναλογικό DC · Σύνδεση αριθ. 8 · Ομάδες κονέκτορα 8, 10, 18, 20, 123, 125, 150									
	M12 / L = 70	0,2...2 f	Ορείχαλκος	15...30	IP 67	–	–	3	**IF6028**
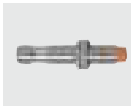	M12 / L = 70	0,4...4 nf	Ορείχαλκος	15...30	IP 67	–	–	4	**IF6030**
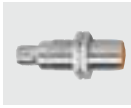	M18 / L = 60	0,5...5 f	Ορείχαλκος	15...30	IP 67	–	–	75	**IG6086**
	M18 / L = 60	0,8...8 nf	Ορείχαλκος	15...30	IP 67	–	–	76	**IG6083**
	M30 / L = 70	1,0...10 f	Ορείχαλκος	15...30	IP 67	–	–	16	**II5916**
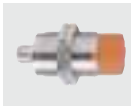	M30 / L = 70	1,0...15 nf	Ορείχαλκος	15...30	IP 67	–	–	17	**II5913**

Σχήμα / μέγεθος	Διαστάσεις [mm]	Απόσταση ανίχνευσης [mm]	Υλικό	U_b [V]	Βαθμός προστασίας	f [Hz]	$I_{φορτίο}$ [mA]	Αρ. σχεδίου	Κωδικός παραγγελίας
M12 κονέκτορας · Έξοδος 4...20 mA αναλογική · 3-Αγωγών · Αναλογικό DC · Σύνδεση αριθ. 8 · Ομάδες κονέκτορα 8, 10, 18, 20, 123, 125, 150									
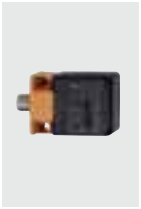	40 x 40 x 54	1...15 f	PA (πολυαμίδιο)	15...30	IP 67	–	–	77	**IM5139**
	40 x 40 x 54	1...26 nf	PA (πολυαμίδιο)	15...30	IP 67	–	–	77	**IM5141**

f = χωνευτής τοποθέτησης / nf = ελεύθερης τοποθέτησης

Αισθητήρες με αναλογική έξοδο 0...10 V, για βιομηχανικές εφαρμογές

Σχήμα / μέγεθος	Διαστάσεις [mm]	Απόσταση ανίχνευσης [mm]	Υλικό	U_b [V]	Βαθμός προστασίας	f [Hz]	$I_{φορτίο}$ [mA]	Αρ. σχεδίου	Κωδικός παραγγελίας
M12 κονέκτορας · Έξοδος 0...10 V αναλογική · 3-Αγωγών · Αναλογικό DC · Σύνδεση αριθ. 8 · Ομάδες κονέκτορα 8, 10, 18, 20, 123, 125, 150									
	M12 / L = 70	0,2...2 f	Ορείχαλκος	15...30	IP 67	–	–	3	**IF6029**
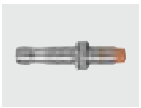	M12 / L = 70	0,4...4 nf	Ορείχαλκος	15...30	IP 67	–	–	4	**IF6031**
	M18 / L = 60	0,5...5 f	Ορείχαλκος	15...30	IP 67	–	–	75	**IG6087**
	M18 / L = 60	0,8...8 nf	Ορείχαλκος	15...30	IP 67	–	–	76	**IG6084**
	M30 / L = 70	1,0...10 f	Ορείχαλκος	15...30	IP 67	–	–	16	**II5917**
	M30 / L = 70	1,0...15 nf	Ορείχαλκος	15...30	IP 67	–	–	17	**II5914**
	40 x 40 x 54	1...15 f	PA (πολυαμίδιο)	15...30	IP 67	–	–	77	**IM5140**
	40 x 40 x 54	1...26 nf	PA (πολυαμίδιο)	15...30	IP 67	–	–	77	**IM5142**

f = χωνευτής τοποθέτησης / nf = ελεύθερης τοποθέτησης

Μπορείτε να βρείτε τα διαγράμματα συνδεσμολογίας και τα σχέδια διαστάσεων από τη σελίδα 120

Αισθητήρες με λείο περίβλημα για βιομηχανικές εφαρμογές

Σχήμα / μέγεθος	Διαστάσεις [mm]	Απόσταση ανίχνευσης [mm]	Υλικό	U_b [V]	Βαθμός προστασίας	f [Hz]	$I_{φορτίο}$ [mA]	Αρ. σχεδίου	Κωδικός παραγγελίας
Καλώδιο 2 m · Έξοδος ⎍ · 3-Αγωγών · DC PNP · Σύνδεση αριθ. 4									
	Ø 4 / L = 30	0,8 f	V2A	10...36	IP 65	2000	100	78	**IZ5026**
	Ø 4 / L = 23	0,8 f	V2A	10...30	IP 65	2000	100	79	**IZ5051**
	–	1 nf	Ανοξείδωτος χάλυβας	10...30	IP 67	5000	100	80	**IZ5048**
	Ø 4 / L = 23	1,2 f	V2A	10...30	IP 65	2000	100	79	**IZ5052**
	Ø 4 / L = 27	1,5 nf	V2A	10...30	IP 67	1800	100	81	**IZ5047**
M8 κονέκτορας · Έξοδος ⎍ · 3-Αγωγών · DC PNP · Σύνδεση αριθ. 1 · Ομάδες κονέκτορα 1, 2, 3, 74, 80									
	Ø 4 / L = 45	0,8 f	V2A	10...36	IP 65	2000	100	82	**IZ5035**
M8 κονέκτορας · Έξοδος ⎍ · 3-Αγωγών · DC PNP · Σύνδεση αριθ. 1 · Ομάδες κονέκτορα 117, 119									
	Ø 4 / L = 41	1,5 nf	V2A	10...30	IP 67	1800	100	83	**IZ5046**
Καλώδιο 2 m · Έξοδος ⎍ · 3-Αγωγών · DC PNP · Σύνδεση αριθ. 4									
	Ø 6,5 / L = 35	1 f	Ορείχαλκος	10...36	IP 67	900	200	84	**IT5001**
	Ø 6,5 / L = 19	2 f	Ανοξείδωτος χάλυβας	10...30	IP 67	1000	200	85	**IT5039**
	Ø 6,5 / L = 27	2 f	V4A	10...30	IP 67	1500	100	86	**IT5042**
M8 κονέκτορας · Έξοδος ⎍ · 3-Αγωγών · DC PNP · Σύνδεση αριθ. 1 · Ομάδες κονέκτορα 1, 2, 3, 74, 80									
	Ø 6,5 / L = 49	1 f	Ορείχαλκος	10...36	IP 65	2000	250	87	**IT5021**
	Ø 6,5 / L = 49	1,5 f	Ορείχαλκος	10...36	IP 65	2000	250	87	**IT5034**

Μπορείτε να βρείτε διαδραστικό επιλογέα προϊόντων και περισσότερες πληροφορίες στη διεύθυνση: www.ifm.com/gr

Σχήμα / μέγεθος	Διαστάσεις [mm]	Απόσταση ανίχνευσης [mm]	Υλικό	U_b [V]	Βαθμός προστασίας	f [Hz]	$I_{φορτίο}$ [mA]	Αρ. σχεδίου	Κωδικός παραγγελίας
M8 κονέκτορας · Έξοδος ⎍ · 3-Αγωγών · DC PNP · Σύνδεση αριθ. 1 · Ομάδες κονέκτορα 1, 2, 3, 74, 80									
	Ø 6,5 / L = 30	2 f	V4A	10...30	IP 67	1500	100	88	**IT5040**
	Ø 6,5 / L = 50	4 nf	V4A	10...30	IP 67	300	100	89	**IT5044**
Καλώδιο 2 m · Έξοδος ⎍ · 3-Αγωγών · DC PNP · Σύνδεση αριθ. 4									
	Ø 20 / L = 77	10 nf	PBT	10...36	IP 67	300	250	90	**IA5082**
Καλώδιο 2 m · Έξοδος ⎍ / ⎎ · 2-Αγωγών · DC PNP/NPN · Σύνδεση αριθ. 35									
	Ø 20 / L = 77	10 nf	PBT	10...55	IP 67	300	400	90	**IA5108**
M12 κονέκτορας · Έξοδος ⎍ · 3-Αγωγών · DC PNP · Σύνδεση αριθ. 1 · Ομάδες κονέκτορα 8, 9, 10, 11, 18, 20, 123, 125, 126, 127, 150, 151									
	Ø 20 / L = 93	10 nf	PBT	10...36	IP 67	300	250	91	**IA5127**
Κλέμες σύνδεσης · Έξοδος ⎍ · 3-Αγωγών · DC PNP · Σύνδεση αριθ. 9									
	Ø 20 / L = 92	10 nf	PBT	10...36	IP 65	300	250	92	**IA5062**
Κλέμες σύνδεσης · Έξοδος ⎎ · 3-Αγωγών · DC PNP · Σύνδεση αριθ. 9									
	Ø 20 / L = 92	10 nf	PBT	10...36	IP 65	300	250	92	**IA5063**
Κλέμες σύνδεσης · Έξοδος ⎍ / ⎎ · 2-Αγωγών · DC PNP/NPN · Σύνδεση αριθ. 38									
	Ø 20 / L = 92	10 nf	PBT	10...55	IP 65	300	300	92	**IA5122**
Καλώδιο 2 m · Έξοδος ⎍ · 3-Αγωγών · DC PNP · Σύνδεση αριθ. 4									
	Ø 34 / L = 82	20 nf	PBT	10...36	IP 67	60	250	93	**IB5096**

Μπορείτε να βρείτε τα διαγράμματα συνδεσμολογίας και τα σχέδια διαστάσεων από τη σελίδα 120

Σχήμα / μέγεθος	Διαστάσεις [mm]	Απόσταση ανίχνευσης [mm]	Υλικό	U_b [V]	Βαθμός προστασίας	f [Hz]	$I_{φορτίο}$ [mA]	Αρ. σχεδίου	Κωδικός παραγγελίας
Κλέμες σύνδεσης · Έξοδος ⎍ / ⎍ · 2-Αγωγών · DC PNP/NPN · Σύνδεση αριθ. 38									
	Ø 34 / L = 98	20 nf	PBT	10...55	IP 65	300	300	94	**IB5124**
Κλέμες σύνδεσης · Έξοδος ⎍ / ⎍ · 3-Αγωγών · DC PNP · Σύνδεση αριθ. 9									
	Ø 34 / L = 98	20 nf	PBT	10...36	IP 65	350	250	94	**IB5063**
	Ø 34 / L = 98	30 nf	PBT	10...36	IP 65	350	200	94	**IB5133**

f = χωνευτής τοποθέτησης / nf = ελεύθερης τοποθέτησης

Αισθητήρες για βιομηχανικές εφαρμογές, περίβλημα ορθογωνικό

Σχήμα / μέγεθος	Διαστάσεις [mm]	Απόσταση ανίχνευσης [mm]	Υλικό	U_b [V]	Βαθμός προστασίας	f [Hz]	$I_{φορτίο}$ [mA]	Αρ. σχεδίου	Κωδικός παραγγελίας
Καλώδιο 2 m · Έξοδος ⎍ · 3-Αγωγών · DC PNP · Σύνδεση αριθ. 4									
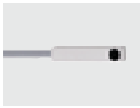	25 x 5 x 5	0,8 f	Αλουμίνιο	10...30	IP 65	1000	100	95	**IL5022**
	40 x 8 x 8	2 f	Ορείχαλκος	10...36	IP 65	2000	250	96	**IL5002**
	40 x 8 x 8	2 f	Ορείχαλκος	10...36	IP 65	2000	250	96	**IL5003**
	40 x 8 x 8	2,5 f	Ορείχαλκος	10...36	IP 65	2000	250	96	**IL5020**
M8 κονέκτορας · Έξοδος ⎍ · 3-Αγωγών · DC PNP · Σύνδεση αριθ. 1 · Ομάδες κονέκτορα 1, 2, 3, 74, 80									
	40 x 8 x 8	2 f	Ορείχαλκος	10...36	IP 65	2000	250	97	**IL5004**
	40 x 8 x 8	2 f	Ορείχαλκος	10...36	IP 65	2000	250	97	**IL5005**
Καλώδιο 2 m · Έξοδος ⎍ · 3-Αγωγών · DC PNP · Σύνδεση αριθ. 4									
	28 x 10 x 16	2 f	PBT	10...36	IP 67	800	200	98	**IS5001**

Μπορείτε να βρείτε διαδραστικό επιλογέα προϊόντων και περισσότερες πληροφορίες στη διεύθυνση: www.ifm.com/gr

Σχήμα / μέγεθος	Διαστάσεις [mm]	Απόσταση ανίχνευσης [mm]	Υλικό	U_b [V]	Βαθμός προστασίας	f [Hz]	$I_{φορτίο}$ [mA]	Αρ. σχεδίου	Κωδικός παραγγελίας
Καλώδιο 2 m · Έξοδος ⎍ · 3-Αγωγών · DC PNP · Σύνδεση αριθ. 4									
	28 x 10 x 16	3 nf	PBT	10...36	IP 67	100	200	98	**IS5031**
	28 x 10 x 16	4 nf	PBT	10...36	IP 67	2000	250	99	**IS5070**
Καλώδιο 2 m · Έξοδος ⎍ / ⎍ · 2-Αγωγών · DC PNP/NPN · Σύνδεση αριθ. 35									
	28 x 10 x 16	2 f	PBT	5...36	IP 67	2000	200	98	**IS5026**
M8 κονέκτορας · Έξοδος ⎍ · 3-Αγωγών · DC PNP · Σύνδεση αριθ. 1 · Ομάδες κονέκτορα 1, 2, 3, 74, 80									
	28 x 10 x 16	2 f	PBT	10...36	IP 67	800	200	100	**IS5035**
	28 x 10 x 16	4 nf	PBT	10...36	IP 67	2000	250	100	**IS5071**
Καλώδιο 2 m · Έξοδος ⎍ · 3-Αγωγών · DC PNP · Σύνδεση αριθ. 4									
	40 x 12 x 26	2 f	PBT	10...36	IP 67	1400	250	101	**IN5121**
	40 x 12 x 26	4 nf	PBT	10...36	IP 67	1300	250	101	**IN5129**
Καλώδιο 2 m · Έξοδος ⎍ / ⎍ · 2-Αγωγών · DC PNP/NPN · Σύνδεση αριθ. 35									
	40 x 12 x 26	2 f	PBT	10...55	IP 67	1300	400	101	**IN5207**
	40 x 12 x 26	4 nf	PBT	10...55	IP 67	1200	300	101	**IN5208**
Καλώδιο 2 m · Έξοδος ⎍ · 3-Αγωγών · DC PNP · Σύνδεση αριθ. 10									
	40 x 12 x 26	2 f	PBT	10...36	IP 67	1400	250	101	**IN5186**
	40 x 12 x 26	4 nf	PBT	10...36	IP 67	1300	250	101	**IN5188**
M8 κονέκτορας · Έξοδος ⎍ · 3-Αγωγών · DC PNP · Σύνδεση αριθ. 1 · Ομάδες κονέκτορα 1, 2, 3, 74, 80									
	40 x 12 x 26	2 f	PBT	10...36	IP 67	1400	250	102	**IN5230**

Μπορείτε να βρείτε τα διαγράμματα συνδεσμολογίας και τα σχέδια διαστάσεων από τη σελίδα 120

Σχήμα / μέγεθος	Διαστάσεις [mm]	Απόσταση ανίχνευσης [mm]	Υλικό	U_b [V]	Βαθμός προστασίας	f [Hz]	$I_{φορτίο}$ [mA]	Αρ. σχεδίου	Κωδικός παραγγελίας
M8 κονέκτορας · Έξοδος ⎍ · 3-Αγωγών · DC PNP · Σύνδεση αριθ. 1 · Ομάδες κονέκτορα 1, 2, 3, 74, 80									
	40 x 12 x 26	4 nf	PBT	10...36	IP 65	1300	250	102	**IN5212**
Καλώδιο 2 m · Έξοδος ⎍ · 3-Αγωγών · DC PNP · Σύνδεση αριθ. 4									
	60 x 36 x 10	5 f	PBT	10...36	IP 67	400	250	103	**IW5051**
	60 x 36 x 10	8 nf	PBT	10...36	IP 67	300	250	103	**IW5058**
Καλώδιο 2 m · Έξοδος ⎍ · 3-Αγωγών · DC PNP · Σύνδεση αριθ. 10									
	60 x 36 x 10	8 nf	PBT	10...36	IP 67	300	250	104	**IW5053**
M8 κονέκτορας · Έξοδος ⎍ · 3-Αγωγών · DC PNP · Σύνδεση αριθ. 1 · Ομάδες κονέκτορα 1, 2, 3, 74, 80									
	60 x 36 x 10	8 nf	PBT	10...36	IP 65	300	250	105	**IW5064**
M8 κονέκτορας · Έξοδος ⎍ · 3-Αγωγών · DC PNP · Σύνδεση αριθ. 7 · Ομάδες κονέκτορα 1, 2, 3, 74, 80									
	60 x 36 x 10	8 nf	PBT	10...36	IP 67	300	250	105	**IW5062**
M12 κονέκτορας · Έξοδος ⎍ · 3-Αγωγών · DC PNP · Σύνδεση αριθ. 1 · Ομάδες κονέκτορα 8, 9, 10, 11, 18, 20, 123, 125, 126, 127, 150, 151									
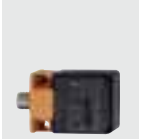	40 x 40 x 54	20 f	PA (πολυαμίδιο)	10...36	IP 67	100	200	77	**IM5115**
	40 x 40 x 54	20 f	PA (πολυαμίδιο)	10...36	IP 67	200	200	77	**IM5128**
	40 x 40 x 54	20 f	PA (πολυαμίδιο)	10...36	IP 67	200	200	106	**IM5119**
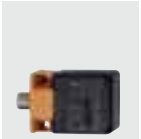	40 x 40 x 54	35 nf	PA (πολυαμίδιο)	10...36	IP 67	80	200	77	**IM5116**
	40 x 40 x 54	35 nf	PA (πολυαμίδιο)	10...36	IP 67	200	200	77	**IM5130**
	40 x 40 x 54	35 nf	PA (πολυαμίδιο)	10...36	IP 67	200	200	106	**IM5120**

Μπορείτε να βρείτε διαδραστικό επιλογέα προϊόντων και περισσότερες πληροφορίες στη διεύθυνση: www.ifm.com/gr

Σχήμα / μέγεθος	Διαστάσεις [mm]	Απόσταση ανίχνευσης [mm]	Υλικό	U_b [V]	Βαθμός προστασίας	f [Hz]	$I_{φορτίο}$ [mA]	Αρ. σχεδίου	Κωδικός παραγγελίας
M12 κονέκτορας · Έξοδος ⎍ · 3-Αγωγών · DC PNP · Σύνδεση αριθ. 1 · Ομάδες κονέκτορα 8, 9, 10, 11, 18, 20, 123, 125, 126, 127, 150, 151									
	40 x 40 x 54	40 nf	PA (πολυαμίδιο)	10...36	IP 67	60	200	77	**IM5117**
	40 x 40 x 54	40 nf	PA (πολυαμίδιο)	10...36	IP 67	200	200	77	**IM5131**
	40 x 40 x 54	40 nf	PA (πολυαμίδιο)	10...36	IP 67	200	200	106	**IM5129**
M12 κονέκτορας · Έξοδος ⎍+⎍ · 4-Αγωγών · DC PNP · Σύνδεση αριθ. 11 · Ομάδες κονέκτορα 8, 10, 18, 20, 123, 125, 150									
	40 x 40 x 54	20 f	PA (πολυαμίδιο)	10...36	IP 67	100	200	77	**IM5123**
M12 κονέκτορας · Έξοδος ⎍+⎍ · 4-Αγωγών · DC PNP · Σύνδεση αριθ. 11 · Ομάδες κονέκτορα 8, 10, 11, 18, 20, 123, 125, 126, 150, 151									
	40 x 40 x 54	20 f	PA (πολυαμίδιο)	10...36	IP 67	200	200	77	**IM5132**
M12 κονέκτορας · Έξοδος ⎍+⎍ · 4-Αγωγών · DC PNP · Σύνδεση αριθ. 11 · Ομάδες κονέκτορα 110, 111, 112, 113									
	40 x 40 x 54	20 f	PA (πολυαμίδιο)	10...36	IP 67	200	200	106	**IM5124**
M12 κονέκτορας · Έξοδος ⎍+⎍ · 4-Αγωγών · DC PNP · Σύνδεση αριθ. 11 · Ομάδες κονέκτορα 8, 10, 11, 18, 20, 123, 125, 126, 150, 151									
	40 x 40 x 54	35 nf	PA (πολυαμίδιο)	10...36	IP 67	80	200	77	**IM5134**
	40 x 40 x 54	35 nf	PA (πολυαμίδιο)	10...36	IP 67	200	200	77	**IM5133**
M12 κονέκτορας · Έξοδος ⎍+⎍ · 4-Αγωγών · DC PNP · Σύνδεση αριθ. 11 · Ομάδες κονέκτορα 110, 111, 112, 113									
	40 x 40 x 54	35 nf	PA (πολυαμίδιο)	10...36	IP 67	200	200	106	**IM5125**
M12 κονέκτορας · Έξοδος ⎍+⎍ · 4-Αγωγών · DC PNP · Σύνδεση αριθ. 11 · Ομάδες κονέκτορα 8, 10, 11, 18, 20, 123, 125, 126, 150, 151									
	40 x 40 x 54	40 nf	PA (πολυαμίδιο)	10...36	IP 67	60	200	77	**IM5136**
	40 x 40 x 54	40 nf	PA (πολυαμίδιο)	10...36	IP 67 / IP 69K	200	200	77	**IM5135**

Μπορείτε να βρείτε τα διαγράμματα συνδεσμολογίας και τα σχέδια διαστάσεων από τη σελίδα 120

Σχήμα / μέγεθος	Διαστάσεις [mm]	Απόσταση ανίχνευσης [mm]	Υλικό	U_b [V]	Βαθμός προστασίας	f [Hz]	$I_{φορτίο}$ [mA]	Αρ. σχεδίου	Κωδικός παραγγελίας
M12 κονέκτορας · Έξοδος ⎍+⎍ · 4-Αγωγών · DC PNP · Σύνδεση αριθ. 11 · Ομάδες κονέκτορα 110, 111, 112, 113									
	40 x 40 x 54	40 nf	PA (πολυαμίδιο)	10...36	IP 67	200	200	106	**IM5126**
M12 κονέκτορας · 2-Αγωγών · AS-i · Σύνδεση αριθ. 12 · Ομάδες κονέκτορα 8, 10, 18, 20, 123, 125, 150									
	40 x 40 x 54	15 f	PBT	26,5...31,6	IP 67	100	–	77	**IM5118**
Κλέμες σύνδεσης · Έξοδος ⎍/⎍ · 3-Αγωγών · DC PNP · Σύνδεση αριθ. 9									
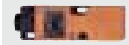	40 x 40 x 120	15 f	PPE	10...36	IP 65	350	250	107	**IM5020**
	40 x 40 x 120	20 nf	PPE	10...36	IP 65	350	250	107	**IM5019**
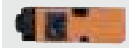	40 x 40 x 120	30 nf	PPE	10...36	IP 65	100	250	107	**IM5046**
Κλέμες σύνδεσης · Έξοδος ⎍/⎍ · 2-Αγωγών · DC PNP/NPN · Σύνδεση αριθ. 38									
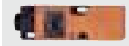	40 x 40 x 120	15 f	PPE	10...55	IP 65	350	400	107	**IM5037**
	40 x 40 x 120	20 nf	PPE	10...55	IP 65	300	400	107	**IM5038**
Κλέμες σύνδεσης · Έξοδος ⎍+⎍ · 4-Αγωγών · DC PNP · Σύνδεση αριθ. 13									
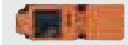	40 x 40 x 118	15 f	PBT	10...60	IP 67	150	200	108	**IV5003**
	40 x 40 x 118	20 f	PBT	10...60	IP 67	150	200	109	**IV5004**
Κλέμες σύνδεσης · Έξοδος ⎍/⎍ · 3-Αγωγών · DC PNP · Σύνδεση αριθ. 39									
	90 x 60 x 40	40 nf	PPE	10...36	IP 65	15	250	110	**IC5005**
M12 κονέκτορας · Έξοδος ⎍ · 3-Αγωγών · DC PNP · Σύνδεση αριθ. 1 · Ομάδες κονέκτορα 8, 9, 10, 11, 18, 20, 123, 125, 126, 127, 150, 151									
	92 x 80 x 40	50 f	PPE	10...36	IP 67	70	250	111	**ID5055**

Μπορείτε να βρείτε διαδραστικό επιλογέα προϊόντων και περισσότερες πληροφορίες στη διεύθυνση: www.ifm.com/gr

Σχήμα / μέγεθος	Διαστάσεις [mm]	Απόσταση ανίχνευσης [mm]	Υλικό	U_b [V]	Βαθμός προστασίας	f [Hz]	$I_{φορτίο}$ [mA]	Αρ. σχε-δίου	Κωδικός παραγ-γελίας
M12 κονέκτορας · Έξοδος ⎍+⎍ · 4-Αγωγών · DC PNP · Σύνδεση αριθ. 11 · Ομάδες κονέκτορα 8, 10, 11, 18, 20, 123, 125, 126, 150, 151									
	92 x 80 x 40	50 f	PPE	10...36	IP 67	70	250	111	**ID5058**
Κλέμες σύνδεσης · Έξοδος ⎍ /⎍ · 3-Αγωγών · DC PNP · Σύνδεση αριθ. 39									
	105 x 80 x 40	60 nf	PPE	10...36	IP 65	100	250	112	**ID5005**
M12 κονέκτορας · Έξοδος ⎍ /⎍ · 3-Αγωγών · DC PNP · Σύνδεση αριθ. 1 · Ομάδες κονέκτορα 8, 9, 10, 11, 18, 20, 123, 125, 126, 127, 150, 151									
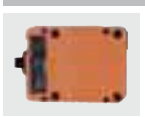	105 x 80 x 40	60 nf	PPE	10...36	IP 67	100	250	113	**ID5046**
Καλώδιο 2 m · Έξοδος ⎍ · 3-Αγωγών · DC PNP · Σύνδεση αριθ. 4									
	120 x 80 x 30	50 nf	PPE	10...36	IP 67	100	250	114	**ID5026**

f = χωνευτής τοποθέτησης / nf = ελεύθερης τοποθέτησης

Αισθητήρας δαχτυλίδι για βιομηχανικές εφαρμογές

Σχήμα / μέγεθος	Εσωτερική διάμετρος [mm]	Αρχή λειτουργίας	Ανάλυση ατσάλινης σφαίρας [Ø mm]	Μέγιστη ταχύτητα εξαρτήματος [m/s]	Εκταση παλμού [ms]	Χρόνος απόκρισης / διακοπής [ms]	Αρ. σχε-δίου	Κωδικός παραγ-γελίας
M12 κονέκτορας · Έξοδος ⎍ /⎍ · 3-Αγωγών · DC PNP · Σύνδεση αριθ. 14 · Ομάδες κονέκτορα 8, 9, 10, 11, 18, 20, 123, 125, 126, 127, 150, 151								
	10,1	στατική	1,5	35	10...150	0,5 / 10	115	**I7R201**
	10,1	δυναμική	0,6	35	0,1...150	0,2 / 0,2	115	**I7R203**
	15,1	στατική	2	35	10...150	0,5 / 10	116	**I7R205**
	15,1	δυναμική	0,8	35	0,1...150	0,2 / 0,2	116	**I7R207**
	20,1	στατική	2,5	35	10...150	0,5 / 10	117	**I7R209**
	20,1	δυναμική	1,0	35	0,1...150	0,2 / 0,2	117	**I7R211**

Μπορείτε να βρείτε τα διαγράμματα συνδεσμολογίας και τα σχέδια διαστάσεων από τη σελίδα 120

Σχήμα / μέγεθος	Εσωτερική διάμετρος [mm]	Αρχή λειτουργίας	Ανάλυση ατσάλινης σφαίρας [Ø mm]	Μέγιστη ταχύτητα εξαρτήματος [m/s]	Εκταση παλμού [ms]	Χρόνος απόκρισης / διακοπής [ms]	Αρ. σχε-δίου	Κωδικός παραγ-γελίας
M12 κονέκτορας · Έξοδος ⎍/⎍ · 3-Αγωγών · DC PNP · Σύνδεση αριθ. 14 · Ομάδες κονέκτορα 8, 9, 10, 11, 18, 20, 123, 125, 126, 127, 150, 151								
	25,1	στατική	3,0	35	10...150	0,5 / 10	118	**I7R213**
	25,1	δυναμική	1,2	35	0,1...150	0,2 / 0,2	118	**I7R215**
M12 κονέκτορας · Έξοδος ⎍/⎍ · 3-Αγωγών · DC NPN · Σύνδεση αριθ. 15 · Ομάδες κονέκτορα 8, 9, 10, 11, 18, 20, 123, 125, 126, 127, 150, 151								
	10,1	στατική	1,5	35	10...150	0,5 / 10	115	**I7R202**
M12 κονέκτορας · Έξοδος ⎍/⎍ · 3-Αγωγών · DC NPN · Σύνδεση αριθ. 15 · Ομάδες κονέκτορα 8, 10, 18, 20, 123, 125, 150								
	10,1	δυναμική	0,6	35	0,1...150	0,2 / 0,2	115	**I7R204**
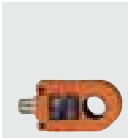	15,1	στατική	2	35	10...150	0,5 / 10	116	**I7R206**
	15,1	δυναμική	0,8	35	0,1...150	0,2 / 0,2	116	**I7R208**
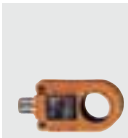	20,1	στατική	2,5	35	10...150	0,5 / 10	117	**I7R210**
	20,1	δυναμική	1,0	35	0,1...150	0,2 / 0,2	117	**I7R212**
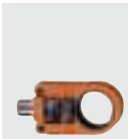	25,1	στατική	3,0	35	10...150	0,5 / 10	118	**I7R214**
	25,1	δυναμική	1,2	35	0,1...150	0,2 / 0,2	118	**I7R216**
M12 κονέκτορας · Έξοδος ⎍/⎍ · 3-Αγωγών · DC PNP · Σύνδεση αριθ. 14 · Ομάδες κονέκτορα 8, 9, 10, 11, 18, 20, 123, 125, 126, 127, 150, 151								
	51	στατική	6	35	10...150	0,5 / 10	119	**I7R217**

Μπορείτε να βρείτε διαδραστικό επιλογέα προϊόντων και περισσότερες πληροφορίες στη διεύθυνση: www.ifm.com/gr

Αισθητήρας σωλήνα για βιομηχανικές εφαρμογές

Σχήμα / μέγεθος	Απόσταση ανίχνευσης [mm]	Αρχή λειτουργίας	Ανάλυση ατσάλινης σφαίρας [Ø mm]	Ταχύτητα εξαρτήματος μέγιστη [m/s]	Εκταση παλμού [ms]	Χρόνος απόκρισης / διακοπής [ms]	Αρ. σχε-δίου	Κωδικός παραγ-γελίας
M8 κονέκτορας · Έξοδος ⎍ · 3-Αγωγών · DC PNP · Σύνδεση αριθ. 14 · Ομάδες κονέκτορα 1, 2, 3, 74, 80								
	≤ 14	στατική	3,0	35	100	0,5 / 100	120	**I85000**
M8 κονέκτορας · Έξοδος ⎍ · 3-Αγωγών · DC NPN · Σύνδεση αριθ. 15 · Ομάδες κονέκτορα 1, 3, 74, 80								
	≤ 14	στατική	3,0	35	100	0,5 / 100	120	**I85001**
Καλώδιο 0,09 m · με M12 κονέκτορα · Έξοδος ⎍ · 3-Αγωγών · DC PNP · Σύνδεση αριθ. 14 · Ομάδες κονέκτορα 8, 9, 10, 11, 18, 20, 123, 125, 126, 127, 150, 151								
	≤ 14	στατική	3,0	35	100	0,5 / 100	121	**I85002**
Καλώδιο 0,09 m · με M12 κονέκτορα · Έξοδος ⎍ · 3-Αγωγών · DC NPN · Σύνδεση αριθ. 15 · Ομάδες κονέκτορα 8, 10, 18, 20, 123, 125, 150								
	≤ 14	στατική	3,0	35	100	0,5 / 100	121	**I85003**
M8 κονέκτορας · Έξοδος ⎍ · 3-Αγωγών · DC PNP · Σύνδεση αριθ. 14 · Ομάδες κονέκτορα 1, 2, 3, 74, 80								
	≤ 20	δυναμική	1,0	35	100	0,2 / 100	120	**I85004**
M8 κονέκτορας · Έξοδος ⎍ · 3-Αγωγών · DC NPN · Σύνδεση αριθ. 15 · Ομάδες κονέκτορα 1, 3, 74, 80								
	≤ 20	δυναμική	1,0	35	100	0,2 / 100	120	**I85005**
Καλώδιο 0,09 m · με M12 κονέκτορα · Έξοδος ⎍ · 3-Αγωγών · DC PNP · Σύνδεση αριθ. 14 · Ομάδες κονέκτορα 8, 9, 10, 11, 18, 20, 123, 125, 126, 127, 150, 151								
	≤ 20	δυναμική	1,0	35	100	0,2 / 100	121	**I85006**
Καλώδιο 0,09 m · με M12 κονέκτορα · Έξοδος ⎍ · 3-Αγωγών · DC NPN · Σύνδεση αριθ. 15 · Ομάδες κονέκτορα 8, 10, 18, 20, 123, 125, 150								
	≤ 20	δυναμική	1,0	35	100	0,2 / 100	121	**I85007**

Μπορείτε να βρείτε τα διαγράμματα συνδεσμολογίας και τα σχέδια διαστάσεων από τη σελίδα 120

Αισθητήρες για βιομηχανικές εφαρμογές, AC και AC/DC

Σχήμα / μέγεθος	Διαστάσεις [mm]	Απόσταση ανίχνευσης [mm]	Υλικό	U_b [V]	Βαθμός προστασίας	f AC / DC [Hz]	$I_{φορτίο}$ AC / DC [mA]	Αρ. σχεδίου	Κωδικός παραγγελίας
Καλώδιο 2 m · Έξοδος ⎓ · 2-Αγωγών · AC · Σύνδεση αριθ. 3									
	M12 / L = 71,5	2 f	PBT	20...250	IP 67	25	250	122	**IF0001***
	M12 / L = 71,5	2 f	Ορείχαλκος	20...250	IP 67	25	250	122	**IF0005***
	M12 / L = 71,5	4 nf	PBT	20...250	IP 67	25	250	122	**IF0003***
	M12 / L = 71	4 nf	Ορείχαλκος	20...250	IP 67	25	250	123	**IF0007***
Καλώδιο 2 m · Έξοδος ⎓ · 2-Αγωγών · AC/DC · Σύνδεση αριθ. 16									
	M18 / L = 80	5 f	PBT	20...250	IP 67	25 / 50	350 / 100	63	**IG0005***
	M18 / L = 80	5 f	Ορείχαλκος	20...250	IP 67	25 / 50	350 / 100	63	**IG0011***
	M18 / L = 80	8 nf	PBT	20...250	IP 67	25 / 50	350 / 100	63	**IG0006***
	M18 / L = 80	8 nf	Ορείχαλκος	20...250	IP 67	25 / 50	350 / 100	65	**IG0012***
	Ø 20 / L = 77	10 nf	PBT	20...250	IP 67	25 / 70	350 / 100	90	**IA0004***
Καλώδιο 2 m · Έξοδος ⎓ · 2-Αγωγών · AC/DC · Σύνδεση αριθ. 17									
	Ø 20 / L = 77	10 nf	PBT	20...250	IP 67	25 / 70	350 / 100	90	**IA0027***
Κλέμες σύνδεσης · Έξοδος ⎓ / ⎓ · 2-Αγωγών · AC/DC · Σύνδεση αριθ. 18									
	Ø 20 / L = 92	10 nf	PBT	20...250	IP 65	25 / 70	350 / 100	92	**IA0032***
Καλώδιο 2 m · Έξοδος ⎓ · 2-Αγωγών · AC/DC · Σύνδεση αριθ. 16									
	M30 / L = 81	10 f	PBT	20...250	IP 67	25 / 50	350 / 100	70	**II0005***

Μπορείτε να βρείτε διαδραστικό επιλογέα προϊόντων και περισσότερες πληροφορίες στη διεύθυνση: www.ifm.com/gr

Σχήμα / μέγεθος	Διαστάσεις [mm]	Απόσταση ανίχνευσης [mm]	Υλικό	U_b [V]	Βαθμός προστασίας	f AC / DC [Hz]	$I_{φορτίο}$ AC / DC [mA]	Αρ. σχεδίου	Κωδικός παραγγελίας
Καλώδιο 2 m · Έξοδος ⌐ · 2-Αγωγών · AC/DC · Σύνδεση αριθ. 16									
	M30 / L = 81	10 f	Ορείχαλκος	20...250	IP 67	25 / 50	350 / 100	70	**II0011***
	M30 / L = 81	15 nf	PBT	20...250	IP 67	25 / 50	350 / 100	70	**II0006***
	M30 / L = 81	15 nf	Ορείχαλκος	20...250	IP 67	25 / 50	350 / 100	72	**II0012***
	Ø 34 / L = 82	20 nf	PBT	20...250	IP 67	25 / 50	350 / 100	93	**IB0004***
	Ø 34 / L = 82	30 nf	PBT	20...250	IP 67	25 / 50	350 / 100	93	**IB0026***
Καλώδιο 2 m · Έξοδος ⌐t · 2-Αγωγών · AC/DC · Σύνδεση αριθ. 17									
	Ø 34 / L = 82	20 nf	PBT	20...250	IP 67	25 / 50	350 / 100	93	**IB0017***
	Ø 34 / L = 82	30 nf	PBT	20...250	IP 67	25 / 50	350 / 100	93	**IB0027***
Κλέμες σύνδεσης · Έξοδος ⌐ / ⌐t · 2-Αγωγών · AC/DC · Σύνδεση αριθ. 18									
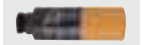	Ø 34 / L = 98	20 nf	PBT	20...250	IP 65	25 / 50	350 / 100	94	**IB0016***
Καλώδιο 2 m · Έξοδος ⌐ · 2-Αγωγών · AC/DC · Σύνδεση αριθ. 16									
	40 x 12 x 26	2 f	PBT	20...250	IP 67	25 / 50	350 / 100	101	**IN0073***
	40 x 12 x 26	4 nf	PBT	20...250	IP 67	25 / 50	350 / 100	101	**IN0081***
Καλώδιο 2 m · Έξοδος ⌐t · 2-Αγωγών · AC/DC · Σύνδεση αριθ. 17									
	40 x 12 x 26	2 f	PBT	20...250	IP 67	25 / 50	350 / 100	101	**IN0077***
	40 x 12 x 26	4 nf	PBT	20...250	IP 67	25 / 50	350 / 100	101	**IN0085***

Μπορείτε να βρείτε τα διαγράμματα συνδεσμολογίας και τα σχέδια διαστάσεων από τη σελίδα 120

Σχήμα / μέγεθος	Διαστάσεις [mm]	Απόσταση ανίχνευσης [mm]	Υλικό	U_b [V]	Βαθμός προστασίας	f AC / DC [Hz]	$I_{φορτίο}$ AC / DC [mA]	Αρ. σχεδίου	Κωδικός παραγγελίας
Κλέμες σύνδεσης · Έξοδος ⎓ / ⏚ · 2-Αγωγών · AC/DC · Σύνδεση αριθ. 18									
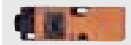	40 x 40 x 120	15 f	PPE	20...250	IP 65	20 / 55	350 / 100	107	**IM0011***
	40 x 40 x 120	20 nf	PPE	20...250	IP 65	20 / 55	350 / 100	107	**IM0010***
1/2'' κονέκτορα · Έξοδος ⎓ · 2-Αγωγών · AC/DC · Σύνδεση αριθ. 19 · Ομάδες κονέκτορα 29									
	40 x 40 x 66	35 nf	PPE	20...250	IP 67	20 / 50	350 / 100	124	**IM0049***
	40 x 40 x 66	20 f	PPE	20...250	IP 67	25 / 140	350 / 100	125	**IM0054***
	40 x 40 x 66	35 nf	PPE	20...250	IP 67	20 / 50	350 / 100	125	**IM0053***
Κλέμες σύνδεσης · Έξοδος ⎓ / ⏚ · 2-Αγωγών · AC/DC · Σύνδεση αριθ. 40									
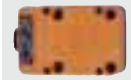	90 x 60 x 40	40 nf	PPE	20...250	IP 65	10	350 / 100	110	**IC0003***
Καλώδιο 2 m · Έξοδος ⎓ · 2-Αγωγών · AC/DC · Σύνδεση αριθ. 16									
	120 x 80 x 30	50 nf	Μεταποιημένο PPE	20...250	IP 65	25 / 35	350 / 100	114	**ID0014***
M12 κονέκτορας · Έξοδος ⎓ · 2-Αγωγών · AC/DC · Σύνδεση αριθ. 19 · Ομάδες κονέκτορα 7									
	92 x 80 x 40	50 f	Μεταποιημένο PPE	20...250	IP 67	25	350 / 100	111	**ID0049***
Κλέμες σύνδεσης · Έξοδος ⎓ / ⏚ · 2-Αγωγών · AC/DC · Σύνδεση αριθ. 40									
	105 x 80 x 40	60 nf	Μεταποιημένο PPE	20...250	IP 65	4	350 / 100	112	**ID0013***

f = χωνευτής τοποθέτησης / nf = ελεύθερης τοποθέτησης

*** Σημείωση για AC και AC/DC συσκευές**

Τοποθετήστε ασφάλεια μινιατούρα κατά IEC60127-2 Φύλλο 1, ≤ 2 A (ταχείας απόκρισης) Σύσταση: ελέγξτε την μονάδα για αξιόπιστη λειτουργία μετά από βραχυκύκλωμα.

Μπορείτε να βρείτε διαδραστικό επιλογέα προϊόντων και περισσότερες πληροφορίες στη διεύθυνση: www.ifm.com/gr

Αισθητήρες για υγιεινές και υγρές περιοχές, με αυξημένη απόσταση ανίχνευσης

Σχήμα / μέγεθος	Διαστάσεις [mm]	Απόσταση ανίχνευσης [mm]	Υλικό	U_b [V]	Βαθμός προστασίας	f [Hz]	$I_{φορτίο}$ [mA]	Αρ. σχεδίου	Κωδικός παραγγελίας
M12 κονέκτορας · Έξοδος ⎍ · 3-Αγωγών · DC PNP · Σύνδεση αριθ. 1 · Ομάδες κονέκτορα 123, 126									
	M12 / L = 45	4 f	V4A	10...36	IP 68 / IP 69K	800	100	1	**IFT203**
	M12 / L = 50	7 nf	V4A	10...36	IP 68 / IP 69K	800	100	126	**IFT200**
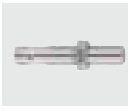	M12 / L = 70	4 f	V4A	10...36	IP 68 / IP 69K	700	100	3	**IFT216**
	M12 / L = 70	7 nf	V4A	10...36	IP 68 / IP 69K	800	100	4	**IFT217**
M12 κονέκτορας · Έξοδος ⎍ · 3-Αγωγών · DC PNP · Σύνδεση αριθ. 2 · Ομάδες κονέκτορα 123, 126									
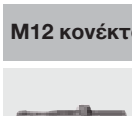	M12 / L = 45	4 f	V4A	10...36	IP 68 / IP 69K	800	100	1	**IFT204**
	M12 / L = 50	7 nf	V4A	10...36	IP 68 / IP 69K	800	100	126	**IFT201**
M12 κονέκτορας · Έξοδος ⎍ · DC 3-αγωγών PNP, DC 2-αγωγών PNP/NPN · Σύνδεση αριθ. 32 · Ομάδες κονέκτορα 123, 126									
	M12 / L = 70	4 f	V4A	10...36	IP 68 / IP 69K	500	100	3	**IFT205**
	M12 / L = 70	7 nf	V4A	10...30	IP 68 / IP 69K	700	100	127	**IFT202**
	Ø 12 / L = 70	7 nf	V4A	10...30	IP 68 / IP 69K	700	100	128	**IFT210**
Καλώδιο 6 m · Έξοδος ⎍ · 3-Αγωγών · DC PNP · Σύνδεση αριθ. 4									
	M12 / L = 50	4 f	V4A	10...36	IP 68 / IP 69K	800	100	129	**IFT206**
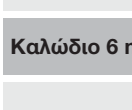	M12 / L = 61	7 nf	V4A	10...36	IP 68 / IP 69K	800	100	130	**IFT208**
Καλώδιο 10 m · Έξοδος ⎍ · 3-Αγωγών · DC PNP · Σύνδεση αριθ. 4									
	M12 / L = 50	4 f	V4A	10...36	IP 68 / IP 69K	800	100	129	**IFT207**

Μπορείτε να βρείτε τα διαγράμματα συνδεσμολογίας και τα σχέδια διαστάσεων από τη σελίδα 120

Σχήμα / μέγεθος	Διαστάσεις [mm]	Απόσταση ανίχνευσης [mm]	Υλικό	U_b [V]	Βαθμός προστασίας	f [Hz]	$I_{φορτίο}$ [mA]	Αρ. σχεδίου	Κωδικός παραγγελίας
Καλώδιο 10 m · Έξοδος ⎍ · 3-Αγωγών · DC PNP · Σύνδεση αριθ. 4									
	M12 / L = 61	7 nf	V4A	10...36	IP 68 / IP 69K	800	100	130	**IFT209**
M12 κονέκτορας · Έξοδος ⎍ · 3-Αγωγών · DC PNP · Σύνδεση αριθ. 1 · Ομάδες κονέκτορα 123, 126									
	M18 / L = 46	8 f	V4A	10...36	IP 68 / IP 69K	600	100	7	**IGT203**
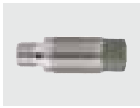	M18 / L = 51	12 nf	V4A	10...36	IP 68 / IP 69K	300	100	131	**IGT200**
	M18 / L = 70	8 f	V4A	10...36	IP 68 / IP 69K	400	100	9	**IGT219**
	M18 / L = 70	12 nf	V4A	10...36	IP 68 / IP 69K	300	100	10	**IGT220**
M12 κονέκτορας · Έξοδος ⎍ · 3-Αγωγών · DC PNP · Σύνδεση αριθ. 2 · Ομάδες κονέκτορα 123									
	M18 / L = 46	8 f	V4A	10...36	IP 68 / IP 69K	600	100	7	**IGT204**
M12 κονέκτορας · Έξοδος ⎍ · 3-Αγωγών · DC PNP · Σύνδεση αριθ. 2 · Ομάδες κονέκτορα 123, 126									
	M18 / L = 51	12 nf	V4A	10...36	IP 68 / IP 69K	300	100	131	**IGT201**
M12 κονέκτορας · Έξοδος ⎍ · DC 3-αγωγών PNP, DC 2-αγωγών PNP/NPN · Σύνδεση αριθ. 32 · Ομάδες κονέκτορα 123, 126									
	M18 / L = 70	8 f	V4A	10...36	IP 68 / IP 69K	400	100	9	**IGT205**
	M18 / L = 70	12 nf	V4A	10...30	IP 68 / IP 69K	300	100	132	**IGT202**
Καλώδιο 6 m · Έξοδος ⎍ · 3-Αγωγών · DC PNP · Σύνδεση αριθ. 4									
	M18 / L = 57	8 f	V4A	10...36	IP 68 / IP 69K	600	100	133	**IGT206**
	M18 / L = 62	12 nf	V4A	10...36	IP 68 / IP 69K	300	100	134	**IGT208**
Καλώδιο 10 m · Έξοδος ⎍ · 3-Αγωγών · DC PNP · Σύνδεση αριθ. 4									
	M18 / L = 57	8 f	V4A	10...36	IP 68 / IP 69K	600	100	133	**IGT207**

Μπορείτε να βρείτε διαδραστικό επιλογέα προϊόντων και περισσότερες πληροφορίες στη διεύθυνση: www.ifm.com/gr

Σχήμα / μέγεθος	Διαστάσεις [mm]	Απόσταση ανίχνευσης [mm]	Υλικό	U_b [V]	Βαθμός προστασίας	f [Hz]	$I_{φορτίο}$ [mA]	Αρ. σχεδίου	Κωδικός παραγγελίας
Καλώδιο 10 m · Έξοδος ⎍ · 3-Αγωγών · DC PNP · Σύνδεση αριθ. 4									
	M18 / L = 62	12 nf	V4A	10...36	IP 68 / IP 69K	300	100	134	**IGT209**
M12 κονέκτορας · Έξοδος ⎍ · 3-Αγωγών · DC PNP · Σύνδεση αριθ. 1 · Ομάδες κονέκτορα 123, 126									
	M30 / L = 50	14 f	V4A	10...36	IP 68 / IP 69K	100	100	14	**IIT205**
	M30 / L = 50	22 nf	V4A	10...36	IP 68 / IP 69K	100	100	135	**IIT200**
	M30 / L = 70	15 f	V4A	10...36	IP 68 / IP 69K	100	100	16	**IIT212**
	M30 / L = 70	22 nf	V4A	10...36	IP 68 / IP 69K	100	100	17	**IIT213**
M12 κονέκτορας · Έξοδος ⎍ · DC 3-αγωγών PNP, DC 2-αγωγών PNP/NPN · Σύνδεση αριθ. 32 · Ομάδες κονέκτορα 123, 126									
	M30 / L = 70	14 f	V4A	10...36	IP 68 / IP 69K	100	100	16	**IIT204**
	M30 / L = 70	22 nf	V4A	10...36	IP 68 / IP 69K	100	100	17	**IIT202**
1/2"-UNF κονέκτορα · Έξοδος ⎍ · 2-Αγωγών · AC/DC · Σύνδεση αριθ. 20 · Ομάδες κονέκτορα 29									
	M30 / L = 70	22 nf	V4A	20...140	IP 68 / IP 69K	25 / 100	200	136	**IIT002**
Καλώδιο 6 m · Έξοδος ⎍ · 3-Αγωγών · DC PNP · Σύνδεση αριθ. 4									
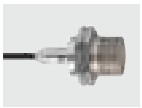	M30 / L = 59	22 nf	V4A	10...36	IP 68 / IP 69K	100	100	137	**IIT207**
	M30 / L = 59	14 f	V4A	10...36	IP 68 / IP 69K	100	100	138	**IIT209**
Καλώδιο 10 m · Έξοδος ⎍ · 3-Αγωγών · DC PNP · Σύνδεση αριθ. 4									
	M30 / L = 59	14 f	V4A	10...36	IP 68 / IP 69K	100	100	138	**IIT206**

Μπορείτε να βρείτε τα διαγράμματα συνδεσμολογίας και τα σχέδια διαστάσεων από τη σελίδα 120

Σχήμα / μέγεθος	Διαστάσεις [mm]	Απόσταση ανίχνευσης [mm]	Υλικό	U_b [V]	Βαθμός προστασίας	f [Hz]	$I_{φορτίο}$ [mA]	Αρ. σχεδίου	Κωδικός παραγγελίας
Καλώδιο 10 m · Έξοδος ⎍ · 3-Αγωγών · DC PNP · Σύνδεση αριθ. 4									
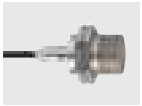	M30 / L = 59	22 nf	V4A	10...36	IP 68 / IP 69K	100	100	137	**IIT208**

f = χωνευτής τοποθέτησης / nf = ελεύθερης τοποθέτησης

Πλήρως μεταλλικοί αισθητήρες για υγιεινές και υγρές περιοχές

Σχήμα / μέγεθος	Διαστάσεις [mm]	Απόσταση ανίχνευσης [mm]	Υλικό	U_b [V]	Βαθμός προστασίας	f [Hz]	$I_{φορτίο}$ [mA]	Αρ. σχεδίου	Κωδικός παραγγελίας
M12 κονέκτορας · Έξοδος ⎍ · 3-Αγωγών · DC PNP · Σύνδεση αριθ. 1 · Ομάδες κονέκτορα 123, 126									
	Ø 12 / L = 60	3 f	V4A	10...36	IP 68 / IP 69K	100	100	139	**IFT243**
	M12 / L = 60	3 f	V4A	10...36	IP 68 / IP 69K	100	100	140	**IFT240**
M12 κονέκτορας · Έξοδος ⎍ · 3-Αγωγών · DC PNP · Σύνδεση αριθ. 1 · Ομάδες κονέκτορα 123, 126, 128									
	M12 / L = 70	6 nf	V4A	10...36	IP 65 / IP 67 / IP 68 / IP 69K	500	100	141	**IFT245**
M12 κονέκτορας · Έξοδος ⎍ · 3-Αγωγών · DC NPN · Σύνδεση αριθ. 6 · Ομάδες κονέκτορα 123									
	M12 / L = 60	3 f	V4A	10...36	IP 68 / IP 69K	100	100	140	**IFT244**
M12 κονέκτορας · Έξοδος ⎍ · 3-Αγωγών · DC NPN · Σύνδεση αριθ. 6 · Ομάδες κονέκτορα 123, 128									
	M12 / L = 70	6 nf	V4A	10...36	IP 65 / IP 67 / IP 68 / IP 69K	500	100	141	**IFT246**
M12 κονέκτορας · Έξοδος ⎍ · 3-Αγωγών · DC PNP · Σύνδεση αριθ. 1 · Ομάδες κονέκτορα 123, 126									
	M18 / L = 70	5 f	V4A	10...36	IP 68 / IP 69K	100	100	66	**IGT247**
M12 κονέκτορας · Έξοδος ⎍ · 3-Αγωγών · DC PNP · Σύνδεση αριθ. 1 · Ομάδες κονέκτορα 123, 126, 128									
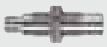	M18 / L = 70	12 nf	V4A	10...36	IP 65 / IP 67 / IP 68 / IP 69K	500	100	142	**IGT249**

Μπορείτε να βρείτε διαδραστικό επιλογέα προϊόντων και περισσότερες πληροφορίες στη διεύθυνση: www.ifm.com/gr

Σχήμα / μέγεθος	Διαστάσεις [mm]	Απόσταση ανίχνευσης [mm]	Υλικό	U_b [V]	Βαθμός προστασίας	f [Hz]	$I_{φορτίο}$ [mA]	Αρ. σχεδίου	Κωδικός παραγγελίας
M12 κονέκτορας · Έξοδος ⎍ · 3-Αγωγών · DC NPN · Σύνδεση αριθ. 6 · Ομάδες κονέκτορα 123, 126									
	M18 / L = 70	5 f	V4A	10...36	IP 68 / IP 69K	100	100	66	**IGT248**
M12 κονέκτορας · Έξοδος ⎍ · 3-Αγωγών · DC NPN · Σύνδεση αριθ. 6 · Ομάδες κονέκτορα 123, 128									
	M18 / L = 70	12 nf	V4A	10...36	IP 65 / IP 67 / IP 68 / IP 69K	500	100	142	**IGT250**
M12 κονέκτορας · Έξοδος ⎍ · 3-Αγωγών · DC PNP · Σύνδεση αριθ. 1 · Ομάδες κονέκτορα 123, 126									
	M30 / L = 70	10 f	V4A	10...36	IP 68 / IP 69K	50	100	143	**IIT228**
M12 κονέκτορας · Έξοδος ⎍ · 3-Αγωγών · DC PNP · Σύνδεση αριθ. 1 · Ομάδες κονέκτορα 123, 126, 128									
	M30 / L = 70	25 nf	V4A	10...36	IP 65 / IP 67 / IP 68 / IP 69K	250	100	144	**IIT231**
M12 κονέκτορας · Έξοδος ⎍ · 3-Αγωγών · DC NPN · Σύνδεση αριθ. 6 · Ομάδες κονέκτορα 123									
	M30 / L = 70	10 f	V4A	10...36	IP 68 / IP 69K	50	100	143	**IIT230**
M12 κονέκτορας · Έξοδος ⎍ · 3-Αγωγών · DC NPN · Σύνδεση αριθ. 6 · Ομάδες κονέκτορα 123, 128									
	M30 / L = 70	25 nf	V4A	10...36	IP 65 / IP 67 / IP 68 / IP 69K	250	100	144	**IIT232**

f = χωνευτής τοποθέτησης / nf = ελεύθερης τοποθέτησης

Αισθητήρες για υγιεινές και υγρές περιοχές

Σχήμα / μέγεθος	Διαστάσεις [mm]	Απόσταση ανίχνευσης [mm]	Υλικό	U_b [V]	Βαθμός προστασίας	f [Hz]	$I_{φορτίο}$ [mA]	Αρ. σχεδίου	Κωδικός παραγγελίας
M12 κονέκτορας · Έξοδος ⎍ · 3-Αγωγών · DC PNP · Σύνδεση αριθ. 1 · Ομάδες κονέκτορα 123, 125, 126, 127, 150, 151									
	M8 / L = 70	1 f	V4A	10...36	IP 67	2000	200	145	**IE5215**
	M8 / L = 55	2 nf	V4A	10...36	IP 67	2000	200	146	**IE5295**
	M12 / L = 44	2 f	V4A	10...36	IP 67	1200	250	147	**IF5815**

Μπορείτε να βρείτε τα διαγράμματα συνδεσμολογίας και τα σχέδια διαστάσεων από τη σελίδα 120

Σχήμα / μέγεθος	Διαστάσεις [mm]	Απόσταση ανίχνευσης [mm]	Υλικό	U_b [V]	Βαθμός προστασίας	f [Hz]	$I_{φορτίο}$ [mA]	Αρ. σχεδίου	Κωδικός παραγγελίας
M12 κονέκτορας · Έξοδος ⎍ · 3-Αγωγών · DC PNP · Σύνδεση αριθ. 1 · Ομάδες κονέκτορα 123, 125, 126, 127, 150, 151									
	M12 / L = 59	2 f	V4A	10...36	IP 67	1100	200	148	**IF5514**
	M12 / L = 83	2 f	V4A	10...36	IP 67	800	250	60	**IF5851**
	M12 / L = 44	4 nf	V4A	10...36	IP 67	1400	150	149	**IF5796**
	M12 / L = 59	4 nf	V4A	10...36	IP 67	1400	250	150	**IF5813**
	M12 / L = 83	4 nf	V4A	10...36	IP 67	400	250	61	**IF5594**
M12 κονέκτορας · Έξοδος ⎍ / ⎍ · 2-Αγωγών · DC PNP/NPN · Σύνδεση αριθ. 34 · Ομάδες κονέκτορα 123, 125, 150									
	M12 / L = 83	2 f	V4A	10...55	IP 67	1100	400	60	**IF5759**
	M12 / L = 83	4 nf	V4A	10...55	IP 67	1500	300	61	**IF5760**
Καλώδιο 2 m · Έξοδος ⎍+⎍ · 4-Αγωγών · DC PNP · Σύνδεση αριθ. 21									
	M18 / L = 80	8 nf	V4A	10...36	IP 67	320	250	65	**IG5202**
M12 κονέκτορας · Έξοδος ⎍ · 3-Αγωγών · DC PNP · Σύνδεση αριθ. 1 · Ομάδες κονέκτορα 123, 125, 126, 127, 150, 151									
	M18 / L = 76	5 f	V4A	10...36	IP 67	500	250	151	**IG5813**
	M18 / L = 90	8 nf	V4A	10...36	IP 67	300	250	152	**IG5602**
M12 κονέκτορας · Έξοδος ⎍+⎍ · 4-Αγωγών · DC PNP · Σύνδεση αριθ. 11 · Ομάδες κονέκτορα 123, 125, 126, 150, 151									
	M18 / L = 45	10 nf	V4A	10...36	IP 67	300	250	153	**IG5846**
M12 κονέκτορας · Έξοδος ⎍ / ⎍ · 2-Αγωγών · DC PNP/NPN · Σύνδεση αριθ. 34 · Ομάδες κονέκτορα 123, 125, 150									
	M18 / L = 90	5 f	V4A	10...55	IP 67	700	400	154	**IG5806**

Μπορείτε να βρείτε διαδραστικό επιλογέα προϊόντων και περισσότερες πληροφορίες στη διεύθυνση: www.ifm.com/gr

Σχήμα / μέγεθος	Διαστάσεις [mm]	Απόσταση ανίχνευσης [mm]	Υλικό	U_b [V]	Βαθμός προστασίας	f [Hz]	$I_{φορτίο}$ [mA]	Αρ. σχε-δίου	Κωδικός παραγ-γελίας
M12 κονέκτορας · Έξοδος ⎍ / ⎍ · 2-Αγωγών · DC PNP/NPN · Σύνδεση αριθ. 34 · Ομάδες κονέκτορα 123, 125, 150									
	M18 / L = 77	8 nf	V4A	10...55	IP 67	300	300	155	**IG5772**
M12 κονέκτορας · Έξοδος ⎍ · DC 3-αγωγών PNP, DC 2-αγωγών PNP/NPN · Σύνδεση αριθ. 32 · Ομάδες κονέκτορα 123, 126									
	M18 / L = 70	8 nf	V4A	10...36	IP 68 / IP 69K	300	100	132	**IGT240**
M12 κονέκτορας · Έξοδος ⎍ · 3-Αγωγών · DC PNP · Σύνδεση αριθ. 1 · Ομάδες κονέκτορα 123, 125, 126, 127, 150, 151									
	M30 / L = 92	10 f	V4A	10...36	IP 67	250	250	156	**II5689**
	M30 / L = 92	15 nf	V4A	10...36	IP 67	200	250	157	**II5776**
M12 κονέκτορας · Έξοδος ⎍ / ⎍ · 2-Αγωγών · DC PNP/NPN · Σύνδεση αριθ. 34 · Ομάδες κονέκτορα 123, 125, 150									
	M30 / L = 92	10 f	V4A	10...55	IP 67	450	400	156	**II5751**
	M30 / L = 78	15 nf	V4A	10...55	IP 67	200	400	74	**II5733**

f = χωνευτής τοποθέτησης / nf = ελεύθερης τοποθέτησης

Αισθητήρες για έλαια και ψυκτικά υγρά, με αυξημένη απόσταση ανίχνευσης

Σχήμα / μέγεθος	Διαστάσεις [mm]	Απόσταση ανίχνευσης [mm]	Υλικό	U_b [V]	Βαθμός προστασίας	f [Hz]	$I_{φορτίο}$ [mA]	Αρ. σχε-δίου	Κωδικός παραγ-γελίας
M12 κονέκτορας · Έξοδος ⎍ · 3-Αγωγών · DC PNP · Σύνδεση αριθ. 1 · Ομάδες κονέκτορα 8, 9, 10, 11, 18, 20, 123, 125, 126, 127, 150, 151									
	M8 / L = 50	2 f	V4A	10...36	IP 67	1000	200	52	**IE5381**
	M8 / L = 50	4 nf	V4A	10...36	IP 67	700	200	158	**IE5382**
	M12 / L = 45	4 f	Ορείχαλκος	10...36	IP 68	700	100	1	**IFC204**
	M12 / L = 45	4 f	Ορείχαλκος	10...36	IP 68	700	100	1	**IFC206**

Μπορείτε να βρείτε τα διαγράμματα συνδεσμολογίας και τα σχέδια διαστάσεων από τη σελίδα 120

Σχήμα / μέγεθος	Διαστάσεις [mm]	Απόσταση ανίχνευσης [mm]	Υλικό	U_b [V]	Βαθμός προστασίας	f [Hz]	$I_{φορτίο}$ [mA]	Αρ. σχεδίου	Κωδικός παραγγελίας
M12 κονέκτορας · Έξοδος ⎍ · 3-Αγωγών · DC PNP · Σύνδεση αριθ. 1 · Ομάδες κονέκτορα 8, 9, 10, 11, 18, 20, 123, 125, 126, 127, 150, 151									
	M12 / L = 60	4 f	Ορείχαλκος	10...36	IP 68	700	200	140	**IFC229**
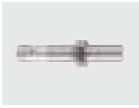	M12 / L = 70	4 f	Ορείχαλκος	10...36	IP 68	700	100	3	**IFC237**
M12 κονέκτορας · Έξοδος ⎎ · 3-Αγωγών · DC PNP · Σύνδεση αριθ. 2 · Ομάδες κονέκτορα 8, 9, 10, 11, 18, 20, 123, 125, 126, 127, 150, 151									
	M12 / L = 45	4 f	Ορείχαλκος	10...36	IP 68	700	100	1	**IFC207**
	M12 / L = 45	4 f	Ορείχαλκος	10...36	IP 68	700	100	1	**IFC209**
M12 κονέκτορας · Έξοδος ⎍ · 2-Αγωγών · DC PNP/NPN · Σύνδεση αριθ. 33 · Ομάδες κονέκτορα 8, 9, 10, 11, 18, 20, 123, 125, 126, 127, 150, 151									
	M12 / L = 45	4 f	Ορείχαλκος	10...30	IP 68	700	100	1	**IFC200**
M12 κονέκτορας · Έξοδος ⎍ · 2-Αγωγών · DC PNP/NPN · Σύνδεση αριθ. 41 · Ομάδες κονέκτορα 8, 10, 18, 20, 123, 125, 150									
	M12 / L = 45	4 f	Ορείχαλκος	10...30	IP 68	700	100	1	**IFC202**
M12 κονέκτορας · Έξοδος ⎍ · DC 3-αγωγών PNP, DC 2-αγωγών PNP/NPN · Σύνδεση αριθ. 32 · Ομάδες κονέκτορα 8, 9, 10, 11, 18, 20, 123, 125, 126, 127, 150, 151									
	M12 / L = 70	4 f	Ορείχαλκος	10...30	IP 68	500	100	3	**IFC210**
M12 κονέκτορας · Έξοδος ⎍ / ⎎ · 2-Αγωγών · DC PNP/NPN · Σύνδεση αριθ. 34 · Ομάδες κονέκτορα 8, 10, 18, 20, 123, 125, 150									
	M12 / L = 60	4 f	Ορείχαλκος	10...36	IP 68	700	100	140	**IFC234**
M12 κονέκτορας · Έξοδος ⎍ · 3-Αγωγών · DC PNP · Σύνδεση αριθ. 1 · Ομάδες κονέκτορα 8, 9, 10, 11, 18, 20, 123, 125, 126, 127, 150, 151									
	M12 / L = 50	7 nf	Ορείχαλκος	10...36	IP 68	700	100	2	**IFC205**
	M12 / L = 60	7 nf	Ορείχαλκος	10...36	IP 68	700	200	159	**IFC230**
	M12 / L = 70	7 nf	Ορείχαλκος	10...36	IP 68	700	100	4	**IFC238**

Μπορείτε να βρείτε διαδραστικό επιλογέα προϊόντων και περισσότερες πληροφορίες στη διεύθυνση: www.ifm.com/gr

Σχήμα / μέγεθος	Διαστάσεις [mm]	Απόσταση ανίχνευσης [mm]	Υλικό	U_b [V]	Βαθμός προστασίας	f [Hz]	$I_{φορτίο}$ [mA]	Αρ. σχεδίου	Κωδικός παραγγελίας
M12 κονέκτορας · Έξοδος ⌐L · 3-Αγωγών · DC PNP · Σύνδεση αριθ. 2 · Ομάδες κονέκτορα 8, 9, 10, 11, 18, 20, 123, 125, 126, 127, 150, 151									
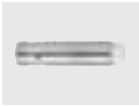	M12 / L = 50	7 nf	Ορείχαλκος	10...36	IP 68	700	100	2	**IFC208**
M12 κονέκτορας · Έξοδος ⌐ · 2-Αγωγών · DC PNP/NPN · Σύνδεση αριθ. 33 · Ομάδες κονέκτορα 8, 9, 10, 11, 18, 20, 123, 125, 126, 127, 150, 151									
	M12 / L = 50	7 nf	Ορείχαλκος	10...30	IP 68	700	100	2	**IFC201**
M12 κονέκτορας · Έξοδος ⌐/⌐L · 2-Αγωγών · DC PNP/NPN · Σύνδεση αριθ. 34 · Ομάδες κονέκτορα 8, 10, 18, 20, 123, 125, 150									
	M12 / L = 60	7 nf	Ορείχαλκος	10...36	IP 68	500	100	159	**IFC235**
M12 κονέκτορας · Έξοδος ⌐ · 3-Αγωγών · DC PNP · Σύνδεση αριθ. 1 · Ομάδες κονέκτορα 8, 9, 10, 11, 18, 20, 123, 125, 126, 127, 150, 151									
	M18 / L = 46	8 f	Ορείχαλκος	10...36	IP 68	400	100	7	**IGC204**
	M18 / L = 46	8 f	Ορείχαλκος	10...36	IP 68	400	100	7	**IGC206**
	M18 / L = 60	8 f	Ορείχαλκος	10...36	IP 68	400	200	75	**IGC221**
	M18 / L = 70	8 f	Ορείχαλκος	10...36	IP 68	400	100	9	**IGC224**
M12 κονέκτορας · Έξοδος ⌐L · 3-Αγωγών · DC PNP · Σύνδεση αριθ. 2 · Ομάδες κονέκτορα 8, 9, 10, 11, 18, 20, 123, 125, 126, 127, 150, 151									
	M18 / L = 46	8 f	Ορείχαλκος	10...36	IP 68	400	100	7	**IGC207**
	M18 / L = 46	8 f	Ορείχαλκος	10...36	IP 68	400	100	7	**IGC209**
M12 κονέκτορας · Έξοδος ⌐ · 2-Αγωγών · DC PNP/NPN · Σύνδεση αριθ. 33 · Ομάδες κονέκτορα 8, 9, 10, 11, 18, 20, 123, 125, 126, 127, 150, 151									
	M18 / L = 46	8 f	Ορείχαλκος	10...30	IP 68	400	100	7	**IGC200**
M12 κονέκτορας · Έξοδος ⌐ · 2-Αγωγών · DC PNP/NPN · Σύνδεση αριθ. 41 · Ομάδες κονέκτορα 8, 10, 18, 20, 123, 125, 150									
	M18 / L = 46	8 f	Ορείχαλκος	10...30	IP 68	300	100	7	**IGC202**

Μπορείτε να βρείτε τα διαγράμματα συνδεσμολογίας και τα σχέδια διαστάσεων από τη σελίδα 120

Σχήμα / μέγεθος	Διαστάσεις [mm]	Απόσταση ανίχνευσης [mm]	Υλικό	U_b [V]	Βαθμός προστασίας	f [Hz]	$I_{φορτίο}$ [mA]	Αρ. σχεδίου	Κωδικός παραγγελίας
M12 κονέκτορας · Έξοδος ⎍ / ⎍ · 2-Αγωγών · DC PNP/NPN · Σύνδεση αριθ. 34 · Ομάδες κονέκτορα 8, 10, 18, 20, 123, 125, 150									
	M18 / L = 70	8 f	Ορείχαλκος	10...30	IP 68	400	100	9	**IGC222**
M12 κονέκτορας · Έξοδος ⎍ · DC 3-αγωγών PNP, DC 2-αγωγών PNP/NPN · Σύνδεση αριθ. 32 · Ομάδες κονέκτορα 8, 9, 10, 11, 18, 20, 123, 125, 126, 127, 150, 151									
	M18 / L = 70	8 f	Ορείχαλκος	10...30	IP 68	400	100	9	**IGC210**
M12 κονέκτορας · Έξοδος ⎍ · 3-Αγωγών · DC PNP · Σύνδεση αριθ. 1 · Ομάδες κονέκτορα 8, 9, 10, 11, 18, 20, 123, 125, 126, 127, 150, 151									
	M18 / L = 51	12 nf	Ορείχαλκος	10...36	IP 68	300	100	8	**IGC205**
	M18 / L = 60	12 nf	Ορείχαλκος	10...36	IP 68	300	200	76	**IGC220**
	M18 / L = 70	12 nf	Ορείχαλκος	10...36	IP 68	300	100	10	**IGC225**
M12 κονέκτορας · Έξοδος ⎍ · 3-Αγωγών · DC PNP · Σύνδεση αριθ. 2 · Ομάδες κονέκτορα 8, 9, 10, 11, 18, 20, 123, 125, 126, 127, 150, 151									
	M18 / L = 51	12 nf	Ορείχαλκος	10...36	IP 68	300	100	8	**IGC208**
M12 κονέκτορας · Έξοδος ⎍ · 2-Αγωγών · DC PNP/NPN · Σύνδεση αριθ. 33 · Ομάδες κονέκτορα 8, 9, 10, 11, 18, 20, 123, 125, 126, 127, 150, 151									
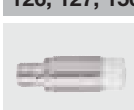	M18 / L = 51	12 nf	Ορείχαλκος	10...30	IP 68	250	100	8	**IGC201**
M12 κονέκτορας · Έξοδος ⎍ · 2-Αγωγών · DC PNP/NPN · Σύνδεση αριθ. 41 · Ομάδες κονέκτορα 8, 10, 18, 20, 123, 125, 150									
	M18 / L = 51	12 nf	Ορείχαλκος	10...30	IP 68	250	100	8	**IGC203**
M12 κονέκτορας · Έξοδος ⎍ / ⎍ · 2-Αγωγών · DC PNP/NPN · Σύνδεση αριθ. 34 · Ομάδες κονέκτορα 8, 10, 18, 20, 123, 125, 150									
	M18 / L = 70	12 nf	Ορείχαλκος	10...36	IP 68	300	100	10	**IGC223**
M12 κονέκτορας · Έξοδος ⎍ · 3-Αγωγών · DC PNP · Σύνδεση αριθ. 1 · Ομάδες κονέκτορα 8, 9, 10, 11, 18, 20, 123, 125, 126, 127, 150, 151									
	M30 / L = 50	15 f	Ορείχαλκος	10...36	IP 68	100	100	14	**IIC200**
	M30 / L = 60	15 f	Ορείχαλκος	10...36	IP 68	100	200	160	**IIC206**

Μπορείτε να βρείτε διαδραστικό επιλογέα προϊόντων και περισσότερες πληροφορίες στη διεύθυνση: www.ifm.com/gr

Σχήμα / μέγεθος	Διαστάσεις [mm]	Απόσταση ανίχνευσης [mm]	Υλικό	U_b [V]	Βαθμός προστασίας	f [Hz]	$I_{φορτίο}$ [mA]	Αρ. σχεδίου	Κωδικός παραγγελίας
M12 κονέκτορας · Έξοδος ⎍ · 3-Αγωγών · DC PNP · Σύνδεση αριθ. 1 · Ομάδες κονέκτορα 8, 9, 10, 11, 18, 20, 123, 125, 126, 127, 150, 151									
	M30 / L = 70	15 f	V4A	10...36	IP 68	100	100	16	**IIC210**
M12 κονέκτορας · Έξοδος ⎍ / ⎍ · 2-Αγωγών · DC PNP/NPN · Σύνδεση αριθ. 34 · Ομάδες κονέκτορα 8, 10, 18, 20, 123, 125, 150									
	M30 / L = 70	15 f	Ορείχαλκος	10...30	IP 68	100	100	16	**IIC208**
M12 κονέκτορας · Έξοδος ⎍ · 3-Αγωγών · DC PNP · Σύνδεση αριθ. 1 · Ομάδες κονέκτορα 8, 9, 10, 11, 18, 20, 123, 125, 126, 127, 150, 151									
	M30 / L = 50	22 nf	Ορείχαλκος	10...36	IP 68	100	100	15	**IIC201**
	M30 / L = 60	22 nf	Ορείχαλκος	10...36	IP 68	100	200	161	**IIC207**
	M30 / L = 70	22 nf	V4A	10...36	IP 68	100	100	17	**IIC211**
M12 κονέκτορας · Έξοδος ⎍ / ⎍ · 2-Αγωγών · DC PNP/NPN · Σύνδεση αριθ. 34 · Ομάδες κονέκτορα 8, 10, 18, 20, 123, 125, 150									
	M30 / L = 70	22 nf	Ορείχαλκος	10...30	IP 68	100	100	17	**IIC209**

f = χωνευτής τοποθέτησης / nf = ελεύθερης τοποθέτησης

Πλήρως μεταλλικοί αισθητήρες για έλαια και ψυκτικά υγρά

Σχήμα / μέγεθος	Διαστάσεις [mm]	Απόσταση ανίχνευσης [mm]	Υλικό	U_b [V]	Βαθμός προστασίας	f [Hz]	$I_{φορτίο}$ [mA]	Αρ. σχεδίου	Κωδικός παραγγελίας
M8 κονέκτορας · Έξοδος ⎍ · 3-Αγωγών · DC PNP · Σύνδεση αριθ. 1 · Ομάδες κονέκτορα 1, 2, 3, 74, 80									
	M8 / L = 50	2 f	V4A	10...36	IP 67	100	100	162	**IEC201**
M8 κονέκτορας · Έξοδος ⎍ · 3-Αγωγών · DC NPN · Σύνδεση αριθ. 6 · Ομάδες κονέκτορα 1, 3, 74, 80									
	M8 / L = 50	2 f	V4A	10...36	IP 67	100	100	162	**IEC202**
M12 κονέκτορας · Έξοδος ⎍ · 3-Αγωγών · DC PNP · Σύνδεση αριθ. 1 · Ομάδες κονέκτορα 123, 125, 126, 127, 150, 151									
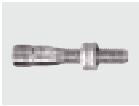	M8 / L = 60	2 f	V4A	10...36	IP 67 / IP 68	100	100	163	**IEC200**

Μπορείτε να βρείτε τα διαγράμματα συνδεσμολογίας και τα σχέδια διαστάσεων από τη σελίδα 120

Σχήμα / μέγεθος	Διαστάσεις [mm]	Απόσταση ανίχνευσης [mm]	Υλικό	U_b [V]	Βαθμός προστασίας	f [Hz]	$I_{φορτίο}$ [mA]	Αρ. σχεδίου	Κωδικός παραγγελίας
M12 κονέκτορας · Έξοδος ⎍ · 3-Αγωγών · DC NPN · Σύνδεση αριθ. 6 · Ομάδες κονέκτορα 8, 10, 18, 20, 123, 125, 150									
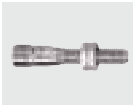	M8 / L = 60	2 f	V4A	10...36	IP 67 / IP 68	100	100	163	**IEC203**
M12 κονέκτορας · Έξοδος ⎍ · 3-Αγωγών · DC PNP · Σύνδεση αριθ. 1 · Ομάδες κονέκτορα 8, 9, 10, 11, 18, 20, 123, 125, 126, 127, 150, 151									
	M12 / L = 60	3 f	V4A	10...36	IP 67 / IP 68	100	100	140	**IFC258**
M12 κονέκτορας · Έξοδος ⎍ · 3-Αγωγών · DC NPN · Σύνδεση αριθ. 6 · Ομάδες κονέκτορα 8, 10, 18, 20, 123, 125, 150									
	M12 / L = 60	3 f	V4A	10...36	IP 67 / IP 68	100	100	140	**IFC266**
M12 κονέκτορας · Έξοδος ⎍ · 3-Αγωγών · DC PNP · Σύνδεση αριθ. 1 · Ομάδες κονέκτορα 8, 9, 10, 11, 18, 20, 123, 125, 126, 127, 150, 151									
	M18 / L = 70	5 f	V4A	10...36	IP 67 / IP 68	100	100	66	**IGC248**
M12 κονέκτορας · Έξοδος ⎍ · 3-Αγωγών · DC NPN · Σύνδεση αριθ. 6 · Ομάδες κονέκτορα 8, 10, 18, 20, 123, 125, 150									
	M18 / L = 70	5 f	V4A	10...36	IP 67 / IP 68	100	100	66	**IGC252**
M12 κονέκτορας · Έξοδος ⎍ · 3-Αγωγών · DC PNP · Σύνδεση αριθ. 1 · Ομάδες κονέκτορα 8, 9, 10, 11, 18, 20, 123, 125, 126, 127, 150, 151									
	M30 / L = 70	10 f	V4A	10...36	IP 67 / IP 68	50	100	143	**IIC224**
M12 κονέκτορας · Έξοδος ⎍ · 3-Αγωγών · DC NPN · Σύνδεση αριθ. 6 · Ομάδες κονέκτορα 8, 10, 18, 20, 123, 125, 150									
	M30 / L = 70	10 f	V4A	10...36	IP 67 / IP 68	50	100	143	**IIC226**

f = χωνευτής τοποθέτησης / nf = ελεύθερης τοποθέτησης

Πλήρως μεταλλικοί αισθητήρες για έλαια και ψυκτικά υγρά, με συντελεστή διόρθωσης K = 0

Σχήμα / μέγεθος	Διαστάσεις [mm]	Απόσταση ανίχνευσης [mm]	Υλικό	U_b [V]	Βαθμός προστασίας	f [Hz]	$I_{φορτίο}$ [mA]	Αρ. σχεδίου	Κωδικός παραγγελίας
M12 κονέκτορας · Έξοδος ⎍ · 3-Αγωγών · DC PNP · Σύνδεση αριθ. 1 · Ομάδες κονέκτορα 8, 9, 10, 11, 18, 20, 123, 125, 126, 127, 150, 151									
	M12 / L = 60	2,5 f	V4A	10...36	IP 68	100	100	140	**IFC263**

Μπορείτε να βρείτε διαδραστικό επιλογέα προϊόντων και περισσότερες πληροφορίες στη διεύθυνση: www.ifm.com/gr

Σχήμα / μέγεθος	Διαστάσεις [mm]	Απόσταση ανίχνευσης [mm]	Υλικό	U_b [V]	Βαθμός προστασίας	f [Hz]	$I_{φορτίο}$ [mA]	Αρ. σχεδίου	Κωδικός παραγγελίας
M12 κονέκτορας · Έξοδος ⌐ · 3-Αγωγών · DC PNP · Σύνδεση αριθ. 2 · Ομάδες κονέκτορα 8, 9, 10, 11, 18, 20, 123, 125, 126, 127, 150, 151									
	M12 / L = 60	2,5 f	V4A	10...36	IP 68	100	100	140	**IFC264**
M12 κονέκτορας · Έξοδος ⌐ · 3-Αγωγών · DC PNP · Σύνδεση αριθ. 1 · Ομάδες κονέκτορα 8, 9, 10, 11, 18, 20, 123, 125, 126, 127, 150, 151									
	M18 / L = 70	4,5 f	V4A	10...36	IP 68	100	100	164	**IGC249**
M12 κονέκτορας · Έξοδος ⌐ · 3-Αγωγών · DC PNP · Σύνδεση αριθ. 2 · Ομάδες κονέκτορα 8, 9, 10, 11, 18, 20, 123, 125, 126, 127, 150, 151									
	M18 / L = 70	4,5 f	V4A	10...36	IP 68	100	100	164	**IGC250**

f = χωνευτής τοποθέτησης / nf = ελεύθερης τοποθέτησης

Αισθητήρες για έλαια και ψυκτικά υγρά με συντελεστή διόρθωσης K = 1

Σχήμα / μέγεθος	Διαστάσεις [mm]	Απόσταση ανίχνευσης [mm]	Υλικό	U_b [V]	Βαθμός προστασίας	f [Hz]	$I_{φορτίο}$ [mA]	Αρ. σχεδίου	Κωδικός παραγγελίας
M8 κονέκτορας · Έξοδος ⌐ · 3-Αγωγών · DC PNP · Σύνδεση αριθ. 1 · Ομάδες κονέκτορα 1, 2, 3, 74, 80									
	M8 / L = 65	1,5 f	V4A	10...30	IP 67	1000	200	165	**IE5390**
	M8 / L = 65	4 nf	V4A	10...30	IP 67	1000	200	166	**IE5391**
M12 κονέκτορας · Έξοδος ⌐ · 3-Αγωγών · DC PNP · Σύνδεση αριθ. 1 · Ομάδες κονέκτορα 110, 111, 112, 113									
	M12 / L = 65	3 f	Ορείχαλκος	10...30	IP 68	2000	200	167	**IFC259**
M12 κονέκτορας · Έξοδος ⌐ · 3-Αγωγών · DC PNP · Σύνδεση αριθ. 1 · Ομάδες κονέκτορα 8, 9, 10, 11, 18, 20, 123, 125, 126, 127, 150, 151									
	M12 / L = 65	8 nf	V4A	10...30	IP 68	2000	200	168	**IFC246**
	M18 / L = 65	5 f	V4A	10...30	IP 68	2000	200	169	**IGC232**

Μπορείτε να βρείτε τα διαγράμματα συνδεσμολογίας και τα σχέδια διαστάσεων από τη σελίδα 120

Σχήμα / μέγεθος	Διαστάσεις [mm]	Απόσταση ανίχνευσης [mm]	Υλικό	U_b [V]	Βαθμός προστασίας	f [Hz]	$I_{φορτίο}$ [mA]	Αρ. σχεδίου	Κωδικός παραγγελίας
M12 κονέκτορας · Έξοδος ⎍ · 3-Αγωγών · DC PNP · Σύνδεση αριθ. 1 · Ομάδες κονέκτορα 8, 9, 10, 11, 18, 20, 123, 125, 126, 127, 150, 151									
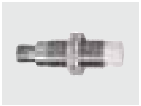	M18 / L = 65	12 nf	V4A	10...30	IP 68	2000	200	170	**IGC233**
	M30 / L = 65	10 f	V4A	10...30	IP 68	1000	200	171	**IIC218**
	M30 / L = 65	22 nf	V4A	10...30	IP 68	1000	200	172	**IIC219**

f = χωνευτής τοποθέτησης / nf = ελεύθερης τοποθέτησης

Αισθητήρες για έλαια και ψυκτικά υγρά με κεραμική επιφάνεια ανίχνευσης

Σχήμα / μέγεθος	Διαστάσεις [mm]	Απόσταση ανίχνευσης [mm]	Υλικό	U_b [V]	Βαθμός προστασίας	f [Hz]	$I_{φορτίο}$ [mA]	Αρ. σχεδίου	Κωδικός παραγγελίας
M12 κονέκτορας · Έξοδος ⎍ · 3-Αγωγών · DC PNP · Σύνδεση αριθ. 1 · Ομάδες κονέκτορα 8, 9, 10, 11, 18, 20, 123, 125, 126, 127, 150, 151									
	M12 / L = 45	4 f	Ορείχαλκος	10...36	IP 68	700	100	1	**IFC206**
M12 κονέκτορας · Έξοδος ⎍ · 3-Αγωγών · DC PNP · Σύνδεση αριθ. 2 · Ομάδες κονέκτορα 8, 9, 10, 11, 18, 20, 123, 125, 126, 127, 150, 151									
	M12 / L = 45	4 f	Ορείχαλκος	10...36	IP 68	700	100	1	**IFC209**
M12 κονέκτορας · Έξοδος ⎍ · DC 3-αγωγών PNP, DC 2-αγωγών PNP/NPN · Σύνδεση αριθ. 32 · Ομάδες κονέκτορα 8, 9, 10, 11, 18, 20, 123, 125, 126, 127, 150, 151									
	M12 / L = 70	4 f	Ορείχαλκος	10...30	IP 68	500	100	3	**IFC210**
M12 κονέκτορας · Έξοδος ⎍ · 3-Αγωγών · DC PNP · Σύνδεση αριθ. 2 · Ομάδες κονέκτορα 8, 9, 10, 11, 18, 20, 123, 125, 126, 127, 150, 151									
	M18 / L = 46	8 f	Ορείχαλκος	10...36	IP 68	400	100	7	**IGC209**
M12 κονέκτορας · Έξοδος ⎍ · DC 3-αγωγών PNP, DC 2-αγωγών PNP/NPN · Σύνδεση αριθ. 32 · Ομάδες κονέκτορα 8, 9, 10, 11, 18, 20, 123, 125, 126, 127, 150, 151									
	M18 / L = 70	8 f	Ορείχαλκος	10...30	IP 68	400	100	9	**IGC210**

Σχήμα / μέγεθος	Διαστάσεις [mm]	Απόσταση ανίχνευσης [mm]	Υλικό	U_b [V]	Βαθμός προστασίας	f [Hz]	$I_{φορτίο}$ [mA]	Αρ. σχεδίου	Κωδικός παραγγελίας
M12 κονέκτορας · Έξοδος ⎓ · 3-Αγωγών · DC PNP · Σύνδεση αριθ. 1 · Ομάδες κονέκτορα 8, 9, 10, 11, 18, 20, 123, 125, 126, 127, 150, 151									
	M30 / L = 60	15 f	Ορείχαλκος	10...36	IP 68	100	200	160	**IIC206**

f = χωνευτής τοποθέτησης / nf = ελεύθερης τοποθέτησης

Αισθητήρες για έλαια και ψυκτικά υγρά , σύστημα AS-i

Σχήμα / μέγεθος	Διαστάσεις [mm]	Απόσταση ανίχνευσης [mm]	Υλικό	U_b [V]	Βαθμός προστασίας	f [Hz]	$I_{φορτίο}$ [mA]	Αρ. σχεδίου	Κωδικός παραγγελίας
M12 κονέκτορας · 2-Αγωγών · AS-i · Σύνδεση αριθ. 12 · Ομάδες κονέκτορα 8, 10, 18, 20, 123, 125, 150									
	M12 / L = 60	4 f	V4A	26,5...31,6	IP 68	100	–	140	**IFC247**
	M18 / L = 60	8 f	V4A	26,5...31,6	IP 68	100	–	75	**IGC234**
	M18 / L = 60	12 nf	V4A	26,5...31,6	IP 68	100	–	76	**IGC235**
	M30 / L = 60	14 f	V4A	26,5...31,6	IP 68	100	–	160	**IIC220**
	M30 / L = 60	22 nf	V4A	26,5...31,6	IP 68	100	–	161	**IIC221**

f = χωνευτής τοποθέτησης / nf = ελεύθερης τοποθέτησης

Αισθητήρες για έλαια και ψυκτικά υγρά, περίβλημα με σπείρωμα

Σχήμα / μέγεθος	Διαστάσεις [mm]	Απόσταση ανίχνευσης [mm]	Υλικό	U_b [V]	Βαθμός προστασίας	f [Hz]	$I_{φορτίο}$ [mA]	Αρ. σχεδίου	Κωδικός παραγγελίας
Καλώδιο 2 m · Έξοδος ⎓ · 2-Αγωγών · DC PNP/NPN · Σύνδεση αριθ. 42									
	M8 / L = 42	2 f	Ορείχαλκος	10...55	IP 67	1000	100	173	**IE9203**
Καλώδιο 0,8 m · με M12 κονέκτορα · Έξοδος ⎓ · 2-Αγωγών · DC PNP/NPN · Σύνδεση αριθ. 22 · Ομάδες κονέκτορα 8, 10, 18, 20, 123, 125, 150									
	M8 / L = 42	2 f	Ορείχαλκος	10...55	IP 67	1000	100	174	**IE9902**

Μπορείτε να βρείτε τα διαγράμματα συνδεσμολογίας και τα σχέδια διαστάσεων από τη σελίδα 120

Σχήμα / μέγεθος	Διαστάσεις [mm]	Απόσταση ανίχνευσης [mm]	Υλικό	U_b [V]	Βαθμός προστασίας	f [Hz]	$I_{φορτίο}$ [mA]	Αρ. σχεδίου	Κωδικός παραγγελίας
M12 κονέκτορας · Έξοδος ⎍ · 2-Αγωγών · DC PNP/NPN · Σύνδεση αριθ. 22 · Ομάδες κονέκτορα 8, 10, 18, 20, 123, 125, 150									
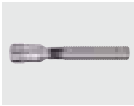	M8 / L = 69	1 f	Ορείχαλκος	5...36	IP 65	2000	200	55	**IE9940**
Καλώδιο 2 m · Έξοδος ⎍ · 2-Αγωγών · DC PNP/NPN · Σύνδεση αριθ. 42									
	M12 / L = 54	2 f	Ορείχαλκος	10...55	IP 67	800	100	175	**IF9222**
Καλώδιο 0,8 m · με M12 κονέκτορα · Έξοδος ⎍ · 2-Αγωγών · DC PNP/NPN · Σύνδεση αριθ. 43 · Ομάδες κονέκτορα 8, 10, 18, 20, 123, 125, 150									
	M12 / L = 54	2 f	Ορείχαλκος	10...55	IP 67	800	100	176	**IF9920**
Καλώδιο 2 m · Έξοδος ⎍ · 2-Αγωγών · DC PNP/NPN · Σύνδεση αριθ. 23									
	M18 / L = 54	5 f	Ορείχαλκος	10...55	IP 67	700	400	177	**IG5682**
M12 κονέκτορας · Έξοδος ⎍ · 3-Αγωγών · DC PNP · Σύνδεση αριθ. 1 · Ομάδες κονέκτορα 8, 9, 10, 11, 18, 20, 123, 125, 126, 127, 150, 151									
	M12 / L = 45	2 f	Ορείχαλκος	10...36	IP 68	700	200	1	**IFC239**
	M12 / L = 60	2 f	Ορείχαλκος	10...36	IP 68	700	200	140	**IFC243**
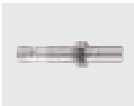	M12 / L = 70	2 f	Ορείχαλκος	10...36	IP 68	700	200	3	**IFC241**
M12 κονέκτορας · Έξοδος ⎍ · 2-Αγωγών · DC PNP/NPN · Σύνδεση αριθ. 22 · Ομάδες κονέκτορα 8, 10, 18, 20, 123, 125, 150									
	M12 / L = 60	2 f	Ορείχαλκος	10...55	IP 67	800	100	178	**IF9924**
Καλώδιο 0,8 m · με M12 κονέκτορα · Έξοδος ⎍ · 2-Αγωγών · DC PNP/NPN · Σύνδεση αριθ. 22 · Ομάδες κονέκτορα 8, 10, 18, 20, 123, 125, 150									
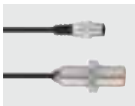	M18 / L = 58	5 f	Ορείχαλκος	10...55	IP 67	700	400	179	**IG9984**
M12 κονέκτορας · Έξοδος ⎍ · 2-Αγωγών · DC PNP/NPN · Σύνδεση αριθ. 22 · Ομάδες κονέκτορα 8, 10, 18, 20, 123, 125, 150									
	M18 / L = 65	5 f	Ορείχαλκος	10...55	IP 67	700	400	180	**IG9983**

Μπορείτε να βρείτε διαδραστικό επιλογέα προϊόντων και περισσότερες πληροφορίες στη διεύθυνση: www.ifm.com/gr

Σχήμα / μέγεθος	Διαστάσεις [mm]	Απόσταση ανίχνευσης [mm]	Υλικό	U_b [V]	Βαθμός προστασίας	f [Hz]	$I_{φορτίο}$ [mA]	Αρ. σχεδίου	Κωδικός παραγγελίας
M12 κονέκτορας · Έξοδος ⎍ · 3-Αγωγών · DC PNP · Σύνδεση αριθ. 1 · Ομάδες κονέκτορα 8, 9, 10, 11, 18, 20, 123, 125, 126, 127, 150, 151									
	M30 / L = 50	15 nf	V4A	10...36	IP 68	100	200	15	**IIC213**

f = χωνευτής τοποθέτησης / nf = ελεύθερης τοποθέτησης

Αισθητήρες για έλαια και ψυκτικά υγρά, περίβλημα ορθογωνικό

Σχήμα / μέγεθος	Διαστάσεις [mm]	Απόσταση ανίχνευσης [mm]	Υλικό	U_b [V]	Βαθμός προστασίας	f [Hz]	$I_{φορτίο}$ [mA]	Αρ. σχεδίου	Κωδικός παραγγελίας
Καλώδιο 0,8 m · με M12 κονέκτορα · Έξοδος ⎍ · 2-Αγωγών · DC PNP/NPN · Σύνδεση αριθ. 22 · Ομάδες κονέκτορα 8, 10, 18, 20, 123, 125, 150									
	26 x 26 x 26	10 f	Πολυαμίδιο	10...36	IP 67	250	100	181	**IO5017**
Καλώδιο 0,15 m · με M12 κονέκτορα · Έξοδος ⎍ · 2-Αγωγών · DC PNP/NPN · Σύνδεση αριθ. 22 · Ομάδες κονέκτορα 8, 10, 18, 20, 123, 125, 150									
	26 x 26 x 26	10 f	Πολυαμίδιο	10...36	IP 67	250	100	181	**IO5018**
M12 κονέκτορας · Έξοδος ⎍ · 2-Αγωγών · DC PNP/NPN · Σύνδεση αριθ. 22 · Ομάδες κονέκτορα 8, 10, 18, 20, 123, 125, 150									
	26 x 26 x 43	10 f	Πολυαμίδιο	10...36	IP 67	250	100	182	**IO5016**
Καλώδιο 0,8 m · με M12 κονέκτορα · Έξοδος ⎍ · 2-Αγωγών · DC PNP/NPN · Σύνδεση αριθ. 44 · Ομάδες κονέκτορα 8, 10, 18, 20, 123, 125, 150									
	40 x 40 x 54	15 f	PA (πολυαμίδιο)	10...36	IP 67	200	100	183	**IM5137**
Καλώδιο 0,8 m · με M12 κονέκτορα · Έξοδος ⎍ · 2-Αγωγών · DC PNP/NPN · Σύνδεση αριθ. 43 · Ομάδες κονέκτορα 8, 10, 18, 20, 123, 125, 150									
	40 x 40 x 54	15 f	PA (πολυαμίδιο)	10...36	IP 67	200	100	183	**IM5138**
M12 κονέκτορας · Έξοδος ⎍ · 2-Αγωγών · DC PNP/NPN · Σύνδεση αριθ. 43 · Ομάδες κονέκτορα 8, 10, 18, 20, 123, 125, 150									
	40 x 40 x 54	15 f	PA (πολυαμίδιο)	10...36	IP 67	200	100	184	**IM5127**

f = χωνευτής τοποθέτησης / nf = ελεύθερης τοποθέτησης

Μπορείτε να βρείτε τα διαγράμματα συνδεσμολογίας και τα σχέδια διαστάσεων από τη σελίδα 120

Πλήρως μεταλλικοί αισθητήρες με αντικολλητική επίστρωση για γρέζια συγκολλήσεων

Σχήμα / μέγεθος	Διαστάσεις [mm]	Απόσταση ανίχνευσης [mm]	Υλικό	U_b [V]	Βαθμός προστασίας	f [Hz]	$I_{φορτίο}$ [mA]	Αρ. σχεδίου	Κωδικός παραγγελίας
M12 κονέκτορας · Έξοδος ⎍ · 3-Αγωγών · DC PNP · Σύνδεση αριθ. 1 · Ομάδες κονέκτορα 110, 111, 112, 113									
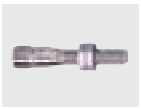	M8 / L = 60	2 f	V4A	10...36	IP 67 / IP 68	100	100	163	**IER200**
M12 κονέκτορας · Έξοδος ⎍ · 3-Αγωγών · DC NPN · Σύνδεση αριθ. 6 · Ομάδες κονέκτορα 110, 112, 113									
	M8 / L = 60	2 f	V4A	10...36	IP 67 / IP 68	100	100	163	**IER201**
M12 κονέκτορας · Έξοδος ⎍ · 3-Αγωγών · DC PNP · Σύνδεση αριθ. 1 · Ομάδες κονέκτορα 110, 111, 112, 113									
	M12 / L = 60	4 f	V4A	10...36	IP 67	2	100	140	**IFR200**
M12 κονέκτορας · Έξοδος ⎍ · 3-Αγωγών · DC NPN · Σύνδεση αριθ. 6 · Ομάδες κονέκτορα 110, 112, 113									
	M12 / L = 60	4 f	V4A	10...36	IP 67	2	100	140	**IFR202**
M12 κονέκτορας · Έξοδος ⎍ · 3-Αγωγών · DC PNP · Σύνδεση αριθ. 1 · Ομάδες κονέκτορα 110, 111, 112, 113									
	M18 / L = 70	6 f	V4A	10...36	IP 67	2	100	66	**IGR200**
M12 κονέκτορας · Έξοδος ⎍ · 3-Αγωγών · DC NPN · Σύνδεση αριθ. 6 · Ομάδες κονέκτορα 110, 112, 113									
	M18 / L = 70	6 f	V4A	10...36	IP 67	2	100	66	**IGR202**
M12 κονέκτορας · Έξοδος ⎍ · 3-Αγωγών · DC PNP · Σύνδεση αριθ. 1 · Ομάδες κονέκτορα 110, 111, 112, 113									
	M30 / L = 70	12 f	V4A	10...36	IP 67	2	100	143	**IIR200**
M12 κονέκτορας · Έξοδος ⎍ · 3-Αγωγών · DC NPN · Σύνδεση αριθ. 6 · Ομάδες κονέκτορα 110, 112, 113									
	M30 / L = 70	12 f	V4A	10...36	IP 67	2	100	143	**IIR202**
Καλώδιο 0,3 m · με M12 κονέκτορα · Έξοδος ⎍ · 2-Αγωγών · DC PNP/NPN · Σύνδεση αριθ. 22 · Ομάδες κονέκτορα 110, 112, 113									
	M8 / L = 45	2 f	V4A	10...36	IP 67	150	100	185	**IER203**

Μπορείτε να βρείτε διαδραστικό επιλογέα προϊόντων και περισσότερες πληροφορίες στη διεύθυνση: www.ifm.com/gr

Σχήμα / μέγεθος	Διαστάσεις [mm]	Απόσταση ανίχνευσης [mm]	Υλικό	U_b [V]	Βαθμός προστασίας	f [Hz]	$I_{φορτίο}$ [mA]	Αρ. σχεδίου	Κωδικός παραγγελίας
Καλώδιο 0,3 m · με M12 κονέκτορα · Έξοδος ⎓ · 2-Αγωγών · DC PNP/NPN · Σύνδεση αριθ. 24 · Ομάδες κονέκτορα 110, 112, 113									
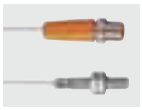	M8 / L = 45	2 f	V4A	10...36	IP 67	150	100	185	**IER206**
Καλώδιο 0,3 m · με M12 κονέκτορα · Έξοδος ⎓ · 2-Αγωγών · DC PNP/NPN · Σύνδεση αριθ. 22 · Ομάδες κονέκτορα 110, 112, 113									
	M12 / L = 40	4 f	V4A	10...36	IP 67	75	100	186	**IFR203**
Καλώδιο 0,3 m · με M12 κονέκτορα · Έξοδος ⎓ · 2-Αγωγών · DC PNP/NPN · Σύνδεση αριθ. 24 · Ομάδες κονέκτορα 110, 112, 113									
	M12 / L = 40	4 f	V4A	10...36	IP 67	75	100	186	**IFR206**
Καλώδιο 0,3 m · με M12 κονέκτορα · Έξοδος ⎓ · 2-Αγωγών · DC PNP/NPN · Σύνδεση αριθ. 22 · Ομάδες κονέκτορα 110, 112, 113									
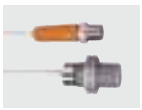	M18 / L = 40	6 f	V4A	10...36	IP 67	50	100	187	**IGR203**
Καλώδιο 0,3 m · με M12 κονέκτορα · Έξοδος ⎓ · 2-Αγωγών · DC PNP/NPN · Σύνδεση αριθ. 24 · Ομάδες κονέκτορα 110, 112, 113									
	M18 / L = 40	6 f	V4A	10...36	IP 67	50	100	187	**IGR206**
Καλώδιο 0,3 m · με M12 κονέκτορα · Έξοδος ⎓ · 2-Αγωγών · DC PNP/NPN · Σύνδεση αριθ. 22 · Ομάδες κονέκτορα 110, 112, 113									
	M30 / L = 40	12 f	V4A	10...36	IP 67	25	100	188	**IIR203**
Καλώδιο 0,3 m · με M12 κονέκτορα · Έξοδος ⎓ · 2-Αγωγών · DC PNP/NPN · Σύνδεση αριθ. 24 · Ομάδες κονέκτορα 110, 112, 113									
	M30 / L = 40	12 f	V4A	10...36	IP 67	25	100	188	**IIR206**
Καλώδιο 3 m · Έξοδος ⎓ · 2-Αγωγών · DC PNP/NPN · Σύνδεση αριθ. 25									
	M8 / L = 45	2 f	V4A	10...36	IP 67	150	100	189	**IER204**
	M12 / L = 40	4 f	V4A	10...36	IP 67	75	100	190	**IFR204**
	M18 / L = 40	6 f	V4A	10...36	IP 67	50	100	191	**IGR204**
	M30 / L = 40	12 f	V4A	10...36	IP 67	25	100	192	**IIR204**

Μπορείτε να βρείτε τα διαγράμματα συνδεσμολογίας και τα σχέδια διαστάσεων από τη σελίδα 120

Σχήμα / μέγεθος	Διαστάσεις [mm]	Απόσταση ανίχνευσης [mm]	Υλικό	U_b [V]	Βαθμός προστασίας	f [Hz]	$I_{φορτίο}$ [mA]	Αρ. σχεδίου	Κωδικός παραγγελίας
Καλώδιο 5 m · Έξοδος ⎍ · 2-Αγωγών · DC PNP/NPN · Σύνδεση αριθ. 25									
	M8 / L = 45	2 f	V4A	10...36	IP 67	150	100	189	**IER205**
	M12 / L = 40	4 f	V4A	10...36	IP 67	75	100	190	**IFR205**
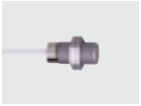	M18 / L = 40	6 f	V4A	10...36	IP 67	50	100	191	**IGR205**
	M30 / L = 40	12 f	V4A	10...36	IP 67	25	100	192	**IIR205**

f = χωνευτής τοποθέτησης / nf = ελεύθερης τοποθέτησης

Αισθητήρες απρόσβλητοι από ηλεκτρομαγνητικά πεδία, με συντελεστή διόρθωσης K = 1

Σχήμα / μέγεθος	Διαστάσεις [mm]	Απόσταση ανίχνευσης [mm]	Υλικό	U_b [V]	Βαθμός προστασίας	f [Hz]	$I_{φορτίο}$ [mA]	Αρ. σχεδίου	Κωδικός παραγγελίας
M12 κονέκτορας · Έξοδος ⎍ · 3-Αγωγών · DC PNP · Σύνδεση αριθ. 1 · Ομάδες κονέκτορα 110, 111, 112, 113									
	M12 / L = 65	3 f	Ορείχαλκος	10...30	IP 67	4000	200	193	**IFW200**
	M12 / L = 65	8 nf	Ορείχαλκος	10...30	IP 67	4000	200	194	**IFW201**
M12 κονέκτορας · Έξοδος ⎍ · 3-Αγωγών · DC PNP · Σύνδεση αριθ. 1 · Ομάδες κονέκτορα 8, 9, 10, 11, 18, 20, 123, 125, 126, 127, 150, 151									
	M18 / L = 65	5 f	Ορείχαλκος	10...30	IP 67	2000	200	169	**IGW200**
	M18 / L = 65	12 nf	Ορείχαλκος	10...30	IP 67	2000	200	170	**IGW201**
	M30 / L = 65	10 f	Ορείχαλκος	10...30	IP 67	1000	200	171	**IIW200**
	M30 / L = 65	22 nf	Ορείχαλκος	10...30	IP 67	1000	200	195	**IIW201**
	40 x 40 x 54	20 f	PA (πολυαμίδιο)	10...36	IP 67	200	200	106	**IM5119**

Μπορείτε να βρείτε διαδραστικό επιλογέα προϊόντων και περισσότερες πληροφορίες στη διεύθυνση: www.ifm.com/gr

Σχήμα / μέγεθος	Διαστάσεις [mm]	Απόσταση ανίχνευσης [mm]	Υλικό	U_b [V]	Βαθμός προστασίας	f [Hz]	$I_{φορτίο}$ [mA]	Αρ. σχεδίου	Κωδικός παραγγελίας
M12 κονέκτορας · Έξοδος ⎍ · 3-Αγωγών · DC PNP · Σύνδεση αριθ. 1 · Ομάδες κονέκτορα 8, 9, 10, 11, 18, 20, 123, 125, 126, 127, 150, 151									
	40 x 40 x 54	35 nf	PA (πολυαμίδιο)	10...36	IP 67	200	200	106	**IM5120**
	40 x 40 x 54	40 nf	PA (πολυαμίδιο)	10...36	IP 67	200	200	106	**IM5129**
M12 κονέκτορας · Έξοδος ⎍+⎍ · 4-Αγωγών · DC PNP · Σύνδεση αριθ. 11 · Ομάδες κονέκτορα 110, 111, 112, 113									
	40 x 40 x 54	20 f	PA (πολυαμίδιο)	10...36	IP 67	200	200	106	**IM5124**
	40 x 40 x 54	35 nf	PA (πολυαμίδιο)	10...36	IP 67	200	200	106	**IM5125**
	40 x 40 x 54	40 nf	PA (πολυαμίδιο)	10...36	IP 67	200	200	106	**IM5126**
M12 κονέκτορας · Έξοδος ⎍+⎍ · 4-Αγωγών · DC PNP · Σύνδεση αριθ. 11 · Ομάδες κονέκτορα 8, 10, 11, 18, 20, 123, 125, 126, 150, 151									
	40 x 40 x 54	20 f	PA (πολυαμίδιο)	10...36	IP 67	200	200	77	**IM5132**
	40 x 40 x 54	35 nf	PA (πολυαμίδιο)	10...36	IP 67	200	200	77	**IM5133**
	40 x 40 x 54	40 nf	PA (πολυαμίδιο)	10...36	IP 67 / IP 69K	200	200	77	**IM5135**

f = χωνευτής τοποθέτησης / nf = ελεύθερης τοποθέτησης

Αισθητήρες απρόσβλητοι από ηλεκτρομαγνητικά πεδία

Σχήμα / μέγεθος	Διαστάσεις [mm]	Απόσταση ανίχνευσης [mm]	Υλικό	U_b [V]	Βαθμός προστασίας	f [Hz]	$I_{φορτίο}$ [mA]	Αρ. σχεδίου	Κωδικός παραγγελίας
M12 κονέκτορας · Έξοδος ⎍ · 3-Αγωγών · DC PNP · Σύνδεση αριθ. 1 · Ομάδες κονέκτορα 110, 111, 112, 113									
	M12 / L = 60	2 f	Ορείχαλκος	10...36	IP 67	1000	250	196	**IF5670**
	M12 / L = 60	2 f	Ορείχαλκος	10...36	IP 67	1000	250	196	**IF5750**
	M12 / L = 60	4 nf	Ορείχαλκος	10...36	IP 67	1000	250	197	**IF5675**

Μπορείτε να βρείτε τα διαγράμματα συνδεσμολογίας και τα σχέδια διαστάσεων από τη σελίδα 120

Σχήμα / μέγεθος	Διαστάσεις [mm]	Απόσταση ανίχνευσης [mm]	Υλικό	U_b [V]	Βαθμός προστασίας	f [Hz]	$I_{φορτίο}$ [mA]	Αρ. σχεδίου	Κωδικός παραγγελίας
M12 κονέκτορας · Έξοδος ⎍ · 3-Αγωγών · DC PNP · Σύνδεση αριθ. 1 · Ομάδες κονέκτορα 110, 111, 112, 113									
	M12 / L = 60	4 nf	Ορείχαλκος	10...36	IP 67	1000	250	197	**IF5751**
	M18 / L = 60	5 f	Ορείχαλκος	10...36	IP 67	700	250	75	**IG5647**
	M18 / L = 60	5 f	Ορείχαλκος	10...36	IP 67	700	250	75	**IG5667**
	M30 / L = 60	10 f	Ορείχαλκος	10...36	IP 67	250	250	198	**II5503**
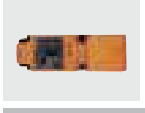	40 x 40 x 118	15 f	Μεταποιημένο PPE	10...60	IP 67	50	200	199	**IV5025**
M12 κονέκτορας · Έξοδος ⎍+⎍ · 4-Αγωγών · DC PNP · Σύνδεση αριθ. 11 · Ομάδες κονέκτορα 110, 111, 112, 113									
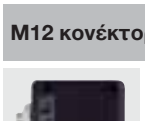	92 x 80 x 40	50 f	PPE	10...36	IP 67	70	250	111	**ID5059**

f = χωνευτής τοποθέτησης / nf = ελεύθερης τοποθέτησης

Αισθητήρες για εφαρμογές υψηλών θερμοκρασιών

Σχήμα / μέγεθος	Διαστάσεις [mm]	Απόσταση ανίχνευσης [mm]	Υλικό	U_b [V]	Βαθμός προστασίας	f [Hz]	$I_{φορτίο}$ [mA]	Αρ. σχεδίου	Κωδικός παραγγελίας
Καλώδιο 5 m · Έξοδος ⎍ · 3-Αγωγών · DC PNP · Σύνδεση αριθ. 4									
	M12 / L = 56	3 f	V2A	10...35	IP 65	500	120	200	**IF6074**
Καλώδιο 5 m · Έξοδος ⎍ · 5-Αγωγών · DC PNP · Σύνδεση αριθ. 4									
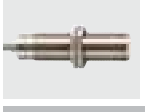	M18 / L = 70	5 f	V2A	10...35	IP 65	400	150	201	**IG6614**
Καλώδιο 5 m · Έξοδος ⎍ · 3-Αγωγών · DC PNP · Σύνδεση αριθ. 4									
	M18 / L = 77	8 nf	V2A	10...35	IP 65	400	150	202	**IG6119**

Μπορείτε να βρείτε διαδραστικό επιλογέα προϊόντων και περισσότερες πληροφορίες στη διεύθυνση: www.ifm.com/gr

Σχήμα / μέγεθος	Διαστάσεις [mm]	Απόσταση ανίχνευσης [mm]	Υλικό	U_b [V]	Βαθμός προστασίας	f [Hz]	$I_{φορτίο}$ [mA]	Αρ. σχεδίου	Κωδικός παραγγελίας
Καλώδιο 5 m · Έξοδος ⎍ · 3-Αγωγών · DC PNP · Σύνδεση αριθ. 4									
	M30 / L = 79	15 nf	V2A	10...35	IP 65	200	150	203	**II5930**
	M30 / L = 70	10 f	V4A	10...35	IP 65	200	150	204	**II5961**
	M50 / L = 70	20 f	V2A	10...35	IP 65	100	150	205	**I95045**

f = χωνευτής τοποθέτησης / nf = ελεύθερης τοποθέτησης

Αισθητήρες με έγκριση ATEX 1D / 2G

Σχήμα / μέγεθος	Διαστάσεις [mm]	Απόσταση ανίχν. [mm]	Υλικό	$U_{ονομ.}$ σε 1 KΩ [V]	U_b [V]	Αυτοχωρητικότητα [nF]	Αυτεπαγωγή [μH]	f [Hz]	Αρ. σχεδίου	Κωδικός παραγγελίας
Καλώδιο 2 m · Έξοδος ⎍ · 2-Αγωγών · Σύνδεση σε πιστοποιημένα εγγενώς ασφαλή κυκλώματα με μέγ. τιμές U = 15V / I = 50mA / P = 120mW · Σύνδεση αριθ. 26										
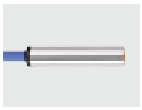	Ø 6,5 / L = 30	1 f	Ορείχαλκος	8,2 DC	7,5...30	80	70	2000	206	**NT5001**
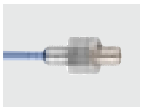	M8 / L = 30	1 f	Ορείχαλκος	8,2 DC	7,5...30	80	70	2000	207	**NE5001**
	M12 / L = 30	2 f	PBT	8,2 DC	7,5...30	140	340	1200	208	**NF5001**
	M12 / L = 30	4 nf	PBT	8,2 DC	7,5...30	140	130	1500	208	**NF5003**
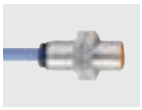	M12 / L = 30	2 f	Ορείχαλκος	8,2 DC	7,5...30	140	340	1200	208	**NF5002**
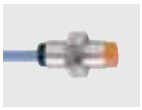	M12 / L = 30	4 nf	Ορείχαλκος	8,2 DC	7,5...30	140	130	1500	209	**NF5004**
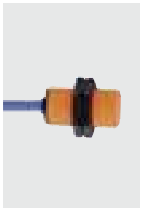	M18 / L = 33	5 f	PBT	8,2 DC	7,5...30	145	45	720	210	**NG5001**
	M18 / L = 33	8 nf	PBT	8,2 DC	7,5...30	155	50	300	210	**NG5003**
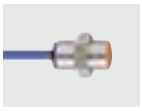	M18 / L = 33	5 f	Ορείχαλκος	8,2 DC	7,5...30	145	45	720	210	**NG5002**

Μπορείτε να βρείτε τα διαγράμματα συνδεσμολογίας και τα σχέδια διαστάσεων από τη σελίδα 120

Σχήμα / μέγεθος	Διαστάσεις [mm]	Απόσταση ανίχν. [mm]	Υλικό	$U_{ονομ.}$ σε 1 KΩ [V]	U_b [V]	Αυτοχωρητικότητα [nF]	Αυτεπαγωγή [μH]	f [Hz]	Αρ. σχεδίου	Κωδικός παραγγελίας
Καλώδιο 2 m · Έξοδος ⎍ · 2-Αγωγών · Σύνδεση σε πιστοποιημένα εγγενώς ασφαλή κυκλώματα με μέγ. τιμές U = 15V / I = 50mA / P = 120mW · Σύνδεση αριθ. 26										
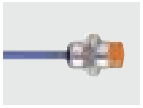	M18 / L = 33	8 nf	Ορείχαλκος	8,2 DC	7,5...30	155	50	300	211	**NG5004**
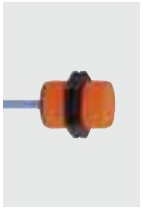	M30 / L = 41	10 f	PBT	8,2 DC	7,5...30	145	140	450	212	**NI5001**
	M30 / L = 41	15 nf	PBT	8,2 DC	7,5...30	145	110	200	212	**NI5003**
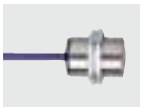	M30 / L = 41	10 f	Ορείχαλκος	8,2 DC	7,5...30	145	140	450	212	**NI5002**
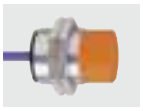	M30 / L = 41	15 nf	Ορείχαλκος	8,2 DC	7,5...30	145	110	200	213	**NI5004**
	28 x 10 x 16	2 f	PBT	8,2 DC	7,5...30	80	110	800	214	**NS5002**
	40 x 12 x 26	4 nf	PBT	8,2 DC	7,5...30	110	135	400	215	**NN5002**

f = χωνευτής τοποθέτησης / nf = ελεύθερης τοποθέτησης

Αισθητήρες με έγκριση ATEX 3D/3G

Σχήμα / μέγεθος	Διαστάσεις [mm]	Απόσταση ανίχν. [mm]	Υλικό	$U_{ονομ.}$ σε 1 KΩ [V]	U_b [V]	Αυτοχωρητικότητα [nF]	Αυτεπαγωγή [μH]	f [Hz]	Αρ. σχεδίου	Κωδικός παραγγελίας
M12 κονέκτορας · Έξοδος ⎍ · 3-Αγωγών · DC PNP · Σύνδεση αριθ. 1 · Ομάδες κονέκτορα 147, 149										
	M12 / L = 60	3 f	V4A	10...36 DC	–	–	–	100	140	**IF503A**
	M12 / L = 70	6 nf	V4A	10...36 DC	–	–	–	500	141	**IF505A**
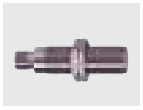	M18 / L = 70	5 f	V4A	10...36 DC	–	–	–	100	66	**IG510A**
	M18 / L = 70	12 nf	V4A	10...36 DC	–	–	–	500	142	**IG511A**
	M30 / L = 70	10 f	V4A	10...36 DC	–	–	–	50	216	**II502A**

Μπορείτε να βρείτε διαδραστικό επιλογέα προϊόντων και περισσότερες πληροφορίες στη διεύθυνση: www.ifm.com/gr

Σχήμα / μέγεθος	Διαστάσεις [mm]	Απόσταση ανίχν. [mm]	Υλικό	$U_{ονομ.}$ σε 1 KΩ [V]	U_b [V]	Αυτοχωρητικότητα [nF]	Αυτεπαγωγή [μH]	f [Hz]	Αρ. σχεδίου	Κωδικός παραγγελίας
M12 κονέκτορας · Έξοδος ⎍ · 3-Αγωγών · DC PNP · Σύνδεση αριθ. 1 · Ομάδες κονέκτορα 147, 149										
	M30 / L = 70	25 nf	V4A	10...36 DC	–	–	–	250	144	**II503A**
M12 κονέκτορας · Έξοδος ⎍ · 3-Αγωγών · DC PNP · Σύνδεση αριθ. 2 · Ομάδες κονέκτορα 147, 149										
	M12 / L = 60	3 f	V4A	10...36 DC	–	–	–	100	140	**IF504A**
	M18 / L = 70	5 f	V4A	10...36 DC	–	–	–	100	66	**IG512A**
M12 κονέκτορας · Έξοδος Ανοικτή NO / κλειστή NC σε ηρεμία · 4-Αγωγών · DC PNP · Σύνδεση αριθ. 11 · Ομάδες κονέκτορα 147, 149										
	40 x 40 x 54	40 nf	PC	10...30 DC	–	–	–	60	217	**IM511A**
	40 x 40 x 54	20 f	PC	10...30 DC	–	–	–	100	217	**IM512A**
	40 x 40 x 54	30 nf	PC	10...30 DC	–	–	–	100	217	**IM513A**

f = χωνευτής τοποθέτησης / nf = ελεύθερης τοποθέτησης

Αισθητήρες με έγκριση ATEX 3D

Σχήμα / μέγεθος	Διαστάσεις [mm]	Απόσταση ανίχν. [mm]	Υλικό	$U_{ονομ.}$ σε 1 KΩ [V]	U_b [V]	Αυτοχωρητικότητα [nF]	Αυτεπαγωγή [μH]	f [Hz]	Αρ. σχεδίου	Κωδικός παραγγελίας
Κλέμες σύνδεσης · Έξοδος ⎍ / ⎍ · 2-Αγωγών · AC/DC · Σύνδεση αριθ. 40										
	105 x 80 x 42	60 nf	PPE	20...250 AC/DC	–	–	–	4	218	**ID002A***
Κλέμες σύνδεσης · Έξοδος ⎍ / ⎍ · 3-Αγωγών · DC PNP · Σύνδεση αριθ. 39										
	105 x 80 x 42	60 nf	PPE	10...30 DC	–	–	–	100	218	**ID502A**
Καλώδιο 2 m · Έξοδος ⎍ · 2-Αγωγών · AC/DC · Σύνδεση αριθ. 16										
	M18 / L = 80	8 nf	Ορείχαλκος	20...250 AC/DC	–	–	–	25 / 50	219	**IG001A***

Μπορείτε να βρείτε τα διαγράμματα συνδεσμολογίας και τα σχέδια διαστάσεων από τη σελίδα 120

Σχήμα / μέγεθος	Διαστάσεις [mm]	Απόσταση ανίχν. [mm]	Υλικό	$U_{ονομ.}$ σε 1 KΩ [V]	U_b [V]	Αυτοχωρητικότητα [nF]	Αυτεπαγωγή [μH]	f [Hz]	Αρ. σχεδίου	Κωδικός παραγγελίας
Καλώδιο 2 m · Έξοδος ⎍ · 3-Αγωγών · DC PNP · Σύνδεση αριθ. 4										
	M18 / L = 80	8 nf	Ορείχαλκος	10...30 DC	–	–	–	300	219	**IG513A**
· Έξοδος ⎍+⎍ · 4-Αγωγών · DC PNP · Σύνδεση αριθ. 11 · Ομάδες κονέκτορα 147, 149										
	M18 / L = 80	10 nf	V4A	10...30 DC	–	–	–	300	220	**IG514A**
Καλώδιο 2 m · Έξοδος ⎍ / ⎍ · 2-Αγωγών · DC PNP/NPN · Σύνδεση αριθ. 35										
	M18 / L = 80	8 nf	Ορείχαλκος	10...30 DC	–	–	–	300	219	**IG515A**
Κλέμες σύνδεσης · Έξοδος ⎍ / ⎍ · 3-Αγωγών · AC/DC · Σύνδεση αριθ. 45										
	40 x 40 x 105	20 f	PC	20...250 AC/DC	–	–	–	10	221	**IM001A***
Κλέμες σύνδεσης · Έξοδος ⎍ / ⎍ · 2-Αγωγών · AC/DC · Σύνδεση αριθ. 18										
	40 x 40 x 105	40 nf	PC	20...250 AC/DC	–	–	–	10	221	**IM002A***
Κλέμες σύνδεσης · Έξοδος ⎍ / ⎍ · 4-Αγωγών · DC · Σύνδεση αριθ. 46										
	40 x 40 x 105	20 f	PC	10...30 DC	–	–	–	100	221	**IM506A**
	40 x 40 x 105	40 nf	PC	10...30 DC	–	–	–	100	221	**IM507A**
Κλέμες σύνδεσης · Έξοδος ⎍ / ⎍ · 2-Αγωγών · DC · Σύνδεση αριθ. 47										
	40 x 40 x 105	20 f	PC	10...55 DC	–	–	–	100	221	**IM508A**
Κλέμες σύνδεσης · Έξοδος ⎍ · 4-Αγωγών · DC · Σύνδεση αριθ. 27										
	40 x 40 x 105	20 f	PC	10...30 DC	–	–	–	100	221	**IM509A**

Μπορείτε να βρείτε διαδραστικό επιλογέα προϊόντων και περισσότερες πληροφορίες στη διεύθυνση: www.ifm.com/gr

Σχήμα / μέγεθος	Διαστάσεις [mm]	Απόσταση ανίχν. [mm]	Υλικό	$U_{ονομ.}$ σε 1 KΩ [V]	U_b [V]	Αυτοχωρητικότητα [nF]	Αυτεπαγωγή [μH]	f [Hz]	Αρ. σχεδίου	Κωδικός παραγγελίας
Κλέμες σύνδεσης · Έξοδος Ανοικτή NO / κλειστή NC σε ηρεμία · 4-Αγωγών · DC · Σύνδεση αριθ. 28										
	40 x 40 x 105	20 f	PC	10...30 DC	–	–	–	100	221	**IM510A**
Καλώδιο 6 m · Έξοδος ⎍ · 3-Αγωγών · AC/DC · Σύνδεση αριθ. 16										
	M30 / L = 81	15 nf	Ορείχαλκος	20...250 AC/DC	–	–	–	25 / 50	222	**II001A***

f = χωνευτής τοποθέτησης / nf = ελεύθερης τοποθέτησης

*** Σημείωση για AC και AC/DC συσκευές**

Τοποθετήστε ασφάλεια μινιατούρα κατά IEC60127-2 Φύλλο 1, ≤ 2 A (ταχείας απόκρισης) Σύσταση: ελέγξτε την μονάδα για αξιόπιστη λειτουργία μετά από βραχυκύκλωμα.

Αισθητήρες με πιστοποίηση ATEX 2D / 3G

Σχήμα / μέγεθος	Διαστάσεις [mm]	Απόσταση ανίχν. [mm]	Υλικό	$U_{ονομ.}$ σε 1 KΩ [V]	U_b [V]	Αυτοχωρητικότητα [nF]	Αυτεπαγωγή [μH]	f [Hz]	Αρ. σχεδίου	Κωδικός παραγγελίας
M12 κονέκτορας · Έξοδος ⎍ · 3-Αγωγών · DC PNP · Σύνδεση αριθ. 29 · Ομάδες κονέκτορα 147, 149										
	M30 / L = 70	10 f	V4A	10...36 DC	–	–	–	50	216	**II504A**
Κλέμες σύνδεσης · Έξοδος ⎍ / ⎍ · 3-Αγωγών · DC PNP · Σύνδεση αριθ. 48										
	105 x 80 x 42	60 nf	Μεταποιημένο PPE	10...30 DC	–	–	–	100	218	**ID503A**

f = χωνευτής τοποθέτησης / nf = ελεύθερης τοποθέτησης

Αισθητήρες εγκοπής για βιομηχανικές εφαρμογές

Σχήμα / μέγεθος	Διαστάσεις [mm]	Απόσταση ανίχνευσης [mm]	Υλικό	U_b [V]	Βαθμός προστασίας	f [Hz]	$I_{φορτίο}$ [mA]	Αρ. σχεδίου	Κωδικός παραγγελίας
Καλώδιο 0,5 m · Έξοδος ⎍ · Σύνδεση σε πιστοποιημένα εγγενώς ασφαλή κυκλώματα με μέγ. τιμές U = 15V / I = 50mA / P = 120mW · Σύνδεση αριθ. 26									
	Ειδικής σχεδίασης	–	PBT	–	IP 67	5000	–	223	**N7S20A**
Καλώδιο με κονέκτορα 0,065 m · Έξοδος ⎍ · Σύνδεση σε πιστοποιημένα εγγενώς ασφαλή κυκλώματα με μέγ. τιμές U = 15V / I = 50mA / P = 120mW · Σύνδεση αριθ. 30									
	Ειδικής σχεδίασης	–	PBT	–	IP 67	3000	–	224	**N7S21A**

Μπορείτε να βρείτε τα διαγράμματα συνδεσμολογίας και τα σχέδια διαστάσεων από τη σελίδα 120

Σχήμα / μέγεθος	Διαστάσεις [mm]	Απόσταση ανίχνευσης [mm]	Υλικό	U_b [V]	Βαθμός προστασίας	f [Hz]	$I_{φορτίο}$ [mA]	Αρ. σχεδίου	Κωδικός παραγγελίας
Καλώδιο 0,065 m · Έξοδος ⌐ · Σύνδεση σε πιστοποιημένα εγγενώς ασφαλή κυκλώματα με μέγ. τιμές U = 15V / I = 50mA / P = 120mW · Σύνδεση αριθ. 31									
	special design	–	PBT	–	IP 67	3000	–	225	**N7S23A**

Ενισχυτές μεταγωγής με έγκριση ATEX

Σχήμα / μέγεθος	Περιγραφή	Κωδικός παραγγελίας
	Ενισχυτής μεταγωγής για αισθητήρες Namur, κατά 94/9/EG (ATEX) · Έγκριση ATEX · Ομάδα II, κατηγορία (1) G D · 1-κανάλι · Έξοδος ρελέ · Προγραμματιζόμενη έξοδος · Επιτήρηση βραχυκυκλώματος και καλωδίου	**N0031A**
	Ενισχυτής μεταγωγής για αισθητήρες Namur, κατά 94/9/EG (ATEX) · Έγκριση ATEX · Ομάδα II, κατηγορία (1) G D · 2-κανάλια · Έξοδοι ρελέ · Προγραμματιζόμενη έξοδος · Επιτήρηση βραχυκυκλώματος και καλωδίου	**N0032A**
	Ενισχυτής μεταγωγής για αισθητήρες Namur, κατά 94/9/EG (ATEX) · Έγκριση ATEX · Ομάδα II, κατηγορία (1) G D · 2-κανάλια · Έξοδοι ρελέ · Προγραμματιζόμενη έξοδος · Επιτήρηση βραχυκυκλώματος και καλωδίου	**N0033A**
	Ενισχυτής μεταγωγής για αισθητήρες Namur, κατά 94/9/EG (ATEX) · Έγκριση ATEX · Ομάδα II, κατηγορία (1) G D · 1-κανάλι · Έξοδος ρελέ · Προγραμματιζόμενη έξοδος · Επιτήρηση βραχυκυκλώματος και καλωδίου	**N0530A**
	Ενισχυτής μεταγωγής για αισθητήρες Namur, κατά 94/9/EG (ATEX) · Έγκριση ATEX · Ομάδα II, κατηγορία (1) G D · 1-κανάλι · Έξοδοι τρανζίστορ · Προγραμματιζόμενη έξοδος · Επιτήρηση βραχυκυκλώματος και καλωδίου	**N0531A**
	Ενισχυτής μεταγωγής για αισθητήρες Namur, κατά 94/9/EG (ATEX) · Έγκριση ATEX · Ομάδα II, κατηγορία (1) G D · 2-κανάλια · Έξοδος οπτικού ζεύκτη · Προγραμματιζόμενη έξοδος · Επιτήρηση βραχυκυκλώματος και καλωδίου	**N0532A**
	Ενισχυτής μεταγωγής για αισθητήρες Namur, κατά 94/9/EG (ATEX) · Έγκριση ATEX · Ομάδα II, κατηγορία (1) G D · 2-κανάλια · Έξοδοι ρελέ · Προγραμματιζόμενη έξοδος · Επιτήρηση βραχυκυκλώματος και καλωδίου	**N0533A**
	Ενισχυτής μεταγωγής για αισθητήρες Namur, κατά 94/9/EG (ATEX) · Έγκριση ATEX · Ομάδα II, κατηγορία (1) G D · 2-κανάλια · Έξοδοι τρανζίστορ · Προγραμματιζόμενη έξοδος · Επιτήρηση βραχυκυκλώματος και καλωδίου	**N0534A**

Παρελκόμενα λείων αισθητήρων

Σχήμα / μέγεθος	Περιγραφή	Κωδικός παραγγελίας
	Σφιγκτήρας · Ø 12 mm · Για διακόπτες λείου περιβλήματος Φ 12mm · Σχήμα V · Υλικά περιβλήματος: V4A	**E11530**
	Σφιγκτήρας · Ø 18 mm · Για διακόπτες λείου περιβλήματος Φ 18mm · Σχήμα V · Υλικά περιβλήματος: V4A	**E11531**

Μπορείτε να βρείτε διαδραστικό επιλογέα προϊόντων και περισσότερες πληροφορίες στη διεύθυνση: www.ifm.com/gr

Σχήμα / μέγεθος	Περιγραφή	Κωδικός παραγγελίας
	Κολάρο στερέωσης · Ø 4 mm · Υλικά περιβλήματος: TPE	E10204
	Κολάρο στερέωσης · Ø 6,5 mm · Υλικά περιβλήματος: PPE	E10014
	Κολάρο στερέωσης · Ø 20 mm · Υλικά περιβλήματος: PA	E10192
	Κολάρο στερέωσης · Ø 34 mm · Υλικά περιβλήματος: PA	E10193
	Κολάρο στερέωσης · Ø 20 mm · Υλικά περιβλήματος: Κολάρο στερέωσης: PBT / Βίδες τύπου Άλεν: χάλυβα γαλβανισμένο	E10016
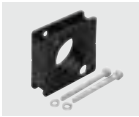	Κολάρο στερέωσης · Ø 34 mm · Υλικά περιβλήματος: PBT	E10017
	Εμβολα οριοθέτησης · Για τύπους Φ 6,5 mm · Με Sn = 1mm b · Υλικά περιβλήματος: Εμβολα οριοθέτησης: Χάλυβας μηχανημάτων / Πείρος έμβολο: C45K Μετωπικής σκλήρυνσης / Παξιμάδι συγκράτησης: Ορείχαλκος επινικελωμένος	E10155

Παρελκόμενα για αισθητήρες με σπείρωμα M8

Σχήμα / μέγεθος	Περιγραφή	Κωδικός παραγγελίας
	Γωνία στερέωσης · Για τύπο M8 · Υλικά περιβλήματος: V2A	E10734
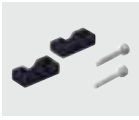	Κολάρο στερέωσης · Ø 8 mm · Υλικά περιβλήματος: Αλουμίνιο Μαύρο ανοδιωμένο	E10221
	Κολάρο στερέωσης · Ø 8 mm · Με σταθερό τερματισμό · Για τύπο M8 · Υλικά περιβλήματος: PC	E11521
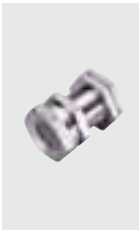	Στήριγμα σύσφιξης · M12 x 1 - Ø 8 mm · 32 mm · Με σταθερό τερματισμό · Για τύπο M8 · Υλικά περιβλήματος: Ορείχαλκος με ειδική επίστρωση	E10848
	Στήριγμα σύσφιξης · M12 x 1 - Ø 8 mm · 42 mm · Με σταθερό τερματισμό · Για τύπο M8 · Υλικά περιβλήματος: Ορείχαλκος με ειδική επίστρωση	E10849
	Εμβολα οριοθέτησης · Για μεγέθη M8x1 · Με Sn = 1mm b, 2mm b και 3mm b · Υλικά περιβλήματος: Εμβολα οριοθέτησης: Χάλυβας μηχανημάτων / Πείρος έμβολο: C45K Μετωπικής σκλήρυνσης / Παξιμάδι συγκράτησης: Ορείχαλκος επινικελωμένος	E10154

Μπορείτε να βρείτε τα διαγράμματα συνδεσμολογίας και τα σχέδια διαστάσεων από τη σελίδα 120

Παρελκόμενα για αισθητήρες με σπείρωμα M12

Σχήμα / μέγεθος	Περιγραφή	Κωδικός παραγγελίας
	Γωνία στερέωσης · Για τύπο M12 · Υλικά περιβλήματος: V2A	**E10735**
	Σφιγκτήρας · Σχήμα O · Για τύπο M12 · Υλικά περιβλήματος: Ανοξείδωτος χάλυβας	**E11533**
	Κολάρο στερέωσης · Ø 12 mm · Υλικά περιβλήματος: PBT	**E10015**
	Κολάρο στερέωσης · Ø 12 mm · Με σταθερό τερματισμό · Για τύπο M12 · Υλικά περιβλήματος: PC	**E11047**
	Κολάρο στερέωσης · Ø 12 mm · Με σταθερό τερματισμό · Για αισθητήρες με λοξοτόμηση 45° · Για τύπο M12 · Υλικά περιβλήματος: PC	**E11994**
	Στήριγμα σύσφιξης · M16 x 1 - Ø 12 mm · 45 mm · Με σταθερό τερματισμό · Για τύπο M12 · Υλικά περιβλήματος: Ορείχαλκος επινικελωμένος	**E10741**
	Στήριγμα σύσφιξης · M16 x 1 - Ø 12 mm · 34 mm · Με σταθερό τερματισμό · Για τύπο M12 · Υλικά περιβλήματος: Ορείχαλκος επινικελωμένος	**E10806**
	Στήριγμα σύσφιξης · M16 x 1 - Ø 12 mm · Με σταθερό τερματισμό · Για τύπο M12 · Υλικά περιβλήματος: Ορείχαλκος επινικελωμένος	**E11114**
	Πλακέ μεταλλικά παξιμάδια · M12 x 1 · Υλικά περιβλήματος: Ορείχαλκος επινικελωμένος	**E10024**
	Πλακέ μεταλλικά παξιμάδια · M12 x 1 · Υλικά περιβλήματος: V4A	**E10025**

Παρελκόμενα για αισθητήρες με σπείρωμα M18

Σχήμα / μέγεθος	Περιγραφή	Κωδικός παραγγελίας
	Γωνία στερέωσης · Για τύπο M18 · Υλικά περιβλήματος: V2A	**E10736**
	Σφιγκτήρας · Σχήμα O · Για τύπο M18 · Υλικά περιβλήματος: Ανοξείδωτος χάλυβας	**E11534**

Μπορείτε να βρείτε διαδραστικό επιλογέα προϊόντων και περισσότερες πληροφορίες στη διεύθυνση: www.ifm.com/gr

Σχήμα / μέγεθος	Περιγραφή	Κωδικός παραγγελίας
	Κολάρο στερέωσης · Ø 20 mm - Ø 18 mm · Με συστολική μούφα · Για τύπο M18 · Υλικά περιβλήματος: PBT	**E10076**
	Κολάρο στερέωσης · Ø 18 mm · Με σταθερό τερματισμό · Για τύπο M18 · Υλικά περιβλήματος: PC	**E11048**
	Κολάρο στερέωσης · Ø 18 mm · Με σταθερό τερματισμό · Για αισθητήρες με λοξοτόμηση 45° · Για τύπο M18 · Υλικά περιβλήματος: PC	**E11995**
	Στήριγμα σύσφιξης · M24 x 1,5 - Ø 18 mm · 58 mm · Με σταθερό τερματισμό · Για τύπο M18 · Υλικά περιβλήματος: Ορείχαλκος επινικελωμένος	**E10742**
	Στήριγμα σύσφιξης · M24 x 1,5 - Ø 18 mm · 36 mm · Με σταθερό τερματισμό · Για τύπο M18 · Υλικά περιβλήματος: Ορείχαλκος επινικελωμένος	**E10807**
	Στήριγμα σύσφιξης · M22 x 1 - Ø 18 mm · Με σταθερό τερματισμό · Για τύπο M18 · Υλικά περιβλήματος: Ορείχαλκος με επίστρωση λευκού μπρούντζου	**E11115**
	Πλαστικό παξιμάδι για βάση ροής · M18 x 1 · Υλικά περιβλήματος: POM	**E19503**
	Πλακέ μεταλλικά παξιμάδια · M18 x 1 · Υλικά περιβλήματος: Ορείχαλκος επινικελωμένος	**E10027**
	Πλακέ μεταλλικά παξιμάδια · M18 x 1 · Υλικά περιβλήματος: V4A	**E10028**

Παρελκόμενα για αισθητήρες με σπείρωμα M30

Σχήμα / μέγεθος	Περιγραφή	Κωδικός παραγγελίας
	Γωνία στερέωσης · Για τύπο M30 · Υλικά περιβλήματος: V2A	**E10737**
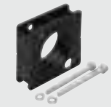	Κολάρο στερέωσης · Ø 34 mm - Ø 30 mm · Με συστολική μούφα · Για τύπο M30 · Υλικά περιβλήματος: PBT	**E10077**
	Κολάρο στερέωσης · Ø 30 mm · Με σταθερό τερματισμό · Για τύπο M30 · Υλικά περιβλήματος: PC	**E11049**
	Κολάρο στερέωσης · Ø 30 mm · Με σταθερό τερματισμό · Για αισθητήρες με λοξοτόμηση 45° · Για τύπο M30 · Υλικά περιβλήματος: PC	**E11996**

Μπορείτε να βρείτε τα διαγράμματα συνδεσμολογίας και τα σχέδια διαστάσεων από τη σελίδα 120

Σχήμα / μέγεθος	Περιγραφή	Κωδικός παραγγελίας
	Στήριγμα σύσφιξης · M36 x 1,5 - Ø 30 mm · 58 mm · Με σταθερό τερματισμό · Για τύπο M30 · Υλικά περιβλήματος: Ορείχαλκος επινικελωμένος	**E10743**
	Στήριγμα σύσφιξης · M36 x 1,5 - Ø 30 mm · 36 mm · Με σταθερό τερματισμό · Για τύπο M30 · Υλικά περιβλήματος: Ορείχαλκος επινικελωμένος	**E10808**
	Πλακέ μεταλλικά παξιμάδια · M30 x 1,5 · Υλικά περιβλήματος: Ορείχαλκος επινικελωμένος	**E10030**
	Πλακέ μεταλλικά παξιμάδια · M30 x 1,5 · Υλικά περιβλήματος: V4A	**E10031**

Παρελκόμενα για ορθογωνικούς αισθητήρες

Σχήμα / μέγεθος	Περιγραφή	Κωδικός παραγγελίας
	Στήριγμα συναρμολόγησης · Με ελατηριωτή ράγα στερέωσης · Για τύπο IDC · Υλικά περιβλήματος: V2A	**E10730**
	Προστατευτικό στήριγμα · Για μονάδες με καλώδιο · Για τύπο IW, KW, OW · Υλικά περιβλήματος: V4A	**E20813**

Παρελκόμενα

Σχήμα / μέγεθος	Περιγραφή	Κωδικός παραγγελίας
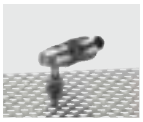	Σετ συναρμολόγησης · Ø 18,5 mm · Σφιγκτήρας στερέωσης · Επιφάνεια M10 · Για τύπο OG, IG, KG · Υλικά περιβλήματος: Σφιγκτήρας: Χυτό κράμα ψευδαργύρου / Εξάρτημα στήριξης: χάλυβα	**E20718**
	Σετ συναρμολόγησης · Ø 18,5 mm · Σφιγκτήρας στερέωσης · Επιφάνεια M10 · Για τύπο OG, IG, KG · Υλικά περιβλήματος: Σφιγκτήρας: Χυτό κράμα ψευδαργύρου / Εξάρτημα στήριξης: χάλυβα	**E20719**
	Γωνία στερέωσης · Σφιγκτήρας στερέωσης · Για τύπο IW, OW, KQ5 · Υλικά περιβλήματος: V4A	**E20811**
	Προστατευτικό στήριγμα · Για μονάδες με καλώδιο · Για τύπο IW, KW, OW · Υλικά περιβλήματος: V4A	**E20813**
	Προστατευτικό στήριγμα · Για συσκευές με M8 κονέκτορα · Για τύπο OW, IW · Υλικά περιβλήματος: V4A	**E20814**

Μπορείτε να βρείτε διαδραστικό επιλογέα προϊόντων και περισσότερες πληροφορίες στη διεύθυνση: www.ifm.com/gr

Σχήμα / μέγεθος	Περιγραφή	Κωδικός παραγ-γελίας
	Σετ συναρμολόγησης · Ø 12,2 mm · Σφιγκτήρας στερέωσης · Επιφάνεια M8 · Για τύπο OF, IF · Υλικά περιβλήματος: Εξάρτημα στήριξης: V4A / Σφιγκτήρας: Χυτό κράμα ψευδαργύρου	**E20856**
	Σετ συναρμολόγησης · Ø 12,2 mm · Σφιγκτήρας στερέωσης · Επιφάνεια M8 · Για τύπο OF, IF · Υλικά περιβλήματος: Εξάρτημα στήριξης: V4A / Σφιγκτήρας: V4A	**E20857**
	Σετ συναρμολόγησης · Ø 12,2 mm · Σφιγκτήρας στερέωσης · Επιφάνεια M8 · Για τύπο OF, IF · Υλικά περιβλήματος: Εξάρτημα στήριξης: V4A / Σφιγκτήρας: Χυτό κράμα ψευδαργύρου	**E20860**
	Σετ συναρμολόγησης · Ø 12,2 mm · Σφιγκτήρας στερέωσης · Επιφάνεια M8 · Για τύπο OF, IF · Υλικά περιβλήματος: Εξάρτημα στήριξης: V4A / Σφιγκτήρας: V4A	**E20861**
	Σετ συναρμολόγησης · Ø 12,2 mm · Σφιγκτήρας στερέωσης · Προφίλ αλουμινίου · Για τύπο OF, IF · Υλικά περιβλήματος: Εξάρτημα στήριξης: V4A / Σφιγκτήρας: Χυτό κράμα ψευδαργύρου / Κύβος: Χυτό κράμα ψευδαργύρου	**E20864**
	Σετ συναρμολόγησης · Ø 12,2 mm · Σφιγκτήρας στερέωσης · Προφίλ αλουμινίου · Για τύπο OF, IF · Υλικά περιβλήματος: Εξάρτημα στήριξης: V4A / Σφιγκτήρας: Χυτό κράμα ψευδαργύρου / Κύβος: Χυτό κράμα ψευδαργύρου	**E20865**
	Σετ συναρμολόγησης · Ø 18,5 mm · Σφιγκτήρας στερέωσης · Προφίλ αλουμινίου · Για τύπο OG, IG, KG · Υλικά περιβλήματος: Εξάρτημα στήριξης: V4A / Σφιγκτήρας: Χυτό κράμα ψευδαργύρου / Κύβος: Χυτό κράμα ψευδαργύρου	**E20866**
	Σετ συναρμολόγησης · Ø 18,5 mm · Σφιγκτήρας στερέωσης · Προφίλ αλουμινίου · Για τύπο OG, IG, KG · Υλικά περιβλήματος: Εξάρτημα στήριξης: V4A / Σφιγκτήρας: Χυτό κράμα ψευδαργύρου / Κύβος: Χυτό κράμα ψευδαργύρου	**E20867**
	Σετ συναρμολόγησης · Ø 18,5 mm · Σφιγκτήρας στερέωσης · Επιφάνεια M10 · Για τύπο OG, IG, KG · Υλικά περιβλήματος: Εξάρτημα στήριξης: V4A / Σφιγκτήρας: V4A	**E20869**
	Σετ συναρμολόγησης · Ø 18,5 mm · Σφιγκτήρας στερέωσης · Επιφάνεια M10 · Για τύπο OG, IG, KG · Υλικά περιβλήματος: Εξάρτημα στήριξης: V4A / Σφιγκτήρας: V4A	**E20870**
	Σετ συναρμολόγησης · Ø 30,2 mm · Σφιγκτήρας στερέωσης · Επιφάνεια M12 · Για τύπο OI, II, KI · Υλικά περιβλήματος: Εξάρτημα στήριξης: V4A / Σφιγκτήρας: Χυτό κράμα ψευδαργύρου	**E20873**
	Σετ συναρμολόγησης · Ø 30,2 mm · Σφιγκτήρας στερέωσης · Επιφάνεια M12 · Για τύπο OI, II, KI · Υλικά περιβλήματος: Εξάρτημα στήριξης: V4A / Σφιγκτήρας: V4A	**E20874**
	Σετ συναρμολόγησης · Ø 30,2 mm · Σφιγκτήρας στερέωσης · Προφίλ αλουμινίου · Για τύπο II, KI, OID, OI · Υλικά περιβλήματος: Εξάρτημα στήριξης: V4A / Σφιγκτήρας: Χυτό κράμα ψευδαργύρου / Κύβος: Χυτό κράμα ψευδαργύρου	**E20875**

Μπορείτε να βρείτε τα διαγράμματα συνδεσμολογίας και τα σχέδια διαστάσεων από τη σελίδα 120

Σχεδιάγραμμα σύνδεσης

Χρώματα κλώνων

BN	Καφέ
BU	Μπλε
BK	Μαύρο
WH	Λευκό

1

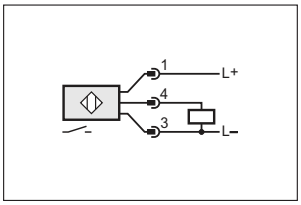

2

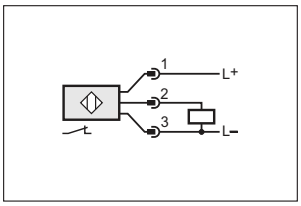

3

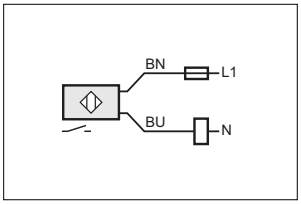

4

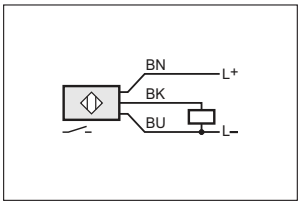

5

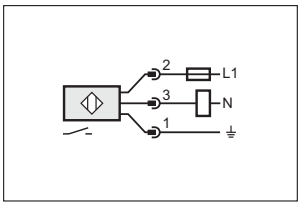

6

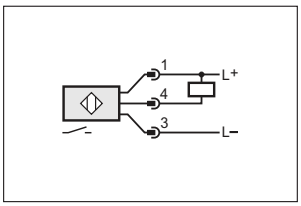

7

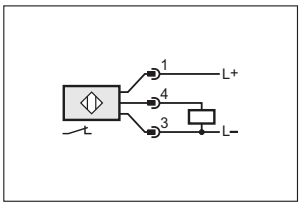

8

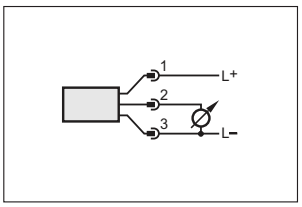

9

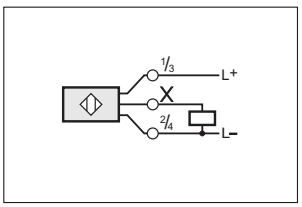

10

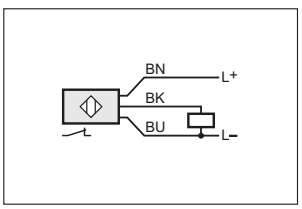

11

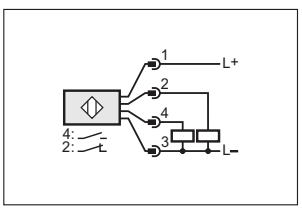

12

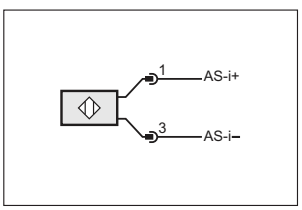

13

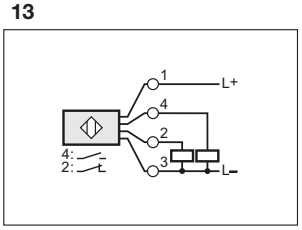

14

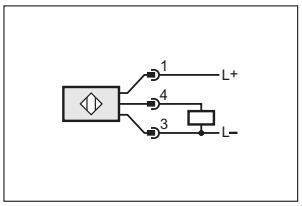

15

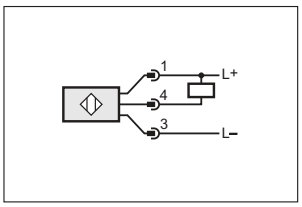

16

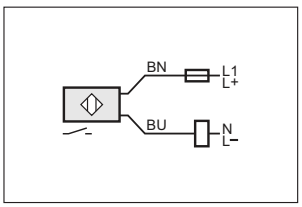

17

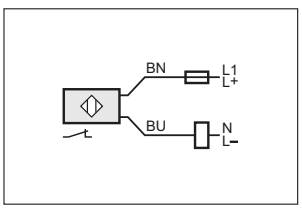

18

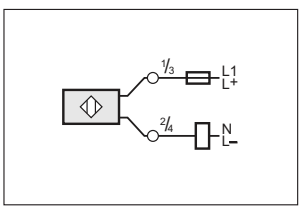

19

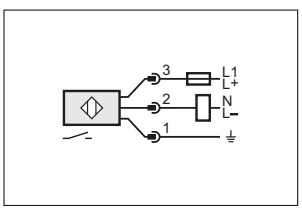

20

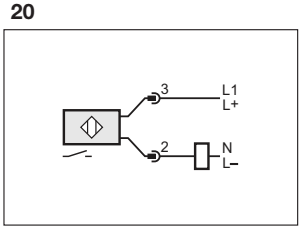

21

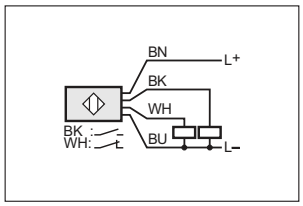

22

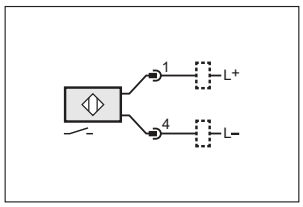

23

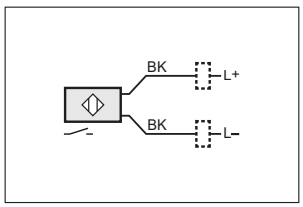

24

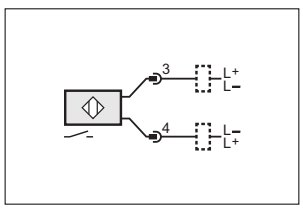

25

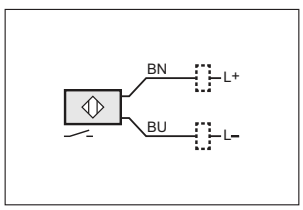

26

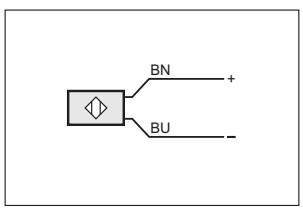

27

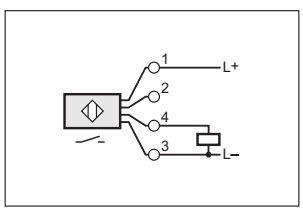

Μπορείτε να βρείτε διαδραστικό επιλογέα προϊόντων και περισσότερες πληροφορίες στη διεύθυνση: www.ifm.com/gr

Σχεδιάγραμμα σύνδεσης

28

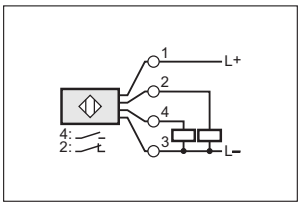

29

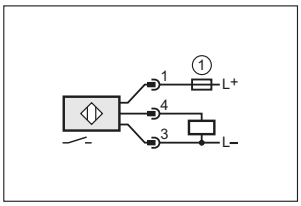

1: Ασφάλεια

30

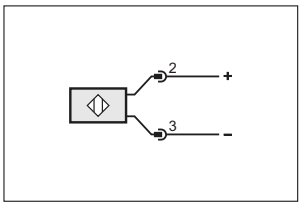

31

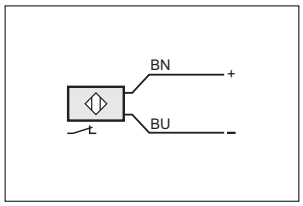

32

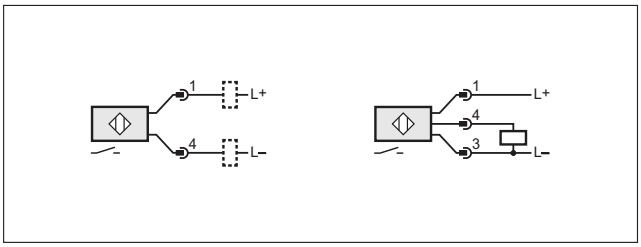

33

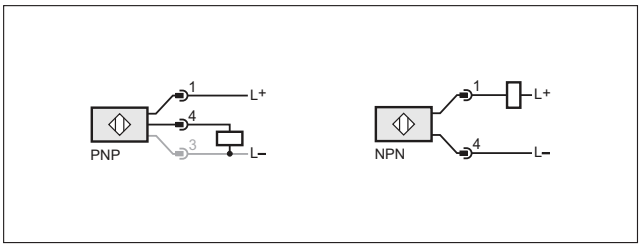

34

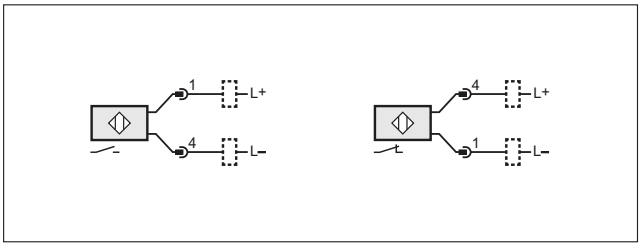

35

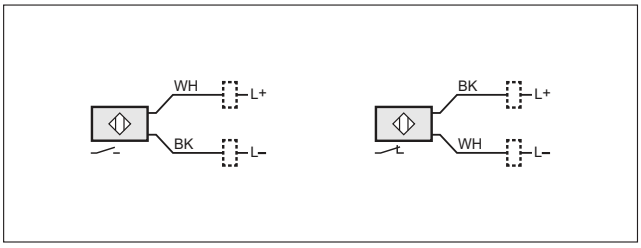

36

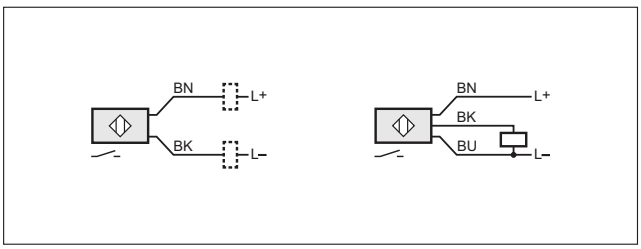

37

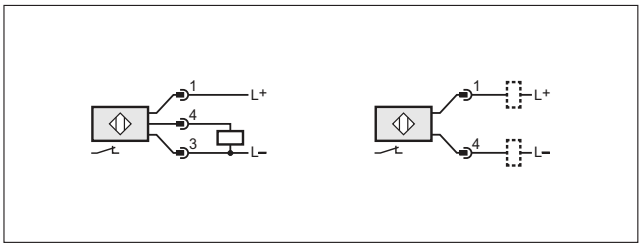

38

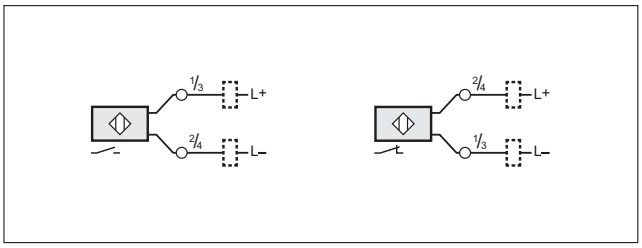

39

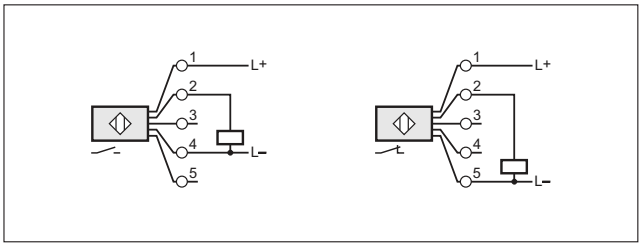

40

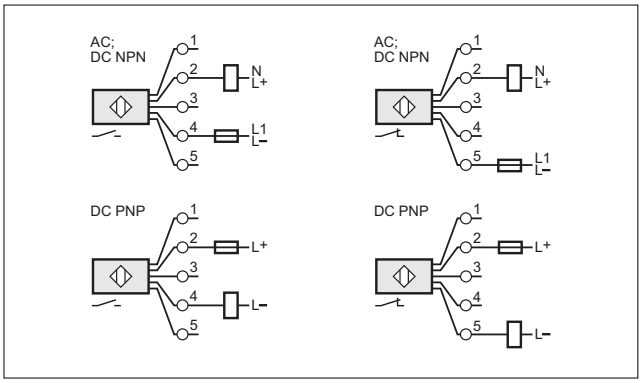

Σχεδιάγραμμα σύνδεσης

41

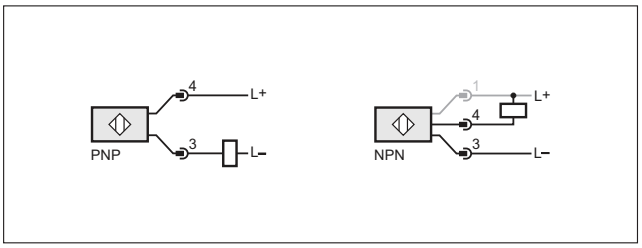

42

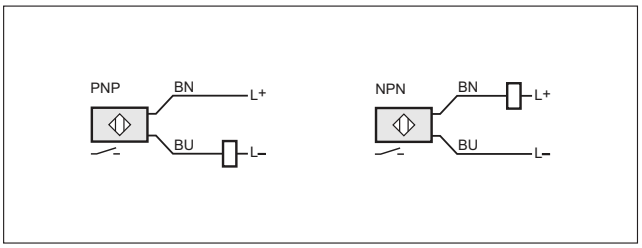

43

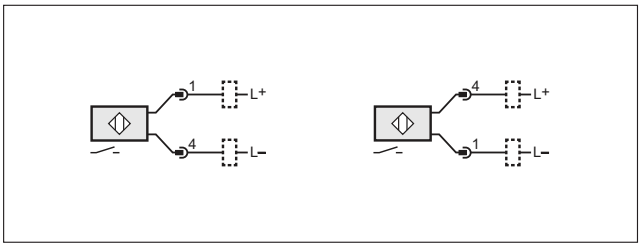

44

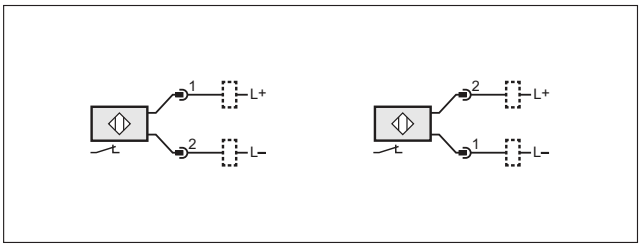

45

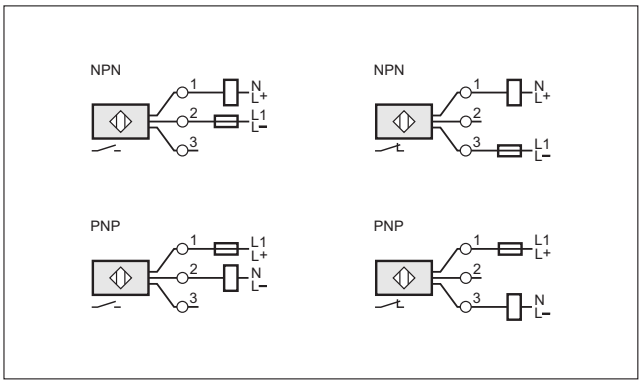

46

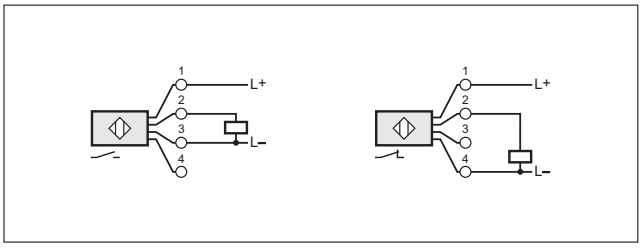

47

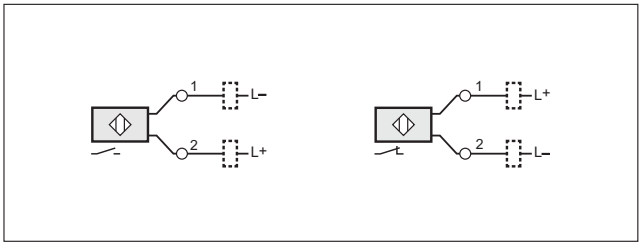

48

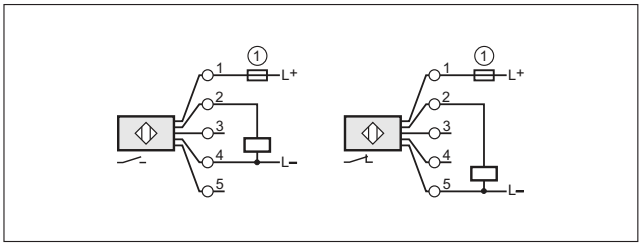

1: Ασφάλεια

Σχέδια υπό κλίμακα / αριθ. σχεδίου / CAD, από: www.ifm.com

1

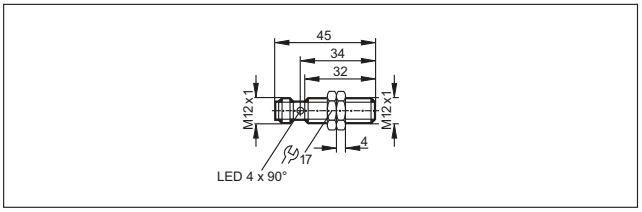

2

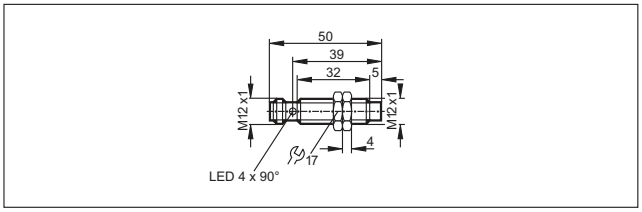

Μπορείτε να βρείτε διαδραστικό επιλογέα προϊόντων και περισσότερες πληροφορίες στη διεύθυνση: www.ifm.com/gr

Σχέδια υπό κλίμακα / αριθ. σχεδίου / CAD, από: www.ifm.com

3

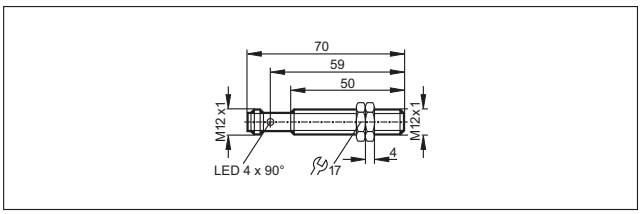

4

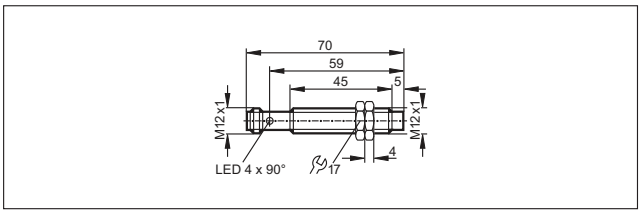

5

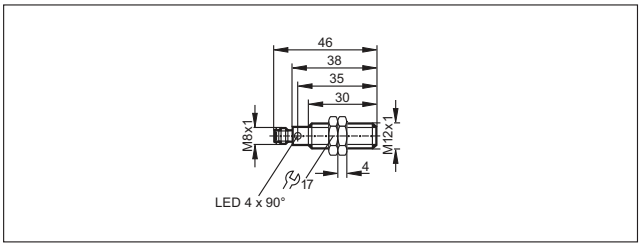

6

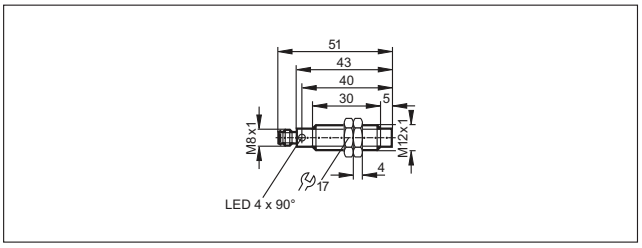

7

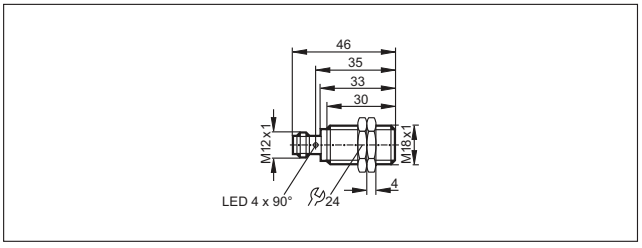

8

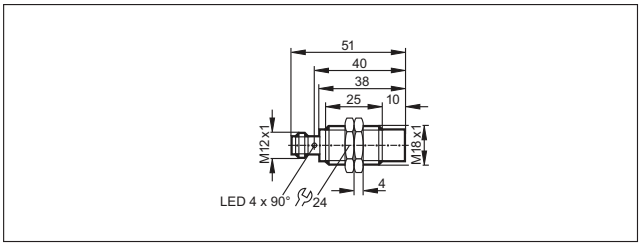

9

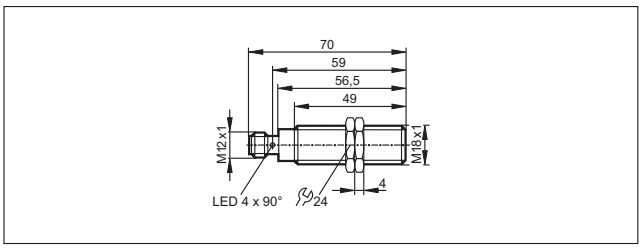

10

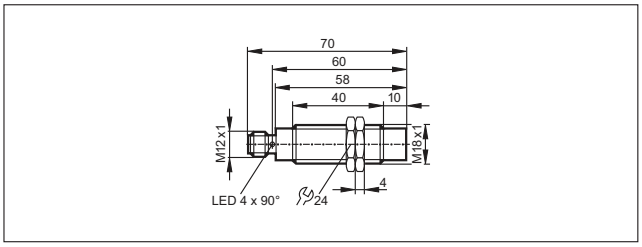

11

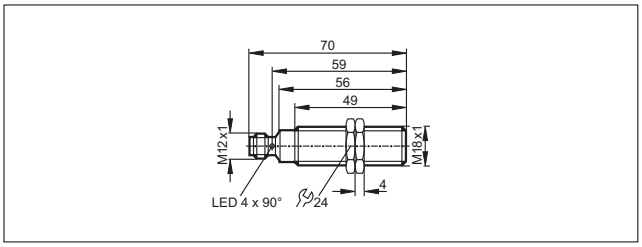

12

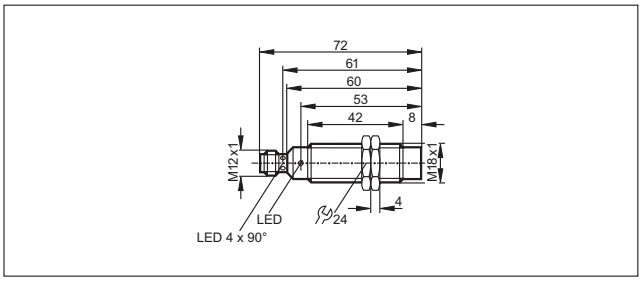

13

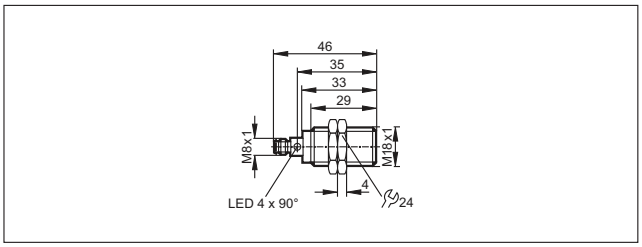

14

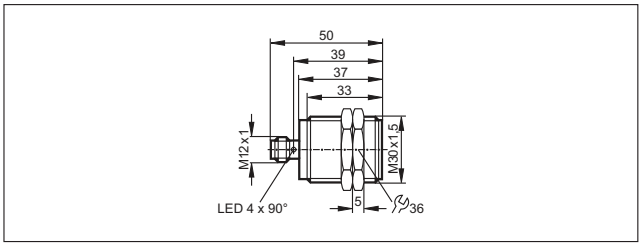

Σχέδια υπό κλίμακα / αριθ. σχεδίου / CAD, από: www.ifm.com

15

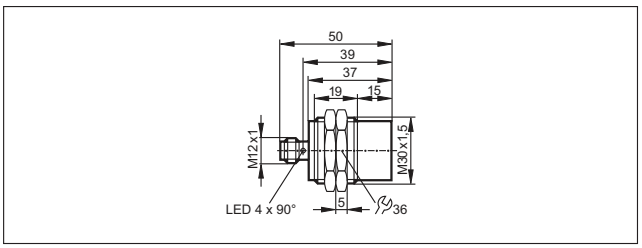

16

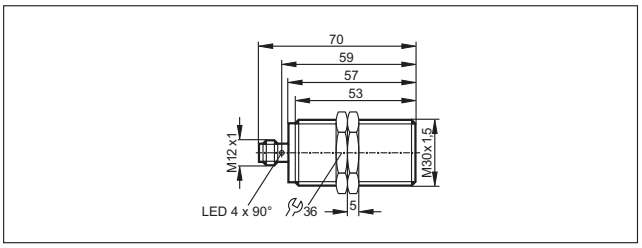

17

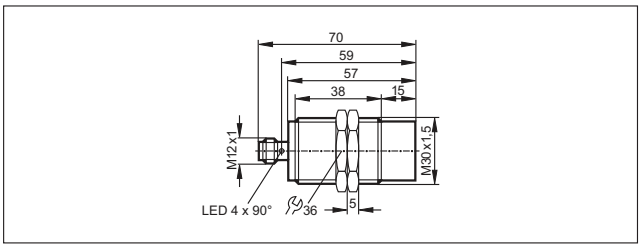

18

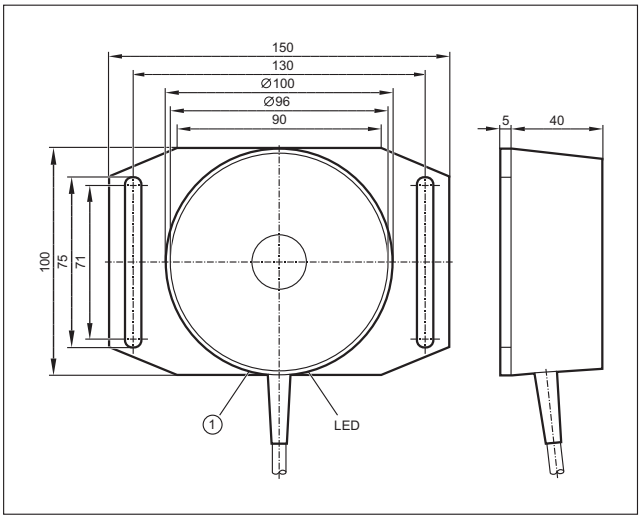

1: με ποτενσιόμετρο

19

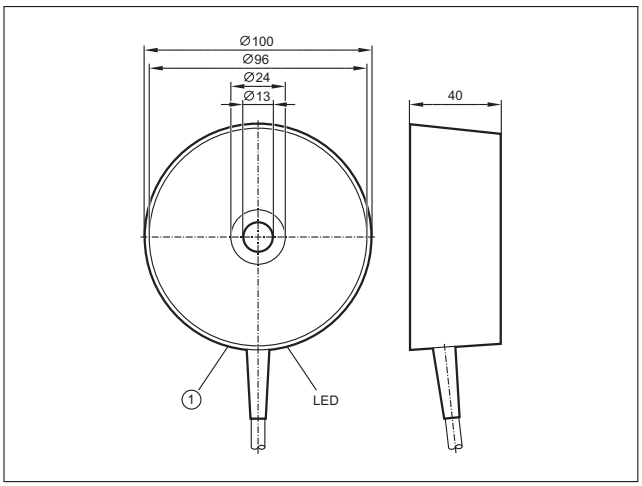

1: με ποτενσιόμετρο

20

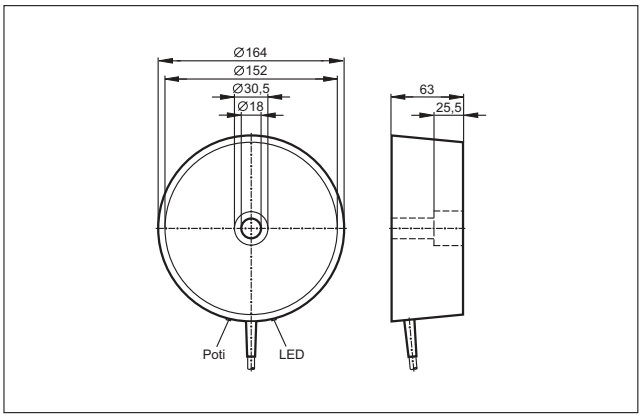

21

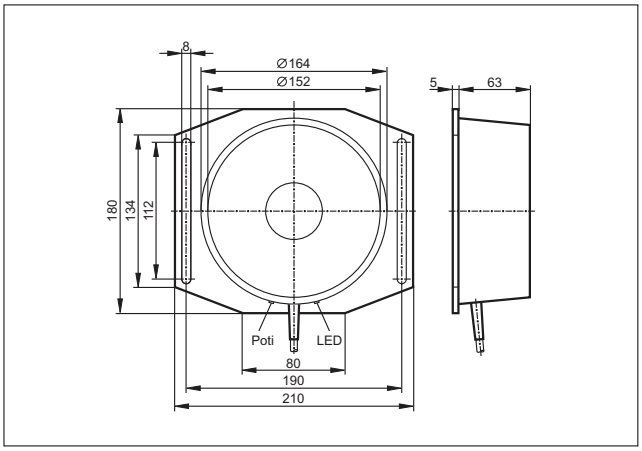

Μπορείτε να βρείτε διαδραστικό επιλογέα προϊόντων και περισσότερες πληροφορίες στη διεύθυνση: www.ifm.com/gr

Σχέδια υπό κλίμακα / αριθ. σχεδίου / CAD, από: www.ifm.com

22

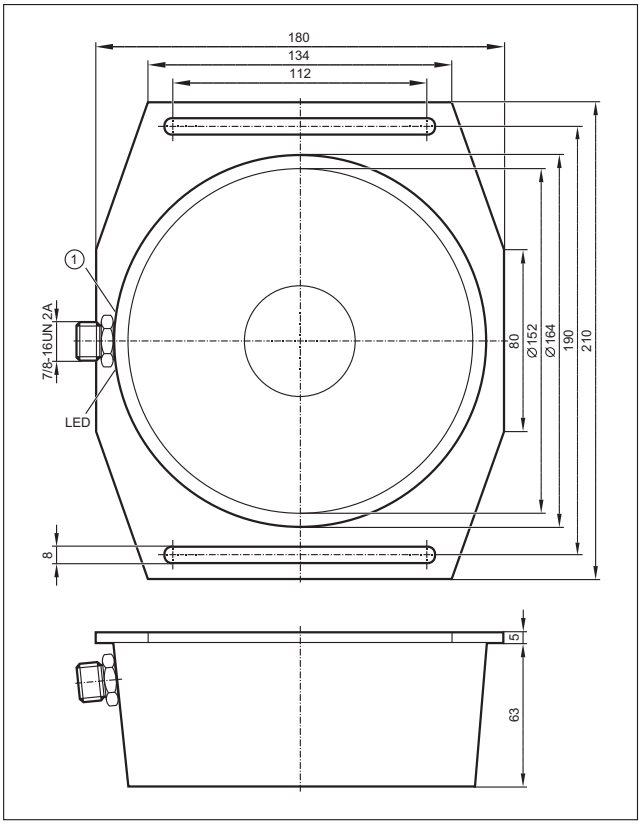

1: με ποτενσιόμετρο

23

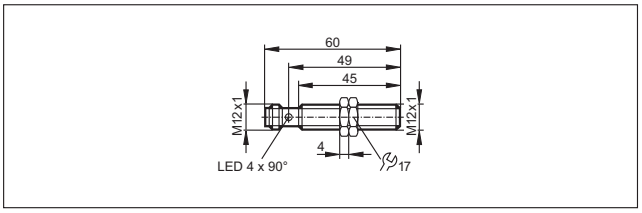

24

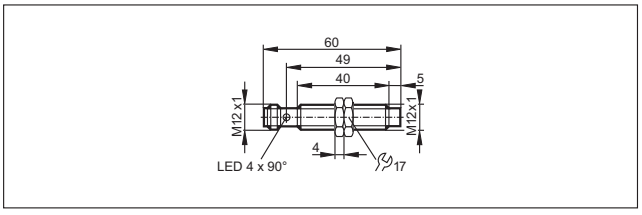

25

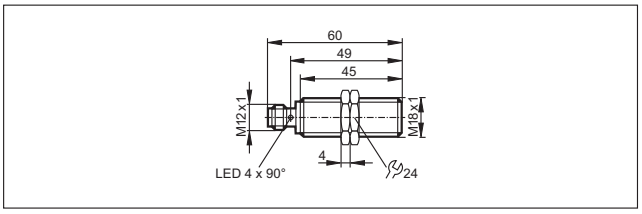

26

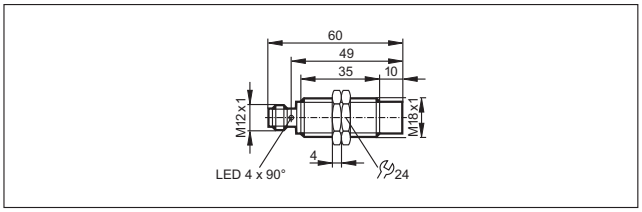

27

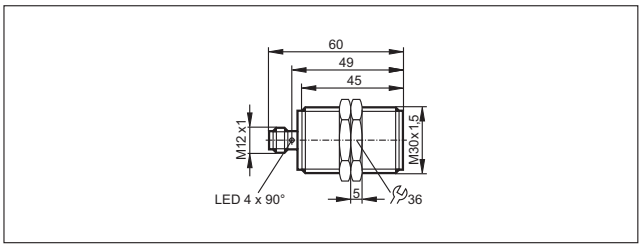

28

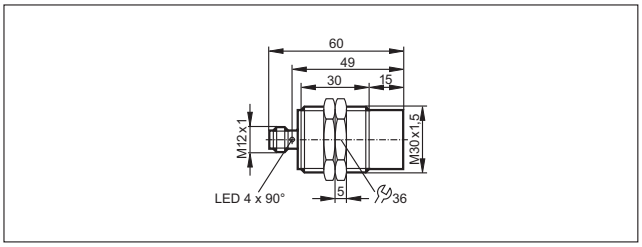

29

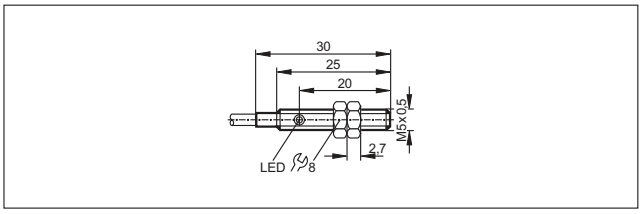

30

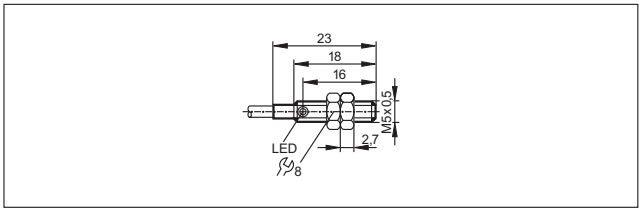

31

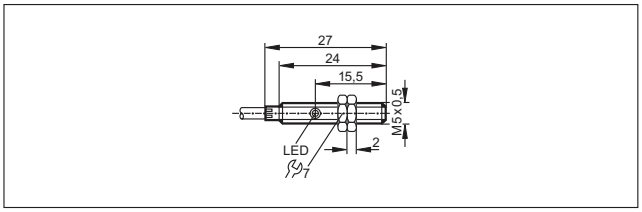

32

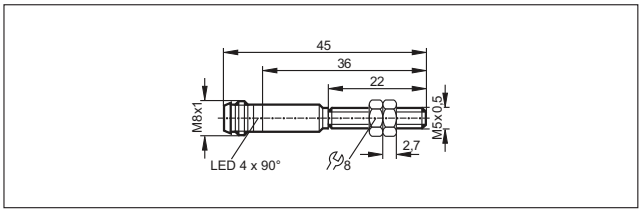

Σχέδια υπό κλίμακα / αριθ. σχεδίου / CAD, από: www.ifm.com

33

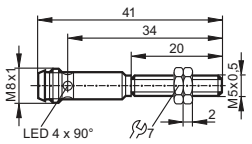

34

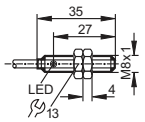

35

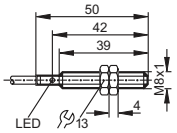

36

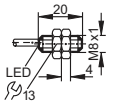

37

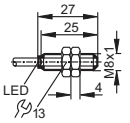

38

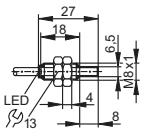

39

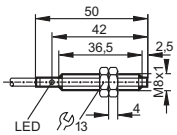

40

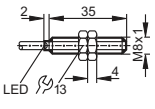

41

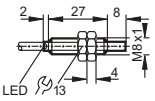

42

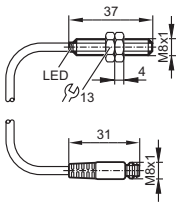

43

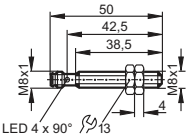

44

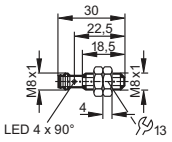

45

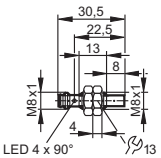

46

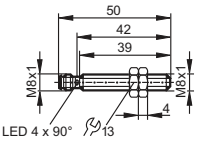

47

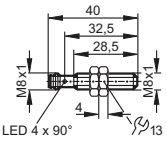

Μπορείτε να βρείτε διαδραστικό επιλογέα προϊόντων και περισσότερες πληροφορίες στη διεύθυνση: www.ifm.com/gr

Σχέδια υπό κλίμακα / αριθ. σχεδίου / CAD, από: www.ifm.com

48

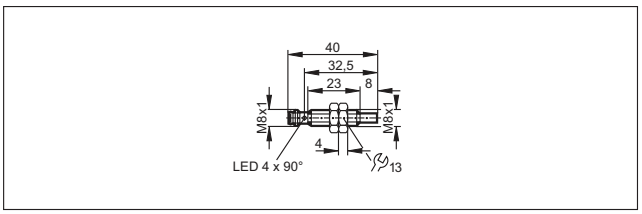

49

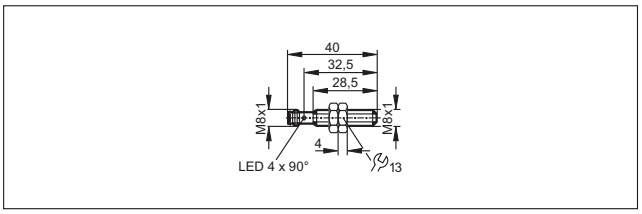

50

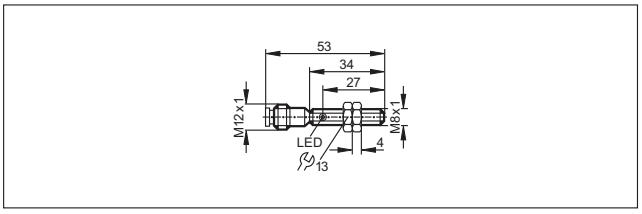

51

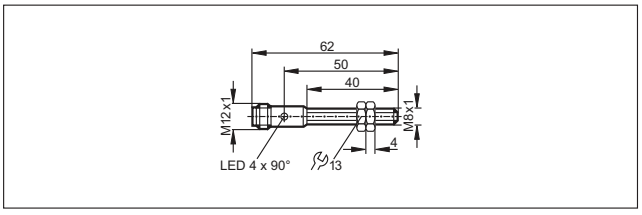

52

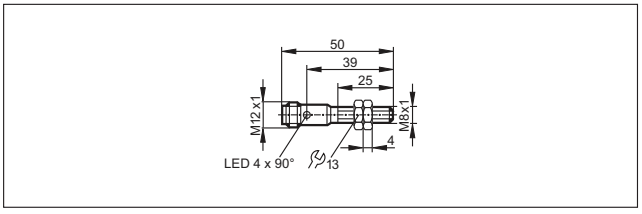

53

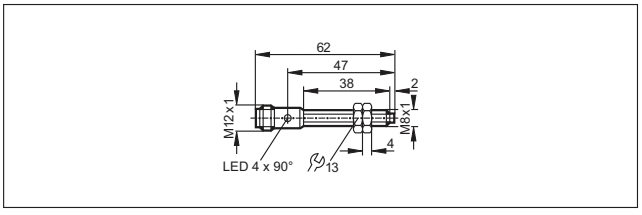

54

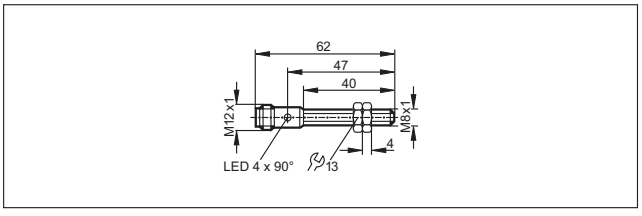

55

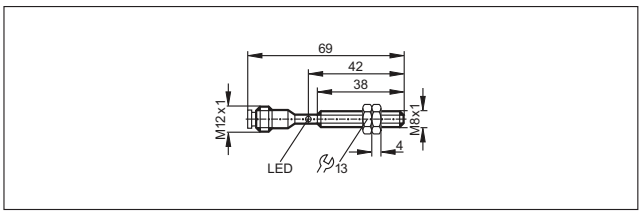

56

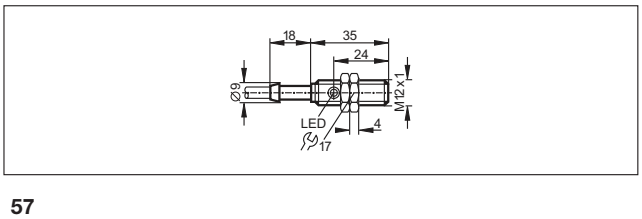

57

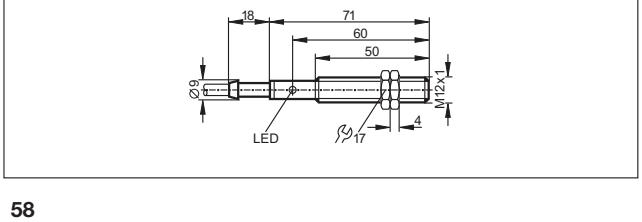

58

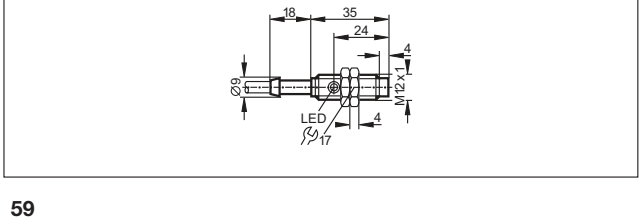

59

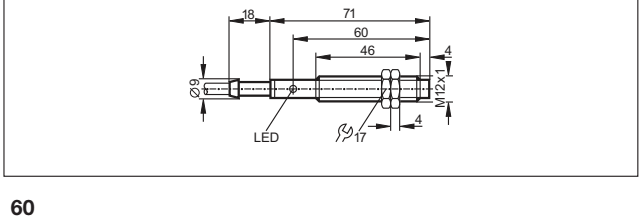

60

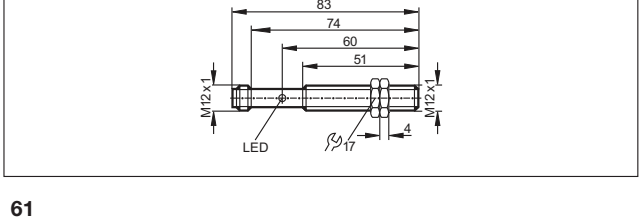

61

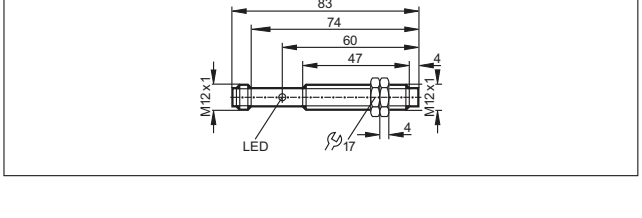

Σχέδια υπό κλίμακα / αριθ. σχεδίου / CAD, από: www.ifm.com

62

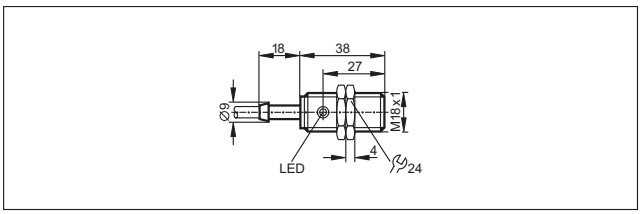

63

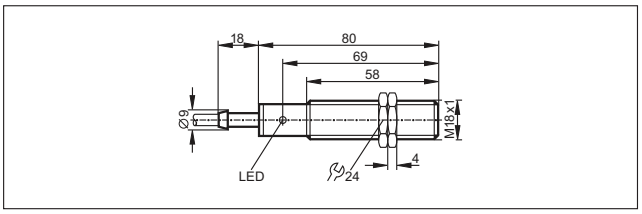

64

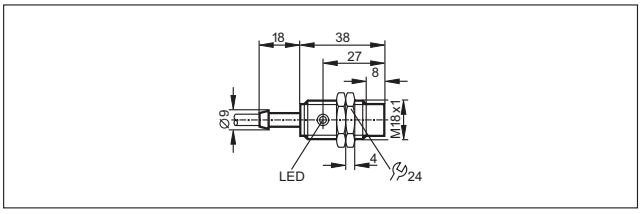

65

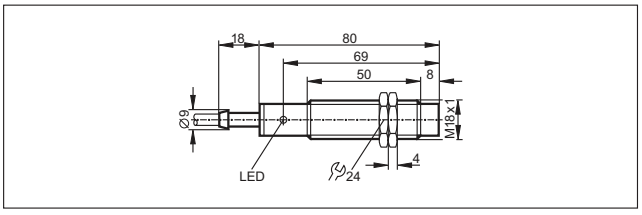

66

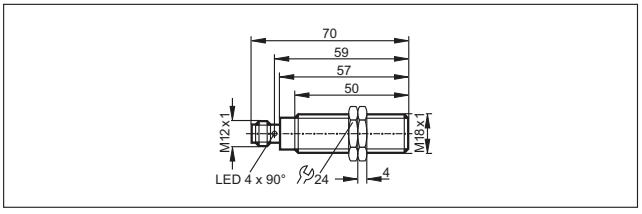

67

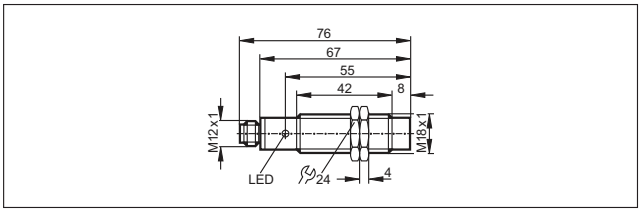

68

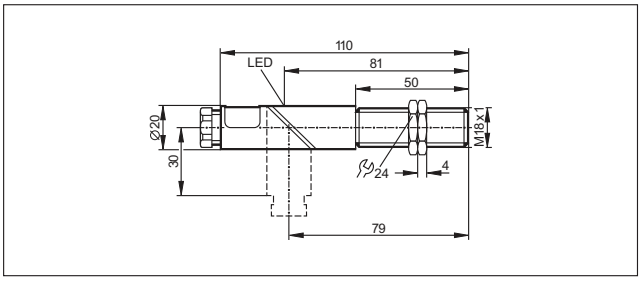

69

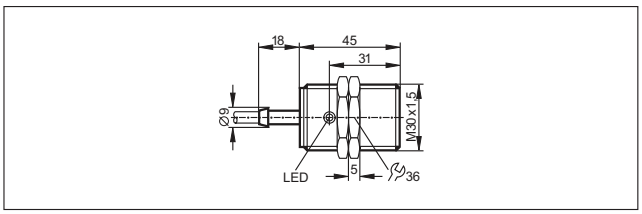

70

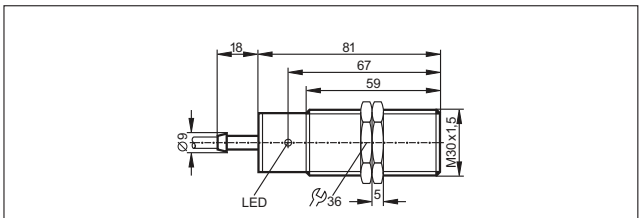

71

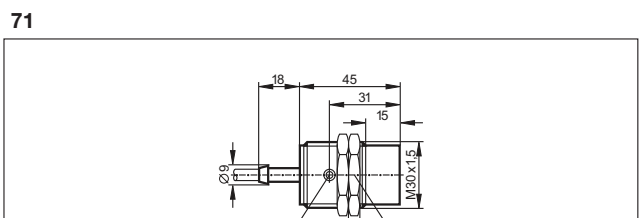

72

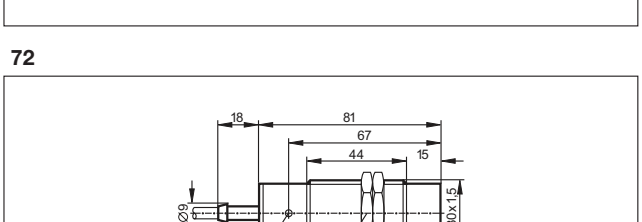

73

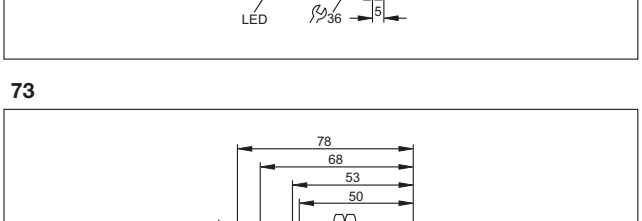

74

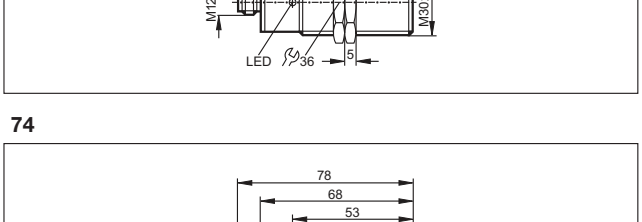

Μπορείτε να βρείτε διαδραστικό επιλογέα προϊόντων και περισσότερες πληροφορίες στη διεύθυνση: www.ifm.com/gr

Σχέδια υπό κλίμακα / αριθ. σχεδίου / CAD, από: www.ifm.com

75

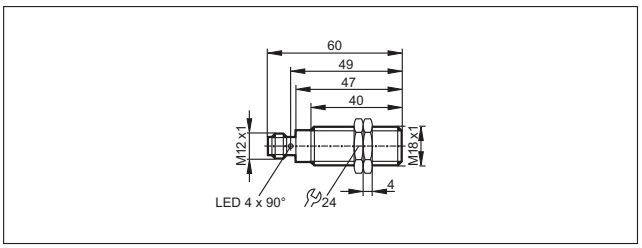

76

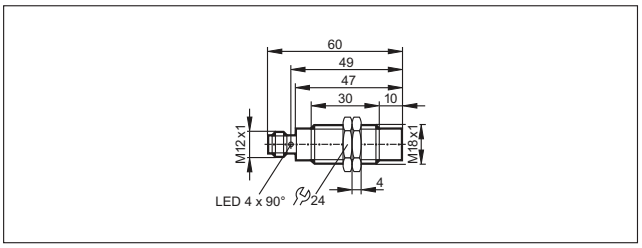

77

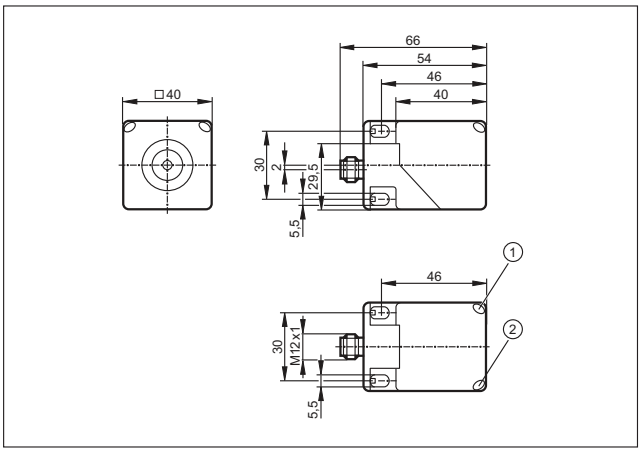

1: Κίτρινο LED, 2: Πράσινο LED

78

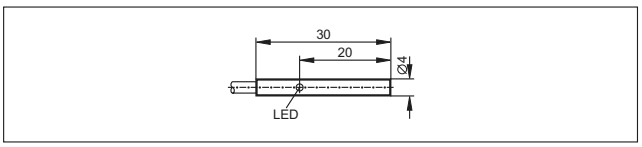

79

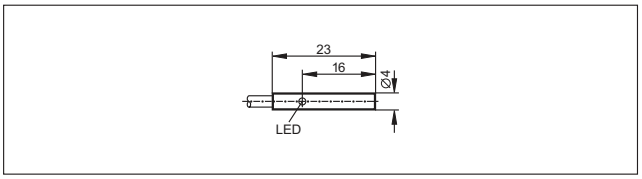

80

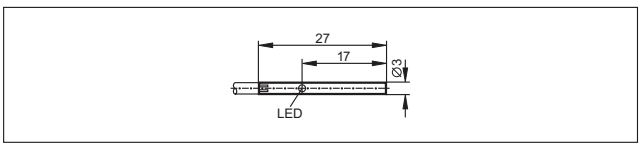

81

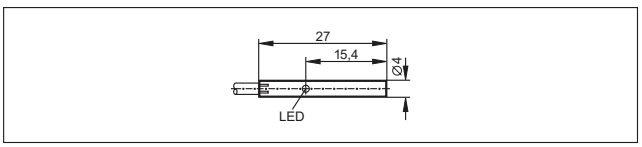

82

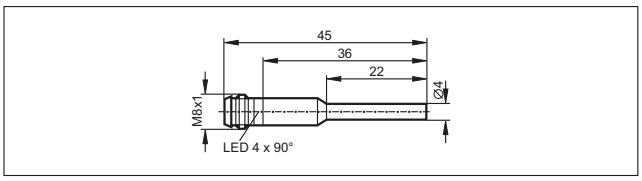

83

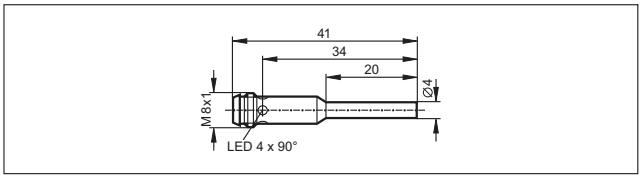

84

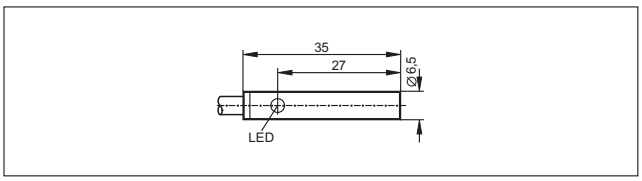

85

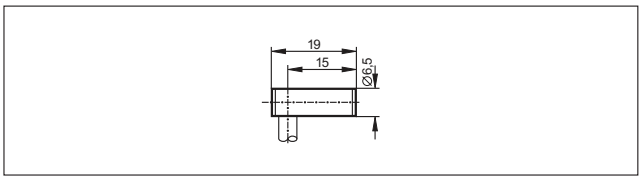

86

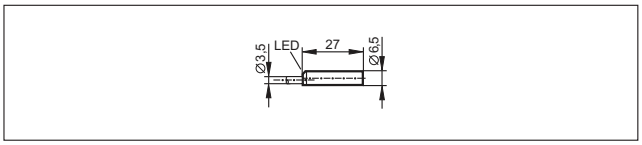

87

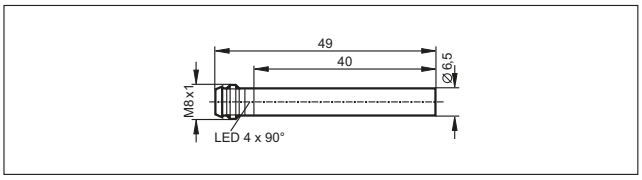

88

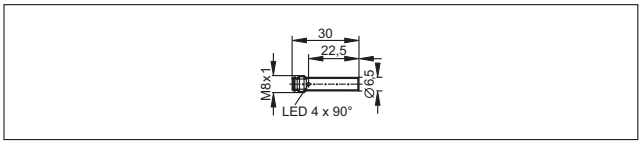

89

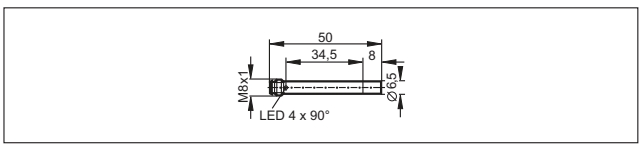

Σχέδια υπό κλίμακα / αριθ. σχεδίου / CAD, από: www.ifm.com

90

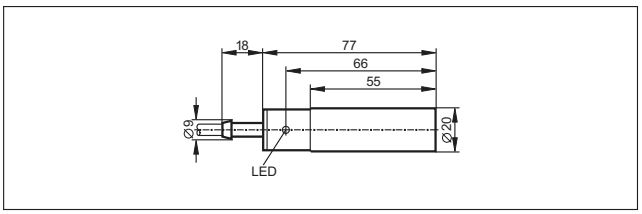

91

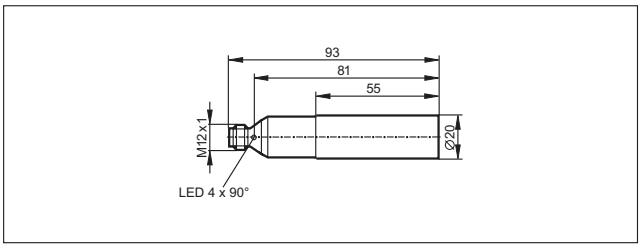

92

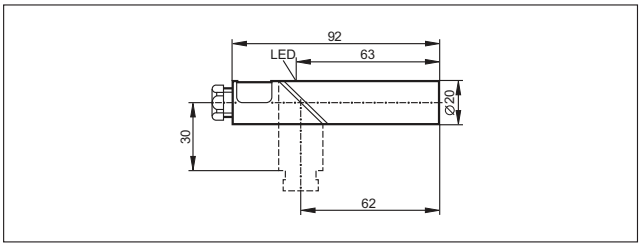

93

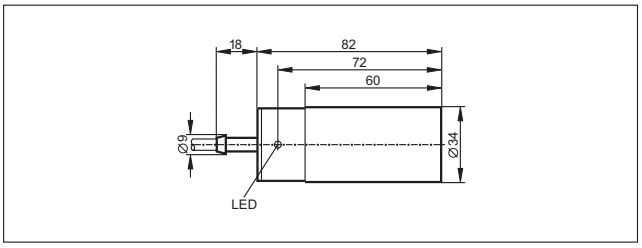

94

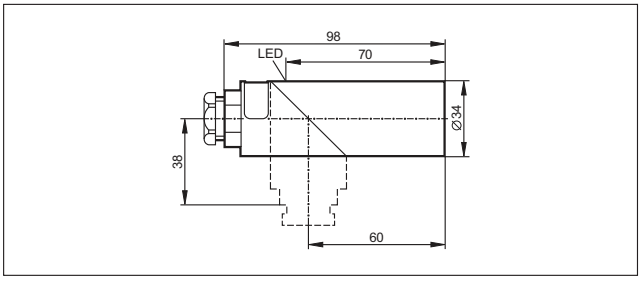

95

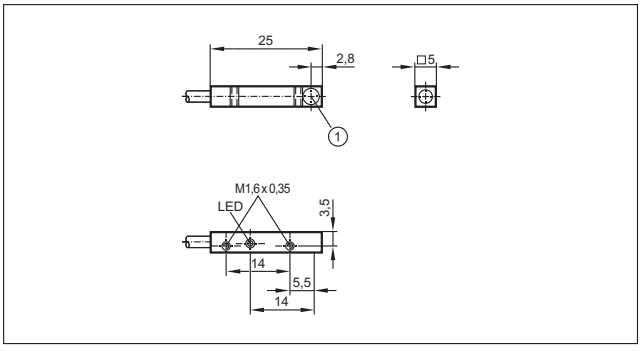

1: Επιφάνεια ανίχνευσης

96

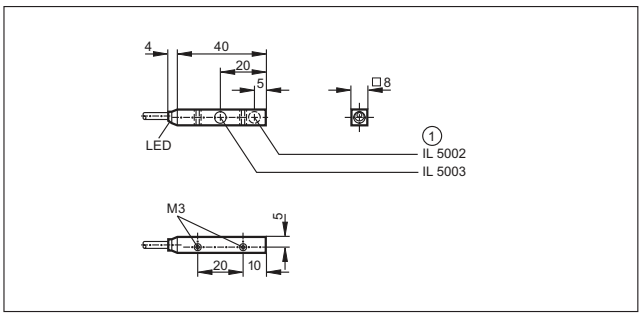

1: Επιφάνεια ανίχνευσης

97

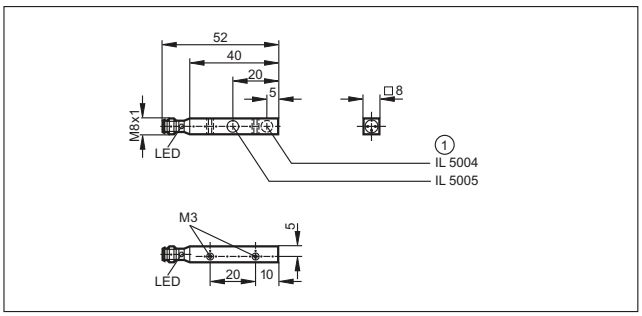

1: Επιφάνεια ανίχνευσης

98

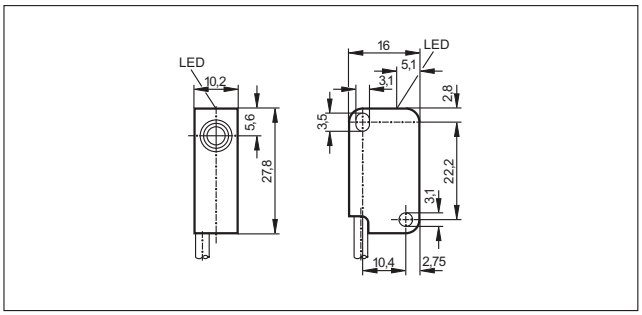

99

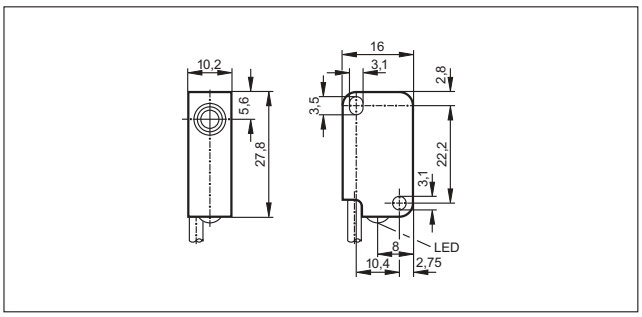

100

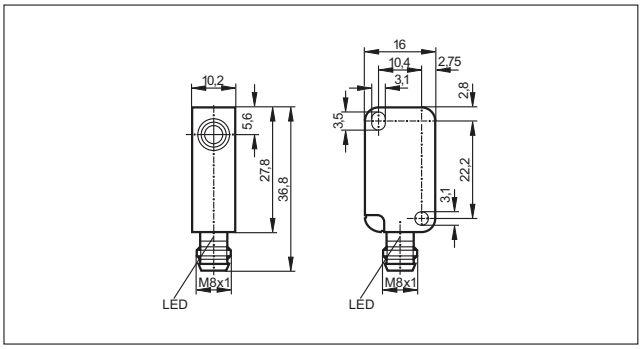

Σχέδια υπό κλίμακα / αριθ. σχεδίου / CAD, από: www.ifm.com

101

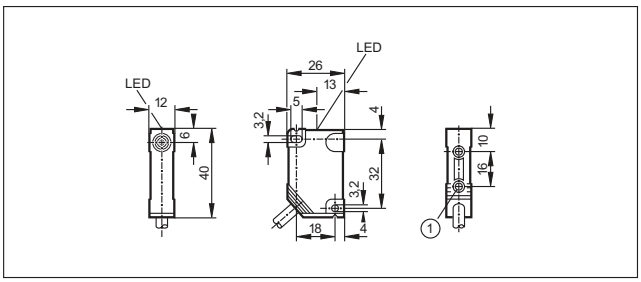

1: σπείρωμα εσωτερικό M3, βάθος 5,8 mm, μεγ. ροπή σύσφιξης 1,2 Nm (βίδα κλάσης σύσφιξης 8.8), για μπρούντζινη προσθήκη σε επαφή με το ομόλογο εξάρτημα.

102

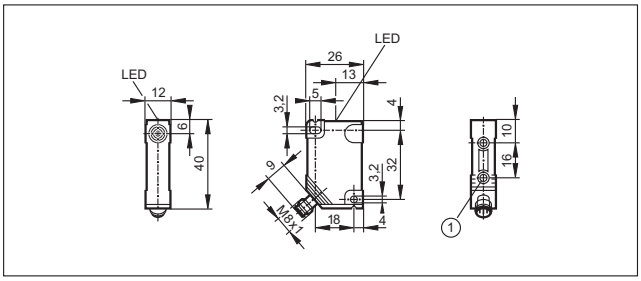

1: σπείρωμα εσωτερικό M3, βάθος 5,8 mm, μεγ. ροπή σύσφιξης 1,2 Nm (βίδα κλάσης σύσφιξης 8.8), για μπρούντζινη προσθήκη σε επαφή με το ομόλογο εξάρτημα.

103

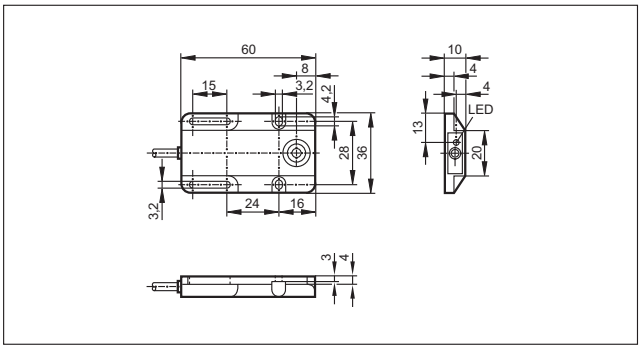

104

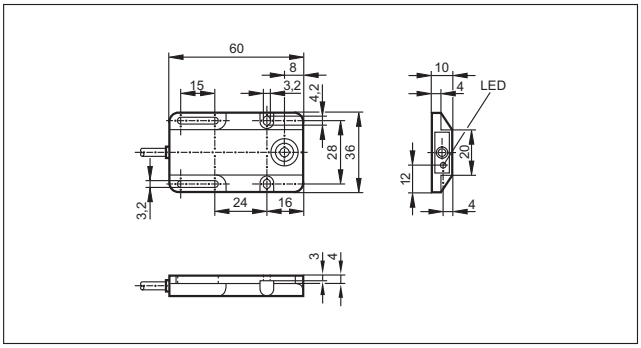

105

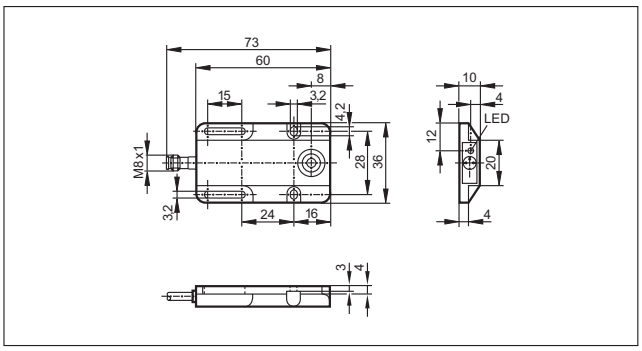

106

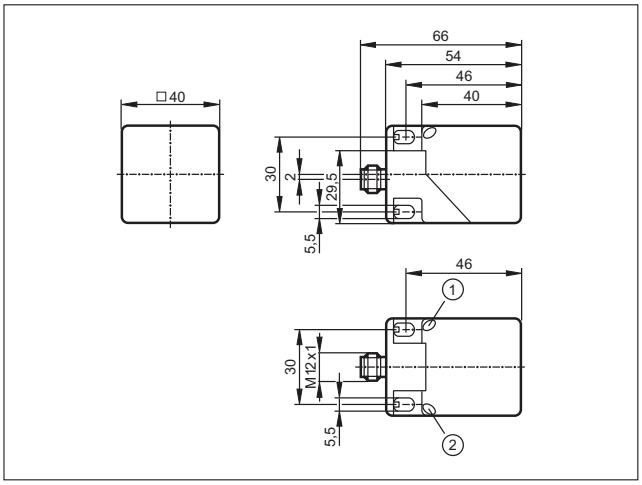

1: Κίτρινο LED, 2: Πράσινο LED

107

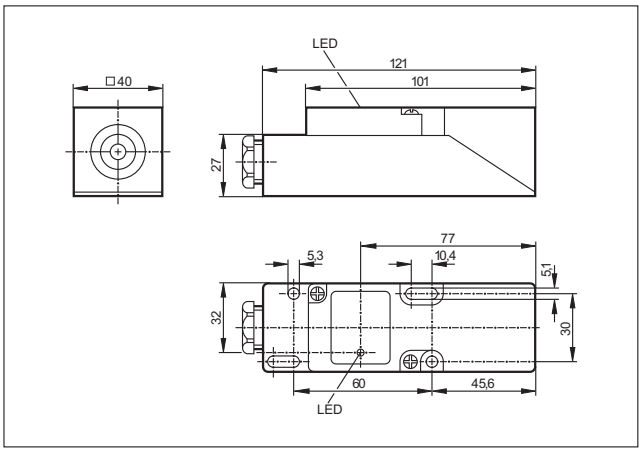

108

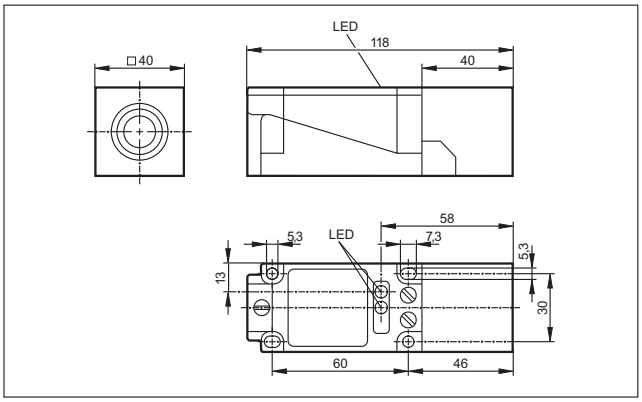

Σχέδια υπό κλίμακα / αριθ. σχεδίου / CAD, από: www.ifm.com

109

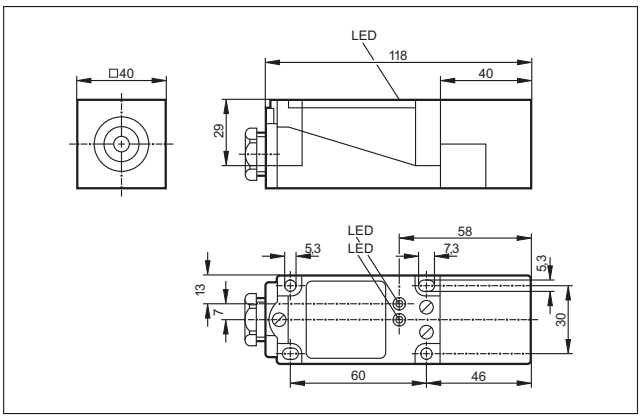

110

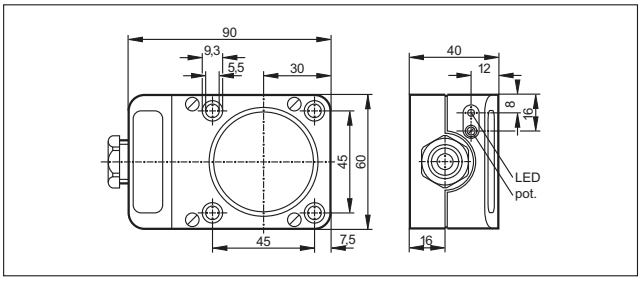

111

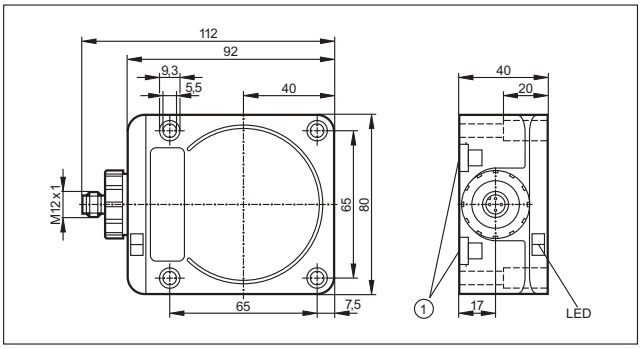

1: στερέωση πάνω σε ράγα DIN

112

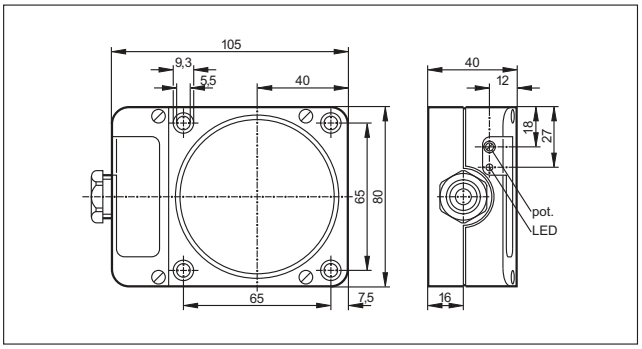

113

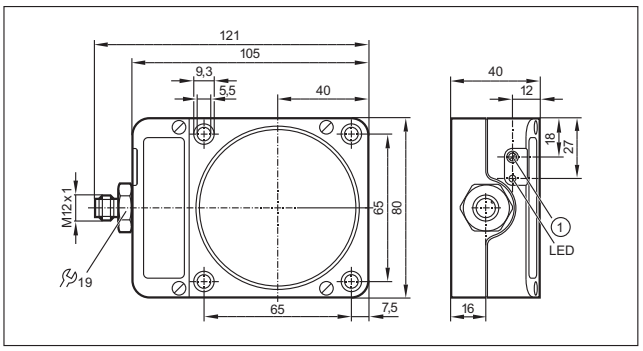

114

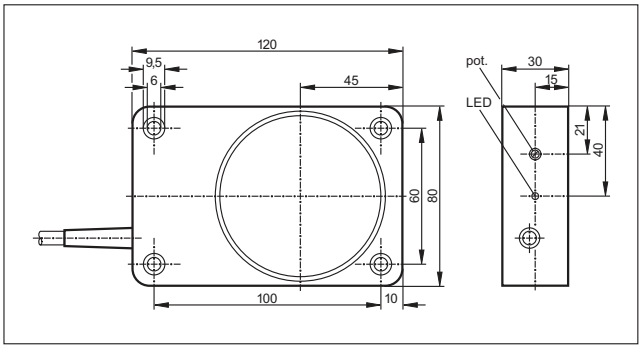

115

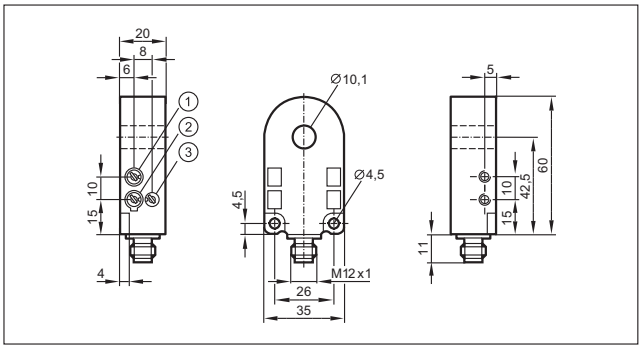

1: Ευαισθησία, 2: Έξοδος, 3: Χρόνος επέκτασης ώθησης

116

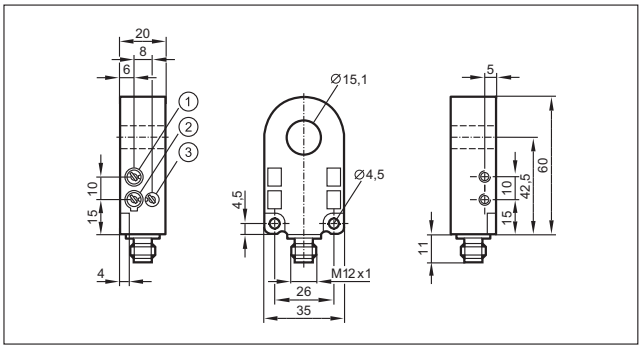

1: Ευαισθησία, 2: Έξοδος, 3: Χρόνος επέκτασης ώθησης

Μπορείτε να βρείτε διαδραστικό επιλογέα προϊόντων και περισσότερες πληροφορίες στη διεύθυνση: www.ifm.com/gr

Σχέδια υπό κλίμακα / αριθ. σχεδίου / CAD, από: www.ifm.com

117

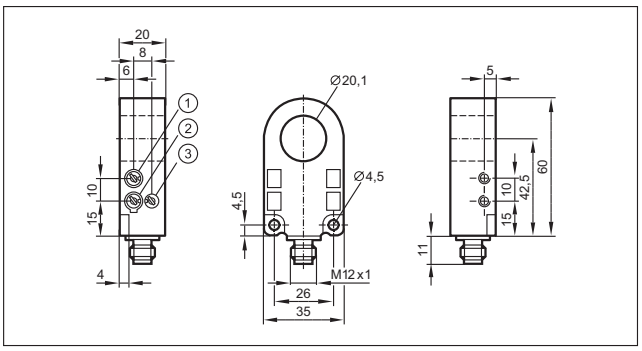

1: Ευαισθησία, 2: Έξοδος, 3: Χρόνος επέκτασης ώθησης

118

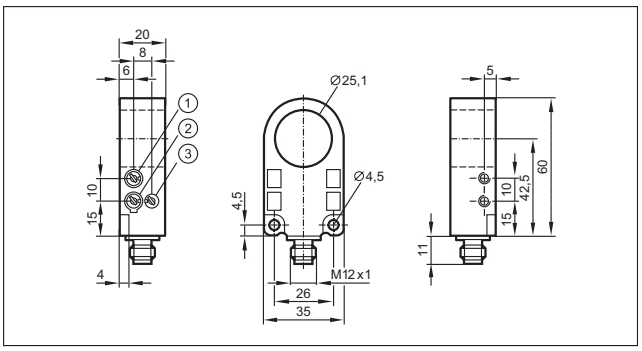

1: Ευαισθησία, 2: Έξοδος, 3: Χρόνος επέκτασης ώθησης

119

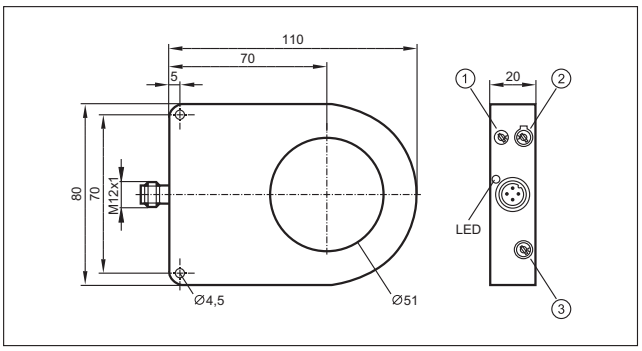

120

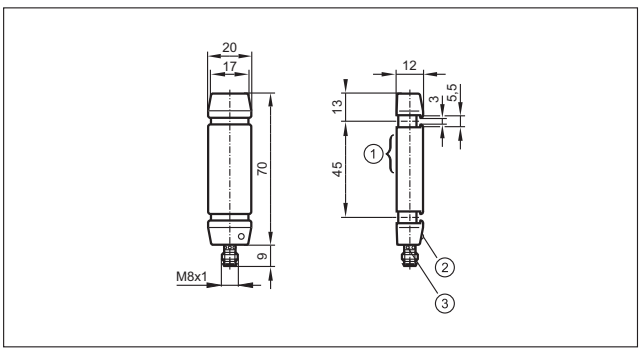

1: Επιφάνεια ανίχνευσης, 2: LED κατάστασης λειτουργίας,
3: LED κατάστασης μεταγωγής

121

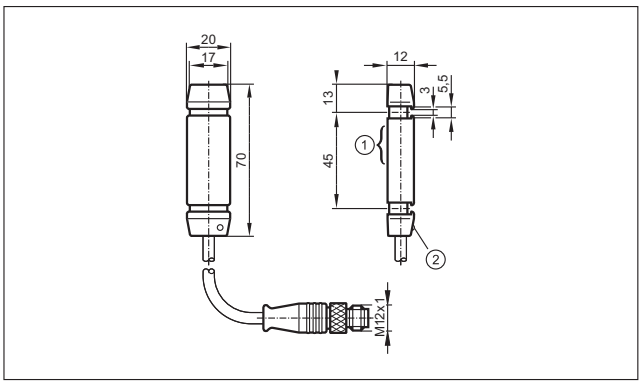

1: Επιφάνεια ανίχνευσης, 2: LED κατάστασης λειτουργίας

122

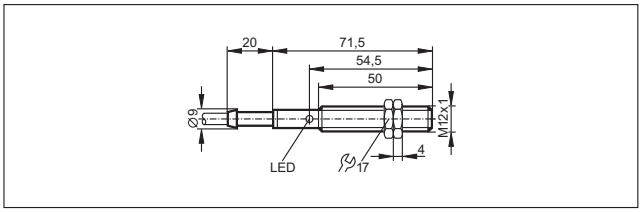

123

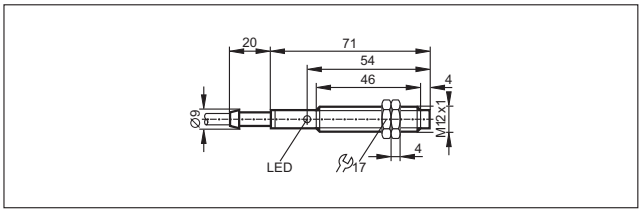

124

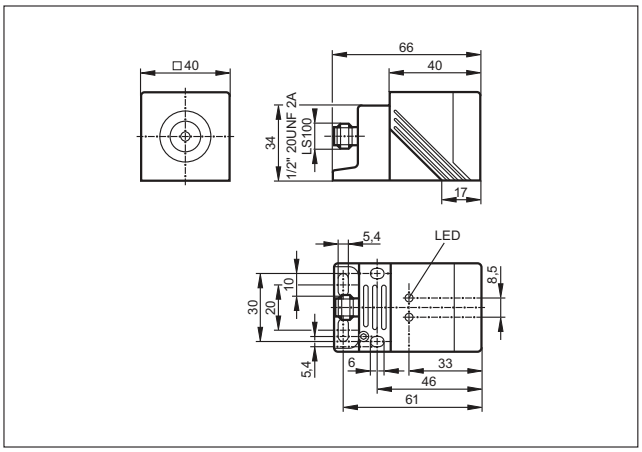

Σχέδια υπό κλίμακα / αριθ. σχεδίου / CAD, από: www.ifm.com

125

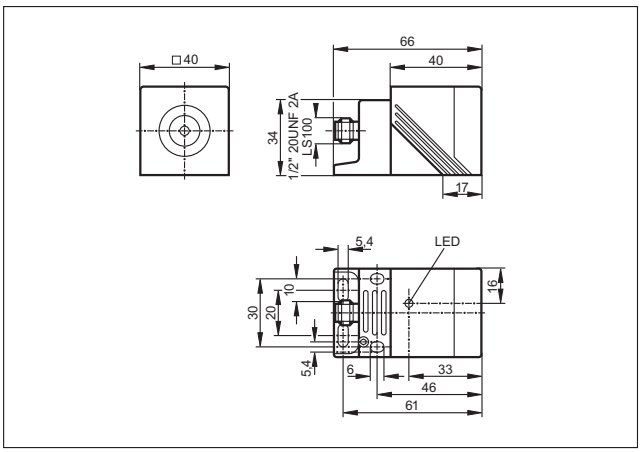

126

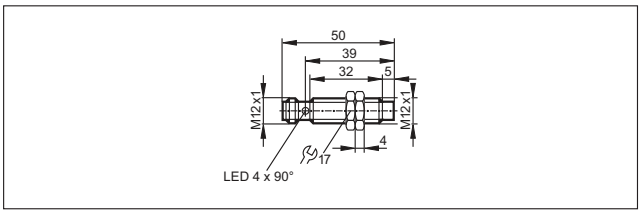

127

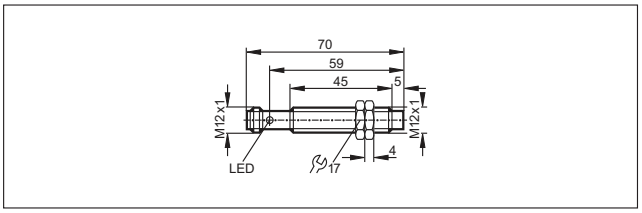

128

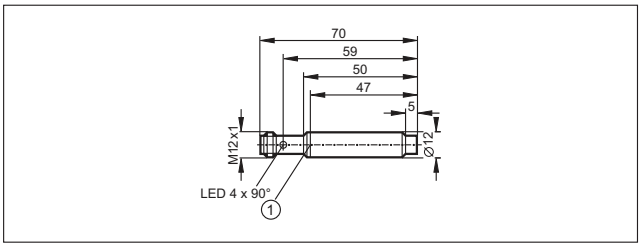

1: Εγκοπή ασφάλισης

129

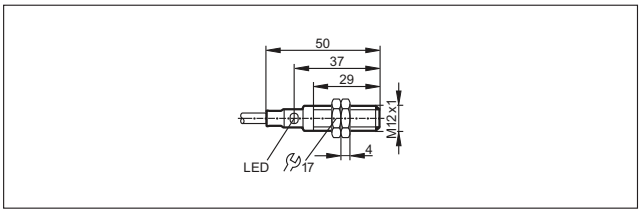

130

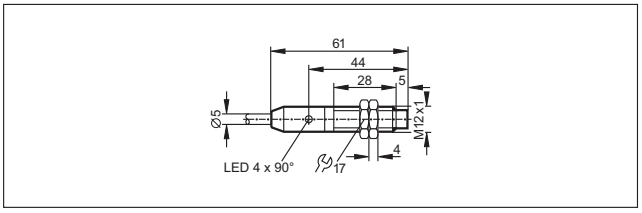

131

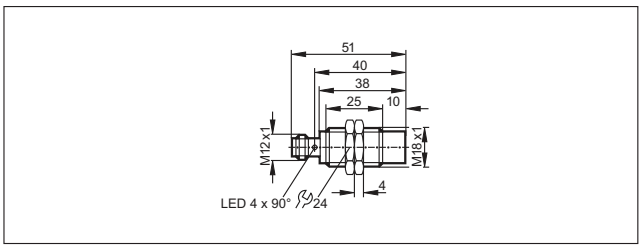

132

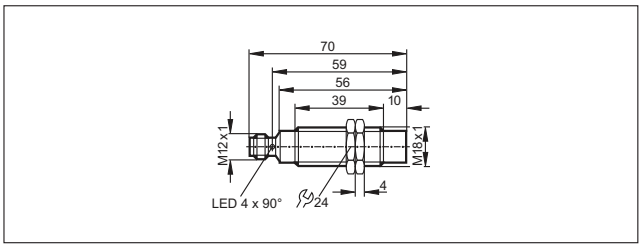

133

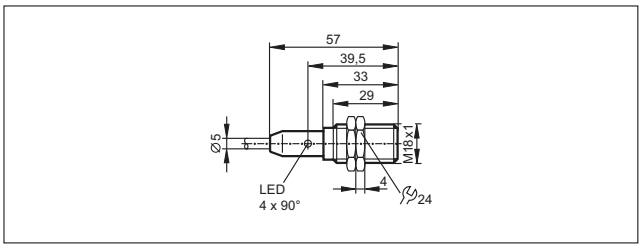

134

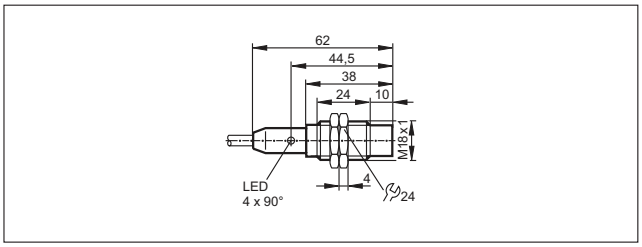

135

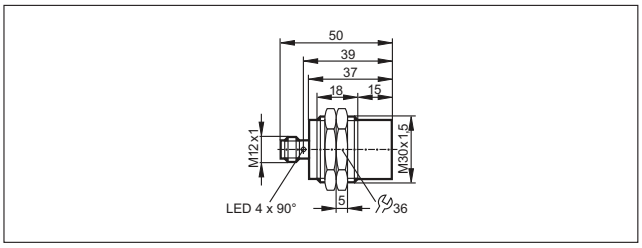

136

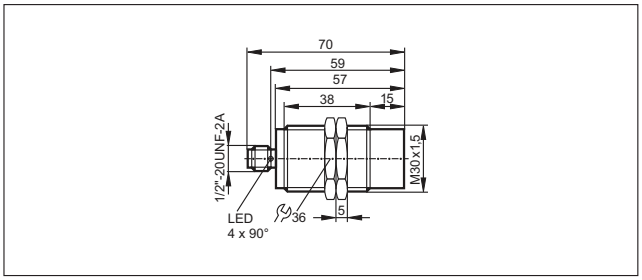

Μπορείτε να βρείτε διαδραστικό επιλογέα προϊόντων και περισσότερες πληροφορίες στη διεύθυνση: www.ifm.com/gr

Σχέδια υπό κλίμακα / αριθ. σχεδίου / CAD, από: www.ifm.com

137

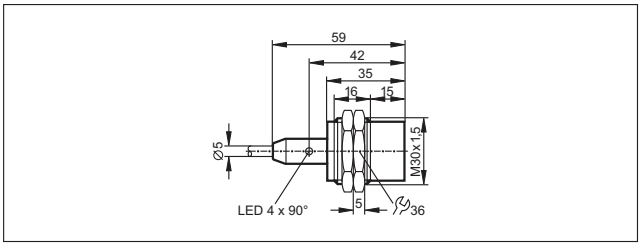

138

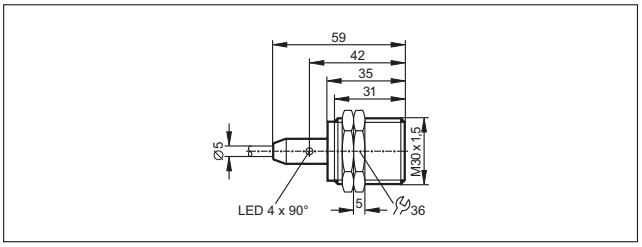

139

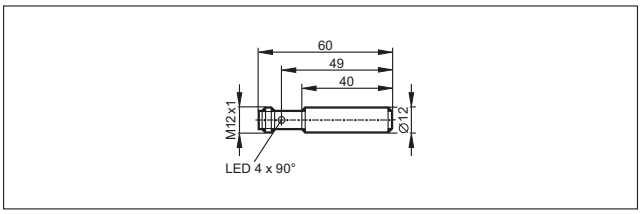

140

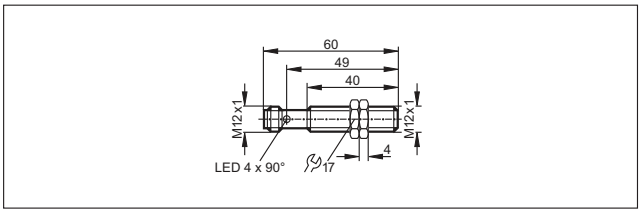

141

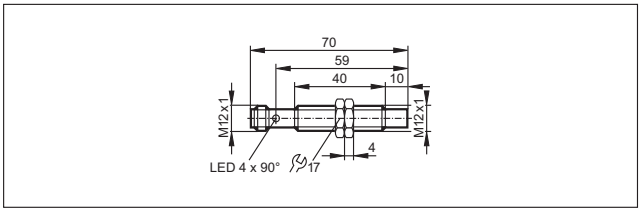

142

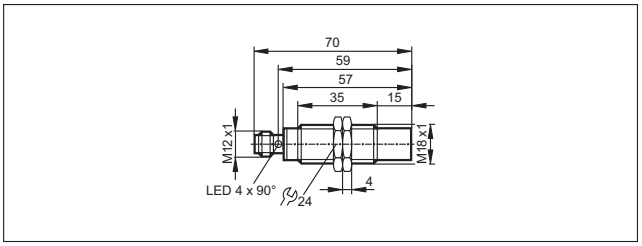

143

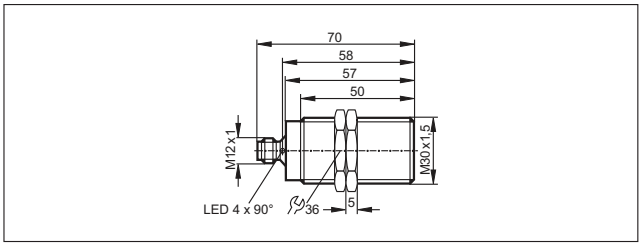

144

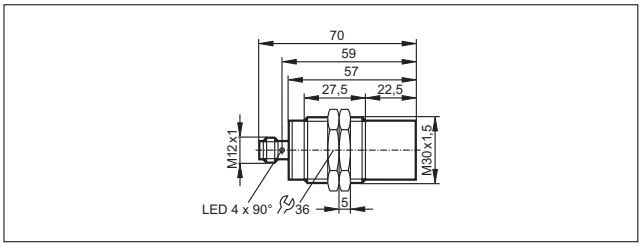

145

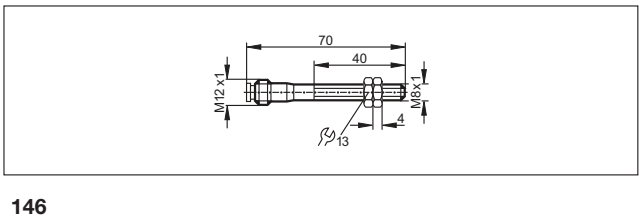

146

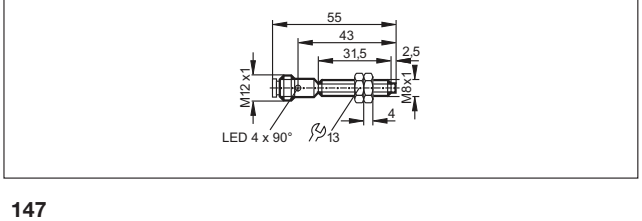

147

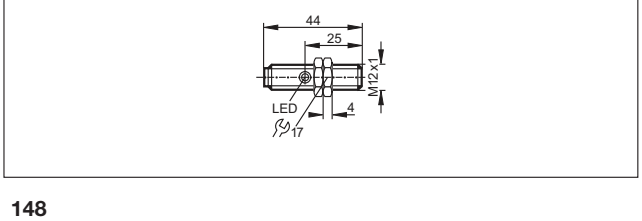

148

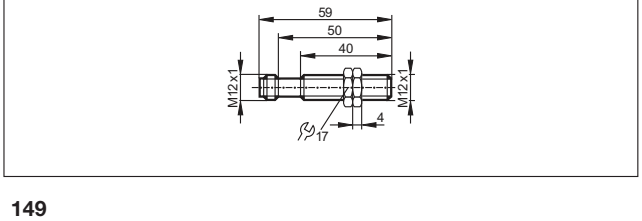

149

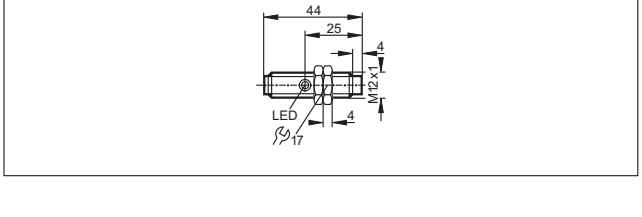

Σχέδια υπό κλίμακα / αριθ. σχεδίου / CAD, από: www.ifm.com

150

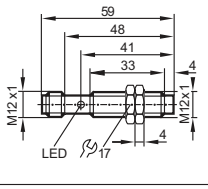

151

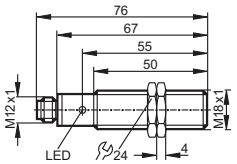

152

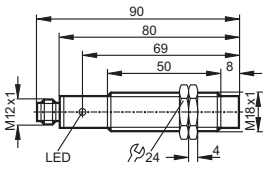

153

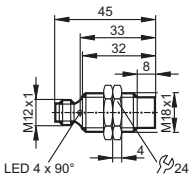

154

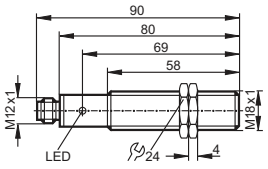

155

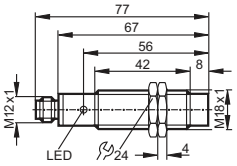

156

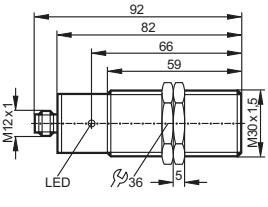

157

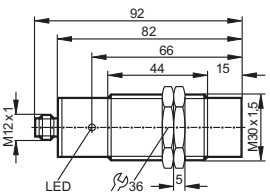

158

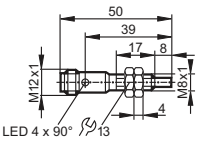

159

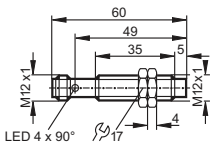

160

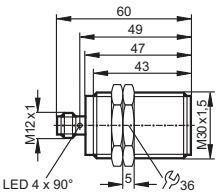

161

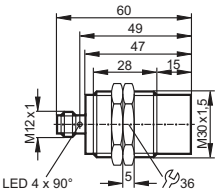

162

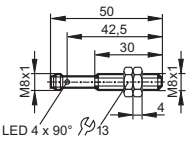

163

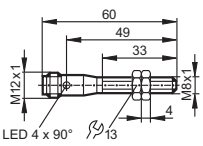

Μπορείτε να βρείτε διαδραστικό επιλογέα προϊόντων και περισσότερες πληροφορίες στη διεύθυνση: www.ifm.com/gr

Σχέδια υπό κλίμακα / αριθ. σχεδίου / CAD, από: www.ifm.com

164

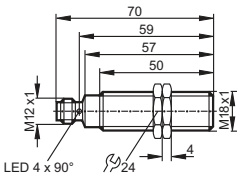

165

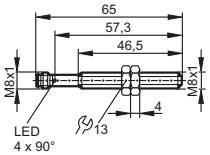

166

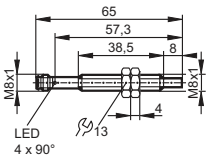

167

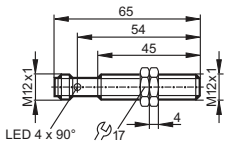

168

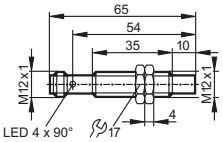

169

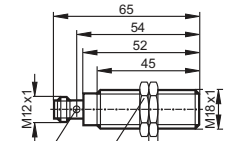

170

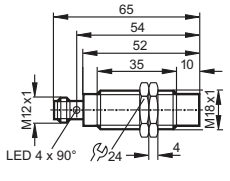

171

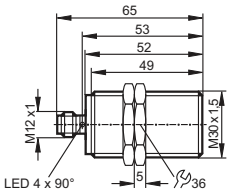

172

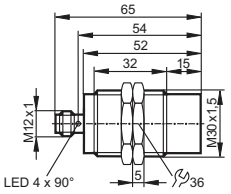

173

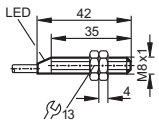

174

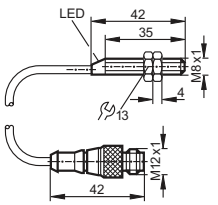

175

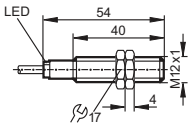

176

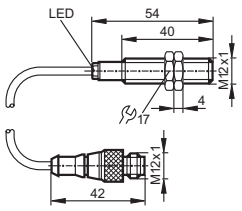

177

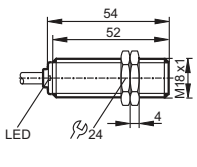

Σχέδια υπό κλίμακα / αριθ. σχεδίου / CAD, από: www.ifm.com

178

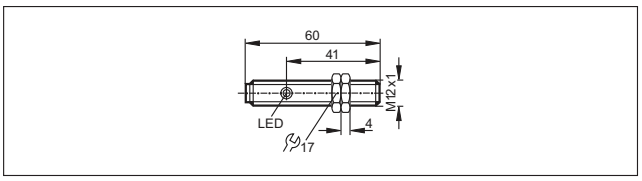

179

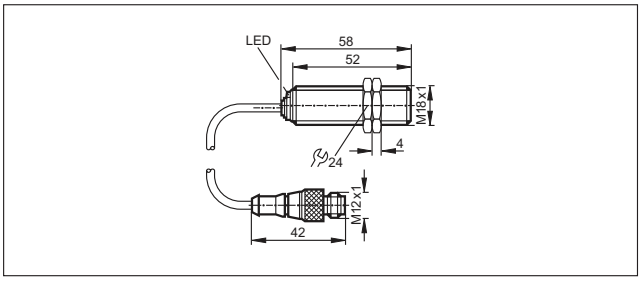

180

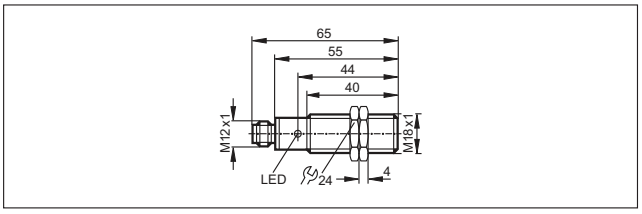

181

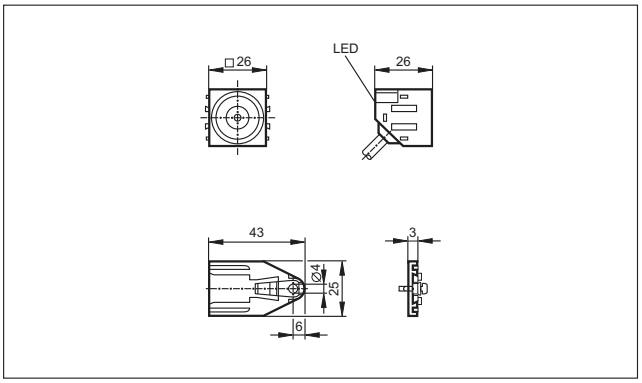

182

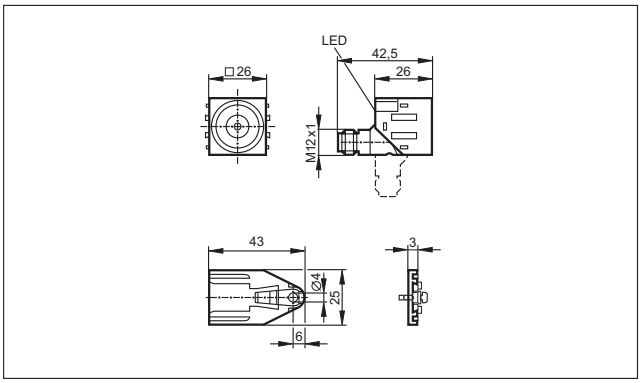

183

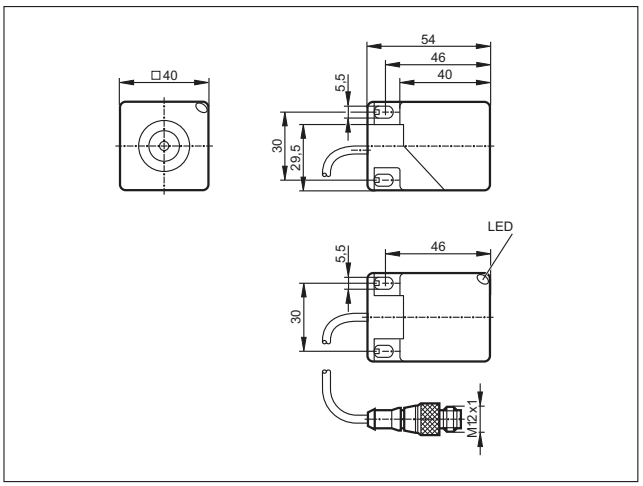

184

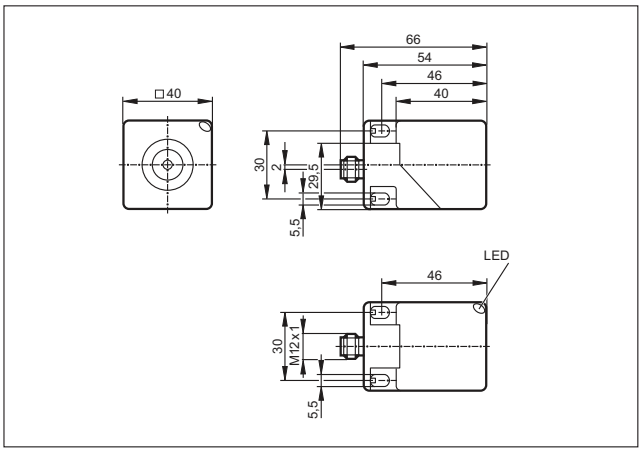

185

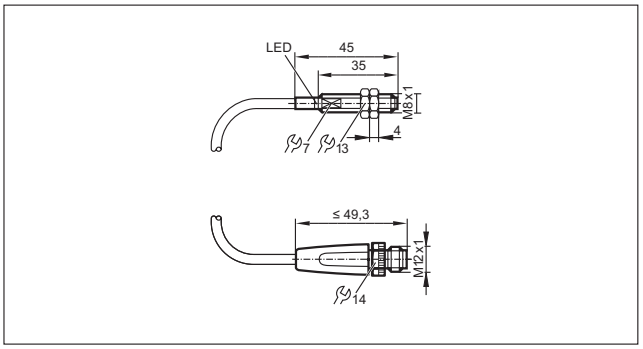

186

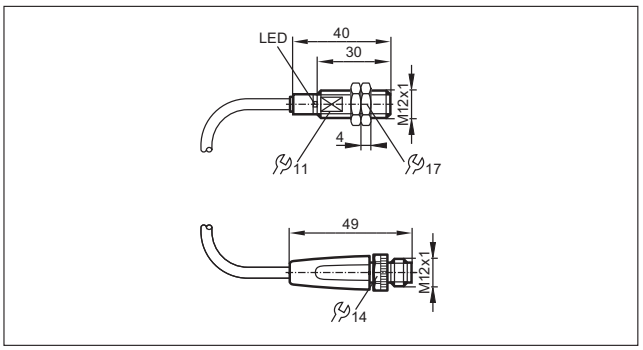

Μπορείτε να βρείτε διαδραστικό επιλογέα προϊόντων και περισσότερες πληροφορίες στη διεύθυνση: www.ifm.com/gr

Σχέδια υπό κλίμακα / αριθ. σχεδίου / CAD, από: www.ifm.com

187

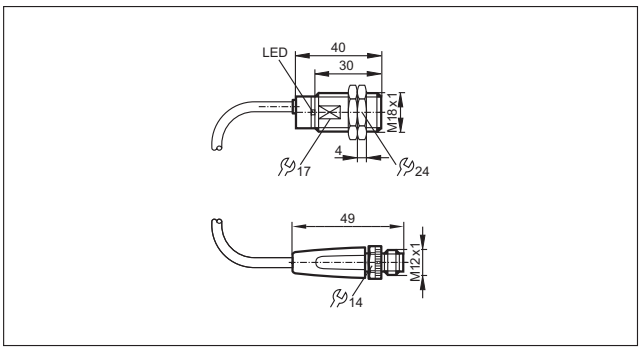

188

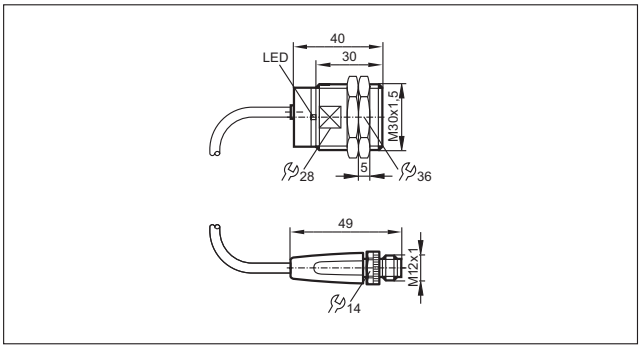

189

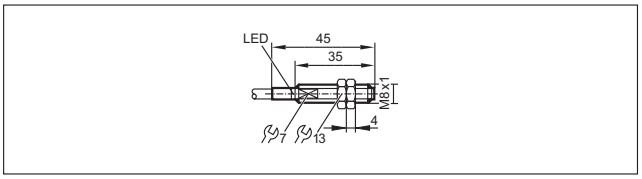

190

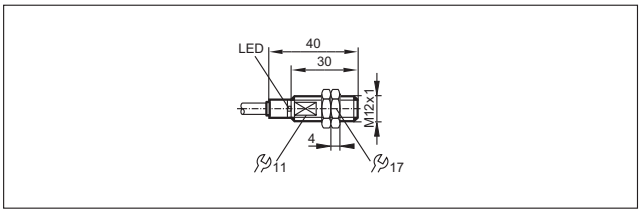

191

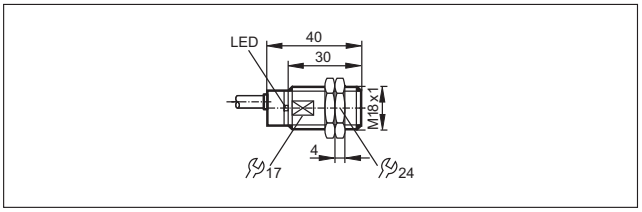

192

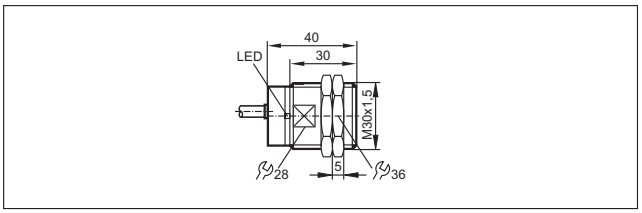

193

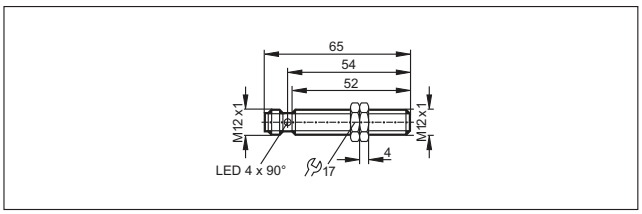

194

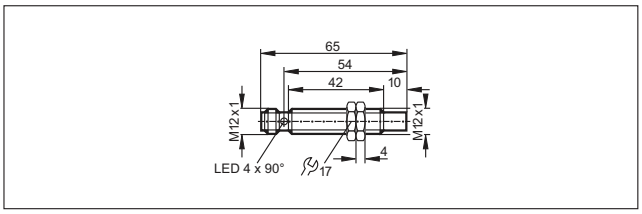

195

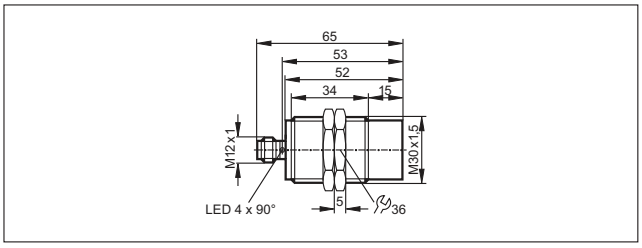

196

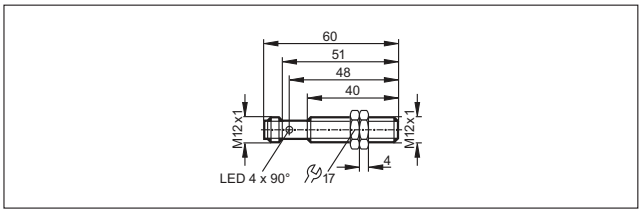

197

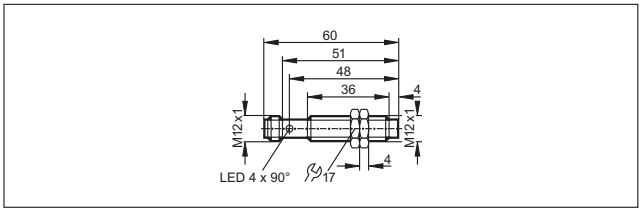

198

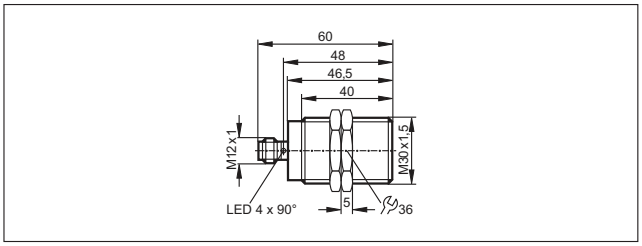

Σχέδια υπό κλίμακα / αριθ. σχεδίου / CAD, από: www.ifm.com

199

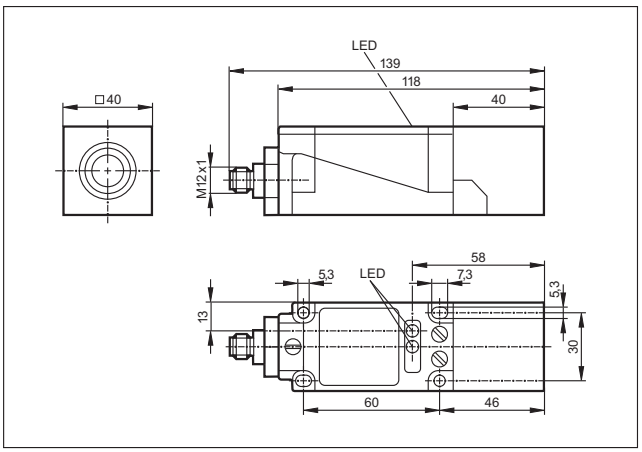

200

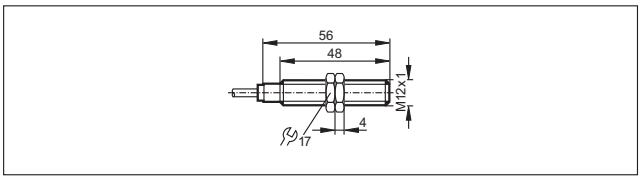

201

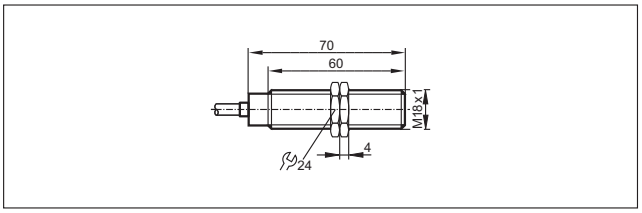

202

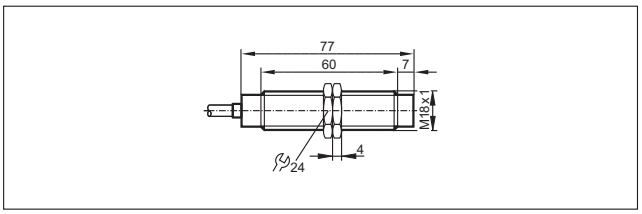

203

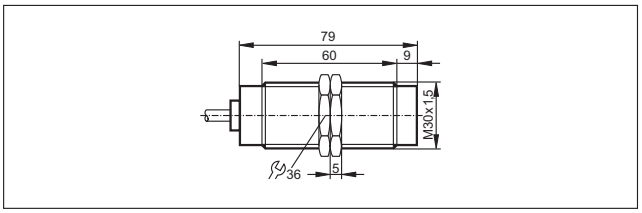

204

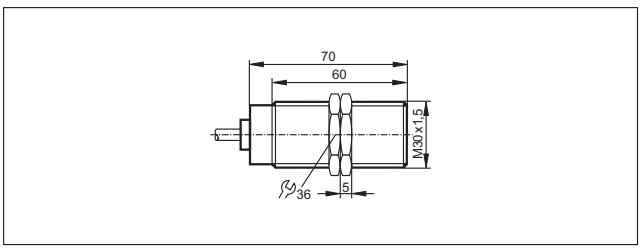

205

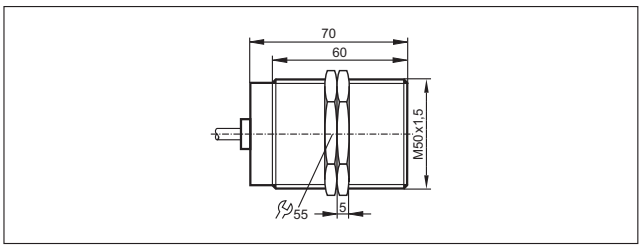

206

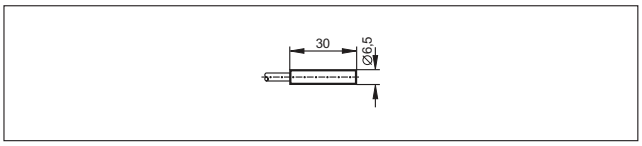

207

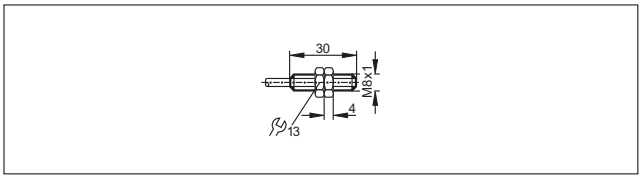

208

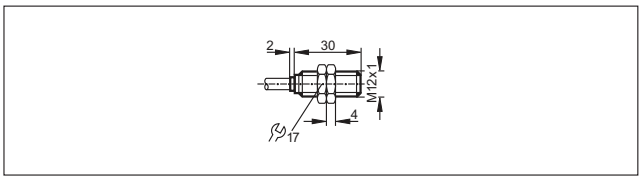

209

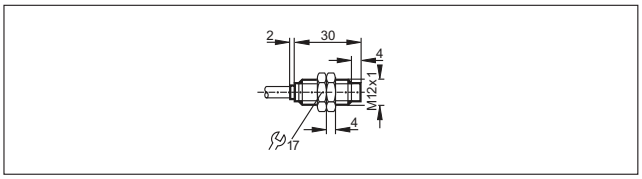

210

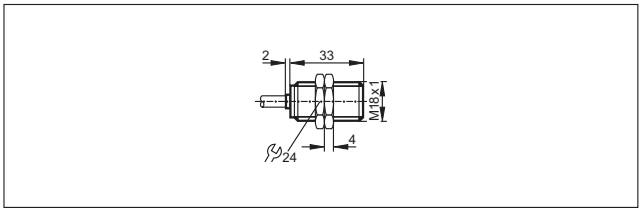

211

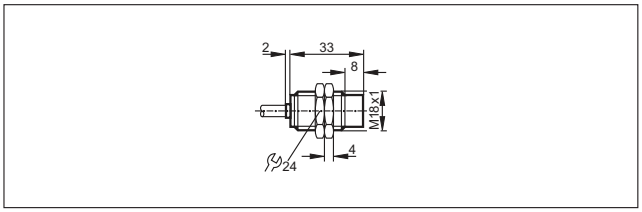

212

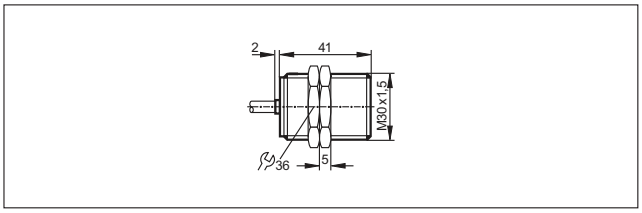

Σχέδια υπό κλίμακα / αριθ. σχεδίου / CAD, από: www.ifm.com

213

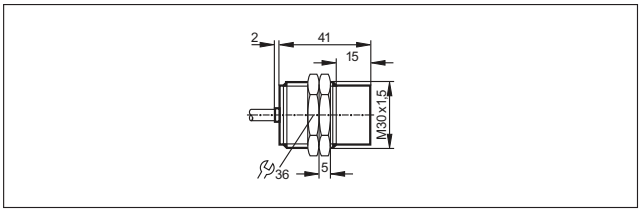

214

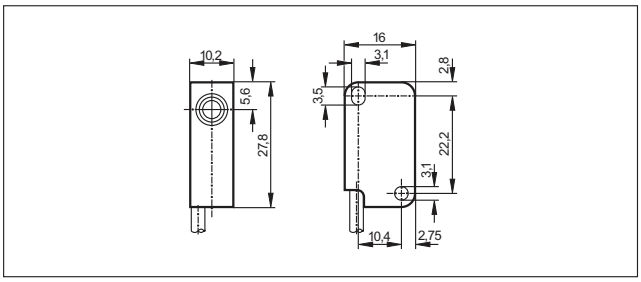

215

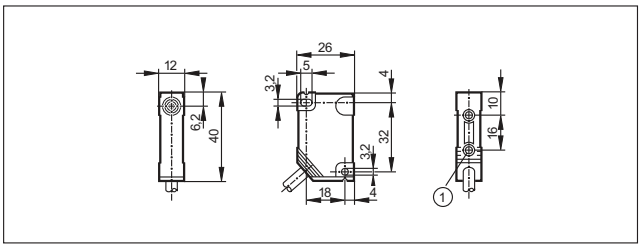

1: спеίρωμα εσωτερικό M3, βάθος 5,8 mm, μεγ. ροπή σύσφιξης 1,2 Nm (βίδα κλάσης σύσφιξης 8.8), για μπρούντζινη προσθήκη σε επαφή με το ομόλογο εξάρτημα.

216

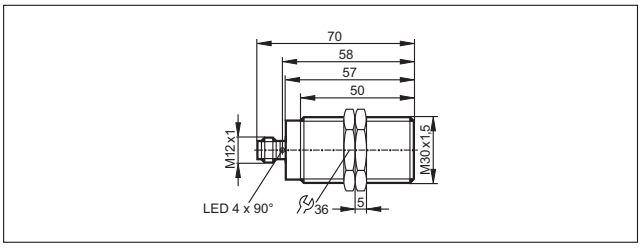

217

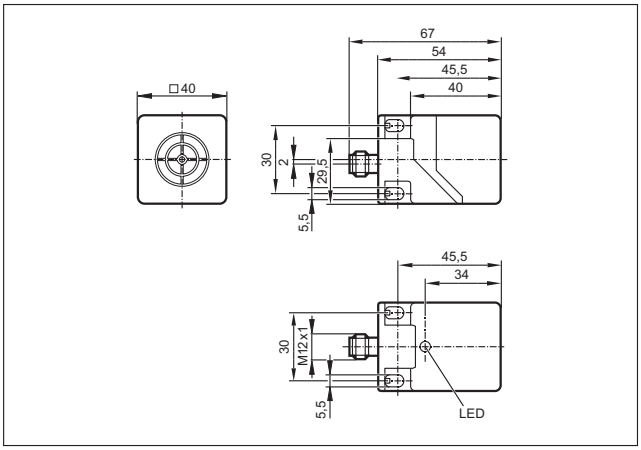

218

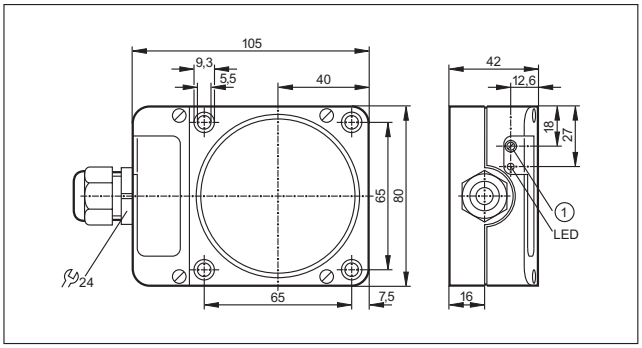

1: με ποτενσιόμετρο

219

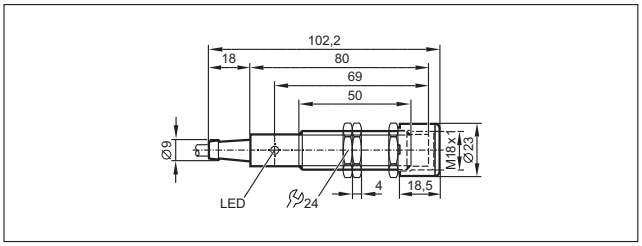

220

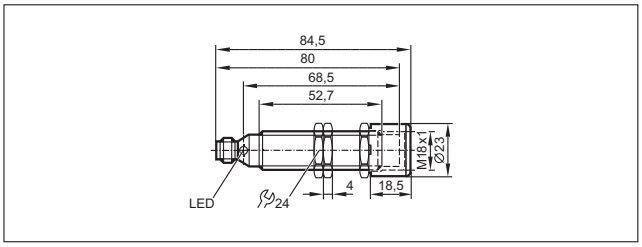

221

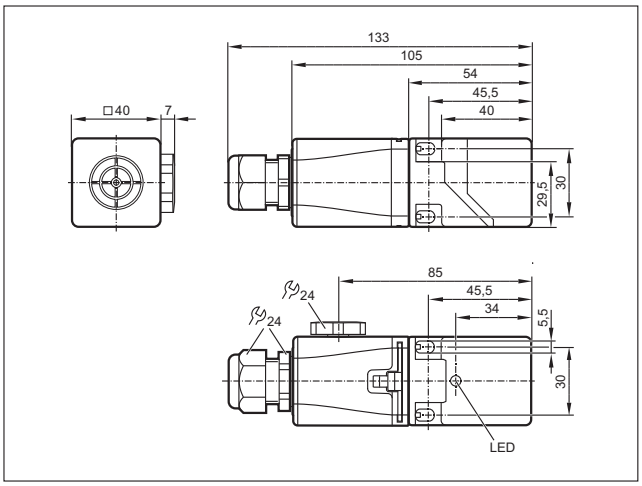

222

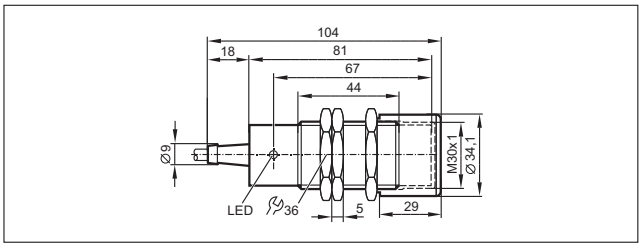

1: Αισθητήρας, 2: Αισθητήρας με προστατευτικό πώμα

Σχέδια υπό κλίμακα / αριθ. σχεδίου / CAD, από: www.ifm.com

223

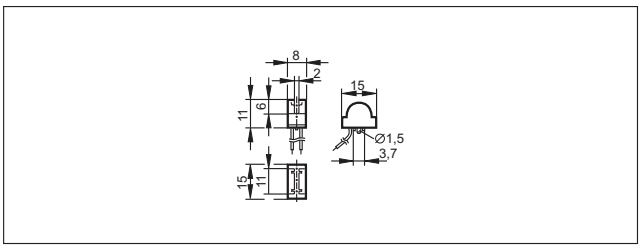

224

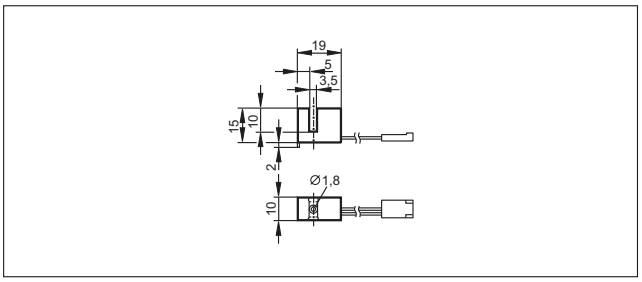

225

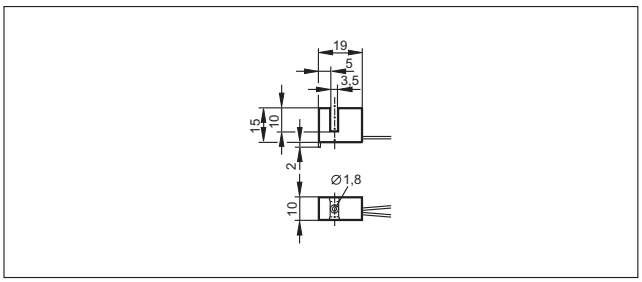

Μπορείτε να βρείτε διαδραστικό επιλογέα προϊόντων και περισσότερες πληροφορίες στη διεύθυνση: www.ifm.com/gr

- **Επεκτεταμένη παραμετροποίηση μέσω IO-Link.**
- **Ευέλικτη επεξεργασία δεδομένων μέσω IO-Link.**
- **Πλαστικό ή μεταλλικό περίβλημα για ποικιλία εφαρμογών.**
- **Αισθητήρες για ανίχνευση θέσης και στάθμης.**
- **Παρελκόμενα για τοποθέτηση σε δεξαμενές ή υδροδείκτες.**

Χωρητικοί αισθητήρες

Οι χωρητικοί αισθητήρες χρησιμοποιούνται για ανίχνευση αντικειμένου χωρίς επαφή, καθώς και για επιτήρηση στάθμης. Σε αντίθεση με τους επαγωγικούς οι οποίοι ανιχνεύουν μόνο μέταλλα, οι χωρητικοί ανιχνεύουν και μη μεταλλικά υλικά. Τυπικές εφαρμογές: βιομηχανία ξύλου, χαρτιού, γυαλιού, πλαστικού, βιομηχανίες τροφίμων και χημικές βιομηχανίες. Σε συστήματα συσκευασίας, οι χωρητικοί μπορούν να ελέγξουν την παρουσία χάρτινων συσκευασιών ή να επιτηρήσουν τη στάθμη υλικού μέσα σε χαρτόνι (πχ γάλα σε χάρτινη συσκευασία). Άλλες εφαρμογές: ανίχνευση φύλλων γυαλιού ή ξύλινων πάνελ σε ραουλόδρομο.

Αρχή λειτουργίας

Μετριέται η χωρητικότητα μεταξύ του ενεργού ηλεκτροδίου του αισθητήρα και του ηλεκτρικού δυναμικού γείωσης. Αντικείμενο που προσεγγίζει, επηρεάζει το πεδίο ταλάντωσης μεταξύ αυτών των δύο "πλακών πυκνωτή" και κατά συνέπεια, μεταβάλλει την χωρητικότητα. Αυτό συμβαίνει και σε μεταλλικά και σε μη μεταλλικά αντικείμενα. Ο χρήστης ρυθμίζει την ευαισθησία μέσω ποτενσιομέτρου ή μπουτόν επαφής.

Νέα χαρακτηριστικά μέσω IO-Link

Το IO-Link επιτρέπει την άμεση ανίχνευση της τιμής της διεργασίας ή των χρονοκαθυστερήσεων ενεργοποίησης/απενεργοποίησης των εξόδων. Παραμετροποίηση μέσω διασύνδεσης IO-Link.

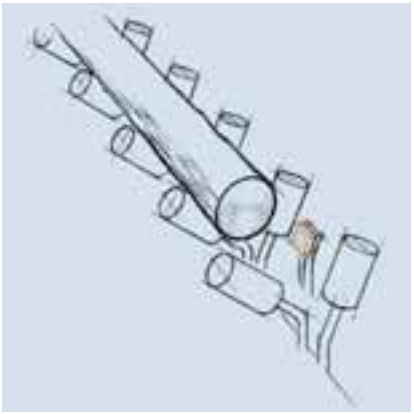

Οχι μόνο για μέταλλα: οι χωρητικοί αισθητήρες ανιχνεύουν σχεδόν όλα τα υλικά, εδώ πχ κορμό σε πριονιστήριο.

Μπορείτε να βρείτε διαδραστικό επιλογέα προϊόντων και περισσότερες πληροφορίες στη διεύθυνση: www.ifm.com/gr

Γενική επισκόπηση συστήματος	*Σελίδα*
DC αισθητήρες ανίχνευσης στάθμης και θέσης	*146 - 149*
AC/DC αισθητήρες ανίχνευσης στάθμης και θέσης	*149 - 150*
Αισθητήρες με IO-Link	*150 - 151*
Αισθητήρες με έγκριση ATEX	*151 - 152*
Ενισχυτές μεταγωγής με έγκριση ATEX	*153*
Δυναμικοί χωρητικοί αισθητήρες αφής	*154*
Στατικοί χωρητικοί αισθητήρες αφής	*154*
Παρελκόμενα	*155*
Παρελκόμενα - προσαρμογείς εγκατάστασης	*155 - 156*
Παρελκόμενα εξαρτήματα συναρμολόγησης	*156 - 157*
Παρελκόμενα σετ συναρμολόγησης	*157*
Σχεδιάγραμμα σύνδεσης	*157 - 159*
Σχέδια υπό κλίμακα / αριθ. σχεδίου / CAD, από: www.ifm.com	*159 - 162*

DC αισθητήρες ανίχνευσης στάθμης και θέσης

Σχήμα / μέγεθος	Διαστάσεις [mm]	Απόσταση ανίχνευσης [mm]	Υλικό	U_b [V]	Βαθμός προστασίας	f [Hz]	$I_{φορτίο}$ [mA]	Αρ. σχεδίου	Κωδικός παραγγελίας
Καλώδιο 2 m · Έξοδος ⎍ · DC PNP · Σύνδεση αριθ. 1									
	M18 / L = 84	8 nf	PBT	10...36	IP 67	50	250	1	**KG5043**
Καλώδιο 2 m · Έξοδος ⎍/⎍ · DC PNP/NPN · Σύνδεση αριθ. 21									
	M18 / L = 84	8 nf	PBT	10...55	IP 67	50	400	1	**KG5047**
M12 κονέκτορας · Έξοδος ⎍ · DC PNP · Σύνδεση αριθ. 2 · Ομάδες κονέκτορα 8, 9, 10, 18, 20									
	M12 / L = 60	4 f	V4A	10...36	IP 65	50	100	2	**KF5001**
	M12 / L = 61	8 nf	V4A	10...36	IP 65	50	100	3	**KF5002**
M12 κονέκτορας · Έξοδος ⎍ · DC NPN · Σύνδεση αριθ. 3 · Ομάδες κονέκτορα 8, 9, 10, 18, 20									
	M12 / L = 60	4 f	V4A	10...36	IP 65	50	100	2	**KF5013**
Κλέμες σύνδεσης · Έξοδος ⎍ · DC PNP · Σύνδεση αριθ. 4									
	M18 / L = 110	8 nf	PBT	10...36	IP 65	50	250	4	**KG5041**
M12 κονέκτορας · Έξοδος ⎍ · DC PNP · Σύνδεση αριθ. 5 · Ομάδες κονέκτορα 8, 9, 10, 11, 18, 20, 123, 125, 126, 127, 150, 151									
	M18 / L = 93,8	8 nf	PBT	10...36	IP 67	50	250	5	**KG5057**
Κλέμες σύνδεσης · Έξοδος ⎍/⎍ · DC PNP/NPN · Σύνδεση αριθ. 22									
	M18 / L = 110	8 nf	PBT	10...55	IP 65	50	400	4	**KG5040**
Καλώδιο 2 m · Έξοδος ⎍ · DC PNP · Σύνδεση αριθ. 1									
	M30 / L = 81	15 nf	PBT	10...36	IP 65	40	250	6	**KI5002**
Καλώδιο 2 m · Έξοδος ⎍ · DC PNP · Σύνδεση αριθ. 6									
	M30 / L = 81	15 nf	PBT	10...36	IP 65	40	250	6	**KI5001**

Μπορείτε να βρείτε διαδραστικό επιλογέα προϊόντων και περισσότερες πληροφορίες στη διεύθυνση: www.ifm.com/gr

Σχήμα / μέγεθος	Διαστάσεις [mm]	Απόσταση ανίχνευσης [mm]	Υλικό	U_b [V]	Βαθμός προστασίας	f [Hz]	$I_{φορτίο}$ [mA]	Αρ. σχεδίου	Κωδικός παραγγελίας
Καλώδιο 2 m · Έξοδος ⎓ · DC NPN · Σύνδεση αριθ. 7									
	M30 / L = 81	15 nf	PBT	10...36	IP 65	40	250	6	**KI5015**
Καλώδιο 2 m · Έξοδος ⏦ · DC NPN · Σύνδεση αριθ. 8									
	M30 / L = 81	15 nf	PBT	10...36	IP 65	40	250	6	**KI5019**
Καλώδιο 2 m · Έξοδος ⎓ / ⏦ · DC PNP · Σύνδεση αριθ. 23									
	M30 / L = 81	15 nf	PBT	10...36	IP 65	40	250	6	**KI5207**
Κονέκτορας σύνδεσης (DIN EN 175301-803) · Έξοδος ⎓ / ⏦ · DC PNP · Σύνδεση αριθ. 9 · Ομάδες κονέκτορα 33									
	M30 / L = 92	15 nf	PBT	10...36	IP 65	40	250	7	**KI5038**
M12 κονέκτορας · Έξοδος ⎓ / ⏦ · DC PNP · Σύνδεση αριθ. 2 · Ομάδες κονέκτορα 8, 9, 10, 11, 18, 20									
	M30 / L = 90	8 f	V4A	10...36	IP 65 / IP 67	10	100	8	**KI5085**
	M30 / L = 90	15 nf	V4A	10...36	IP 65 / IP 67	10	100	9	**KI5087**
M12 κονέκτορας · Έξοδος ⎓ / ⏦ · DC PNP/NPN · Σύνδεση αριθ. 24 · Ομάδες κονέκτορα 8, 9, 10, 11, 18, 20									
	M30 / L = 90	8 f	V4A	10...36	IP 65 / IP 67	10	100	8	**KI5084**
	M30 / L = 90	15 nf	V4A	10...36	IP 65 / IP 67	10	100	9	**KI5086**
Κλέμες σύνδεσης · Έξοδος ⎓ / ⏦ · DC PNP · Σύνδεση αριθ. 10									
	M30 / L = 125	15 nf	PBT	10...55	IP 65	40	250	10	**KI5023**
Κλέμες σύνδεσης · Έξοδος ⎓ / ⏦ · DC NPN · Σύνδεση αριθ. 11									
	M30 / L = 125	15 nf	PBT	10...36	IP 65	40	250	10	**KI5024**

Μπορείτε να βρείτε τα διαγράμματα συνδεσμολογίας και τα σχέδια διαστάσεων από τη σελίδα 157

Σχήμα / μέγεθος	Διαστάσεις [mm]	Απόσταση ανίχνευσης [mm]	Υλικό	U_b [V]	Βαθμός προστασίας	f [Hz]	$I_{φορτίο}$ [mA]	Αρ. σχεδίου	Κωδικός παραγγελίας
Καλώδιο 2 m · Έξοδος ⎓ · DC PNP · Σύνδεση αριθ. 1									
	120 x 80 x 30	60 nf	Τροποποιημένο PPO	10...36	IP 65	10	250	11	**KD5022**
Καλώδιο 2 m · Έξοδος ⎓ · DC NPN · Σύνδεση αριθ. 7									
	120 x 80 x 30	60 nf	Τροποποιημένο PPO	10...36	IP 65	10	250	11	**KD5024**
M12 κονέκτορας · Έξοδος ⎓ / ⏚ · DC PNP · Σύνδεση αριθ. 25 · Ομάδες κονέκτορα 8, 9, 10, 11, 18, 20, 123, 125, 126, 127, 150, 151									
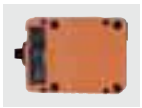	105 x 80 x 40	60 nf	Τροποποιημένο PPO	10...36	IP 65	10	250	12	**KD5039**
Κλέμες σύνδεσης · Έξοδος ⎓ / ⏚ · DC PNP · Σύνδεση αριθ. 26									
	105 x 80 x 40	60 nf	Τροποποιημένο PPO	10...36	IP 65	10	250	13	**KD5018**
Καλώδιο 2 m · Έξοδος ⎓ / ⏚ · DC PNP/NPN · Σύνδεση αριθ. 27									
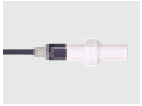	M18 / L = 77	8 nf	PP	10...36	IP 65 / IP 67	10	200	14	**KG5067**
Καλώδιο 2 m · Έξοδος ⎓ / ⏚ · DC PNP · Σύνδεση αριθ. 12									
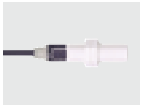	M18 / L = 77	8 nf	PP	10...36	IP 65 / IP 67	10	200	14	**KG5069**
M12 κονέκτορας · Έξοδος ⎓ / ⏚ · DC PNP · Σύνδεση αριθ. 2 · Ομάδες κονέκτορα 8, 9, 10, 11, 18, 20, 123, 125, 126, 127, 150, 151									
	M18 / L = 87	8 nf	PBT	10...36	IP 65 / IP 67	10	200	15	**KG5071**
M12 κονέκτορας · Έξοδος ⎓ / ⏚ · DC PNP/NPN · Σύνδεση αριθ. 24 · Ομάδες κονέκτορα 8, 9, 10, 11, 18, 20									
	M18 / L = 87	12 nf	PBT	10...36	IP 65 / IP 67	10	200	15	**KG5065**
M12 κονέκτορας · Έξοδος ⎓ / ⏚ · DC PNP · Σύνδεση αριθ. 2 · Ομάδες κονέκτορα 8, 9, 10, 11, 18, 20									
	M18 / L = 87	12 nf	PBT	10...36	IP 65 / IP 67	10	200	15	**KG5066**

Μπορείτε να βρείτε διαδραστικό επιλογέα προϊόντων και περισσότερες πληροφορίες στη διεύθυνση: www.ifm.com/gr

Σχήμα / μέγεθος	Διαστάσεις [mm]	Απόσταση ανίχνευσης [mm]	Υλικό	U_b [V]	Βαθμός προστασίας	f [Hz]	$I_{φορτίο}$ [mA]	Αρ. σχεδίου	Κωδικός παραγγελίας
M12 κονέκτορας · Έξοδος ⎓ / ⏚ · DC PNP · Σύνδεση αριθ. 28 · Ομάδες κονέκτορα 8, 10, 18, 20, 123, 125, 150									
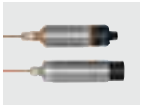	M30 / L = 116	nf	PPS	10...30	IP 67	10	200	16	**KN5121**
M12 κονέκτορας · Έξοδος ⎓ / ⏚ · DC PNP/NPN · Σύνδεση αριθ. 24 · Ομάδες κονέκτορα 8, 9, 10, 11, 18, 20, 123, 125, 126, 127, 150, 151									
	M30 / L = 90	20 nf	PBT	10...36	IP 65 / IP 67	10	200	17	**KI5082**
M12 κονέκτορας · Έξοδος ⎓ / ⏚ · DC PNP · Σύνδεση αριθ. 2 · Ομάδες κονέκτορα 8, 9, 10, 11, 18, 20, 123, 125, 126, 127, 150, 151									
	M30 / L = 90	20 nf	PBT	10...36	IP 65 / IP 67	10	200	17	**KI5083**

f = χωνευτής τοποθέτησης / nf = ελεύθερης τοποθέτησης

AC/DC αισθητήρες ανίχνευσης στάθμης και θέσης

Σχήμα / μέγεθος	Διαστάσεις [mm]	Απόσταση ανίχνευσης [mm]	Υλικό	U_b [V]	Βαθμός προστασίας	f AC / DC [Hz]	$I_{φορτίο}$ AC / DC [mA]	Αρ. σχεδίου	Κωδικός παραγγελίας
Καλώδιο 2 m · Έξοδος ⎓ · AC/DC · Σύνδεση αριθ. 13									
	M18 / L = 84	8 nf	PBT	20...250	IP 67	25 / 50	350 / 100	1	**KG0009***
Καλώδιο 2 m · Έξοδος ⏚ · AC/DC · Σύνδεση αριθ. 14									
	M18 / L = 84	8 nf	PBT	20...250	IP 67	25 / 50	350 / 100	1	**KG0010***
Κλέμες σύνδεσης · Έξοδος ⎓ / ⏚ · AC/DC · Σύνδεση αριθ. 15									
	M18 / L = 110	8 nf	PBT	20...250	IP 65	25 / 50	350 / 100	4	**KG0008***
Καλώδιο 2 m · Έξοδος ⎓ · AC/DC · Σύνδεση αριθ. 13									
	M30 / L = 81	15 nf	PBT	20...250	IP 65	25 / 40	250	6	**KI0016***
Καλώδιο 2 m · Έξοδος ⏚ · AC/DC · Σύνδεση αριθ. 14									
	M30 / L = 81	15 nf	PBT	20...250	IP 65	25 / 40	250	6	**KI0020***

Μπορείτε να βρείτε τα διαγράμματα συνδεσμολογίας και τα σχέδια διαστάσεων από τη σελίδα 157

Σχήμα / μέγεθος	Διαστάσεις [mm]	Απόσταση ανίχνευσης [mm]	Υλικό	U_b [V]	Βαθμός προστασίας	f AC / DC [Hz]	$I_{φορτίο}$ AC / DC [mA]	Αρ. σχε-δίου	Κωδικός παραγ-γελίας
Κονέκτορας σύνδεσης (DIN EN 175301-803) · Έξοδος ⎓ / ⏚ · AC/DC · Σύνδεση αριθ. 16 · Ομάδες κονέκτορα 33									
	M30 / L = 92	15 nf	PBT	20...250	IP 65	25 / 40	250	7	**KI0040***
Κλέμες σύνδεσης · Έξοδος ⎓ / ⏚ · AC/DC · Σύνδεση αριθ. 15									
	M30 / L = 125	15 nf	PBT	20...250	IP 65	25 / 40	250	10	**KI0024***
Καλώδιο 2 m · Έξοδος ⎓ · AC/DC · Σύνδεση αριθ. 13									
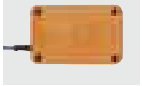	120 x 80 x 30	60 nf	Τροποποιημένο PPO	20...250	IP 65	10	250	11	**KD0012***
Καλώδιο 2 m · Έξοδος ⏚ · AC/DC · Σύνδεση αριθ. 14									
	120 x 80 x 30	60 nf	Τροποποιημένο PPO	20...250	IP 65	10	250	11	**KD0013***
Κλέμες σύνδεσης · Έξοδος ⎓ / ⏚ · AC/DC · Σύνδεση αριθ. 29									
	105 x 80 x 40	60 nf	Τροποποιημένο PPO	20...250	IP 65	10	250	13	**KD0009***
1/2"-UNF κονέκτορα · Έξοδος ⎓ / ⏚ · AC/DC · Σύνδεση αριθ. 17 · Ομάδες κονέκτορα 29									
	M18 / L = 87	12 nf	PBT	20...250	IP 65 / IP 67	10	150	18	**KG0016***
	M30 / L = 90	20 nf	PBT	20...250	IP 65 / IP 67	10	150	19	**KI0054***

f = χωνευτής τοποθέτησης / nf = ελεύθερης τοποθέτησης

*** Σημείωση για AC και AC/DC συσκευές**

Τοποθετήστε ασφάλεια μινιατούρα κατά IEC60127-2 Φύλλο 1, ≤ 2 A (ταχείας απόκρισης) Σύσταση: ελέγξτε την μονάδα για αξιόπιστη λειτουργία μετά από βραχυκύκλωμα.

Αισθητήρες με IO-Link

Σχήμα / μέγεθος	Διαστάσεις [mm]	Απόσταση ανίχνευσης [mm]	Υλικό	U_b [V]	Βαθμός προστασίας	f [Hz]	$I_{φορτίο}$ [mA]	Αρ. σχε-δίου	Κωδικός παραγ-γελίας
Καλώδιο 2 m · Έξοδος ⎓ / ⏚ · Αυτόματη ανίχνευση φορτίου PNP/NPN · Σύνδεση αριθ. 27									
	20 x 14 x 48	12 nf	PBT	10...30	IP 65 / IP 67	10	100	20	**KQ6001**

Μπορείτε να βρείτε διαδραστικό επιλογέα προϊόντων και περισσότερες πληροφορίες στη διεύθυνση: www.ifm.com/gr

Σχήμα / μέγεθος	Διαστάσεις [mm]	Απόσταση ανίχνευσης [mm]	Υλικό	U_b [V]	Βαθμός προστασίας	f [Hz]	$I_{φορτίο}$ [mA]	Αρ. σχεδίου	Κωδικός παραγγελίας
Καλώδιο 2 m · Έξοδος ⎍/⎍ · DC PNP · Σύνδεση αριθ. 12									
	20 x 14 x 48	12 nf	PBT	10...30	IP 65 / IP 67	10	100	20	**KQ6002**
Καλώδιο 10 m · Έξοδος ⎍/⎍ · DC PNP · Σύνδεση αριθ. 12									
	20 x 14 x 48	12 nf	PBT	10...30	IP 65 / IP 67	10	100	21	**KQ6007**
Καλώδιο με κονέκτορα 0,04 m · Έξοδος ⎍/⎍ · Αυτόματη ανίχνευση φορτίου PNP/NPN · Σύνδεση αριθ. 24 · Ομάδες κονέκτορα 4, 5									
	20 x 14 x 48	12 nf	PBT	10...30	IP 65 / IP 67	10	100	22	**KQ6003**
Καλώδιο με κονέκτορα 0,04 m · Έξοδος ⎍/⎍ · DC PNP · Σύνδεση αριθ. 2 · Ομάδες κονέκτορα 4, 5									
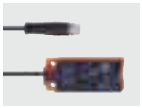	20 x 14 x 48	12 nf	PBT	10...30	IP 65 / IP 67	10	100	22	**KQ6004**
Καλώδιο με κονέκτορα 0,04 m · Έξοδος ⎍/⎍ · DC PNP · Σύνδεση αριθ. 2 · Ομάδες κονέκτορα 1, 2, 3, 74, 80									
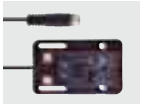	20 x 14 x 48	12 nf	PBT	10...30	IP 65 / IP 67	10	100	23	**KQ6008**
Καλώδιο με κονέκτορα 0,04 m · Έξοδος ⎍/⎍ · DC PNP · Σύνδεση αριθ. 2 · Ομάδες κονέκτορα 4, 5									
	20 x 14 x 48	12 nf	PBT	10...30	IP 65 / IP 67	10	100	23	**KQ6010**
Καλώδιο με κονέκτορα 0,1 m · Έξοδος ⎍/⎍ · DC PNP · Σύνδεση αριθ. 2 · Ομάδες κονέκτορα 8, 9, 10, 18, 20									
	20 x 14 x 48	12 nf	PBT	10...30	IP 65 / IP 67	10	100	24	**KQ6005**

f = χωνευτής τοποθέτησης / nf = ελεύθερης τοποθέτησης

Αισθητήρες με έγκριση ATEX

Σχήμα / μέγεθος	Διαστάσεις [mm]	Απόσταση ανίχν. [mm]	Υλικό	$U_{ονομ.}$ σε 1 KΩ [V]	U_b [V]	Αυτοχωρητικότητα [nF]	Αυτεπαγωγή [μH]	f [Hz]	Αρ. σχεδίου	Κωδικός παραγγελίας
Καλώδιο 2 m · Έξοδος ⎍ · Σύνδεση σε πιστοποιημένα εγγενώς ασφαλή κυκλώματα με μέγ. τιμές U = 15V / I = 50mA / P = 120mW · Σύνδεση αριθ. 18										
	M30 / L = 81	15 nf	PBT	8,2 DC	7,5...15	375	1	40	6	**KI5030**

Μπορείτε να βρείτε τα διαγράμματα συνδεσμολογίας και τα σχέδια διαστάσεων από τη σελίδα 157

Σχήμα / μέγεθος	Διαστάσεις [mm]	Απόσταση ανίχν. [mm]	Υλικό	$U_{ονομ.}$ σε 1 KΩ [V]	U_b [V]	Αυτοχωρητικότητα [nF]	Αυτεπαγωγή [μH]	f [Hz]	Αρ. σχεδίου	Κωδικός παραγγελίας
Καλώδιο 6 m · Έξοδος ⎍ · Σύνδεση σε πιστοποιημένα εγγενώς ασφαλή κυκλώματα με μέγ. τιμές U = 15V / I = 50mA / P = 120mW · Σύνδεση αριθ. 18										
	M30 / L = 81	15 nf	PBT	8,2 DC	7,5...15	375,64	3	40	6	**KI5031**
Κλέμες σύνδεσης · Έξοδος Ανοικτή NO/ κλειστή NC επαφή συμπληρωματική σε ηρεμία · DC PNP · Σύνδεση αριθ. 19										
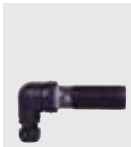	M30 / L = 150	15 nf	PBT	10...30 DC	–	–	–	10	25	**KI503A**
	M30 / L = 125	15 nf	PBT	10...30 DC	–	–	–	10	26	**KI505A**
Κλέμες σύνδεσης · Έξοδος ⎍ / ⎍ · AC/DC · Σύνδεση αριθ. 30										
	M30 / L = 150	15 nf	PBT	20...250 DC / 30...250 AC	–	–	–	10	25	**KI000A***
	M30 / L = 125	15 nf	PBT	20...250 DC / 30...250 AC	–	–	–	10	26	**KI001A***
Καλώδιο 2 m · Έξοδος ⎍ · Σύνδεση σε πιστοποιημένα εγγενώς ασφαλή κυκλώματα με μέγ. τιμές U = 15V / I = 50mA / P = 120mW · Σύνδεση αριθ. 20										
	M34 / L = 92	15 nf	Ορείχαλκος	8,2 DC	7,5...15	375	1	40	27	**KX5001**
Καλώδιο 6 m · Έξοδος ⎍ · Σύνδεση σε πιστοποιημένα εγγενώς ασφαλή κυκλώματα με μέγ. τιμές U = 15V / I = 50mA / P = 120mW · Σύνδεση αριθ. 20										
	M34 / L = 92	15 nf	Ορείχαλκος	8,2 DC	7,5...15	375,64	3	40	27	**KX5002**

f = χωνευτής τοποθέτησης / nf = ελεύθερης τοποθέτησης

*** Σημείωση για AC και AC/DC συσκευές**

Τοποθετήστε ασφάλεια μινιατούρα κατά IEC60127-2 Φύλλο 1, ≤ 2 A (ταχείας απόκρισης) Σύσταση: ελέγξτε την μονάδα για αξιόπιστη λειτουργία μετά από βραχυκύκλωμα.

Μπορείτε να βρείτε διαδραστικό επιλογέα προϊόντων και περισσότερες πληροφορίες στη διεύθυνση: www.ifm.com/gr

Ενισχυτές μεταγωγής με έγκριση ATEX

Σχήμα / μέγεθος	U_b [V]	Κατανάλωση ισχύος / ρεύματος [VA] / [mA]	f [Hz]	T_a [°C]	Έξοδος	Βαθμός προστασίας	Αρ. σχεδίου	Κωδικός παραγγελίας
	115	1,0 /	10	-20...60	ρελέ (1 επαφή μεταβολής)	IP 20	28	**N0030A**
	230	1,0 /	10	-20...60	ρελέ (1 επαφή μεταβολής)	IP 20	28	**N0031A**
	115	1,3 /	10	-20...60	ρελέ (1 επαφή μεταβολής ανά κανάλι)	IP 20	28	**N0032A**
	230	1,3 /	10	-20...60	ρελέ (1 επαφή μεταβολής ανά κανάλι)	IP 20	28	**N0033A**
	24	/ < 23	10	-20...60	ρελέ (1 επαφή μεταβολής)	IP 20	28	**N0530A**
	24	/ < 50	5000	-20...60	2 έξοδοι τρανζίστορ PNP (100 mA, με προστασία βραχυκυκλώματος)	IP 20	28	**N0531A**
	24	/ < 50	5000	-20...60	2 έξοδοι (οπτοζεύκτης, διπολικός, 100 mA, έως 40 V DC, με προστασία βραχυκυκλώματος)	IP 20	28	**N0532A**
	24	/ < 50	10	-20...60	ρελέ (1 επαφή μεταβολής ανά κανάλι)	IP 20	28	**N0533A**
	24	/ < 50	5000	-20...60	2 έξοδοι τρανζίστορ PNP (100 mA, με προστασία βραχυκυκλώματος)	IP 20	28	**N0534A**

Μπορείτε να βρείτε τα διαγράμματα συνδεσμολογίας και τα σχέδια διαστάσεων από τη σελίδα 157

Δυναμικοί χωρητικοί αισθητήρες αφής

Σχήμα / μέγεθος	U_b [V]	$I_{φορτίο}$ [mA]	Κατανάλωση ρεύματος [mA]	Θερμοκρασία περιβάλλοντος [°C]	Βαθμός προστασίας	Αρ. σχεδίου	Κωδικός παραγγελίας
Καλώδιο 2 m · Έξοδος ⎍ · DC PNP							
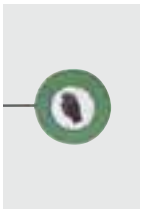	24	500	30	-40...85	IP 69K	29	**KT5001**
	24	500	30	-40...85	IP 69K	29	**KT5009**
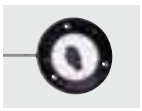	24	500	30	-40...85	IP 69K	29	**KT5010**
Καλώδιο με κονέκτορα 0,3 m · Έξοδος ⎍ · DC PNP · Ομάδες κονέκτορα 4, 5, 76, 82							
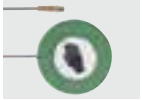	24	500	30	-40...85	IP 69K	29	**KT5002**
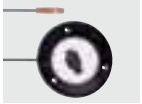	24	500	30	-40...85	IP 69K	29	**KT5011**
Καλώδιο με κονέκτορα 0,3 m · Έξοδος ⎍ · DC NPN · Ομάδες κονέκτορα 4, 5, 76, 82							
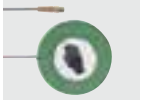	24	500	30	-40...85	IP 69K	29	**KT5007**

Στατικοί χωρητικοί αισθητήρες αφής

Σχήμα / μέγεθος	U_b [V]	$I_{φορτίο}$ [mA]	Κατανάλωση ρεύματος [mA]	Θερμοκρασία περιβάλλοντος [°C]	Βαθμός προστασίας	Αρ. σχεδίου	Κωδικός παραγγελίας
Καλώδιο 2 m · Έξοδος ⎍ · DC PNP							
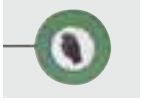	24	500	30	-40...85	IP 69K	29	**KT5005**
	24	500	30	-40...85	IP 69K	29	**KT5012**
Καλώδιο με κονέκτορα 0,3 m · Έξοδος ⎍ · DC PNP · Ομάδες κονέκτορα 4, 5, 76, 82							
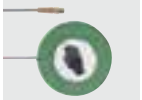	24	500	30	-40...85	IP 69K	29	**KT5006**
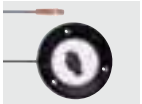	24	500	30	-40...85	IP 69K	29	**KT5013**

Μπορείτε να βρείτε διαδραστικό επιλογέα προϊόντων και περισσότερες πληροφορίες στη διεύθυνση: www.ifm.com/gr

Παρελκόμενα

Σχήμα / μέγεθος	Περιγραφή	Κωδικός παραγγελίας
	LINERECORDER SENSOR · Λογισμικό παραμετροποίησης και ρύθμισης αισθητήρων IO-Link · Καταγραφή και διανομή σετ παραμετροποίησης (αντιγραφή) · Σύλληψη και αξιολόγηση των τιμών αισθητήρων σε ένα μεγαλύτερο χρονικό διάστημα · Αρχικοποίηση των παραμέτρων αισθητήρα στις εργοστασιακές ρυθμίσεις · Εφαρμογή μέσω καλωδίου με USB, E30396 (το πρόγραμμα οδήγησης περιλαμβάνεται στο πακέτο λογισμικού)	ZGS210
	Διασύνδεση IO-Link · για παραμετροποίηση και ανάλυση των συσκευών · Υποστηριζόμενα πρωτόκολλα επικοινωνίας: IO-Link (4800 και 38400 Bit/s) EPS πρωτόκολλο (19200 Bit/s) · για λειτουργία σε περιβάλλον λογισμικού FDT “πακέτο ifm” ή λογισμικό “LINERECORDER SENSOR”	E30396
	Κονέκτορας μνήμη · Μνήμη με δυνατότητα παραμετροποίησης για αισθητήρες IO-Link · Χωρητικότητα αποθήκευσης: 2 kbytes · Υλικά περιβλήματος: PA PACM 12 / PET / Τσιμούχα: FPM / Παξιμάδι συγκράτησης: V4A / Κονέκτορας: TPU	E30398
	Εγχρωμο περίβλημα · για σειρά KT · Υλικά περιβλήματος: Πολυανθρακικό άλας Κίτρινο	E80372
	Εγχρωμο περίβλημα · για σειρά KT · Υλικά περιβλήματος: Πολυανθρακικό άλας Πράσινο	E80373
	Εγχρωμο περίβλημα · για σειρά KT · Υλικά περιβλήματος: Πολυανθρακικό άλας Κόκκινο	E80374
	Εγχρωμο περίβλημα · για σειρά KT · Υλικά περιβλήματος: Πολυανθρακικό άλας Μπλε	E80375
	Εγχρωμο περίβλημα · για σειρά KT · Υλικά περιβλήματος: Πολυανθρακικό άλας Πορτοκαλί	E80376

Παρελκόμενα - προσαρμογείς εγκατάστασης

Σχήμα / μέγεθος	Περιγραφή	Κωδικός παραγγελίας
	Προσαρμογέας εγκατάστασης · M18 x 1 - G ¾ · Υλικά περιβλήματος: POM	E43900
	Προσαρμογέας εγκατάστασης · M18 x 1 - G 1 · Υλικά περιβλήματος: POM	E43904
	Προσαρμογέας εγκατάστασης · M30 x 1,5 - G 1¼ · Υλικά περιβλήματος: PVDF / EPDM	E11036
	Προσαρμογέας εγκατάστασης · M30 x 1,5 - G 1½ · Υλικά περιβλήματος: PVDF / EPDM	E11034

Μπορείτε να βρείτε τα διαγράμματα συνδεσμολογίας και τα σχέδια διαστάσεων από τη σελίδα 157

Σχήμα / μέγεθος	Περιγραφή	Κωδικός παραγγελίας
	Προσαρμογέας εγκατάστασης · Ø 34 mm - G 1½ · Υλικά περιβλήματος: POM	**E11027**
	Κόντρα παξιμάδι · G ¾ · για προσαρμογείς εγκατάστασης · Υλικά περιβλήματος: POM	**E43902**
	Κόντρα παξιμάδι · G 1¼ · για προσαρμογείς εγκατάστασης · Υλικά περιβλήματος: PVDF	**E11030**
	Κόντρα παξιμάδι · G 1½ · για προσαρμογείς εγκατάστασης · Υλικά περιβλήματος: PVDF	**E11032**
	Προστατευτικό πώμα · G 1¼ · για προσαρμογείς εγκατάστασης · Υλικά περιβλήματος: PES Μαύρο διαφανές	**E11078**

Παρελκόμενα εξαρτήματα συναρμολόγησης

Σχήμα / μέγεθος	Περιγραφή	Κωδικός παραγγελίας
	Κολάρο στερέωσης · Ø 20 mm - Ø 18 mm · Με συστολική μούφα · Για τύπο M18 · Υλικά περιβλήματος: PBT	**E10076**
	Κολάρο στερέωσης · Ø 34 mm - Ø 30 mm · Με συστολική μούφα · Για τύπο M30 · Υλικά περιβλήματος: PBT	**E10077**
	Γωνία στερέωσης · Για τύπο M12 · Υλικά περιβλήματος: V2A	**E10735**
	Γωνία στερέωσης · Για τύπο M18 · Υλικά περιβλήματος: V2A	**E10736**
	Γωνία στερέωσης · Για τύπο M30 · Υλικά περιβλήματος: V2A	**E10737**
	Προσαρμογέας τοποθέτησης σε ελεύθερη επιφάνεια · Για τύπο KQ5, KQ6 · Υλικά περιβλήματος: Προσαρμογέας: PBT / Βιδωτές μούφες: Ορείχαλκος / Βίδα: χάλυβα γαλβανισμένο	**E12153**
	Προσαρμογέας συναρμολόγησης · Εγκατάσταση σε σωλήνα KQ5 / KQ6 με δεματικά · Σύστημα στερέωσης για KQ5 και KQ6 σε σωλήνες · Υλικά περιβλήματος: Προσαρμογέας συναρμολόγησης: PA 12 Μαύρο	**E12163**
	Δεματικό στερέωσης · Μήκος: 760 mm · Για χωρητικούς αισθητήρες στάθμης · Για τύπο KNQ, KQ5, KQ6 · Υλικά περιβλήματος: PA	**E10880**

Μπορείτε να βρείτε διαδραστικό επιλογέα προϊόντων και περισσότερες πληροφορίες στη διεύθυνση: www.ifm.com/gr

Σχήμα / μέγεθος	Περιγραφή	Κωδικός παραγγελίας
	Σετ συναρμολόγησης · M30 x 1,5 / G ¼...G 1 · για χωρητικούς αισθητήρες σε υδροδείκτες G ¼" - 1" · Υλικά περιβλήματος: POM	**E11037**

Παρελκόμενα σετ συναρμολόγησης

Σχήμα / μέγεθος	Περιγραφή	Κωδικός παραγγελίας
	Σετ συναρμολόγησης · Ø 18,5 mm · Σφιγκτήρας στερέωσης · Επιφάνεια M10 · Για τύπο OG, IG, KG · Υλικά περιβλήματος: Σφιγκτήρας: Χυτό κράμα ψευδαργύρου / Εξάρτημα στήριξης: χάλυβα	**E20719**
	Σετ συναρμολόγησης · Ø 18,5 mm · Σφιγκτήρας στερέωσης · Προφίλ αλουμινίου · Για τύπο OG, IG, KG · Υλικά περιβλήματος: Εξάρτημα στήριξης: V4A / Σφιγκτήρας: Χυτό κράμα ψευδαργύρου / Κύβος: Χυτό κράμα ψευδαργύρου	**E20867**
	Σετ συναρμολόγησης · Ø 18,5 mm · Σφιγκτήρας στερέωσης · Επιφάνεια M10 · Για τύπο OG, IG, KG · Υλικά περιβλήματος: Εξάρτημα στήριξης: V4A / Σφιγκτήρας: V4A	**E20869**
	Σετ συναρμολόγησης · Ø 30,2 mm · Σφιγκτήρας στερέωσης · Επιφάνεια M12 · Για τύπο OI, II, KI · Υλικά περιβλήματος: Εξάρτημα στήριξης: V4A / Σφιγκτήρας: Χυτό κράμα ψευδαργύρου	**E20873**
	Σετ συναρμολόγησης · Ø 30,2 mm · Σφιγκτήρας στερέωσης · Επιφάνεια M12 · Για τύπο OI, II, KI · Υλικά περιβλήματος: Εξάρτημα στήριξης: V4A / Σφιγκτήρας: V4A	**E20874**
	Σετ συναρμολόγησης · Ø 30,2 mm · Σφιγκτήρας στερέωσης · Προφίλ αλουμινίου · Για τύπο II, KI, OID, OI · Υλικά περιβλήματος: Εξάρτημα στήριξης: V4A / Σφιγκτήρας: Χυτό κράμα ψευδαργύρου / Κύβος: Χυτό κράμα ψευδαργύρου	**E20875**
	Γωνία στερέωσης · Σφιγκτήρας στερέωσης · Για τύπο IW, OW, KQ5 · Υλικά περιβλήματος: V4A	**E20811**

Σχεδιάγραμμα σύνδεσης

Χρώματα κλώνων

BN	Καφέ
BU	Μπλε
BK	Μαύρο
WH	Λευκό
GN/YE	Πράσινο/κίτρινο

1

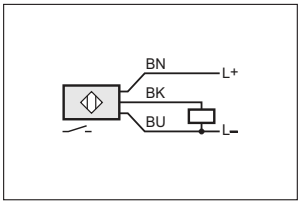

2

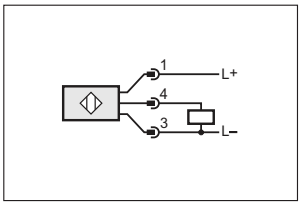

3

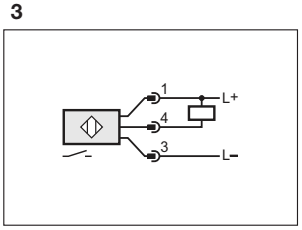

4

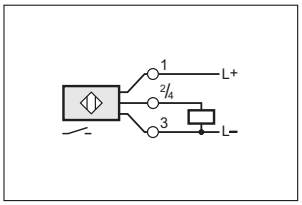

5

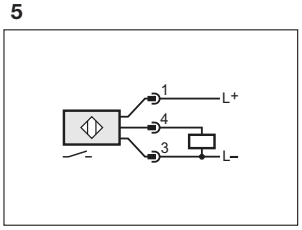

6

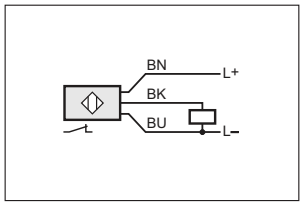

7

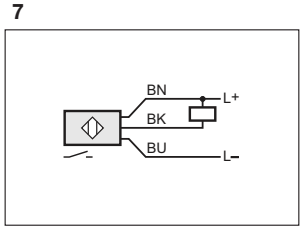

Σχεδιάγραμμα σύνδεσης

8

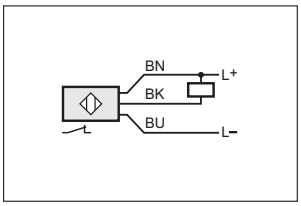

12

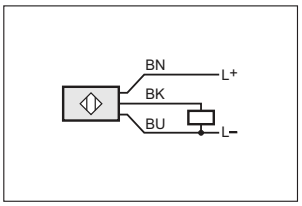

16

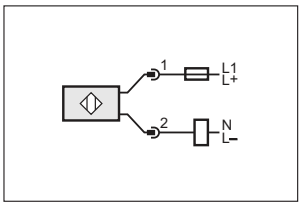

20

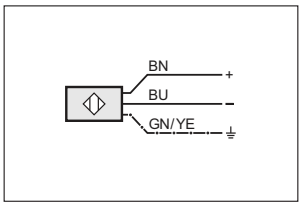

9

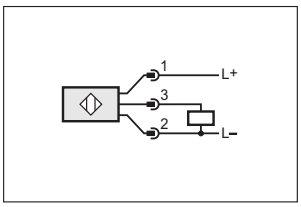

13

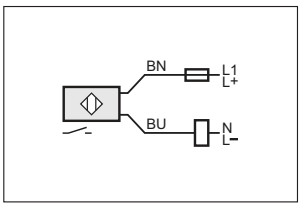

17

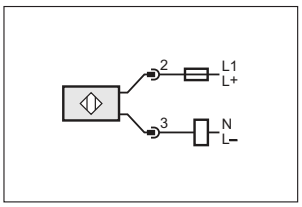

10

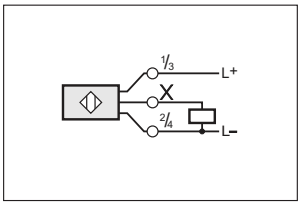

14

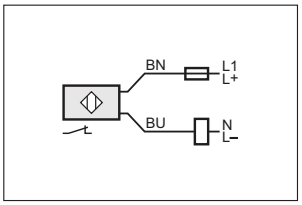

18

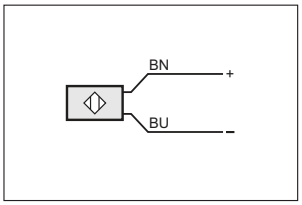

11

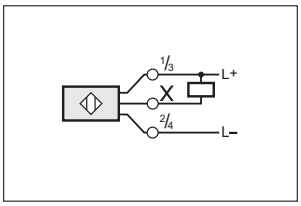

15

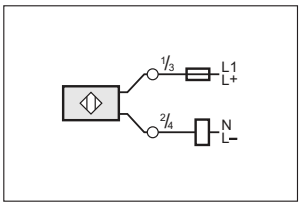

19

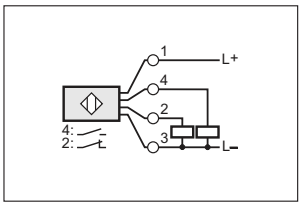

21

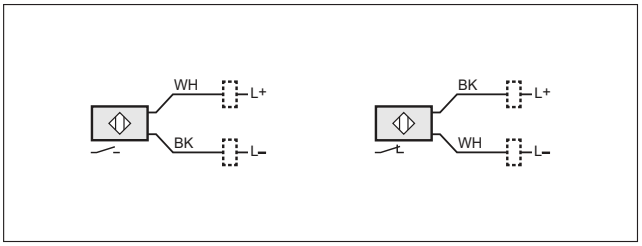

23

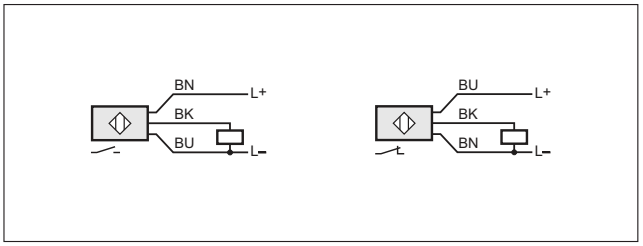

22

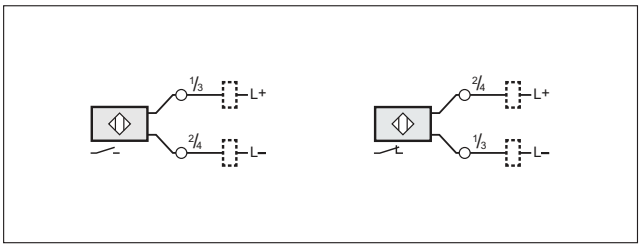

24

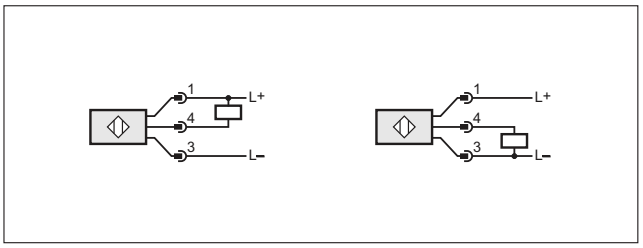

Μπορείτε να βρείτε διαδραστικό επιλογέα προϊόντων και περισσότερες πληροφορίες στη διεύθυνση: www.ifm.com/gr

Σχεδιάγραμμα σύνδεσης

25

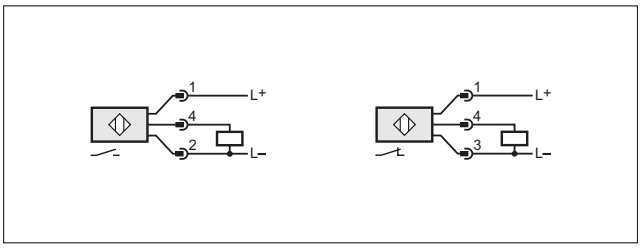

26

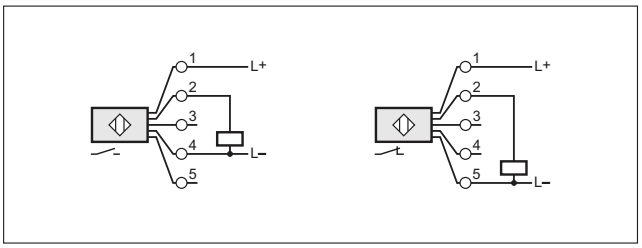

27

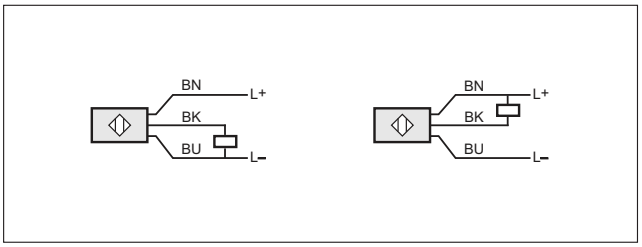

28

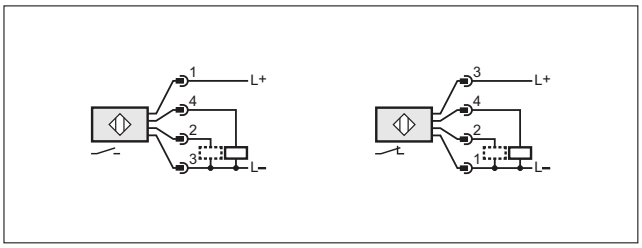

2: Εξοδος ελέγχου λειτουργίας / καλώδιο προγραμματισμού

29

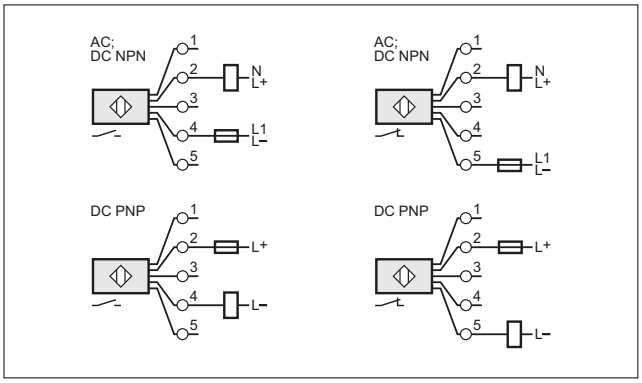

30

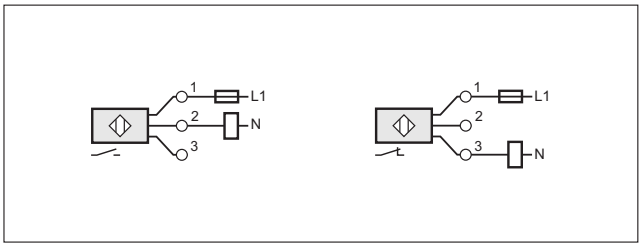

Σχέδια υπό κλίμακα / αριθ. σχεδίου / CAD, από: www.ifm.com

1

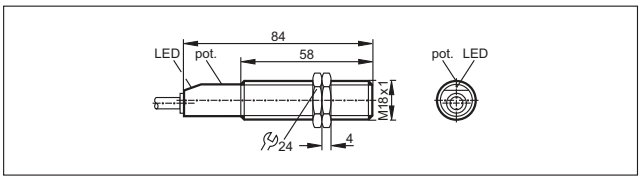

2

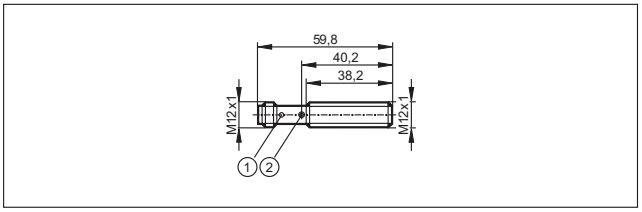

1: LED 4 x 90°, 2: με ποτενσιόμετρο

3

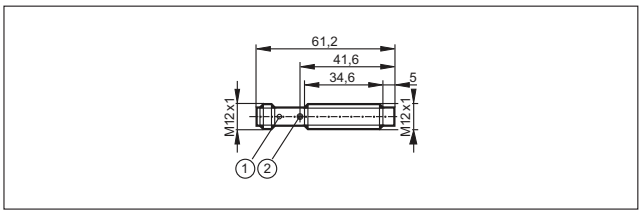

1: LED 4 x 90°, 2: με ποτενσιόμετρο

4

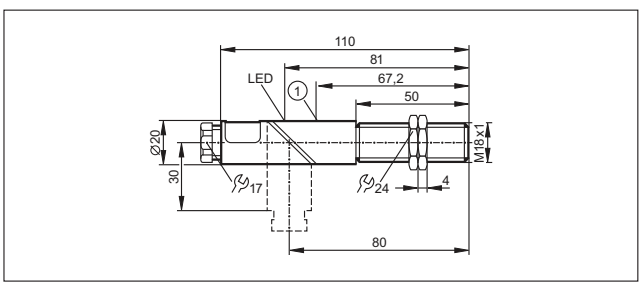

1: με ποτενσιόμετρο

Σχέδια υπό κλίμακα / αριθ. σχεδίου / CAD, από: www.ifm.com

5

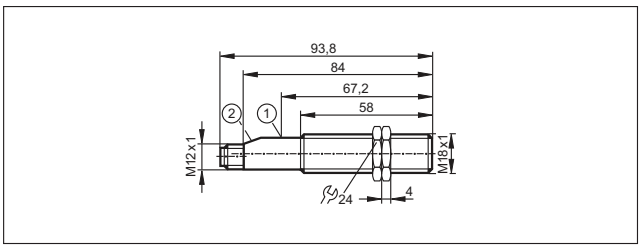

1: με ποτενσιόμετρο, 2: LED

6

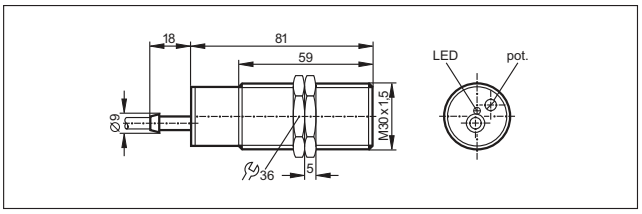

7

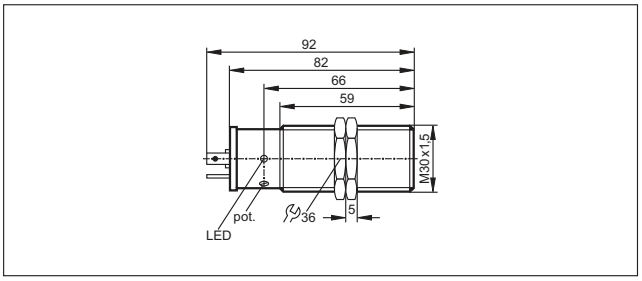

8

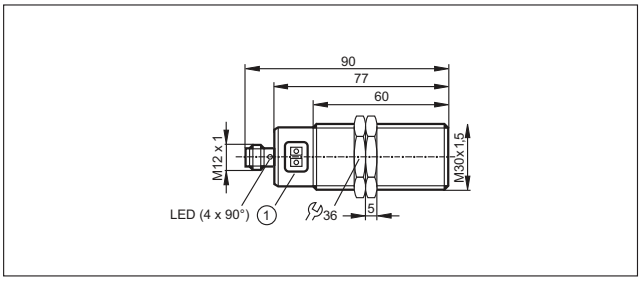

1: Μπουτόν προγραμματισμού

9

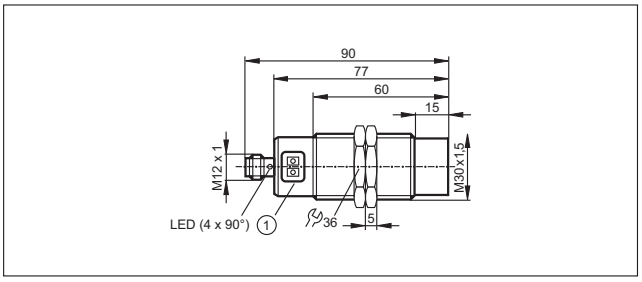

1: Μπουτόν προγραμματισμού

10

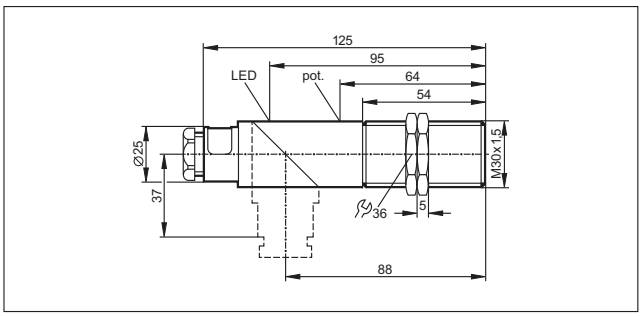

11

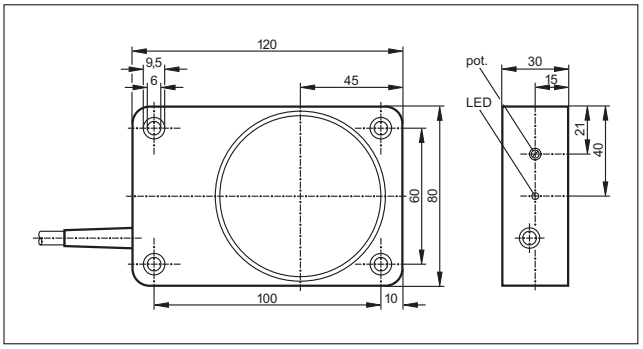

12

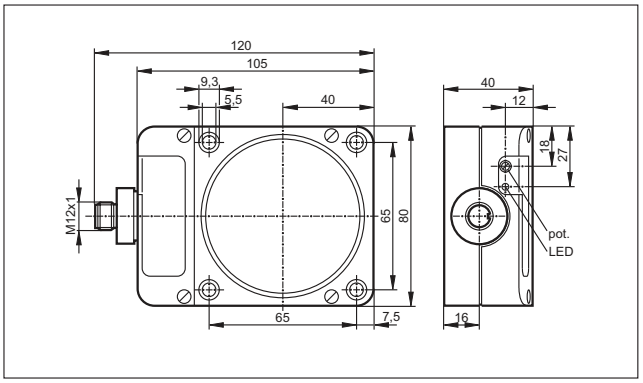

13

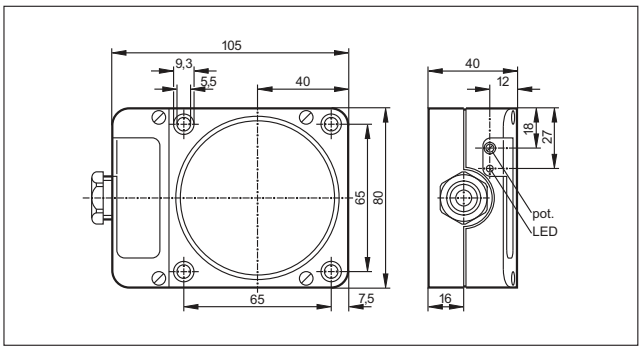

14

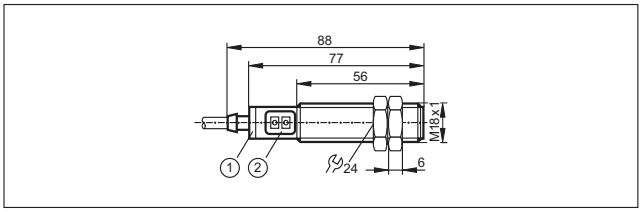

1: LED δαχτυλίδι, 2: Μπουτόν προγραμματισμού

Μπορείτε να βρείτε διαδραστικό επιλογέα προϊόντων και περισσότερες πληροφορίες στη διεύθυνση: www.ifm.com/gr

Σχέδια υπό κλίμακα / αριθ. σχεδίου / CAD, από: www.ifm.com

15

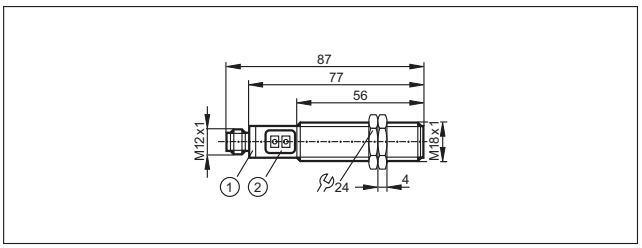

1: LED δαχτυλίδι, 2: Μπουτόν προγραμματισμού

16

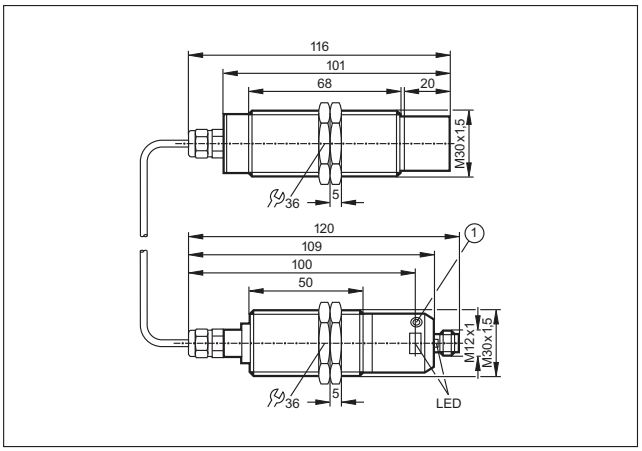

1: Μπουτόν προγραμματισμού

17

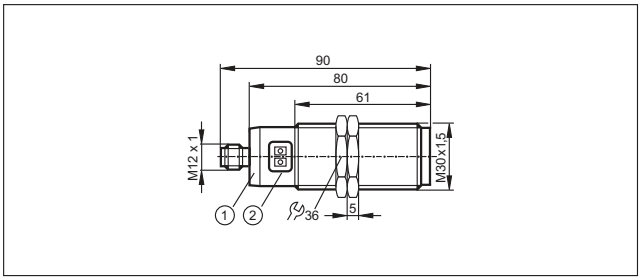

1: LED δαχτυλίδι, 2: Μπουτόν προγραμματισμού

18

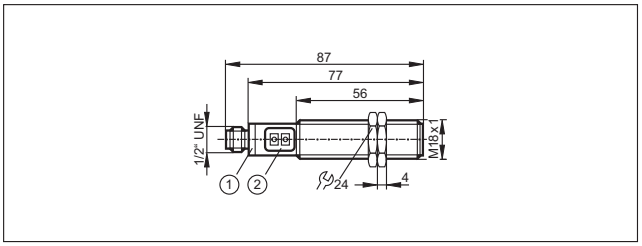

19

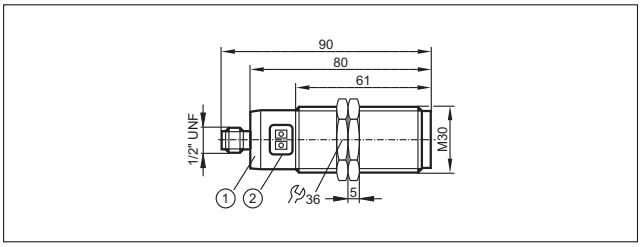

1: LED δαχτυλίδι, 2: Μπουτόν προγραμματισμού

20

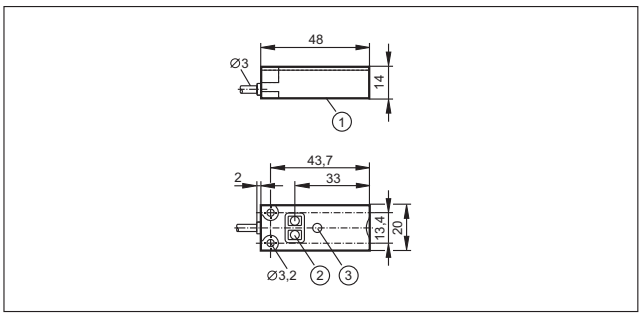

1: Επιφάνεια ανίχνευσης, 2: Μπουτόν προγραμματισμού, 3: LED

21

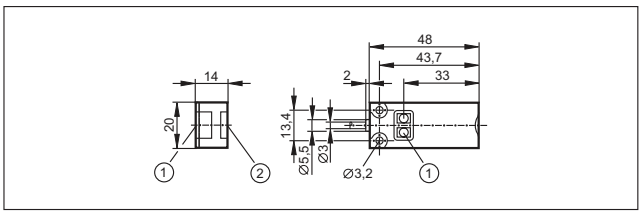

1: Μπουτόν προγραμματισμού, 2: Επιφάνεια ανίχνευσης

22

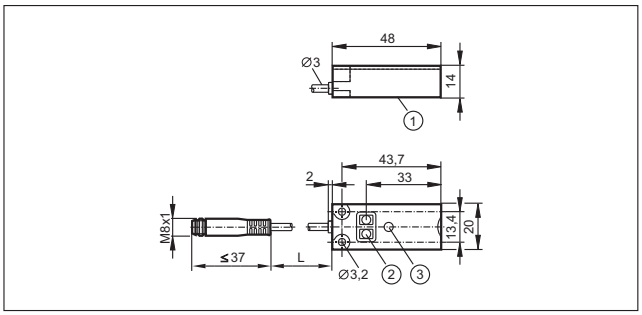

1: Επιφάνεια ανίχνευσης, 2: Μπουτόν προγραμματισμού, 3: LED

23

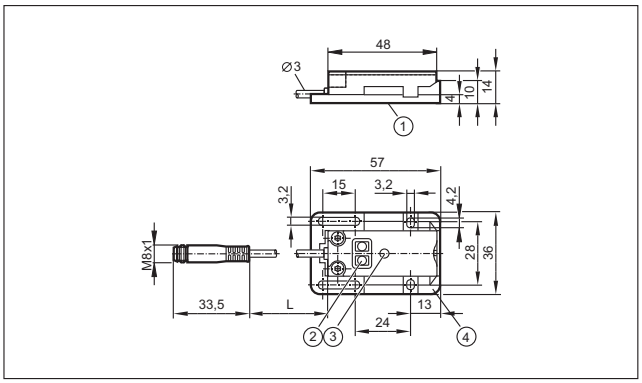

1: Επιφάνεια ανίχνευσης, 2: Μπουτόν προγραμματισμού, 3: LED,
4: Προσαρμογέας συναρμολόγησης E12153

Σχέδια υπό κλίμακα / αριθ. σχεδίου / CAD, από: www.ifm.com

24

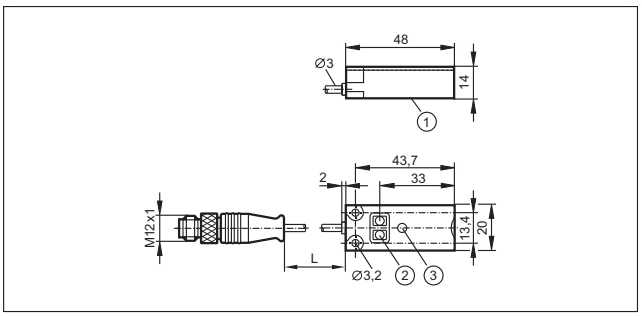

1: Επιφάνεια ανίχνευσης, 2: Μπουτόν προγραμματισμού, 3: LED

25

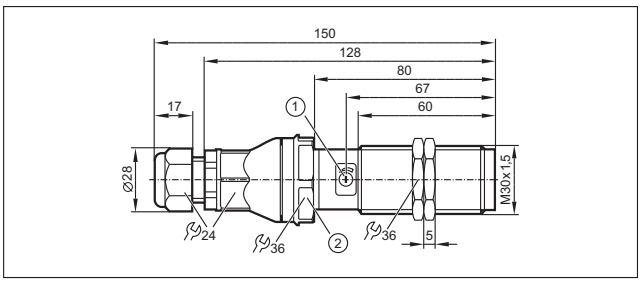

1: με ποτενσιόμετρο, 2: ροπή σύσφιξης 10 Nm

26

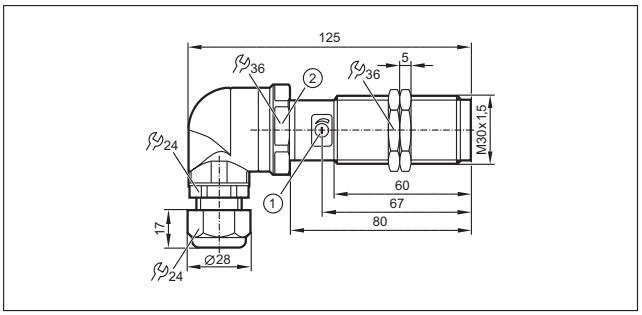

1: με ποτενσιόμετρο, 2: ροπή σύσφιξης 10 Nm

27

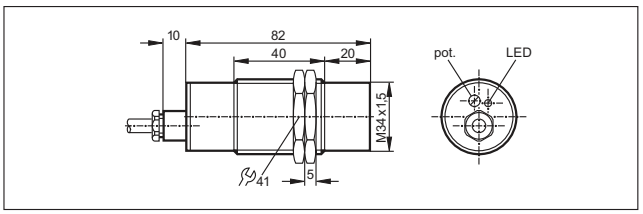

28

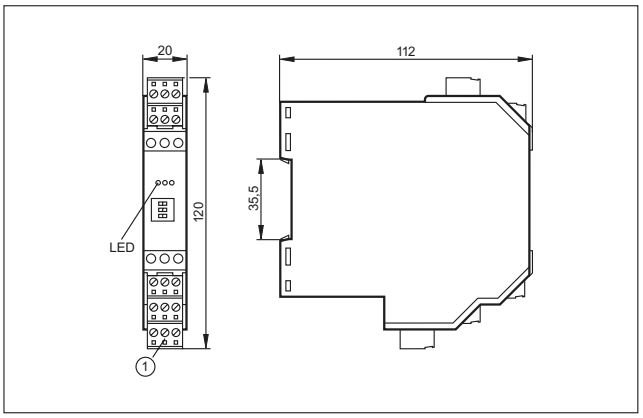

1: Κλέμα Combicon με βιδωτούς ακροδέκτες (προαιρετικά)

29

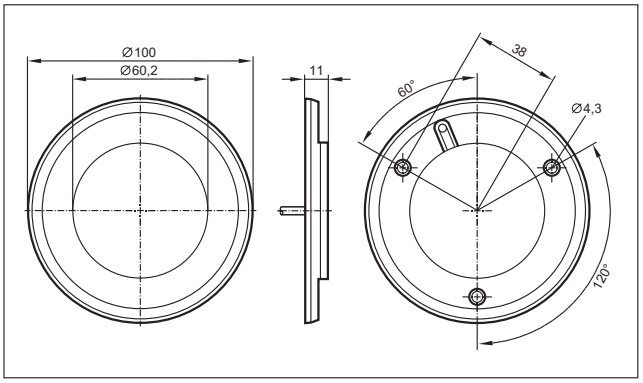

Μπορείτε να βρείτε διαδραστικό επιλογέα προϊόντων και περισσότερες πληροφορίες στη διεύθυνση: www.ifm.com/gr

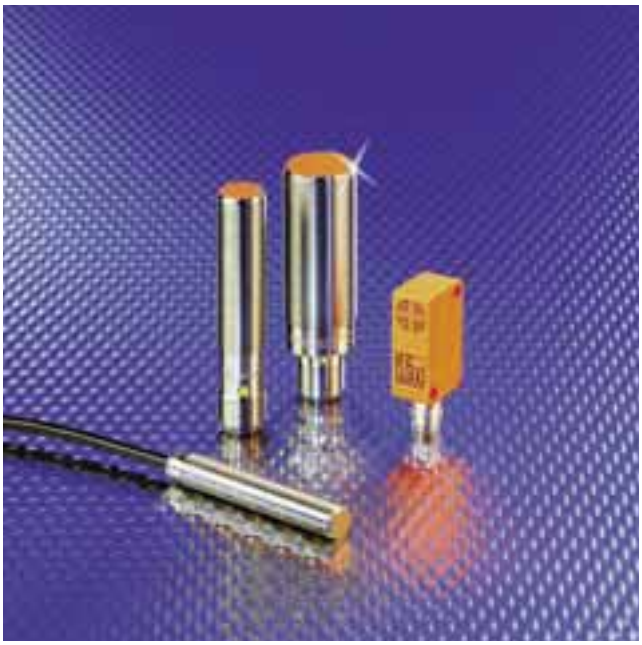

- **Ανίχνευση ακόμα και μέσα από μη μαγνητιζόμενα μέταλλα.**
- **Μικρά μεγέθη, μεγάλες αποστάσεις ανίχνευσης έως και 100 mm.**
- **Κυλινδρικοί και ορθογωνικοί για απαιτητικές εφαρμογές.**
- **Υψηλή μηχανική σταθερότητα έναντι κραδασμών και δονήσεων.**
- **Χωνευτής και ελεύθερης τοποθέτησης σε μη μαγνητιζόμενα μέταλλα.**

Μαγνητικοί αισθητήρες

Οι μαγνητικοί αισθητήρες χρησιμοποιούνται σε εφαρμογές ελέγχου για την ανίχνευση θέσης χωρίς επαφή και χωρίς φθορά λόγω χρήσης. Χρησιμοποιούνται εκεί που η εμβέλεια των επαγωγικών δεν επαρκεί. Βασικό πλεονέκτημα: Οι μαγνητικοί αισθητήρες συνδυάζουν μικρό μέγεθος με πολύ μεγάλες αποστάσεις ανίχνευσης. Αναλόγως προσανατολισμού, το μαγνητικό πεδίο μπορεί να αποσβεστεί από μπροστά ή από το πλάι.

Καθώς το μαγνητικό πεδίο διαπερνά όλα τα μη μαγνητιζόμενα υλικά, οι αισθητήρες μπορούν να ανιχνεύσουν μαγνήτες μέσα από μη σιδηρούχα μέταλλα, ανοξείδωτο χάλυβα, αλουμίνιο, πλαστικό ή ξύλο.

Για παράδειγμα, σε συστήματα θυρών, ο μαγνητικός αισθητήρας ανιχνεύει μόνο τον μαγνήτη. Οποιαδήποτε επιρροή από το αλουμίνιο του χώρου δεν έχει καμμία επίπτωση ή μείωση της απόστασης ανίχνευσης.

Στις βιομηχανίες τροφίμων, οι μαγνητικοί αισθητήρες συχνά χρησιμοποιούνται σε συνδυασμό με "γουρουνάκια" (συσκευές καθαρισμού που διατρέχουν τους αγωγούς). Με τη χρήση μαγνητικών αισθητήρων έξω από το τοίχωμα ανοξείδωτου αγωγού, μπορεί να ανιχνευθεί η ακριβής θέση τους.

Αρχή λειτουργίας

Οι μαγνητικοί αισθητήρες της ifm χρησιμοποιούν τεχνολογία GMR (φαινόμενο γιγάντιας μαγνητοαντίστασης). Το στοιχείο μέτρησης αποτελείται από αρκετές, εξαιρετικά λεπτές σιδηρομαγνητικές και μη μαγνητικές στρώσεις. Επειδή σε μια συμβατική γέφυρα Wheatstone χρησιμοποιούνται 2 GMR αντιστάτες, εάν υφίσταται μαγνητικό πεδίο, παράγεται ένα μεγάλο σήμα, γραμμικά ανάλογο του μαγνητικού πεδίου. Μόλις ξεπεραστεί μια προκαθορισμένη τιμή κατωφλίου, μετάγεται σήμα εξόδου μέσω ενός συγκριτή.

Ο αισθητήρας μετάγει μόλις ο μαγνήτης προσεγγίσει το σημείο ενεργοποίησης. Πχ ο M18 αισθητήρας έχει εμβέλεια έως και 100 mm.

Μπορείτε να βρείτε διαδραστικό επιλογέα προϊόντων και περισσότερες πληροφορίες στη διεύθυνση: www.ifm.com/gr

Γενική επισκόπηση συστήματος	*Σελίδα*
Πλήρως μεταλλικοί αισθητήρες για βιομηχανικές εφαρμογές	*166*
Αισθητήρες για βιομηχανικές εφαρμογές	*166 - 168*
Πλήρως μεταλλικοί αισθητήρες για υγιεινές και υγρές περιοχές	*168*
Αισθητήρες για υγιεινές και υγρές περιοχές	*168*
Παρελκόμενα - μαγνήτες απόσβεσης	*169*
Παρελκόμενα εξαρτήματα συναρμολόγησης	*169 - 170*
Παρελκόμενα σετ συναρμολόγησης	*170*
Σχεδιάγραμμα σύνδεσης	*170*
Σχέδια υπό κλίμακα / αριθ. σχεδίου / CAD, από: www.ifm.com	*171*

Πλήρως μεταλλικοί αισθητήρες για βιομηχανικές εφαρμογές

Σχήμα / μέγεθος	Διαστάσεις [mm]	Απόσταση ανίχνευσης [mm]	Υλικό	U_b [V]	Βαθμός προστασίας	f [Hz]	$I_{φορτίο}$ [mA]	Αρ. σχεδίου	Κωδικός παραγγελίας
M12 κονέκτορας · Έξοδος ⎍ · DC PNP · Σύνδεση αριθ. 1 · Ομάδες κονέκτορα 123, 125, 126, 127, 150, 151									
	M12 / L = 60	60	V4A	10...30	IP 65 / IP 67	5000	200	1	**MFS211**
M12 κονέκτορας · Έξοδος ⎍ · DC NPN · Σύνδεση αριθ. 2 · Ομάδες κονέκτορα 123, 125, 126, 127, 150, 151									
	M12 / L = 60	60	V4A	10...30	IP 65 / IP 67	5000	200	1	**MFS209**
M12 κονέκτορας · Έξοδος ⎍ · DC PNP · Σύνδεση αριθ. 3 · Ομάδες κονέκτορα 123, 125, 150									
	M12 / L = 60	60	V4A	10...30	IP 65 / IP 67	5000	200	1	**MFS210**
M12 κονέκτορας · Έξοδος ⎍ · DC PNP · Σύνδεση αριθ. 1 · Ομάδες κονέκτορα 123, 125, 126, 127, 150, 151									
	M18 / L = 60	70	V4A	10...30	IP 65 / IP 67	5000	200	2	**MGS204**
M12 κονέκτορας · Έξοδος ⎍ · DC NPN · Σύνδεση αριθ. 2 · Ομάδες κονέκτορα 123, 125, 150									
	M18 / L = 60	70	V4A	10...30	IP 65 / IP 67	5000	200	2	**MGS205**
M12 κονέκτορας · Έξοδος ⎍ · DC PNP · Σύνδεση αριθ. 3 · Ομάδες κονέκτορα 123, 125, 150									
	M18 / L = 60	70	V4A	10...30	IP 65 / IP 67	5000	200	2	**MGS206**

Αισθητήρες για βιομηχανικές εφαρμογές

Σχήμα / μέγεθος	Διαστάσεις [mm]	Απόσταση ανίχνευσης [mm]	Υλικό	U_b [V]	Βαθμός προστασίας	f [Hz]	$I_{φορτίο}$ [mA]	Αρ. σχεδίου	Κωδικός παραγγελίας
Καλώδιο 2 m · Έξοδος ⎍ · DC PNP · Σύνδεση αριθ. 4									
	M8 / L = 50	60	V4A (316L)	10...30	IP 67	5000	200	3	**ME5011**
	M12 / L = 50	60	V4A	10...30	IP 67	5000	200	4	**MFS201**

Μπορείτε να βρείτε διαδραστικό επιλογέα προϊόντων και περισσότερες πληροφορίες στη διεύθυνση: www.ifm.com/gr

Σχήμα / μέγεθος	Διαστάσεις [mm]	Απόσταση ανίχνευσης [mm]	Υλικό	U_b [V]	Βαθμός προστασίας	f [Hz]	$I_{φορτίο}$ [mA]	Αρ. σχεδίου	Κωδικός παραγγελίας
Καλώδιο 2 m · Έξοδος ⎍ · DC NPN · Σύνδεση αριθ. 5									
	M8 / L = 40	60	V4A (316L)	10...30	IP 67	5000	200	5	**ME5015**
	M12 / L = 50	60	V4A	10...30	IP 67	5000	200	4	**MFS202**
M8 κονέκτορας · Έξοδος ⎍ · DC PNP · Σύνδεση αριθ. 1 · Ομάδες κονέκτορα 1, 2, 3, 74, 80									
	M8 / L = 60	60	V4A (316L)	10...30	IP 67	5000	200	6	**ME5010**
M12 κονέκτορας · Έξοδος ⎍ · DC NPN · Σύνδεση αριθ. 2 · Ομάδες κονέκτορα 8, 9, 10, 11, 18, 20, 123, 125, 126, 127, 150, 151									
	M12 / L = 60	60	V4A	10...30	IP 67	5000	200	1	**MFS203**
M12 κονέκτορας · Έξοδος ⎍ · DC PNP · Σύνδεση αριθ. 1 · Ομάδες κονέκτορα 8, 9, 10, 11, 18, 20, 123, 125, 126, 127, 150, 151									
	M12 / L = 60	60	Ανοξείδωτος χάλυβας	10...30	IP 67	5000	200	1	**MF5004**
	M12 / L = 60	60	V4A	10...30	IP 67	5000	200	1	**MFS200**
	M18 / L = 60	70	Ανοξείδωτος χάλυβας	10...30	IP 67	5000	200	2	**MGS200**
Καλώδιο 2 m · Έξοδος ⎍ · DC PNP · Σύνδεση αριθ. 4									
	M18 / L = 50	70	Ανοξείδωτος χάλυβας	10...30	IP 67	5000	200	7	**MGS201**
Καλώδιο 2 m · Έξοδος ⎍ · DC PNP · Σύνδεση αριθ. 6									
	M18 / L = 50	70	Ανοξείδωτος χάλυβας	10...30	IP 67	5000	200	7	**MGS202**
Καλώδιο 2 m · Έξοδος ⎍ · DC PNP · Σύνδεση αριθ. 4									
	28 x 10 x 16	60	PBT	10...30	IP 67	5000	200	8	**MS5011**
M8 κονέκτορας · Έξοδος ⎍ · DC PNP · Σύνδεση αριθ. 1 · Ομάδες κονέκτορα 1, 2, 3, 74, 80									
	28 x 10 x 16	60	PBT	10...30	IP 67	5000	200	9	**MS5010**

Μπορείτε να βρείτε τα διαγράμματα συνδεσμολογίας και τα σχέδια διαστάσεων από τη σελίδα 170

Σχήμα / μέγεθος	Διαστάσεις [mm]	Απόσταση ανίχνευσης [mm]	Υλικό	U_b [V]	Βαθμός προστασίας	f [Hz]	$I_{φορτίο}$ [mA]	Αρ. σχεδίου	Κωδικός παραγγελίας
Καλώδιο με κονέκτορα 0,15 m · Έξοδος ⎍ · DC PNP · Σύνδεση αριθ. 1 · Ομάδες κονέκτορα 1, 2, 3, 74, 80									
	40 x 12 x 26	60	PBT	10...30	IP 67	–	200	10	**MN5200**

Πλήρως μεταλλικοί αισθητήρες για υγιεινές και υγρές περιοχές

Σχήμα / μέγεθος	Διαστάσεις [mm]	Απόσταση ανίχνευσης [mm]	Υλικό	U_b [V]	Βαθμός προστασίας	f [Hz]	$I_{φορτίο}$ [mA]	Αρ. σχεδίου	Κωδικός παραγγελίας
M12 κονέκτορας · Έξοδος ⎍ · DC PNP · Σύνδεση αριθ. 1 · Ομάδες κονέκτορα 123, 125, 126, 127, 150, 151									
	M12 / L = 60	60	V4A	10...30	IP 65 / IP 68 / IP 69K	5000	100	1	**MFT202**
	Ø 12 / L = 60	60	V4A	10...30	IP 65 / IP 68 / IP 69K	5000	100	11	**MFT204**
	M18 / L = 60	70	V4A	10...30	IP 65 / IP 68 / IP 69K	5000	100	2	**MGT203**

Αισθητήρες για υγιεινές και υγρές περιοχές

Σχήμα / μέγεθος	Διαστάσεις [mm]	Απόσταση ανίχνευσης [mm]	Υλικό	U_b [V]	Βαθμός προστασίας	f [Hz]	$I_{φορτίο}$ [mA]	Αρ. σχεδίου	Κωδικός παραγγελίας
M12 κονέκτορας · Έξοδος ⎍ · DC PNP · Σύνδεση αριθ. 1 · Ομάδες κονέκτορα 123, 125, 126, 127, 150, 151									
	M12 / L = 60	60	V4A	10...30	IP 68 / IP 69K	5000	200	1	**MFT200**
M12 κονέκτορας · Έξοδος ⎍ · DC PNP · Σύνδεση αριθ. 1 · Ομάδες κονέκτορα 8, 9, 10, 11, 18, 20, 123, 125, 126, 127, 150, 151									
	M18 / L = 60	70	V4A	10...30	IP 68 / IP 69K	5000	200	2	**MGT200**
M12 κονέκτορας · Έξοδος ⎍ · DC PNP · Σύνδεση αριθ. 1 · Ομάδες κονέκτορα 123, 126									
	M18 / L = 60	100	V4A	10...30	IP 68 / IP 69K	–	200	2	**MGT201**

Μπορείτε να βρείτε διαδραστικό επιλογέα προϊόντων και περισσότερες πληροφορίες στη διεύθυνση: www.ifm.com/gr

Παρελκόμενα - μαγνήτες απόσβεσης

Σχήμα / μέγεθος	Περιγραφή	Κωδικός παραγγελίας
	Μαγνήτης απόσβεσης · M 1.0 · Υλικά περιβλήματος: Σαμάριο/κοβάλτιο	**E10749**
	Μαγνήτης απόσβεσης · M 2.0 · Υλικά περιβλήματος: AlNiCo	**E10750**
	Μαγνήτης απόσβεσης · M 3.0 · Υλικά περιβλήματος: Βαριούχος φερρίτης	**E10751**
	Μαγνήτης απόσβεσης · M 4.0 · Υλικά περιβλήματος: Βαριούχος φερρίτης	**E10752**
	Μαγνήτης απόσβεσης · M 4.1 · Υλικά περιβλήματος: Βαριούχος φερρίτης / Ανοξείδωτος χάλυβας	**E11803**
	Μαγνήτης απόσβεσης · M 5.0 · Υλικά περιβλήματος: Βαριούχος φερρίτης	**E10753**
	Μαγνήτης απόσβεσης · M 5.1 · Υλικά περιβλήματος: Βαριούχος φερίτης με πλαστική επένδυση / χάλυβα	**E10754**

Παρελκόμενα εξαρτήματα συναρμολόγησης

Σχήμα / μέγεθος	Περιγραφή	Κωδικός παραγγελίας
	Γωνία στερέωσης · Για τύπο M8 · Υλικά περιβλήματος: V2A	**E10734**
	Γωνία στερέωσης · Για τύπο M12 · Υλικά περιβλήματος: V2A	**E10735**
	Γωνία στερέωσης · Για τύπο M18 · Υλικά περιβλήματος: V2A	**E10736**
	Κολάρο στερέωσης · Ø 8 mm · Υλικά περιβλήματος: Αλουμίνιο Μαύρο ανοδιωμένο	**E10221**
	Κολάρο στερέωσης · Ø 12 mm · Με σταθερό τερματισμό · Για τύπο M12 · Υλικά περιβλήματος: PC	**E11047**

Μπορείτε να βρείτε τα διαγράμματα συνδεσμολογίας και τα σχέδια διαστάσεων από τη σελίδα 170

Σχήμα / μέγεθος	Περιγραφή	Κωδικός παραγγελίας
	Κολάρο στερέωσης · Ø 18 mm · Με σταθερό τερματισμό · Για τύπο M18 · Υλικά περιβλήματος: PC	**E11048**

Παρελκόμενα σετ συναρμολόγησης

Σχήμα / μέγεθος	Περιγραφή	Κωδικός παραγγελίας
	Σετ συναρμολόγησης · Ø 18,5 mm · Σφιγκτήρας στερέωσης · Επιφάνεια M10 · Για τύπο OG, IG, KG · Υλικά περιβλήματος: Σφιγκτήρας: Χυτό κράμα ψευδαργύρου / Εξάρτημα στήριξης: χάλυβα	**E20718**
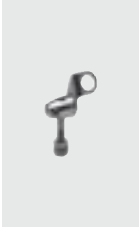	Σετ συναρμολόγησης · Ø 18,5 mm · Σφιγκτήρας στερέωσης · Επιφάνεια M10 · Για τύπο OG, IG, KG · Υλικά περιβλήματος: Σφιγκτήρας: Χυτό κράμα ψευδαργύρου / Εξάρτημα στήριξης: χάλυβα	**E20719**
	Σετ συναρμολόγησης · Ø 18,5 mm · Σφιγκτήρας στερέωσης · Επιφάνεια M10 · Για τύπο OG, IG, KG · Υλικά περιβλήματος: Εξάρτημα στήριξης: V4A / Σφιγκτήρας: V4A	**E20869**
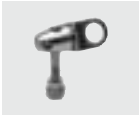	Σετ συναρμολόγησης · Ø 18,5 mm · Σφιγκτήρας στερέωσης · Επιφάνεια M10 · Για τύπο OG, IG, KG · Υλικά περιβλήματος: Εξάρτημα στήριξης: V4A / Σφιγκτήρας: V4A	**E20870**
	Σετ συναρμολόγησης · Ø 18,5 mm · Σφιγκτήρας στερέωσης · Προφίλ αλουμινίου · Για τύπο OG, IG, KG · Υλικά περιβλήματος: Εξάρτημα στήριξης: V4A / Σφιγκτήρας: Χυτό κράμα ψευδαργύρου / Κύβος: Χυτό κράμα ψευδαργύρου	**E20866**
	Σετ συναρμολόγησης · Ø 18,5 mm · Σφιγκτήρας στερέωσης · Προφίλ αλουμινίου · Για τύπο OG, IG, KG · Υλικά περιβλήματος: Εξάρτημα στήριξης: V4A / Σφιγκτήρας: Χυτό κράμα ψευδαργύρου / Κύβος: Χυτό κράμα ψευδαργύρου	**E20867**

Σχεδιάγραμμα σύνδεσης

Χρώματα κλώνων

BK Μαύρο
BN Καφέ
BU Μπλε

1

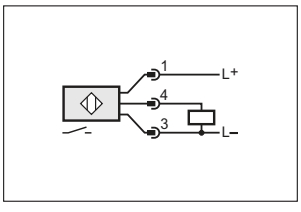

2

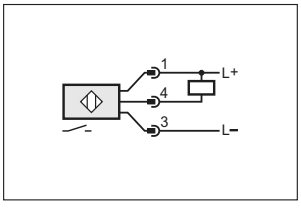

3

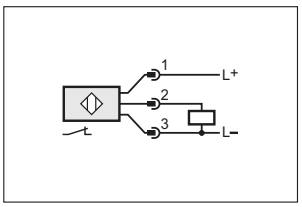

4

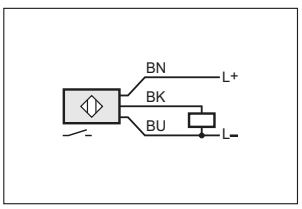

5

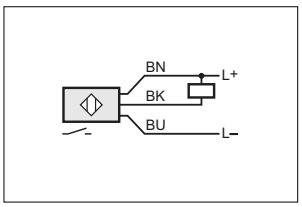

6

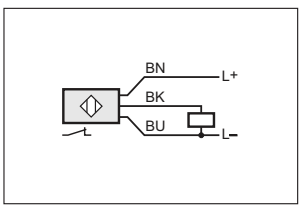

Μπορείτε να βρείτε διαδραστικό επιλογέα προϊόντων και περισσότερες πληροφορίες στη διεύθυνση: www.ifm.com/gr

Σχέδια υπό κλίμακα / αριθ. σχεδίου / CAD, από: www.ifm.com

1

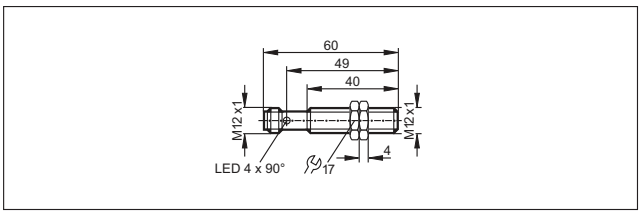

2

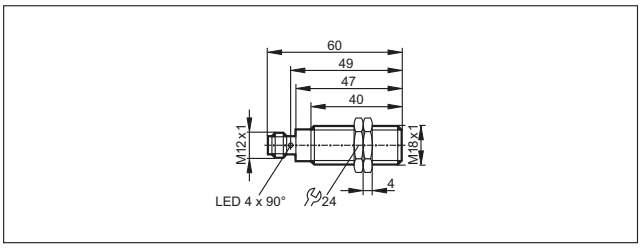

3

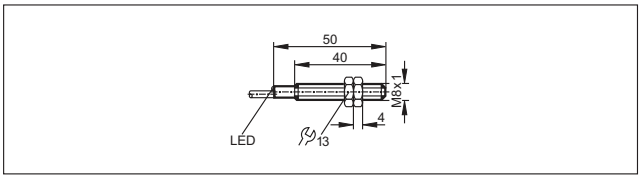

4

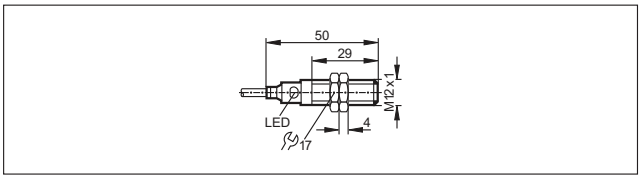

5

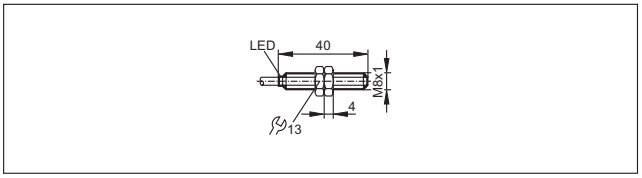

6

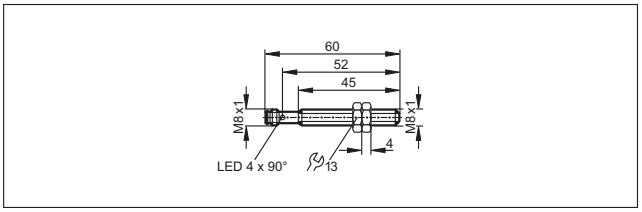

7

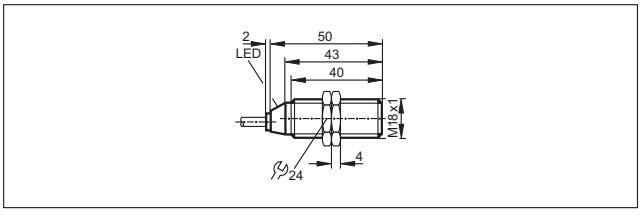

8

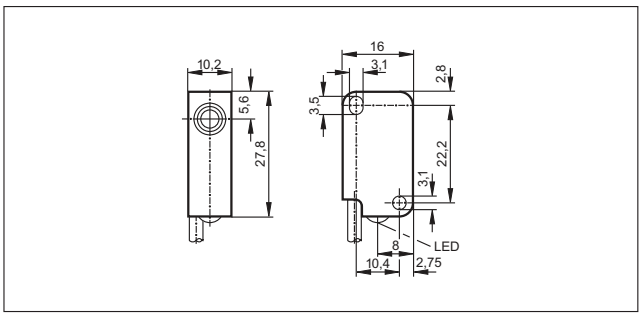

9

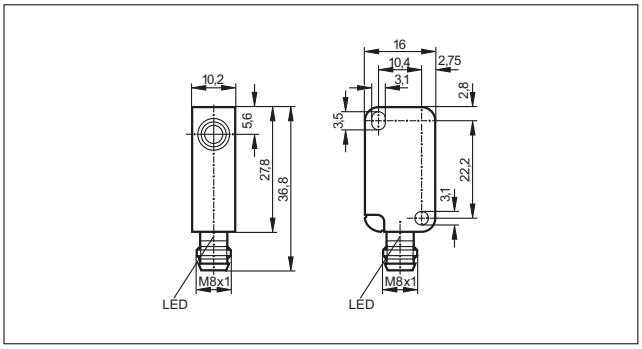

10

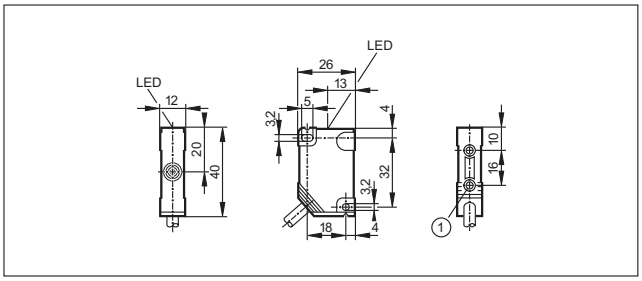

1: σπείρωμα εσωτερικό M3, βάθος 5,8 mm, μεγ. ροπή σύσφιξης 1,2 Nm (βίδα κλάσης σύσφιξης 8.8), για μπρούντζινη προσθήκη σε επαφή με το ομόλογο εξάρτημα.

11

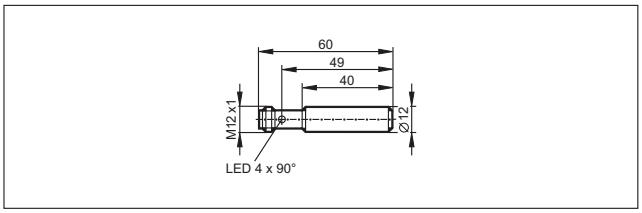

- **Εξαρτήματα άμεσης σύσφιξης για εύκολη ρύθμιση και γρήγορη τοποθέτηση.**
- **Βολικοί: μπορούν να τοποθετηθούν στην εγκοπή από επάνω.**
- **Κατάλληλοι για σχεδόν όλες τις εγκοπές τύπου C και T.**
- **Διαθέσιμες παραλλαγές με ελεύθερο καλώδιο, M8 και M12 κονέκτορα.**
- **Μεγάλη ποικιλία διαθέσιμων παρελκομένων.**

Αισθητήρες κυλίνδρων

Οι αισθητήρες κυλίνδρων χρησιμοποιούνται για την ανίχνευση θέσης εμβόλων σε πνευματικούς κυλίνδρους. Τοποθετούνται απευθείας στον κύλινδρο. Ο δακτυλιοειδής μαγνήτης του εμβόλου ανιχνεύεται διαμέσω του μη μαγνητιζόμενου περιβλήματος του κυλίνδρου (πχ αλουμίνιο, μπρούντζος, ανοξείδωτος χάλυβας).

Η ifm παρέχει μια τυποποιημένη λύση για διαφορετικούς τύπους κυλίνδρων και κατασκευαστές.

Αρχή λειτουργίας

οι αισθητήρες κυλίνδρων της ifm χρησιμοποιούν την τελευταία λέξη της τεχνολογίας GMR και AMR:

το στοιχείο μέτρησης GMR αποτελείται αντιστάτες με αρκετές, εξαιρετικά λεπτές σιδηρομαγνητικές και μη μαγνητικές στρώσεις. Επειδή σε μια συμβατική γέφυρα Wheatstone χρησιμοποιούνται 2 GMR αντιστάτες, εάν υφίσταται μαγνητικό πεδίο, παράγεται ένα μεγάλο σήμα, γραμμικά ανάλογο του μαγνητικού πεδίου. Μόλις ξεπεραστεί μια προκαθορισμένη τιμή κατωφλίου, μετάγεται σήμα εξόδου μέσω ενός συγκριτή.

Ενα στοιχείο AMR αποτελείται από λεπτές σιδηρομαγνητικές στρώσεις. Η ηλεκτρική αντίσταση είναι μεγαλύτερη χωρίς εξωτερικά μαγνητικά πεδία. Η επίδραση ενός μαγνητικού πεδίου μειώνει την αντίσταση. Αυτή η μεταβολή μετατρέπεται σε σήμα μεταγωγής από τα εσωτερικά ηλεκτρονικά. Πλεονέκτημα: Αυτή η μέθοδος επιτρέπει ακριβή μέτρηση ακόμα και σε πολύ μικρές μεταβολές του μαγνητικού πεδίου εκεί όπου ο χώρος είναι περιορισμένος. Αυτό συντελεί σε μικρότερη υστέρηση και είναι χρήσιμο σε μικρές διαδρομές εμβόλου. Ετσι, οι αισθητήρες μπορούν να χρησιμοποιηθούν όπου απαιτείται επιτήρηση θέση με πολύ μεγάλη ακρίβεια (πχ κύλινδροι μικρής διαδρομής).

Οι διακόπτες Reed επίσης ανιχνεύουν μαγνητικό πεδίο και μπορούν να χρησιμοποιηθούν ως παλμοδότες.

Αναγνώριση θέσης: οι αισθητήρες κυλίνδρων επιτηρούν τη θέση εμβόλου σε πνευματικό κύλινδρο.

Μπορείτε να βρείτε διαδραστικό επιλογέα προϊόντων και περισσότερες πληροφορίες στη διεύθυνση: www.ifm.com/gr

Γενική επισκόπηση συστήματος	*Σελίδα*
Αισθητήρες εγκοπής T για βιομηχανικές εφαρμογές	*174 - 175*
Αισθητήρες reed εγκοπής T για βιομηχανικές εφαρμογές, 2-αγωγών	*175 - 176*
Αισθητήρες reed εγκοπής T για βιομηχανικές εφαρμογές, 3-αγωγών	*176 - 177*
Αισθητήρες reed εγκοπής T με πιστοποίηση ATEX 1G/1D	*177*
Αισθητήρες reed εγκοπής T με πιστοποίηση ATEX 3D/3G	*177*
Αισθητήρες εγκοπής T για υγιεινές και υγρές περιοχές	*178*
Αισθητήρες εγκοπής T για κυλίνδρους μικρής διαδρομής εμβόλου	*178 - 179*
Αισθητήρες εγκοπής T για κυλίνδρους μικρής διαδρομής, για υγιεινές και υγρές περιοχές	*179*
Αισθητήρες εγκοπής T με πιστοποίηση ATEX 1G/1D	*179*
Αισθητήρες εγκοπής T με πιστοποίηση ATEX 3D/3G	*180*
Αισθητήρες εγκοπής T με πιστοποίηση ATEX 3D	*180*
Ελεύθερης εγκατάστασης αισθητήρες εγκοπής C για βιομηχανικές εφαρμογές	*180 - 181*
Χωνευτοί αισθητήρες εγκοπής C για βιομηχανικές εφαρμογές	*181 - 182*
Αισθητήρες εγκοπής C για κυλίνδρους μικρής διαδρομής εμβόλου	*182*
Δεματικά σύσφιξης για λείους κυλίνδρους	*183 - 184*
Συνδετήρες	*184*
Προσαρμογείς για κυλίνδρους με ντίζα και με ενσωματωμένο προφίλ	*184 - 185*
Προσαρμογείς για κυλίνδρους τραπεζοειδούς εγκοπής	*185*
Διάφοροι προσαρμογείς και κύβοι απομνημόνευσης θέσης	*186*
Σχεδιάγραμμα σύνδεσης	*186 - 187*
Σχέδια υπό κλίμακα / αριθ. σχεδίου / CAD, από: www.ifm.com	*187 - 190*

Αισθητήρες εγκοπής Τ για βιομηχανικές εφαρμογές

Σχήμα / μέγεθος	Διαστάσεις [mm]	Υλικό	U_b [V]	f [Hz]	Βαθμός προστασίας	$I_{φορτίο}$ [mA]	T_a [°C]	Αρ. σχεδίου	Κωδικός παραγγελίας
Καλώδιο 0,3 m · με M8 κονέκτορα (κουμπωτό-βιδωτό) · Έξοδος ⎍ · 3-Αγωγών · DC PNP · Σύνδεση αριθ. 1 · Ομάδες κονέκτορα 1, 2, 3, 74, 80									
	25 x 5 x 6,5	PA (πολυαμίδιο)	10...30	10000	IP 65 / IP 67	100	-25...85	1	**MK5101**
Καλώδιο 2 m · Έξοδος ⎍ · 3-Αγωγών · DC PNP · Σύνδεση αριθ. 2									
	25 x 5 x 6,5	PA (πολυαμίδιο)	10...30	10000	IP 65 / IP 67	100	-25...85	2	**MK5100**
	25 x 5 x 6,5	PA (πολυαμίδιο)	10...30	10000	IP 65 / IP 67	200	-25...85	2	**MK5115**
Καλώδιο 2 m · Έξοδος ⎍ · 3-Αγωγών · DC NPN · Σύνδεση αριθ. 3									
	25 x 5 x 6,5	PA (πολυαμίδιο)	10...30	10000	IP 65 / IP 67	100	-25...85	2	**MK5114**
Καλώδιο 2 m · Έξοδος ⎍ · 2-Αγωγών · DC PNP/NPN · Σύνδεση αριθ. 4									
	25 x 5 x 6,5	PA (πολυαμίδιο)	10...30	4000	IP 65 / IP 67	100	-25...85	2	**MK5103**
Καλώδιο 6 m · Έξοδος ⎍ · 3-Αγωγών · DC PNP · Σύνδεση αριθ. 2									
	25 x 5 x 6,5	PA (πολυαμίδιο)	10...30	10000	IP 65 / IP 67	200	-25...85	2	**MK5117**
Καλώδιο 10 m · Έξοδος ⎍ · 3-Αγωγών · DC PNP · Σύνδεση αριθ. 2									
	25 x 5 x 6,5	PA (πολυαμίδιο)	10...30	10000	IP 65 / IP 67	100	-25...85	2	**MK5124**
Καλώδιο 0,3 m · με M8 κονέκτορα (κουμπωτό-βιδωτό) · Έξοδος ⎍ · 3-Αγωγών · DC PNP · Σύνδεση αριθ. 1 · Ομάδες κονέκτορα 1, 2, 3, 74, 80									
	25 x 5 x 6,5	PA (πολυαμίδιο)	10...30	10000	IP 65 / IP 67	200	-25...85	1	**MK5106**
Καλώδιο 0,3 m · M8 κονέκτορα · Έξοδος ⎍ · 3-Αγωγών · DC PNP · Σύνδεση αριθ. 1 · Ομάδες κονέκτορα 1, 2, 3, 74, 80									
	25 x 5 x 6,5	PA (πολυαμίδιο)	10...30	10000	IP 65 / IP 67	100	-25...85	3	**MK5102**
Καλώδιο 0,3 m · με M8 κονέκτορα (κουμπωτό-βιδωτό) · Έξοδος ⎍ · 3-Αγωγών · DC NPN · Σύνδεση αριθ. 5 · Ομάδες κονέκτορα 1, 3, 74, 80									
	25 x 5 x 6,5	PA (πολυαμίδιο)	10...30	10000	IP 65 / IP 67	100	-25...85	1	**MK5112**

Μπορείτε να βρείτε διαδραστικό επιλογέα προϊόντων και περισσότερες πληροφορίες στη διεύθυνση: www.ifm.com/gr

Σχήμα / μέγεθος	Διαστάσεις [mm]	Υλικό	U_b [V]	f [Hz]	Βαθμός προστασίας	$I_{φορτίο}$ [mA]	T_a [°C]	Αρ. σχε-δίου	Κωδικός παραγ-γελίας
Καλώδιο 0,3 m · με M8 κονέκτορα (κουμπωτό-βιδωτό) · Έξοδος ⎍ · 2-Αγωγών · DC PNP/NPN · Σύνδεση αριθ. 6 · Ομάδες κονέκτορα 1, 3									
	25 x 5 x 6,5	PA (πολυαμίδιο)	10...30	4000	IP 65 / IP 67	100	-25...85	1	**MK5104**
Καλώδιο 0,3 m · M8 κονέκτορα · Έξοδος ⎍ · 2-Αγωγών · DC PNP/NPN · Σύνδεση αριθ. 6 · Ομάδες κονέκτορα 1, 3									
	25 x 5 x 6,5	PA (πολυαμίδιο)	10...30	4000	IP 65 / IP 67	100	-25...85	3	**MK5105**
Καλώδιο 1 m · M8 κονέκτορα · Έξοδος ⎍ · 3-Αγωγών · DC PNP · Σύνδεση αριθ. 1 · Ομάδες κονέκτορα 1, 2, 3, 74, 80									
	25 x 5 x 6,5	PA (πολυαμίδιο)	10...30	10000	IP 65 / IP 67	100	-25...85	3	**MK5122**
Καλώδιο 0,3 m · με M12 κονέκτορα · Έξοδος ⎍ · 3-Αγωγών · DC PNP · Σύνδεση αριθ. 1 · Ομάδες κονέκτορα 8, 9, 10, 11, 18, 20, 123, 125, 126, 127, 150, 151									
	25 x 5 x 6,5	PA (πολυαμίδιο)	10...30	10000	IP 65 / IP 67	100	-25...85	4	**MK5107**
	25 x 5 x 6,5	PA (πολυαμίδιο)	10...30	10000	IP 65 / IP 67	200	-25...85	4	**MK5108**
Καλώδιο 0,3 m · με M12 κονέκτορα · Έξοδος ⎍ · 2-Αγωγών · DC PNP/NPN · Σύνδεση αριθ. 6 · Ομάδες κονέκτορα 8, 10, 18, 20, 123, 125, 150									
	25 x 5 x 6,5	PA (πολυαμίδιο)	10...30	4000	IP 65 / IP 67	100	-25...85	4	**MK5109**
M8 κονέκτορας · Έξοδος ⎍ · 3-Αγωγών · DC PNP · Σύνδεση αριθ. 1 · Ομάδες κονέκτορα 1, 2, 3, 74, 80									
	27,5 x 18 x 15,5	PA (πολυαμίδιο)	10...30	6000	IP 65 / IP 67	100	-25...85	5	**MK5900**
M8 κονέκτορας · Έξοδος ⎍ · 3-Αγωγών · DC NPN · Σύνδεση αριθ. 5 · Ομάδες κονέκτορα 1, 2, 3, 74, 80									
	27,5 x 18 x 15,5	PA (πολυαμίδιο)	10...30	6000	IP 65 / IP 67	100	-25...85	5	**MK5902**

Αισθητήρες reed εγκοπής T για βιομηχανικές εφαρμογές, 2-αγωγών

Σχήμα / μέγεθος	Διαστάσεις [mm]	Υλικό	U_b [V]	f [Hz]	Βαθμός προστασίας	$I_{φορτίο}$ [mA]	T_a [°C]	Αρ. σχε-δίου	Κωδικός παραγ-γελίας
M8 κονέκτορας · Έξοδος ⎍ · 2-Αγωγών · AC/DC PNP/NPN · Σύνδεση αριθ. 7									
	27,5 x 18 x 15,5	PA (πολυαμίδιο)	5...50	1000	IP 65 / IP 67	100	-25...70	5	**MR0901***

Μπορείτε να βρείτε τα διαγράμματα συνδεσμολογίας και τα σχέδια διαστάσεων από τη σελίδα 186

Σχήμα / μέγεθος	Διαστάσεις [mm]	Υλικό	U_b [V]	f [Hz]	Βαθμός προστασίας	$I_{φορτίο}$ [mA]	T_a [°C]	Αρ. σχεδίου	Κωδικός παραγγελίας
Καλώδιο 2 m · Έξοδος ⎓ · 2-Αγωγών · AC/DC PNP/NPN · Σύνδεση αριθ. 8									
	30,5 x 5 x 6,5	PA (πολυαμίδιο)	5...120	1000	IP 67	100	-25...70	6	**MR0100***
Καλώδιο 6 m · Έξοδος ⎓ · 2-Αγωγών · AC/DC PNP/NPN · Σύνδεση αριθ. 8									
	30,5 x 5 x 6,5	PA (πολυαμίδιο)	5...120	1000	IP 67	100	-25...70	6	**MR0117***
Καλώδιο 0,3 m · με M8 κονέκτορα (κουμπωτό-βιδωτό) · Έξοδος ⎓ · 2-Αγωγών · AC/DC PNP/NPN · Σύνδεση αριθ. 7 · Ομάδες κονέκτορα 1, 3									
	30,5 x 5 x 6,5	PA (πολυαμίδιο)	5...60	1000	IP 67	100	-25...70	7	**MR0101***
Καλώδιο 0,3 m · M8 κονέκτορα · Έξοδος ⎓ · 2-Αγωγών · AC/DC PNP/NPN · Σύνδεση αριθ. 7 · Ομάδες κονέκτορα 1, 3									
	30,5 x 5 x 6,5	PA (πολυαμίδιο)	5...60	1000	IP 67	100	-25...70	8	**MR0102***
Καλώδιο 0,3 m · με M12 κονέκτορα · Έξοδος ⎓ · 2-Αγωγών · AC/DC PNP/NPN · Σύνδεση αριθ. 7 · Ομάδες κονέκτορα 8, 10, 18, 20, 123, 125, 150									
	30,5 x 5 x 6,5	PA (πολυαμίδιο)	5...60	1000	IP 67	100	-25...70	9	**MR0107***

*** Σημείωση για AC και AC/DC συσκευές**

Τοποθετήστε ασφάλεια μινιατούρα κατά IEC60127-2 Φύλλο 1, ≤ 0,175 A (ταχείας απόκρισης) Σύσταση: ελέγξτε την μονάδα για αξιόπιστη λειτουργία μετά από βραχυκύκλωμα.

Αισθητήρες reed εγκοπής T για βιομηχανικές εφαρμογές, 3-αγωγών

Σχήμα / μέγεθος	Διαστάσεις [mm]	Υλικό	U_b [V]	f [Hz]	Βαθμός προστασίας	$I_{φορτίο}$ [mA]	T_a [°C]	Αρ. σχεδίου	Κωδικός παραγγελίας
M8 κονέκτορας · Έξοδος ⎓ · 3-Αγωγών · AC/DC PNP · Σύνδεση αριθ. 9									
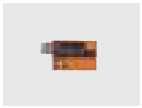	27,5 x 18 x 15,5	PA (πολυαμίδιο)	5...50	1000	IP 65 / IP 67	350 / 500	-25...70	5	**MR0902***
Καλώδιο 0,3 m · με M8 κονέκτορα (κουμπωτό-βιδωτό) · Έξοδος ⎓ · 3-Αγωγών · AC/DC PNP · Σύνδεση αριθ. 9 · Ομάδες κονέκτορα 1, 2, 3, 74, 80									
	30,5 x 5 x 6,5	PA (πολυαμίδιο)	5...50	1000	IP 65 / IP 67	350 / 500	-25...70	7	**MR0119***
Καλώδιο 0,3 m · M8 κονέκτορα · Έξοδος ⎓ · 3-Αγωγών · AC/DC PNP · Σύνδεση αριθ. 9 · Ομάδες κονέκτορα 1, 2, 3, 74, 80									
	30,5 x 5 x 6,5	PA (πολυαμίδιο)	5...50	1000	IP 65 / IP 67	350 / 500	-25...70	8	**MR0120***

Σχήμα / μέγεθος	Διαστάσεις [mm]	Υλικό	U_b [V]	f [Hz]	Βαθμός προστασίας	$I_{φορτίο}$ [mA]	T_a [°C]	Αρ. σχε-δίου	Κωδικός παραγ-γελίας
Καλώδιο 2 m · Έξοδος ⎍ · 3-Αγωγών · AC/DC PNP · Σύνδεση αριθ. 10									
	30,5 x 5 x 6,5	PA (πολυαμίδιο)	5...50	1000	IP 65 / IP 67	350 / 500	-25...70	6	**MR0122***
Καλώδιο 6 m · Έξοδος ⎍ · 3-Αγωγών · AC/DC PNP · Σύνδεση αριθ. 10									
	30,5 x 5 x 6,5	PA (πολυαμίδιο)	5...50	1000	IP 65 / IP 67	350 / 500	-25...70	6	**MR0123***
Καλώδιο 0,3 m · με M12 κονέκτορα · Έξοδος ⎍ · 3-Αγωγών · AC/DC PNP · Σύνδεση αριθ. 9 · Ομάδες κονέκτορα 8, 9, 10, 11, 18, 20, 123, 125, 126, 127, 150, 151									
	30,5 x 5 x 6,5	PA (πολυαμίδιο)	5...50	1000	IP 65 / IP 67	350 / 500	-25...70	9	**MR0121***

*** Σημείωση για AC και AC/DC συσκευές**

Τοποθετήστε ασφάλεια μινιατούρα κατά IEC60127-2 Φύλλο 1, ≤ 0,75 A (ταχείας απόκρισης, λειτουργία DC) Σύσταση: ελέγξτε την μονάδα για αξιόπιστη λειτουργία μετά από βραχυκύκλωμα.

Αισθητήρες reed εγκοπής T με πιστοποίηση ATEX 1G/1D

Σχήμα / μέγεθος	Διαστάσεις [mm]	Υλικό	U_b [V]	f [Hz]	Βαθμός προστασίας	$I_{φορτίο}$ [mA]	T_a [°C]	Αρ. σχε-δίου	Κωδικός παραγ-γελίας
Καλώδιο 6 m · Έξοδος ⎍ · 2-Αγωγών · Σύνδεση σε πιστοποιημένα εγγενώς ασφαλή κυκλώματα με μέγ. τιμές U = 15V / I = 50mA / P = 120mW · Σύνδεση αριθ. 4									
	30,5 x 5 x 6,5	PA (πολυαμίδιο)	–	–	IP 65 / IP 67	–	-25...70	6	**MR500A**

Αισθητήρες reed εγκοπής T με πιστοποίηση ATEX 3D/3G

Σχήμα / μέγεθος	Διαστάσεις [mm]	Υλικό	U_b [V]	f [Hz]	Βαθμός προστασίας	$I_{φορτίο}$ [mA]	T_a [°C]	Αρ. σχε-δίου	Κωδικός παραγ-γελίας
Καλώδιο 6 m · Έξοδος ⎍ · 2-Αγωγών · DC PNP/NPN · Σύνδεση αριθ. 11									
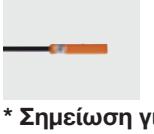	30,5 x 5 x 6,5	PA (πολυαμίδιο)	5...30	–	IP 65 / IP 67	100	-20...60	6	**MR501A***

*** Σημείωση για AC και AC/DC συσκευές**

Τοποθετήστε ασφάλεια μινιατούρα κατά IEC60127-2 Φύλλο 1, ≤ 0,175 A (ταχείας απόκρισης) Σύσταση: ελέγξτε την μονάδα για αξιόπιστη λειτουργία μετά από βραχυκύκλωμα.

Μπορείτε να βρείτε τα διαγράμματα συνδεσμολογίας και τα σχέδια διαστάσεων από τη σελίδα 186

Αισθητήρες εγκοπής T για υγιεινές και υγρές περιοχές

Σχήμα / μέγεθος	Διαστάσεις [mm]	Υλικό	U_b [V]	f [Hz]	Βαθμός προστασίας	$I_{φορτίο}$ [mA]	T_a [°C]	Αρ. σχεδίου	Κωδικός παραγγελίας
Καλώδιο 2 m · Έξοδος ⎍ · 3-Αγωγών · DC PNP · Σύνδεση αριθ. 2									
	25 x 5 x 6,5	PA (πολυαμίδιο)	10...30	10000	IP 65 / IP 67 / IP 69K	100	-25...85	2	**MK5110**
Καλώδιο 6 m · Έξοδος ⎍ · 3-Αγωγών · DC PNP · Σύνδεση αριθ. 2									
	25 x 5 x 6,5	PA (πολυαμίδιο)	10...30	10000	IP 65 / IP 67 / IP 69K	100	-25...85	2	**MK5128**
Καλώδιο 0,3 m · με M12 κονέκτορα · Έξοδος ⎍ · 3-Αγωγών · DC PNP · Σύνδεση αριθ. 1 · Ομάδες κονέκτορα 8, 9, 10, 11, 18, 20, 123, 125, 126, 127, 150, 151									
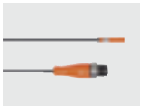	25 x 5 x 6,5	PA (πολυαμίδιο)	10...30	10000	IP 65 / IP 67 / IP 69K	100	-25...85	10	**MK5111**
Καλώδιο 0,3 m · με M12 κονέκτορα · Έξοδος ⎍ · 3-Αγωγών · DC NPN · Σύνδεση αριθ. 5 · Ομάδες κονέκτορα 8, 10, 18, 20, 123, 125, 150									
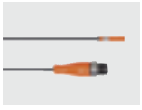	25 x 5 x 6,5	PA (πολυαμίδιο)	10...30	6000	IP 65 / IP 67 / IP 69K	100	-25...85	11	**MK5186**

Αισθητήρες εγκοπής T για κυλίνδρους μικρής διαδρομής εμβόλου

Σχήμα / μέγεθος	Διαστάσεις [mm]	Υλικό	U_b [V]	f [Hz]	Βαθμός προστασίας	$I_{φορτίο}$ [mA]	T_a [°C]	Αρ. σχεδίου	Κωδικός παραγγελίας
Καλώδιο 2 m · Έξοδος ⎍ · 3-Αγωγών · DC PNP · Σύνδεση αριθ. 2									
	25 x 5 x 6,5	PA (πολυαμίδιο)	10...30	6000	IP 65 / IP 67	100	-25...85	12	**MK5140**
Καλώδιο 2 m · Έξοδος ⎍ · 3-Αγωγών · DC PNP · Σύνδεση αριθ. 12									
	25 x 5 x 6,5	PA (πολυαμίδιο)	10...30	6000	IP 65 / IP 67	100	-25...85	12	**MK5156**
Καλώδιο 10 m · Έξοδος ⎍ · 3-Αγωγών · DC PNP · Σύνδεση αριθ. 2									
	25 x 5 x 6,5	PA (πολυαμίδιο)	10...30	6000	IP 65 / IP 67	100	-25...85	12	**MK5161**
Καλώδιο 0,3 m · με M8 κονέκτορα (κουμπωτό-βιδωτό) · Έξοδος ⎍ · 3-Αγωγών · DC NPN · Σύνδεση αριθ. 5 · Ομάδες κονέκτορα 1, 3, 74, 80									
	25 x 5 x 6,5	PA (πολυαμίδιο)	10...30	6000	IP 65 / IP 67	100	-25...85	13	**MK5137**

Μπορείτε να βρείτε διαδραστικό επιλογέα προϊόντων και περισσότερες πληροφορίες στη διεύθυνση: www.ifm.com/gr

Σχήμα / μέγεθος	Διαστάσεις [mm]	Υλικό	U_b [V]	f [Hz]	Βαθμός προστασίας	$I_{φορτίο}$ [mA]	T_a [°C]	Αρ. σχεδίου	Κωδικός παραγγελίας
Καλώδιο 0,3 m · με M8 κονέκτορα (κουμπωτό-βιδωτό) · Έξοδος ⎍ · 3-Αγωγών · DC PNP · Σύνδεση αριθ. 1 · Ομάδες κονέκτορα 1, 2, 3, 74, 80									
	25 x 5 x 6,5	PA (πολυαμίδιο)	10...30	6000	IP 65 / IP 67	100	-25...85	13	**MK5138**
Καλώδιο 0,3 m · με M8 κονέκτορα (κουμπωτό-βιδωτό) · Έξοδος ⎍ · 3-Αγωγών · DC PNP · Σύνδεση αριθ. 13 · Ομάδες κονέκτορα 1, 2, 3, 74, 80									
	25 x 5 x 6,5	PA (πολυαμίδιο)	10...30	6000	IP 65 / IP 67	100	-25...85	13	**MK5155**
Καλώδιο 0,3 m · M8 κονέκτορα · Έξοδος ⎍ · 3-Αγωγών · DC PNP · Σύνδεση αριθ. 1 · Ομάδες κονέκτορα 1, 2, 3, 74, 80									
	25 x 5 x 6,5	PA (πολυαμίδιο)	10...30	6000	IP 65 / IP 67	100	-25...85	14	**MK5159**
Καλώδιο 0,3 m · με M12 κονέκτορα · Έξοδος ⎍ · 3-Αγωγών · DC PNP · Σύνδεση αριθ. 1 · Ομάδες κονέκτορα 8, 9, 10, 11, 18, 20, 123, 125, 126, 127, 150, 151									
	25 x 5 x 6,5	PA (πολυαμίδιο)	10...30	6000	IP 65 / IP 67	100	-25...85	15	**MK5139**

Αισθητήρες εγκοπής T για κυλίνδρους μικρής διαδρομής, για υγιεινές και υγρές περιοχές

Σχήμα / μέγεθος	Διαστάσεις [mm]	Υλικό	U_b [V]	f [Hz]	Βαθμός προστασίας	$I_{φορτίο}$ [mA]	T_a [°C]	Αρ. σχεδίου	Κωδικός παραγγελίας
Καλώδιο 2 m · Έξοδος ⎍ · 3-Αγωγών · DC PNP · Σύνδεση αριθ. 2									
	25 x 5 x 6,5	PA (πολυαμίδιο)	10...30	6000	IP 65 / IP 67 / IP 69K	100	-25...85	12	**MK5158**
Καλώδιο 0,3 m · με M12 κονέκτορα · Έξοδος ⎍ · 3-Αγωγών · DC PNP · Σύνδεση αριθ. 1 · Ομάδες κονέκτορα 8, 9, 10, 11, 18, 20, 123, 125, 126, 127, 150, 151									
	25 x 5 x 6,5	PA (πολυαμίδιο)	10...30	6000	IP 65 / IP 67 / IP 69K	100	-25...85	11	**MK5157**

Αισθητήρες εγκοπής T με πιστοποίηση ATEX 1G/1D

Σχήμα / μέγεθος	Διαστάσεις [mm]	Υλικό	U_b [V]	f [Hz]	Βαθμός προστασίας	$I_{φορτίο}$ [mA]	T_a [°C]	Αρ. σχεδίου	Κωδικός παραγγελίας
Καλώδιο 6 m · Έξοδος ⎍ · 2-Αγωγών · Σύνδεση σε πιστοποιημένα εγγενώς ασφαλή κυκλώματα με μέγ. τιμές U = 15V / I = 50mA / P = 120mW · Σύνδεση αριθ. 4									
	25 x 5 x 6,5	PA (πολυαμίδιο)	–	2000	IP 65 / IP 67	–	-25...70	12	**MK502A**

Μπορείτε να βρείτε τα διαγράμματα συνδεσμολογίας και τα σχέδια διαστάσεων από τη σελίδα 186

Αισθητήρες εγκοπής Τ με πιστοποίηση ATEX 3D/3G

Σχήμα / μέγεθος	Διαστάσεις [mm]	Υλικό	U_b [V]	f [Hz]	Βαθμός προστασίας	$I_{φορτίο}$ [mA]	T_a [°C]	Αρ. σχεδίου	Κωδικός παραγγελίας
Καλώδιο 6 m · Έξοδος ⎓ · 3-Αγωγών · DC PNP · Σύνδεση αριθ. 2									
	25 x 5 x 6,5	PA (πολυαμίδιο)	10...30	6000	IP 65 / IP 67	100	-20...60	12	**MK503A**

Αισθητήρες εγκοπής Τ με πιστοποίηση ATEX 3D

Σχήμα / μέγεθος	Διαστάσεις [mm]	Υλικό	U_b [V]	f [Hz]	Βαθμός προστασίας	$I_{φορτίο}$ [mA]	T_a [°C]	Αρ. σχεδίου	Κωδικός παραγγελίας
Καλώδιο 2 m · Έξοδος ⎓ · 3-Αγωγών · DC PNP · Σύνδεση αριθ. 2									
	25 x 5 x 6,5	PA (πολυαμίδιο)	10...30	10000	IP 67	100	-25...60	2	**MK500A**
Καλώδιο 0,3 m · με M12 κονέκτορα · Έξοδος ⎓ · 3-Αγωγών · DC PNP · Σύνδεση αριθ. 1 · Ομάδες κονέκτορα 147, 149									
	25 x 5 x 6,5	PA (πολυαμίδιο)	10...30	10000	IP 67	100	-25...60	10	**MK501A**

Ελεύθερης εγκατάστασης αισθητήρες εγκοπής C για βιομηχανικές εφαρμογές

Σχήμα / μέγεθος	Διαστάσεις [mm]	Υλικό	U_b [V]	f [Hz]	Βαθμός προστασίας	$I_{φορτίο}$ [mA]	T_a [°C]	Αρ. σχεδίου	Κωδικός παραγγελίας
Καλώδιο 2 m · Έξοδος ⎓ · 3-Αγωγών · DC PNP · Σύνδεση αριθ. 2									
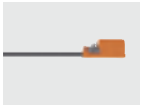	17,5 x 2,8 x 7,7	PA (πολυαμίδιο)	10...30	10000	IP 65 / IP 67	100	-25...85	16	**MK5300**
Καλώδιο 2 m · Έξοδος ⎓ · 3-Αγωγών · DC NPN · Σύνδεση αριθ. 3									
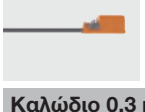	17,5 x 2,8 x 7,7	PA (πολυαμίδιο)	10...30	10000	IP 65 / IP 67	100	-25...85	16	**MK5306**
Καλώδιο 0,3 m · με M8 κονέκτορα (κουμπωτό-βιδωτό) · Έξοδος ⎓ · 3-Αγωγών · DC PNP · Σύνδεση αριθ. 1 · Ομάδες κονέκτορα 1, 2, 3, 74, 80									
	17,5 x 2,8 x 7,7	PA (πολυαμίδιο)	10...30	10000	IP 65 / IP 67	100	-25...85	17	**MK5301**
Καλώδιο 0,3 m · με M8 κονέκτορα (κουμπωτό-βιδωτό) · Έξοδος ⎓ · 3-Αγωγών · DC NPN · Σύνδεση αριθ. 5 · Ομάδες κονέκτορα 1, 3, 74, 80									
	17,5 x 2,8 x 7,7	PA (πολυαμίδιο)	10...30	10000	IP 65 / IP 67	100	-25...85	17	**MK5307**

Μπορείτε να βρείτε διαδραστικό επιλογέα προϊόντων και περισσότερες πληροφορίες στη διεύθυνση: www.ifm.com/gr

Σχήμα / μέγεθος	Διαστάσεις [mm]	Υλικό	U_b [V]	f [Hz]	Βαθμός προστασίας	$I_{φορτίο}$ [mA]	T_a [°C]	Αρ. σχεδίου	Κωδικός παραγγελίας
Καλώδιο 0,3 m · M8 κονέκτορα · Έξοδος ⎓ · 3-Αγωγών · DC PNP · Σύνδεση αριθ. 1 · Ομάδες κονέκτορα 1, 2, 3, 74, 80									
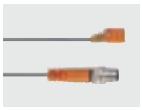	17,5 x 2,8 x 7,7	PA (πολυαμίδιο)	10...30	10000	IP 65 / IP 67	100	-25...85	18	**MK5302**
Καλώδιο 0,5 m · M8 κονέκτορα · Έξοδος ⎓ · 3-Αγωγών · DC PNP · Σύνδεση αριθ. 1 · Ομάδες κονέκτορα 1, 2, 3, 74, 80									
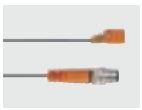	17,5 x 2,8 x 7,7	PA (πολυαμίδιο)	10...30	10000	IP 65 / IP 67	100	-25...85	18	**MK5305**
Καλώδιο 0,3 m · με M12 κονέκτορα · Έξοδος ⎓ · 3-Αγωγών · DC PNP · Σύνδεση αριθ. 1 · Ομάδες κονέκτορα 8, 9, 10, 11, 18, 20, 123, 125, 126, 127, 150, 151									
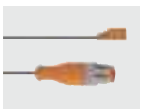	17,5 x 2,8 x 7,7	PA (πολυαμίδιο)	10...30	10000	IP 65 / IP 67	100	-25...85	19	**MK5304**

Χωνευτοί αισθητήρες εγκοπής C για βιομηχανικές εφαρμογές

Σχήμα / μέγεθος	Διαστάσεις [mm]	Υλικό	U_b [V]	f [Hz]	Βαθμός προστασίας	$I_{φορτίο}$ [mA]	T_a [°C]	Αρ. σχεδίου	Κωδικός παραγγελίας
Καλώδιο 2 m · Έξοδος ⎓ · 3-Αγωγών · DC PNP · Σύνδεση αριθ. 2									
	25,8 x 2,8 x 5	PA (πολυαμίδιο)	10...30	10000	IP 65 / IP 67	100	-25...85	20	**MK5312**
Καλώδιο 2 m · Έξοδος ⎓ · 3-Αγωγών · DC NPN · Σύνδεση αριθ. 3									
	25,8 x 2,8 x 5	PA (πολυαμίδιο)	10...30	10000	IP 65 / IP 67	100	-25...85	20	**MK5309**
Καλώδιο 0,3 m · με M8 κονέκτορα (κουμπωτό-βιδωτό) · Έξοδος ⎓ · 3-Αγωγών · DC PNP · Σύνδεση αριθ. 1 · Ομάδες κονέκτορα 1, 2, 3, 74, 80									
	25,8 x 2,8 x 5	PA (πολυαμίδιο)	10...30	10000	IP 65 / IP 67	100	-25...85	21	**MK5310**
Καλώδιο 0,3 m · M8 κονέκτορα · Έξοδος ⎓ · 3-Αγωγών · DC PNP · Σύνδεση αριθ. 1 · Ομάδες κονέκτορα 1, 2, 3, 74, 80									
	25,8 x 2,8 x 5	PA (πολυαμίδιο)	10...30	10000	IP 65 / IP 67	100	-25...85	22	**MK5311**
Καλώδιο 0,3 m · με M12 κονέκτορα · Έξοδος ⎓ · 3-Αγωγών · DC PNP · Σύνδεση αριθ. 1 · Ομάδες κονέκτορα 8, 9, 10, 18, 20, 123, 125, 127, 150									
	25,8 x 2,8 x 5	PA (πολυαμίδιο)	10...30	10000	IP 65 / IP 67	100	-25...85	23	**MK5314**

Μπορείτε να βρείτε τα διαγράμματα συνδεσμολογίας και τα σχέδια διαστάσεων από τη σελίδα 186

Σχήμα / μέγεθος	Διαστάσεις [mm]	Υλικό	U_b [V]	f [Hz]	Βαθμός προστασίας	$I_{φορτίο}$ [mA]	T_a [°C]	Αρ. σχεδίου	Κωδικός παραγγελίας
Καλώδιο 0,3 m · με M8 κονέκτορα (κουμπωτό-βιδωτό) · Έξοδος ⎓ · 3-Αγωγών · DC NPN · Σύνδεση αριθ. 5 · Ομάδες κονέκτορα 1, 3, 74, 80									
	25,8 x 2,8 x 5	PA (πολυαμίδιο)	10...30	10000	IP 65 / IP 67	100	-25...85	21	**MK5308**
Καλώδιο 0,5 m · M8 κονέκτορα · Έξοδος ⎓ · 3-Αγωγών · DC PNP · Σύνδεση αριθ. 1 · Ομάδες κονέκτορα 1, 2, 3, 74, 80									
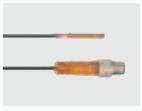	25,8 x 2,8 x 5	PA (πολυαμίδιο)	10...30	10000	IP 65 / IP 67	100	-25...85	22	**MK5315**

Αισθητήρες εγκοπής C για κυλίνδρους μικρής διαδρομής εμβόλου

Σχήμα / μέγεθος	Διαστάσεις [mm]	Υλικό	U_b [V]	f [Hz]	Βαθμός προστασίας	$I_{φορτίο}$ [mA]	T_a [°C]	Αρ. σχεδίου	Κωδικός παραγγελίας
Καλώδιο 2 m · Έξοδος ⎓ · 3-Αγωγών · DC PNP · Σύνδεση αριθ. 2									
	25,8 x 2,8 x 5	PA (πολυαμίδιο)	10...30	5000	IP 65 / IP 67	100	-25...85	20	**MK5325**
Καλώδιο 0,3 m · με M8 κονέκτορα (κουμπωτό-βιδωτό) · Έξοδος ⎓ · 3-Αγωγών · DC PNP · Σύνδεση αριθ. 1 · Ομάδες κονέκτορα 1, 2, 3, 74, 80									
	25,8 x 2,8 x 5	PA (πολυαμίδιο)	10...30	5000	IP 65 / IP 67	100	-25...85	21	**MK5326**
Καλώδιο 0,3 m · M8 κονέκτορα · Έξοδος ⎓ · 3-Αγωγών · DC PNP · Σύνδεση αριθ. 1 · Ομάδες κονέκτορα 1, 2, 3, 74, 80									
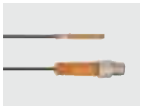	26,1 x 2,8 x 5,5	PA (πολυαμίδιο)	10...30	5000	IP 65 / IP 67	100	-25...85	24	**MK5328**
Καλώδιο 2 m · Έξοδος ⎓ · 3-Αγωγών · DC PNP · Σύνδεση αριθ. 2									
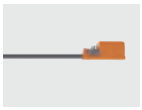	17,5 x 2,8 x 7,7	PA (πολυαμίδιο)	10...30	5000	IP 65 / IP 67	100	-25...85	25	**MK5329**
Καλώδιο 0,3 m · με M8 κονέκτορα (κουμπωτό-βιδωτό) · Έξοδος ⎓ · 3-Αγωγών · DC PNP · Σύνδεση αριθ. 1 · Ομάδες κονέκτορα 1, 2, 3, 74, 80									
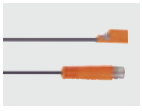	17,5 x 2,8 x 7,7	PA (πολυαμίδιο)	10...30	5000	IP 65 / IP 67	100	-25...85	26	**MK5330**
Καλώδιο 0,3 m · M8 κονέκτορα · Έξοδος ⎓ · 3-Αγωγών · DC PNP · Σύνδεση αριθ. 1 · Ομάδες κονέκτορα 1, 2, 3, 74, 80									
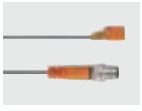	17,5 x 2,8 x 7,7	PA (πολυαμίδιο)	10...30	5000	IP 65 / IP 67	100	-25...85	27	**MK5331**

Μπορείτε να βρείτε διαδραστικό επιλογέα προϊόντων και περισσότερες πληροφορίες στη διεύθυνση: www.ifm.com/gr

Δεματικά σύσφιξης για λείους κυλίνδρους

Σχήμα / μέγεθος	Περιγραφή	Κωδικός παραγγελίας
	Δεματικό για λείο κύλινδρο · Διάμετρος εμβόλου 8...12 mm · Για τύπο MKT · Υλικά περιβλήματος: Προσαρμογέας: PA / Κολάρο στερέωσης: V2A	**E11816**
	Δεματικό για λείο κύλινδρο · Διάμετρος εμβόλου 16...20 mm · Για τύπο MKT · Υλικά περιβλήματος: Προσαρμογέας: PA / Κολάρο στερέωσης: V2A	**E11817**
	Δεματικό για λείο κύλινδρο · Διάμετρος εμβόλου 25...32 mm · Για τύπο MKT · Υλικά περιβλήματος: Προσαρμογέας: PA / Κολάρο στερέωσης: V2A	**E11818**
	Δεματικό για λείο κύλινδρο · Διάμετρος εμβόλου 40 mm · Για τύπο MKT · Υλικά περιβλήματος: Προσαρμογέας: PA / Κολάρο στερέωσης: V2A	**E11819**
	Δεματικό για λείο κύλινδρο · Διάμετρος εμβόλου 50 mm · Για τύπο MKT · Υλικά περιβλήματος: Προσαρμογέας: PA / Κολάρο στερέωσης: V2A	**E11820**
	Δεματικό για λείο κύλινδρο · Διάμετρος εμβόλου 63 mm · Για τύπο MKT · Υλικά περιβλήματος: Προσαρμογέας: PA / Κολάρο στερέωσης: V2A	**E11821**
	Δεματικό για λείο κύλινδρο · Διάμετρος εμβόλου 80 mm · Για τύπο MKT · Υλικά περιβλήματος: Προσαρμογέας: PA / Κολάρο στερέωσης: V2A	**E11822**
	Δεματικό για λείο κύλινδρο · Διάμετρος εμβόλου 100 mm · Για τύπο MKT · Υλικά περιβλήματος: Προσαρμογέας: PA / Κολάρο στερέωσης: V2A	**E11823**
	Δεματικό για λείο κύλινδρο · Διάμετρος εμβόλου 10...16 mm · Για τύπο MKT · Υλικά περιβλήματος: Προσαρμογέας: V2A / Κολάρο στερέωσης: V2A	**E11975**
	Δεματικό για λείο κύλινδρο · Διάμετρος εμβόλου 20...25 mm · Για τύπο MKT · Υλικά περιβλήματος: Προσαρμογέας: V2A / Κολάρο στερέωσης: V2A	**E11976**
	Δεματικό για λείο κύλινδρο · Διάμετρος εμβόλου 32 mm · Για τύπο MKT · Υλικά περιβλήματος: Προσαρμογέας: V2A / Κολάρο στερέωσης: V2A	**E11977**
	Δεματικό για λείο κύλινδρο · Διάμετρος εμβόλου 40 mm · Για τύπο MKT · Υλικά περιβλήματος: Προσαρμογέας: V2A / Κολάρο στερέωσης: V2A	**E11978**
	Δεματικό για λείο κύλινδρο · Διάμετρος εμβόλου 50 mm · Για τύπο MKT · Υλικά περιβλήματος: Προσαρμογέας: V2A / Κολάρο στερέωσης: V2A	**E11979**
	Δεματικό για λείο κύλινδρο · Διάμετρος εμβόλου 63 mm · Για τύπο MKT · Υλικά περιβλήματος: Προσαρμογέας: V2A / Κολάρο στερέωσης: V2A	**E11980**

Μπορείτε να βρείτε τα διαγράμματα συνδεσμολογίας και τα σχέδια διαστάσεων από τη σελίδα 186

Σχήμα / μέγεθος	Περιγραφή	Κωδικός παραγγελίας
	Δεματικό για λείο κύλινδρο · Διάμετρος εμβόλου 80 mm · Για τύπο MKT · Υλικά περιβλήματος: Προσαρμογέας: V2A / Κολάρο στερέωσης: V2A	**E11981**
	Δεματικό για λείο κύλινδρο · Διάμετρος εμβόλου 100 mm · Για τύπο MKT · Υλικά περιβλήματος: Προσαρμογέας: V2A / Κολάρο στερέωσης: V2A	**E11982**
	Προσαρμογέας για λείους κυλίνδρους · Για τύπους MKT (αισθητήρας κυλίνδρων εγκοπής T) · Υλικά περιβλήματος: PA	**E11846**
	Προσαρμογέας για λείους κυλίνδρους · Για τύπους MKT (αισθητήρας κυλίνδρων εγκοπής T) · Υλικά περιβλήματος: V2A	**E11877**

Συνδετήρες

Σχήμα / μέγεθος	Περιγραφή	Κωδικός παραγγελίας
	Συνδετήρας κυλίνδρου · Για τύπους MKT (αισθητήρας κυλίνδρων εγκοπής T) · Διάμετρος εμβόλου 12 mm · Υλικά περιβλήματος: POM / Εξάρτημα στήριξης: Αλουμίνιο / Βίδα: Ανοξείδωτος χάλυβας	**E11961**
	Συνδετήρας κυλίνδρου · Για τύπους MKT (αισθητήρας κυλίνδρων εγκοπής T) · Διάμετρος εμβόλου 16 mm · Υλικά περιβλήματος: POM / Εξάρτημα στήριξης: Αλουμίνιο / Βίδα: Ανοξείδωτος χάλυβας	**E11958**
	Συνδετήρας κυλίνδρου · Για τύπους MKT (αισθητήρας κυλίνδρων εγκοπής T) · Διάμετρος εμβόλου 20 mm · Υλικά περιβλήματος: POM / Εξάρτημα στήριξης: Αλουμίνιο / Βίδα: Ανοξείδωτος χάλυβας	**E11959**
	Συνδετήρας κυλίνδρου · για σειρές MKT και MKI (αισθητήρες κυλίνδρων εγκοπής T) · Διάμετρος εμβόλου 25 mm · Υλικά περιβλήματος: POM / Εξάρτημα στήριξης: Αλουμίνιο / Βίδα: Ανοξείδωτος χάλυβας	**E11960**
	Συνδετήρας κυλίνδρου · Για τύπους MKT (αισθητήρας κυλίνδρων εγκοπής T) · Εύρος σύσφιξης 44-45 mm · Διάμετρος εμβόλου 40 mm · Υλικά περιβλήματος: POM / Εξάρτημα στήριξης: Αλουμίνιο / Βίδα: Ανοξείδωτος χάλυβας	**E12015**
	Συνδετήρας κυλίνδρου · Για τύπους MKT (αισθητήρας κυλίνδρων εγκοπής T) · Εύρος σύσφιξης 35-36 mm · Διάμετρος εμβόλου 32 mm · Υλικά περιβλήματος: POM / Εξάρτημα στήριξης: Αλουμίνιο / Βίδα: Ανοξείδωτος χάλυβας	**E12017**

Προσαρμογείς για κυλίνδρους με ντίζα και με ενσωματωμένο προφίλ

Σχήμα / μέγεθος	Περιγραφή	Κωδικός παραγγελίας
	Προσαρμογέας για κυλίνδρους με ντίζα / ενσωματωμένο προφίλ · Για τύπους MKT (αισθητήρας κυλίνδρων εγκοπής T) · Εύρος σύσφιξης 5...11 mm · Υλικά περιβλήματος: Αλουμίνιο / Βίδα: Ανοξείδωτος χάλυβας	**E11797**

Μπορείτε να βρείτε διαδραστικό επιλογέα προϊόντων και περισσότερες πληροφορίες στη διεύθυνση: www.ifm.com/gr

Σχήμα / μέγεθος	Περιγραφή	Κωδικός παραγγελίας
	Προσαρμογέας για κυλίνδρους με ντίζα / ενσωματωμένο προφίλ · Για τύπους MKT (αισθητήρας κυλίνδρων εγκοπής T) · Εύρος σύσφιξης 9...15 mm · Υλικά περιβλήματος: Αλουμίνιο / Βίδα: Ανοξείδωτος χάλυβας	E11799
	Προσαρμογέας για κυλίνδρους με ντίζα / ενσωματωμένο προφίλ · Για τύπους MKT (αισθητήρας κυλίνδρων εγκοπής T) · Εύρος σύσφιξης 14...20 mm · Υλικά περιβλήματος: Αλουμίνιο / Βίδα: Ανοξείδωτος χάλυβας	E11801
	Προσαρμογέας για κυλίνδρους με ντίζα (ή για κυλίνδρους ίδιων διαστάσεων) · Για τύπους MKT (αισθητήρας κυλίνδρων εγκοπής T) · Εύρος σύσφιξης 3...5 mm · Υλικά περιβλήματος: Αλουμίνιο / Βίδα: Ανοξείδωτος χάλυβας	E11913
	Προσαρμογέας για κυλίνδρους με ντίζα (ή για κυλίνδρους ίδιων διαστάσεων) · Για τύπους MKT (αισθητήρας κυλίνδρων εγκοπής T) · Εύρος σύσφιξης 5...7 mm · Υλικά περιβλήματος: Αλουμίνιο / Βίδα: Ανοξείδωτος χάλυβας	E11912
	Προσαρμογέας για κυλίνδρους με ντίζα / ενσωματωμένο προφίλ · Για τύπους MKT (αισθητήρας κυλίνδρων εγκοπής T) · Εύρος σύσφιξης 5...11 mm · Υλικά περιβλήματος: Αλουμίνιο / Βίδα: Ανοξείδωτος χάλυβας	E12231
	Προσαρμογέας για κυλίνδρους με ντίζα / ενσωματωμένο προφίλ · Για τύπους MKT (αισθητήρας κυλίνδρων εγκοπής T) · Εύρος σύσφιξης 9...13,5 mm · Υλικά περιβλήματος: Αλουμίνιο / Βίδα: Ανοξείδωτος χάλυβας	E12232
	Προσαρμογέας για κυλίνδρους με ντίζα / ενσωματωμένο προφίλ · Για τύπους MKT (αισθητήρας κυλίνδρων εγκοπής T) · Εύρος σύσφιξης 9...17 mm · Υλικά περιβλήματος: Αλουμίνιο / Βίδα: Ανοξείδωτος χάλυβας	E12233
	Προσαρμογέας για κυλίνδρους με ντίζα / ενσωματωμένο προφίλ · Για τύπους MKT (αισθητήρας κυλίνδρων εγκοπής T) · Εύρος σύσφιξης 13...15 mm · Υλικά περιβλήματος: Αλουμίνιο / Βίδα: Ανοξείδωτος χάλυβας	E12234

Προσαρμογείς για κυλίνδρους τραπεζοειδούς εγκοπής

Σχήμα / μέγεθος	Περιγραφή	Κωδικός παραγγελίας
	Προσαρμογέας για κυλίνδρους τραπεζοειδούς εγκοπής · Για τύπους MKT (αισθητήρας κυλίνδρων εγκοπής T) · Υλικά περιβλήματος: Κράμα αλουμινίου / σετ βίδας: Ανοξείδωτος χάλυβας	E11796
	Προσαρμογέας για κυλίνδρους τραπεζοειδούς εγκοπής · Για τύπους MKT (αισθητήρας κυλίνδρων εγκοπής T) · Υλικά περιβλήματος: Κράμα αλουμινίου / σετ βίδας: Ανοξείδωτος χάλυβας	E11957
	Προσαρμογέας για κυλίνδρους τραπεζοειδούς εγκοπής · Για τύπους MKT (αισθητήρας κυλίνδρων εγκοπής T) · Υλικά περιβλήματος: Κράμα αλουμινίου / σετ βίδας: Ανοξείδωτος χάλυβας	E11988

Μπορείτε να βρείτε τα διαγράμματα συνδεσμολογίας και τα σχέδια διαστάσεων από τη σελίδα 186

Διάφοροι προσαρμογείς και κύβοι απομνημόνευσης θέσης

Σχήμα / μέγεθος	Περιγραφή	Κωδικός παραγ-γελίας
	Προσαρμογέας για κυλίνδρους Bosch-Rexroth σειράς ICL και Festo τύπου CDN · Για τύπους MKT (αισθητήρας κυλίνδρων εγκοπής T) · Υλικά περιβλήματος: Προσαρμογέας: Αλουμίνιο Ανοδιωμένο / Βίδα: Ανοξείδωτος χάλυβας	**E12164**
	Προσαρμογέας για κυλίνδρους Bosch-Rexroth σειράς PRA / PRB (ή για κυλίνδρους παρόμοιων διαστάσεων) · Για τύπους MKT (αισθητήρας κυλίνδρων εγκοπής T) · Υλικά περιβλήματος: Αλουμίνιο / Βίδα: Ανοξείδωτος χάλυβας	**E11892**
	Προσαρμογέας για κυλίνδρους Bosch-Rexroth σειράς 523 (ή για κυλίνδρους ίδιων διαστάσεων) · Για τύπους MKT (αισθητήρας κυλίνδρων εγκοπής T) · εγκοπή L · Υλικά περιβλήματος: Αλουμίνιο / Βίδα: Ανοξείδωτος χάλυβας	**E11894**
	Προσαρμογέας για κυλίνδρους SMC σειράς ECDQ2 (ή για κυλίνδρους ίδιων διαστάσεων) · Για τύπους MKT (αισθητήρας κυλίνδρων εγκοπής T) · ράγα εγκοπής T, επίπεδη · Υλικά περιβλήματος: Αλουμίνιο / Βίδα: Ανοξείδωτος χάλυβας	**E11890**
	Προσαρμογέας για κυλίνδρους SMC σειράς CDQ2 (ή για κυλίνδρους ίδιων διαστάσεων) · Για τύπους MKT (αισθητήρας κυλίνδρων εγκοπής T) · ράγα εγκοπής T, υπερυψωμένη · Υλικά περιβλήματος: Αλουμίνιο / Βίδα: Ανοξείδωτος χάλυβας	**E11891**
	Προσαρμογέας για κύλινδρο SMC CP95 · Για τύπους MKT (αισθητήρας κυλίνδρων εγκοπής T) · Υλικά περιβλήματος: Ανοξείδωτος χάλυβας	**E11872**
	Προσαρμογέας για κυλίνδρους Festo τύπου DZH (ή για κυλίνδρους ίδιων διαστάσεων) · Για τύπους MKT (αισθητήρας κυλίνδρων εγκοπής T) · Υλικά περιβλήματος: Αλουμίνιο / Βίδα: Ανοξείδωτος χάλυβας	**E11895**
	Προσαρμογέας εγκοπής T για αισθητήρες εγκοπής C · για τύπους MKC (αισθητήρας κυλίνδρων εγκοπής C) για τοποθέτηση σε κυλίνδρους εγκοπής T · (ύψος 5 mm) · Υλικά περιβλήματος: Χυτό κράμα ψευδαργύρου / Στοιχείο στερέωσης: Ανοξείδωτος χάλυβας	**E11928**
	Προσαρμογέας εγκοπής T για αισθητήρες εγκοπής C · για τύπους MKC (αισθητήρας κυλίνδρων εγκοπής C) για τοποθέτηση σε κυλίνδρους εγκοπής T · (ύψος 7,7 mm) · Υλικά περιβλήματος: Χυτό κράμα ψευδαργύρου / Στοιχείο στερέωσης: Ανοξείδωτος χάλυβας	**E11914**
	Κυλινδρικό μπλοκ μνήμης εγκοπής T · Για τύπους MKT (αισθητήρας κυλίνδρων εγκοπής T) · Υλικά περιβλήματος: PA / Ανοξείδωτος χάλυβας	**E11798**
	Κυλινδρικό μπλοκ μνήμης εγκοπής C · για τύπους MKC (αισθητήρες κυλίνδρων εγκοπής C) · Υλικά περιβλήματος: PA / Ανοξείδωτος χάλυβας	**E12004**

Σχεδιάγραμμα σύνδεσης

Χρώματα κλώνων

BK	Μαύρο
BN	Καφέ
BU	Μπλε

1

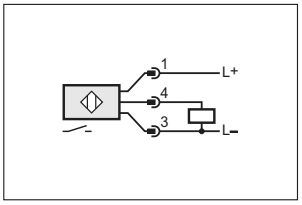

2

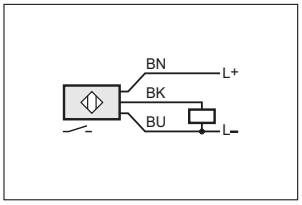

3

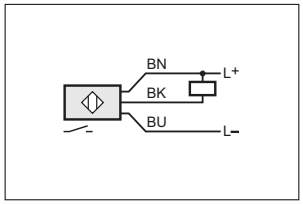

Μπορείτε να βρείτε διαδραστικό επιλογέα προϊόντων και περισσότερες πληροφορίες στη διεύθυνση: www.ifm.com/gr

Σχεδιάγραμμα σύνδεσης

4

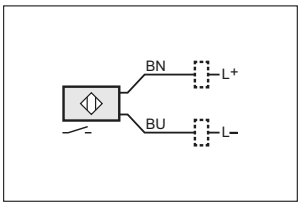

7

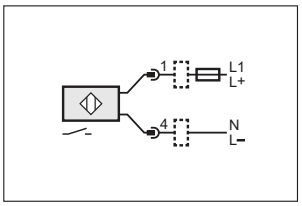

10

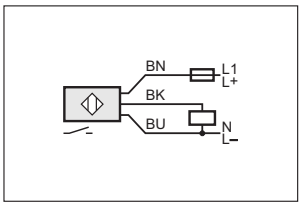

12

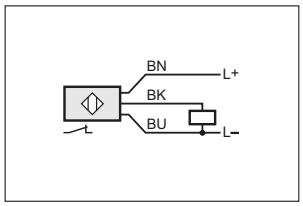

5

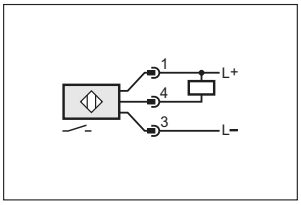

8

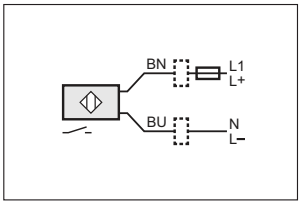

11

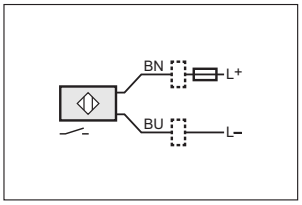

13

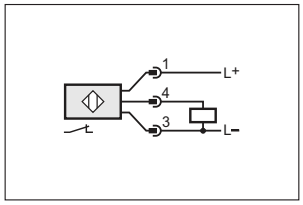

6

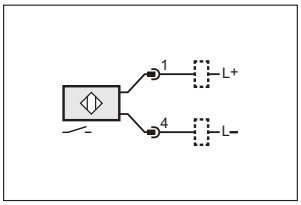

9

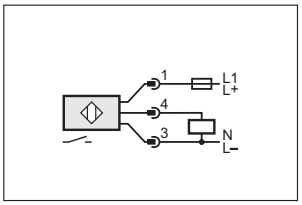

Σημείωση: μινιατούρα ασφάλεια σύμφωνα με IEC60127-2 σελίδα 1, ≤ 0,175 A (ταχείας απόκρισης)

Σχέδια υπό κλίμακα / αριθ. σχεδίου / CAD, από: www.ifm.com

1

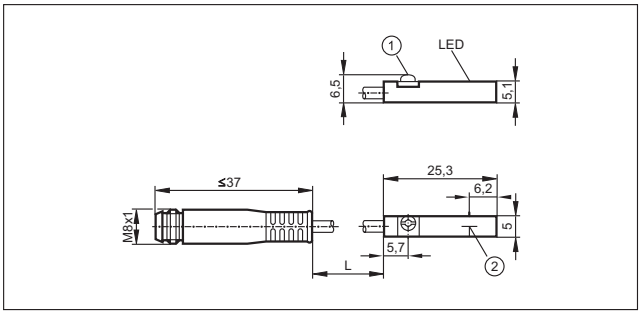

1: Έκκεντρος σφιγκτήρας, 2: Επιφάνεια ανίχνευσης

3

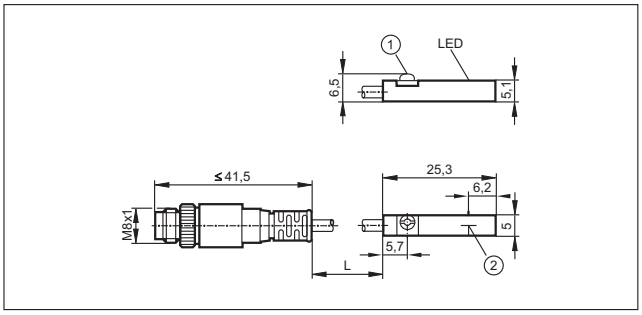

1: Έκκεντρος σφιγκτήρας, 2: Επιφάνεια ανίχνευσης

2

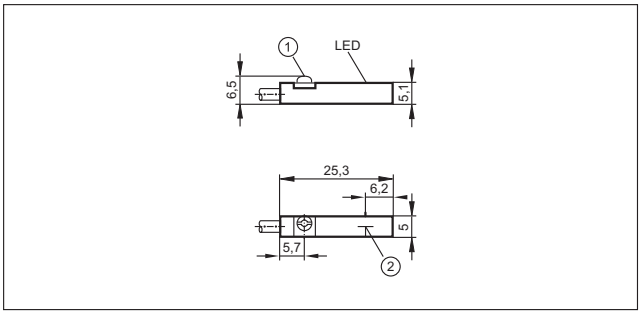

1: Έκκεντρος σφιγκτήρας, 2: Επιφάνεια ανίχνευσης

4

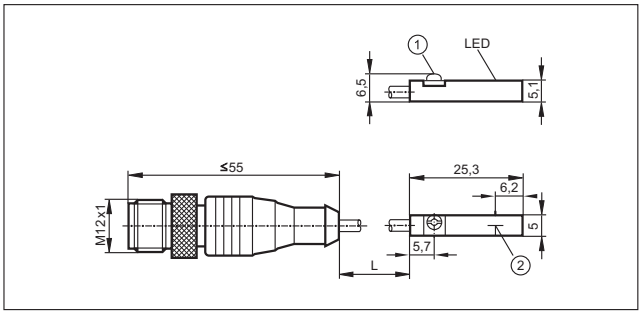

1: Έκκεντρος σφιγκτήρας, 2: Επιφάνεια ανίχνευσης

Σχέδια υπό κλίμακα / αριθ. σχεδίου / CAD, από: www.ifm.com

5

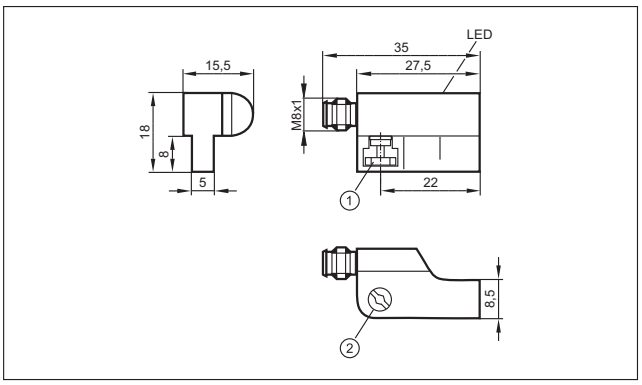

1: Στοιχείο στερέωσης, 2: συνδυαστική κεφαλή βίδας στοιχείου σύσφιξης

6

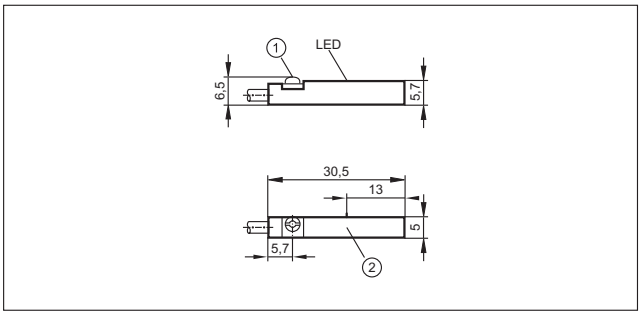

1: Έκκεντρος σφιγκτήρας, 2: Επιφάνεια ανίχνευσης

7

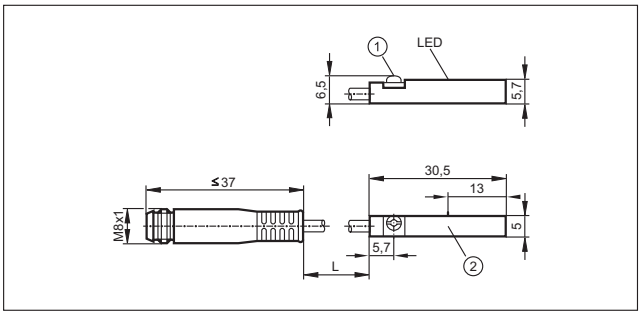

1: Έκκεντρος σφιγκτήρας, 2: Επιφάνεια ανίχνευσης

8

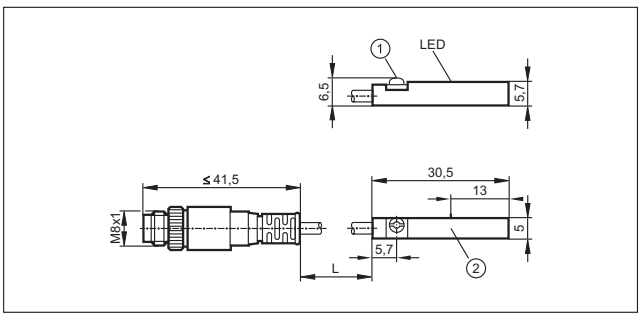

1: Έκκεντρος σφιγκτήρας, 2: Επιφάνεια ανίχνευσης

9

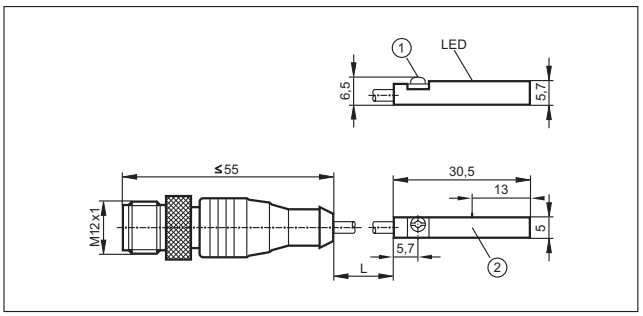

1: Έκκεντρος σφιγκτήρας, 2: Επιφάνεια ανίχνευσης

10

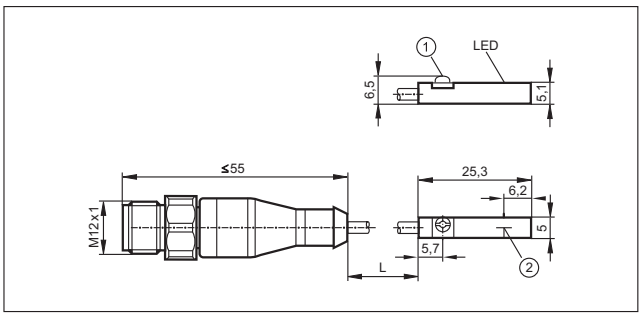

1: Έκκεντρος σφιγκτήρας, 2: Επιφάνεια ανίχνευσης

11

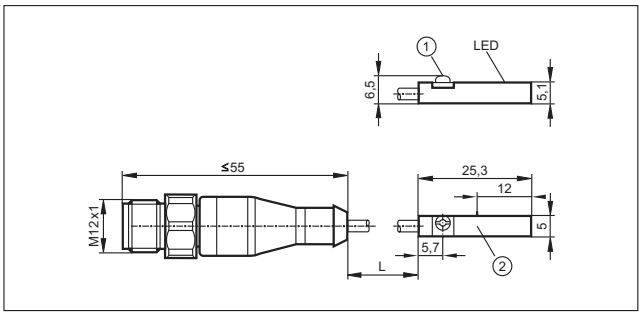

1: Έκκεντρος σφιγκτήρας, 2: Επιφάνεια ανίχνευσης

12

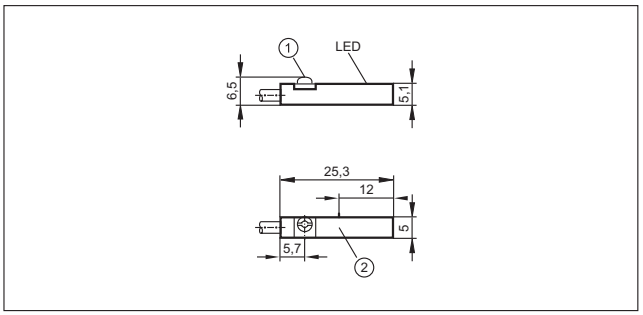

1: Έκκεντρος σφιγκτήρας, 2: Επιφάνεια ανίχνευσης

Μπορείτε να βρείτε διαδραστικό επιλογέα προϊόντων και περισσότερες πληροφορίες στη διεύθυνση: www.ifm.com/gr

Σχέδια υπό κλίμακα / αριθ. σχεδίου / CAD, από: www.ifm.com

13

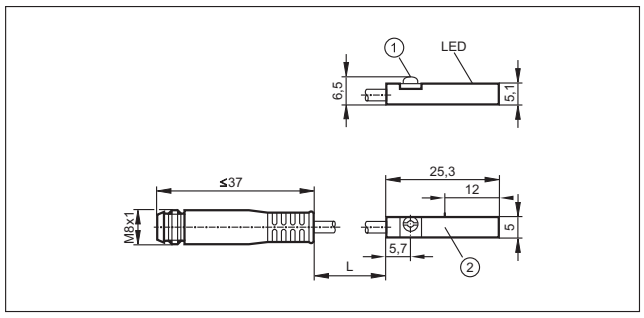

1: Έκκεντρος σφιγκτήρας, 2: Επιφάνεια ανίχνευσης

14

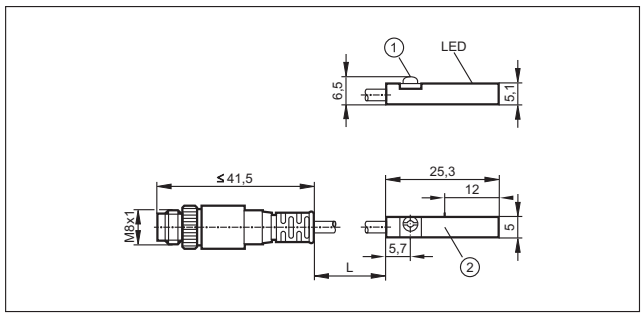

1: Έκκεντρος σφιγκτήρας, 2: Επιφάνεια ανίχνευσης

15

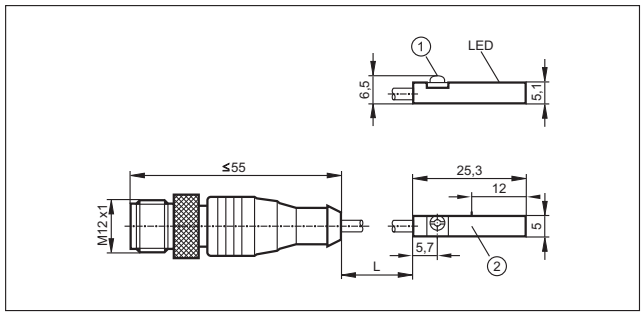

1: Έκκεντρος σφιγκτήρας, 2: Επιφάνεια ανίχνευσης

16

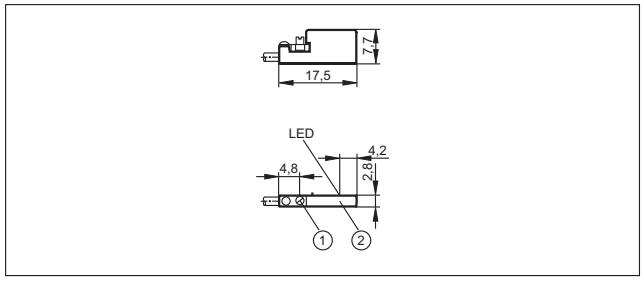

1: Έκκεντρος σφιγκτήρας, 2: Επιφάνεια ανίχνευσης

17

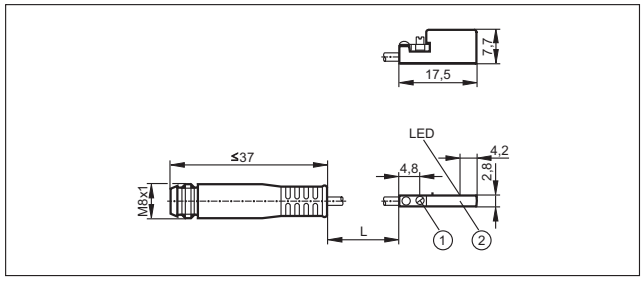

1: Έκκεντρος σφιγκτήρας, 2: Επιφάνεια ανίχνευσης

18

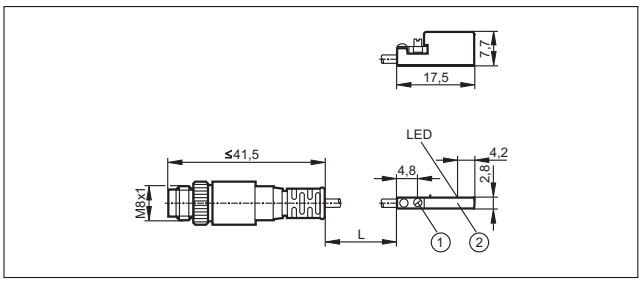

1: Έκκεντρος σφιγκτήρας, 2: Επιφάνεια ανίχνευσης

19

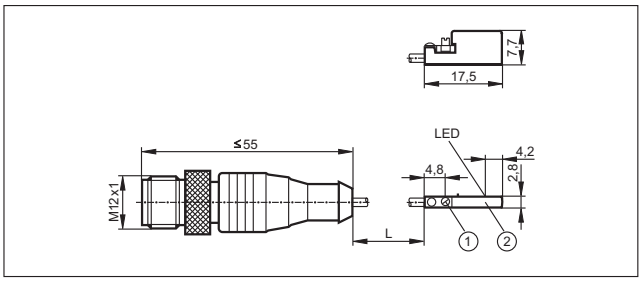

1: Έκκεντρος σφιγκτήρας, 2: Επιφάνεια ανίχνευσης

20

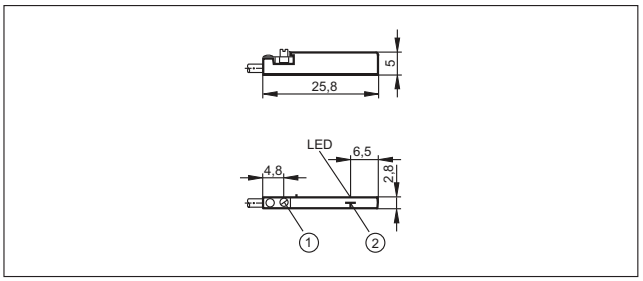

1: Έκκεντρος σφιγκτήρας, 2: Επιφάνεια ανίχνευσης

21

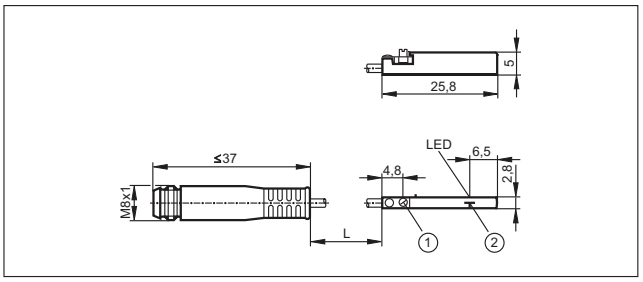

1: Έκκεντρος σφιγκτήρας, 2: Επιφάνεια ανίχνευσης

22

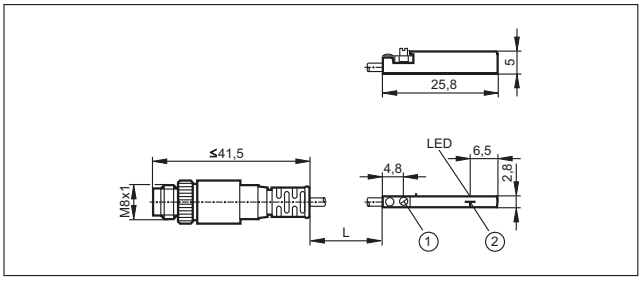

1: Έκκεντρος σφιγκτήρας, 2: Επιφάνεια ανίχνευσης

Σχέδια υπό κλίμακα / αριθ. σχεδίου / CAD, από: www.ifm.com

23

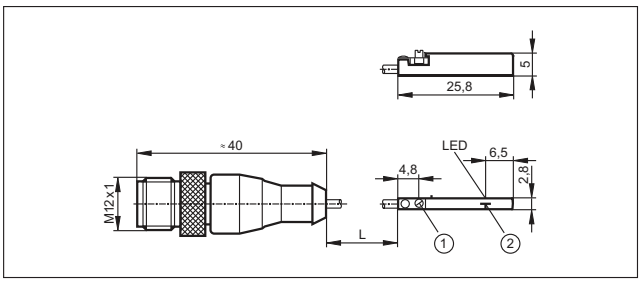

1: Έκκεντρος σφιγκτήρας, 2: Επιφάνεια ανίχνευσης

24

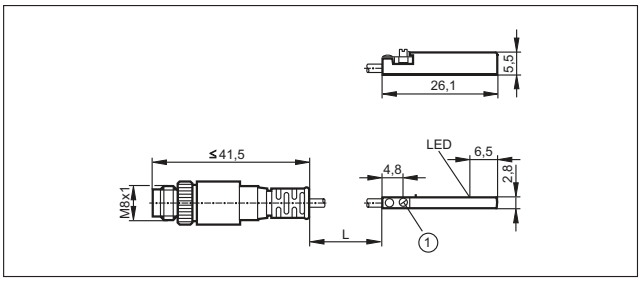

1: Έκκεντρος σφιγκτήρας

25

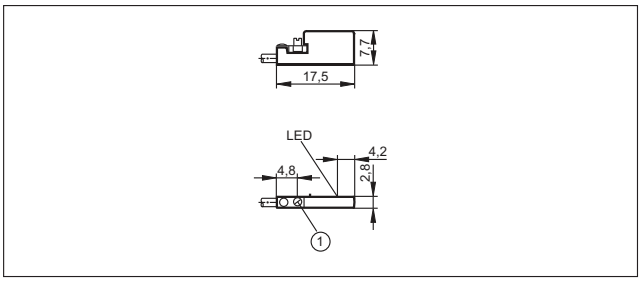

1: Έκκεντρος σφιγκτήρας

26

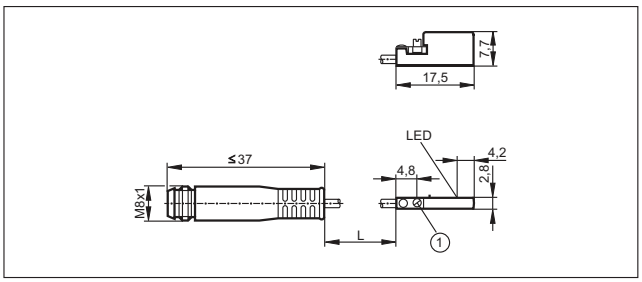

1: Έκκεντρος σφιγκτήρας

27

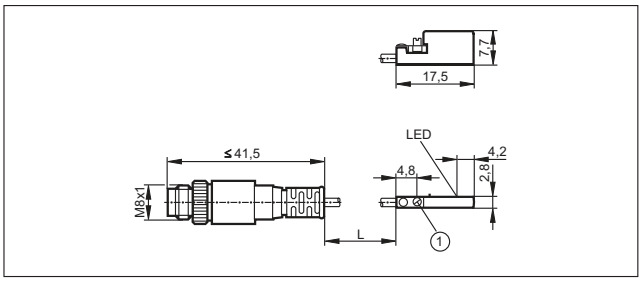

1: Έκκεντρος σφιγκτήρας

- **Κόκκινο ορατό φως για εύκολη ευθυγράμμιση.**
- **Ειδικές εκδόσεις για χρήση σε υγιεινές και υγρές περιοχές.**
- **LED για έλεγχο τάσης, εξόδου και λειτουργίας.**
- **Γρήγορη εγκατάσταση, ενσωματωμένη λειτουργία εύκολης εκμάθησης.**
- **Μεγάλη γκάμα παρελκομένων για εύκολη και ασφαλή τοποθέτηση.**

Φωτοκύτταρα

Δε νοείται πλέον τεχνολογία αυτοματισμού, χωρίς την ύπαρξη φωτοκυττάρων ως “τεχνητά μάτια”. Χρησιμοποιούνται όπου απαιτείται ασφαλής, χωρίς επαφή και με ακρίβεια, ανίχνευση της θέσης αντικειμένων. Το υλικό κατασκευής των υπό ανίχνευση αντικειμένων είναι άνευ σημασίας. Συγκριτικά με τους επαγωγικούς διακόπτες, τα φωτοκύτταρα έχουν πολύ μεγαλύτερη εμβέλεια.

Αισθητήρες πομπού-δέκτη

Ο αισθητήρας πομπού-δέκτη διακρίνεται για την πολύ μεγάλη εμβέλειά του. Το σύστημα αποτελείται από δύο ανεξάρτητα τμήματα: ένα πομπό και ένα δέκτη. Το φως ταξιδεύει μόνο προς μια κατεύθυνση (από τον πομπό προς το δέκτη). Δυσμενείς συνθήκες λειτουργίας στις εφαρμογές, όπως σκόνη στον αέρα, ρύποι στους φακούς, ατμός ή υγρασία δεν παρεμποδίζουν άμεσα το σύστημα (μεγάλο πλεόνασμα απολαβής φωτός).

Αισθητήρες ανάκλασης

Σε ένα αισθητήρα ανάκλασης, ο πομπός και ο δέκτης είναι ενσωματωμένοι σε ένα περίβλημα. Το εκπεμπόμενο φως επιστρέφει στο δέκτη μέσω του ανακλαστήρα.

Αισθητήρες διάχυσης

Ο αισθητήρας διάχυσης χρησιμοποιείται για την απευθείας ανίχνευση αντικειμένων. Ο πομπός και ο δέκτης είναι ενσωματωμένοι σε ένα περίβλημα. Ο πομπός εκπέμπει φως, το οποίο ανακλάται στο υπό ανίχνευση αντικείμενο και συλλέγεται από το δέκτη. Το σύστημα αξιολογεί το ανακλώμενο φως του αντικειμένου. Για το λόγο αυτό, δεν χρειάζονται επιπρόσθετα εξαρτήματα (πχ όπως ανακλαστήρες στους αισθητήρες ανάκλασης) για τη λειτουργία του.

Ο ανακλαστήρας ανακλά τη φωτεινή δέσμη: Σε ένα φωτοκύτταρο ανάκλασης, πομπός και δέκτης είναι ενσωματωμένοι σε ένα περίβλημα.

Τεχνητά μάτια: Φωτοκύτταρα χρησιμοποιούνται για την ανίχνευση θέσεων σε τεχνολογία αυτοματισμού.

Γενική επισκόπηση συστήματος	*Σελίδα*
OF (M12) BasicLine κυλινδρικά	*195 - 196*
JA (M12) κυλινδρικού περιβλήματος	*196*
OG (M18) BasicLine κυλινδρικά	*197 - 199*
OG (M18) PerformanceLine κυλινδρικά	*200 - 201*
OG (M18) WetLine κυλινδρικά, για υγιεινές και υγρές περιοχές	*201 - 202*
OG (M18) BasicLine κυλινδρικά, πλευρικής ανίχνευσης	*203*
OG (M18) ορθογωνικά	*203 - 205*
Σειρά OG (M18) WetLine ορθογωνικού περιβλήματος, για υγιεινές και υγρές περιοχές	*205 - 206*
OID (M30) κυλινδρικού περιβλήματος, αρχής λειτουργίας PMD μέτρησης χρόνου τροχιάς	*206*
OI (M30) κυλινδρικού περιβλήματος	*206 - 207*
OH BasicLine ορθογωνικά	*207 - 209*
O7 BasicLine ορθογωνίου περιβλήματος	*209 - 210*
OJ BasicLine ορθογωνικά, πλευρικής επιφάνειας ανίχνευσης	*210 - 211*
OJ PerformanceLine ορθογωνικά, πλευρικής επιφάνειας ανίχνευσης	*211 - 212*
OJ PerformanceLine ορθογωνικά, εμπρόσθιας επιφάνειας ανίχνευσης	*213 - 214*
O6 PerformanceLine ορθογωνικά, WetLine για υγιεινές και υγρές περιοχές	*215 - 216*
O5 BasicLine ορθογωνικά	*217*
O5 PerformanceLine ορθογωνικά	*217 - 218*
O5 PerformanceLine με έγκριση ATEX 3D, ορθογωνικά	*218 - 219*
O5D ορθογωνικού περιβλήματος, αρχής λειτουργίας PMD μέτρησης χρόνου τροχιάς	*219*
OL BasicLine ορθογωνικά	*219 - 220*
O4 BasicLine ορθογωνικά	*220 - 221*
O4 PerformanceLine ορθογωνικά	*221*
Πρισματικοί ανακλαστήρες, διαφάνειες ανάκλασης και εξαρτήματα σύσφιξης	*222 - 223*
Παρελκόμενα σειράς OF (M12)	*223 - 224*
Παρελκόμενα σειράς OG (M18)	*224*
Παρελκόμενα σειράς OI (M30)	*224 - 225*
Παρελκόμενα σειράς OH	*225*
Παρελκόμενα σειράς O7	*225 - 226*
Παρελκόμενα σειράς OJ	*226 - 227*
Παρελκόμενα σειράς O6	*227*
Παρελκόμενα σειράς O5	*227 - 228*

Γενική επισκόπηση συστήματος	Σελίδα
Παρελκόμενα σειράς OL	228 - 229
Παρελκόμενα σειράς O4	229 - 230
Παρελκόμενα για εξαρτήματα στερέωσης	230 - 231
Σχεδιάγραμμα σύνδεσης	231 - 233
Σχέδια υπό κλίμακα / αριθ. σχεδίου / CAD, από: www.ifm.com	233 - 243

Μπορείτε να βρείτε διαδραστικό επιλογέα προϊόντων και περισσότερες πληροφορίες στη διεύθυνση: www.ifm.com/gr

OF (M12) BasicLine κυλινδρικά

Σχήμα / μέγεθος	Αρχή λειτουργίας	Απόσταση ανίχνευσης	Είδος φωτός	Ø κουκίδας στη μέγιστη εμβέλεια [mm]	H = φωτεινή / D = σκοτεινή έξοδος ενεργ.	Αρ. συνδεσμολογίας	Αρ. σχεδίου	Κωδικός παραγγελίας
Φωτοκύτταρο πομπού - δέκτη · Καλώδιο 2 m · 10...36 DC · Μέταλλο · IP67								
	Πομπός	4 m	υπέρυθρο	700	–	1	1	**OF5018**
	Δέκτης	4 m	υπέρυθρο	–	H/D PNP	29	1	**OF5019**
Φωτοκύτταρο πομπού - δέκτη · M12 κονέκτορας · 10...36 DC · Μέταλλο · IP65 · Ομάδες κονέκτορα 8, 10, 18, 20, 123, 125, 150								
	Πομπός	4 m	υπέρυθρο	700	–	2	2	**OF5021**
Φωτοκύτταρο πομπού - δέκτη · M12 κονέκτορας · 10...36 DC · Μέταλλο · IP65 · Ομάδες κονέκτορα 8, 9, 10, 18, 20, 123, 125, 127, 150								
	Δέκτης	4 m	υπέρυθρο	–	H/D PNP	30	3	**OF5022**
Φωτοκύτταρο ανάκλασης · Καλώδιο 2 m · 10...36 DC · Μέταλλο · IP67								
	Φωτοκύτταρο ανάκλασης	0,05...2 m	υπέρυθρο	140	H/D PNP	29	1	**OF5014**
	Φίλτρο πόλωσης	0,2...0,8 m	Κόκκινο	70	H/D PNP	29	1	**OF5024**
	Φωτοκύτταρο ανάκλασης	0,05...2 m	υπέρυθρο	140	H/D NPN	31	1	**OF5050**
Φωτοκύτταρο ανάκλασης · M12 κονέκτορας · 10...36 DC · Μέταλλο · IP65 · Ομάδες κονέκτορα 8, 9, 10, 18, 20, 123, 125, 127, 150								
	Φωτοκύτταρο ανάκλασης	0,05...2 m	υπέρυθρο	140	H/D PNP	30	3	**OF5016**
	Φίλτρο πόλωσης	0,2...0,8 m	Κόκκινο	70	H/D PNP	30	3	**OF5025**
Φωτοκύτταρο ανάκλασης · M12 κονέκτορας · 10...36 DC · Μέταλλο · IP65 · Ομάδες κονέκτορα 8, 10, 18, 20, 123, 125, 150								
	Φωτοκύτταρο ανάκλασης	0,05...2 m	υπέρυθρο	140	H/D NPN	32	3	**OF5051**
	Φίλτρο πόλωσης	0,2...0,8 m	Κόκκινο	70	H/D NPN	32	3	**OF5062**

Μπορείτε να βρείτε τα διαγράμματα συνδεσμολογίας και τα σχέδια διαστάσεων από τη σελίδα 231

Σχήμα / μέγεθος	Αρχή λειτουργίας	Απόσταση ανίχνευσης	Είδος φωτός	Ø κουκίδας στη μέγιστη εμβέλεια [mm]	H = φωτεινή / D = σκοτεινή έξοδος ενεργ.	Αρ. συν-δεσμο-λογίας	Αρ. σχε-δίου	Κωδικός παραγ-γελίας
Φωτοκύτταρο διάχυσης · Καλώδιο 2 m · 10...36 DC · Μέταλλο · IP67								
	Φωτοκύτταρο διάχυσης	1...200 mm	υπέρυθρο	92	H/D PNP	29	1	**OF5010**
	Φωτοκύτταρο διάχυσης	1...200 mm	υπέρυθρο	92	H/D NPN	33	1	**OF5048**
	Φωτοκύτταρο διάχυσης	1...400 mm	υπέρυθρο	185	H/D PNP	29	1	**OF5026**
Φωτοκύτταρο διάχυσης · Καλώδιο 6 m · 10...36 DC · ανοξείδωτο V4A · IP67								
	Φωτοκύτταρο διάχυσης	1...200 mm	υπέρυθρο	92	H/D PNP	29	1	**OF5032**
Φωτοκύτταρο διάχυσης · M12 κονέκτορας · 10...36 DC · Μέταλλο · IP65 · Ομάδες κονέκτορα 8, 9, 10, 18, 20, 123, 125, 127, 150								
	Φωτοκύτταρο διάχυσης	1...200 mm	υπέρυθρο	92	H/D PNP	30	3	**OF5012**
	Φωτοκύτταρο διάχυσης	1...400 mm	υπέρυθρο	185	H/D PNP	30	3	**OF5027**
Φωτοκύτταρο διάχυσης · M12 κονέκτορας · 10...36 DC · Μέταλλο · IP65 · Ομάδες κονέκτορα 8, 10, 18, 20, 123, 125, 150								
	Φωτοκύτταρο διάχυσης	1...200 mm	υπέρυθρο	92	H/D NPN	34	3	**OF5049**
	Φωτοκύτταρο διάχυσης	1...400 mm	υπέρυθρο	185	H/D NPN	34	3	**OF5060**

JA (M12) κυλινδρικού περιβλήματος

Σχήμα / μέγεθος	Διαστάσεις [mm]	Απόσταση ανίχνευσης [mm]	Υλικό	U_b [V]	Βαθμός προστασίας	f [Hz]	$I_{φορτίο}$ [mA]	Αρ. σχε-δίου	Κωδικός παραγ-γελίας
M12 κονέκτορας · Έξοδος ⎍ · DC PNP · Σύνδεση αριθ. 3 · Ομάδες κονέκτορα 123, 125, 127, 150									
	M12 / L = 63	50 f	V4A	10...30	IP 68	1600	100	4	**JAC201**
	M12 / L = 63	50 f	V4A	10...30	IP 68 / IP 69K	1600	100	4	**JAT201**

f = χωνευτής τοποθέτησης / nf = ελεύθερης τοποθέτησης

Μπορείτε να βρείτε διαδραστικό επιλογέα προϊόντων και περισσότερες πληροφορίες στη διεύθυνση: www.ifm.com/gr

OG (M18) BasicLine κυλινδρικά

Σχήμα / μέγεθος	Αρχή λειτουργίας	Απόσταση ανίχνευσης	Είδος φωτός	Ø κουκίδας στη μέγιστη εμβέλεια [mm]	H = φωτεινή / D = σκοτεινή έξοδος ενεργ.	Αρ. συν-δεσμο-λογίας	Αρ. σχε-δίου	Κωδικός παραγ-γελίας
Φωτοκύτταρο πομπού - δέκτη · M12 κονέκτορας · 10...30 DC · πλαστικό · IP67 · Ομάδες κονέκτορα 8, 10, 18, 20, 123, 125, 150								
	Πομπός	8 m	Κόκκινο	600	–	2	5	**OGS100**
Φωτοκύτταρο πομπού - δέκτη · M12 κονέκτορας · 10...30 DC · πλαστικό · IP67 · Ομάδες κονέκτορα 8, 9, 10, 11, 18, 20, 123, 125, 126, 127, 150, 151								
	Δέκτης	8 m	Κόκκινο	–	D PNP	4	5	**OGE100**
	Δέκτης	8 m	Κόκκινο	–	H PNP	5	5	**OGE101**
	Δέκτης	8 m	Κόκκινο	–	D NPN	6	5	**OGE102**
	Δέκτης	8 m	Κόκκινο	–	H NPN	6	5	**OGE103**
Φωτοκύτταρο πομπού - δέκτη · M12 κονέκτορας · 10...36 DC · ανοξείδωτο V4A · IP67 · Ομάδες κονέκτορα 8, 10, 18, 20, 123, 125, 150								
	Πομπός	20 m	Κόκκινο	800	–	2	6	**OGS200**
Φωτοκύτταρο πομπού - δέκτη · M12 κονέκτορας · 10...36 DC · ανοξείδωτο V4A · IP67 · Ομάδες κονέκτορα 8, 9, 10, 11, 18, 20, 123, 125, 126, 127, 150, 151								
	Δέκτης	20 m	Κόκκινο	–	D PNP	4	6	**OGE200**
	Δέκτης	20 m	Κόκκινο	–	H PNP	5	6	**OGE201**
Φωτοκύτταρο πομπού - δέκτη · Καλώδιο 2 m · 20...250 AC/DC (47...63 Hz AC) · πλαστικό · IP67								
	Πομπός	15 m	υπέρυθρο	2000	–	7	7	**OG0028**
	Δέκτης	15 m	υπέρυθρο	–	H AC/DC	8	7	**OG0029***
	Δέκτης	15 m	υπέρυθρο	–	D AC/DC	8	7	**OG0038***
Φωτοκύτταρο πομπού - δέκτη · 1/2'' κονέκτορα · 20...250 AC/DC (47...63 Hz AC) · πλαστικό · IP67 · Ομάδες κονέκτορα 29								
	Πομπός	15 m	υπέρυθρο	2000	–	9	8	**OG0030**

Μπορείτε να βρείτε τα διαγράμματα συνδεσμολογίας και τα σχέδια διαστάσεων από τη σελίδα 231

Σχήμα / μέγεθος	Αρχή λειτουργίας	Απόσταση ανίχνευσης	Είδος φωτός	Ø κουκίδας στη μέγιστη εμβέλεια [mm]	H = φωτεινή / D = σκοτεινή έξοδος ενεργ.	Αρ. συν-δεσμο-λογίας	Αρ. σχε-δίου	Κωδικός παραγ-γελίας
Φωτοκύτταρο πομπού - δέκτη · 1/2'' κονέκτορα · 20...250 AC/DC (47...63 Hz AC) · πλαστικό · IP67 · Ομάδες κονέκτορα 29								
	Δέκτης	15 m	υπέρυθρο	–	H AC/DC	10	8	**OG0031***
	Δέκτης	15 m	υπέρυθρο	–	D AC/DC	10	8	**OG0039***
Φωτοκύτταρο ανάκλασης · M12 κονέκτορας · 10...30 DC · πλαστικό · IP67 · Ομάδες κονέκτορα 8, 9, 10, 11, 18, 20, 123, 125, 126, 127, 150, 151								
	Φίλτρο πόλωσης	0,05...2,5 m	Κόκκινο	200	D PNP	4	5	**OGP100**
	Φίλτρο πόλωσης	0,05...2,5 m	Κόκκινο	200	H PNP	5	5	**OGP101**
	Φίλτρο πόλωσης	0,05...2,5 m	Κόκκινο	200	D NPN	6	5	**OGP102**
	Φίλτρο πόλωσης	0,05...2,5 m	Κόκκινο	200	H NPN	6	5	**OGP103**
Φωτοκύτταρο ανάκλασης · M12 κονέκτορας · 10...36 DC · ανοξείδωτο V4A · IP67 · Ομάδες κονέκτορα 8, 9, 10, 11, 18, 20, 123, 125, 126, 127, 150, 151								
	Φίλτρο πόλωσης	0,03...4 m	Κόκκινο	160	D PNP	4	6	**OGP200**
	Φίλτρο πόλωσης	0,03...4 m	Κόκκινο	160	H PNP	5	6	**OGP201**
Φωτοκύτταρο ανάκλασης · Καλώδιο 2 m · 20...250 AC/DC (47...63 Hz AC) · πλαστικό · IP67								
	Φίλτρο πόλωσης	3 m	Κόκκινο	262	H AC/DC	8	7	**OG0043***
	Φίλτρο πόλωσης	3 m	Κόκκινο	262	D AC/DC	8	7	**OG0032***
Φωτοκύτταρο ανάκλασης · 1/2'' κονέκτορα · 20...250 AC/DC (47...63 Hz AC) · πλαστικό · IP67 · Ομάδες κονέκτορα 29								
	Φίλτρο πόλωσης	3 m	Κόκκινο	262	H AC/DC	10	8	**OG0044***
	Φίλτρο πόλωσης	3 m	Κόκκινο	262	D AC/DC	10	8	**OG0033***
Φωτοκύτταρο διάχυσης · M12 κονέκτορας · 10...30 DC · πλαστικό · IP65 · Ομάδες κονέκτορα 8, 9, 10, 11, 18, 20, 123, 125, 126, 127, 150, 151								
	Φωτοκύτταρο διάχυσης	10...400 mm	Κόκκινο	25	H PNP	4	9	**OGT100**

Μπορείτε να βρείτε διαδραστικό επιλογέα προϊόντων και περισσότερες πληροφορίες στη διεύθυνση: www.ifm.com/gr

Σχήμα / μέγεθος	Αρχή λειτουργίας	Απόσταση ανίχνευσης	Είδος φωτός	Ø κουκίδας στη μέγιστη εμβέλεια [mm]	H = φωτεινή / D = σκοτεινή έξοδος ενεργ.	Αρ. συνδεσμολογίας	Αρ. σχεδίου	Κωδικός παραγγελίας
Φωτοκύτταρο διάχυσης · M12 κονέκτορας · 10...30 DC · πλαστικό · IP65 · Ομάδες κονέκτορα 8, 9, 10, 11, 18, 20, 123, 125, 126, 127, 150, 151								
	Φωτοκύτταρο διάχυσης	10...400 mm	Κόκκινο	25	D PNP	4	9	**OGT101**
	Φωτοκύτταρο διάχυσης	10...400 mm	Κόκκινο	25	H NPN	6	9	**OGT102**
	Φωτοκύτταρο διάχυσης	10...400 mm	Κόκκινο	25	D NPN	6	9	**OGT103**
Φωτοκύτταρο διάχυσης · M12 κονέκτορας · 10...36 DC · ανοξείδωτο V4A · IP65 · Ομάδες κονέκτορα 8, 9, 10, 11, 18, 20, 123, 125, 126, 127, 150, 151								
	Φωτοκύτταρο διάχυσης	2...600 mm	Κόκκινο	50	H PNP	4	10	**OGT200**
	Καταστολή φόντου	15...250 mm	Κόκκινο	21	H PNP	4	10	**OGH200**
Φωτοκύτταρο διάχυσης · Καλώδιο 2 m · 20...250 AC/DC (47...63 Hz AC) · πλαστικό · IP67								
	Φωτοκύτταρο διάχυσης	1...600 mm	υπέρυθρο	< 169	H AC/DC	8	7	**OG0034***
	Φωτοκύτταρο διάχυσης	1...600 mm	υπέρυθρο	< 169	D AC/DC	8	7	**OG0040***
Φωτοκύτταρο διάχυσης · Καλώδιο 0,377 m · 20...250 AC/DC (47...63 Hz AC) · πλαστικό · IP67								
	Φωτοκύτταρο διάχυσης	1...600 mm	υπέρυθρο	< 169	H AC/DC	8	7	**OG0047***
Φωτοκύτταρο διάχυσης · 1/2'' κονέκτορα · 20...250 AC/DC (47...63 Hz AC) · πλαστικό · IP67 · Ομάδες κονέκτορα 29								
	Φωτοκύτταρο διάχυσης	1...600 mm	υπέρυθρο	< 169	H AC/DC	10	8	**OG0035***
	Φωτοκύτταρο διάχυσης	1...600 mm	υπέρυθρο	< 169	D AC/DC	10	8	**OG0041***

*** Σημείωση για AC και AC/DC συσκευές**

Τοποθετήστε ασφάλεια μινιατούρα κατά IEC60127-2 Φύλλο 1, ≤ 2 A (ταχείας απόκρισης) Σύσταση: ελέγξτε την μονάδα για αξιόπιστη λειτουργία μετά από βραχυκύκλωμα.

Μπορείτε να βρείτε τα διαγράμματα συνδεσμολογίας και τα σχέδια διαστάσεων από τη σελίδα 231

OG (M18) PerformanceLine κυλινδρικά

Σχήμα / μέγεθος	Αρχή λειτουργίας	Απόσταση ανίχνευσης	Είδος φωτός	Ø κουκίδας στη μέγιστη εμβέλεια [mm]	H = φωτεινή / D = σκοτεινή έξοδος ενεργ.	Αρ. συνδεσμολογίας	Αρ. σχεδίου	Κωδικός παραγγελίας
Φωτοκύτταρο πομπού - δέκτη · Καλώδιο 2 m · 10...36 DC · ανοξείδωτο V4A · IP67								
	Πομπός	25 m	Κόκκινο	1000	–	1	11	**OGS501**
	Δέκτης	25 m	Κόκκινο	–	H/D PNP	11	12	**OGE502**
Φωτοκύτταρο πομπού - δέκτη · M12 κονέκτορας · 10...36 DC · ανοξείδωτο V4A · IP67 · Ομάδες κονέκτορα 8, 10, 18, 20, 123, 125, 150								
	Πομπός	25 m	Κόκκινο	1000	–	2	13	**OGS500**
Φωτοκύτταρο πομπού - δέκτη · M12 κονέκτορας · 10...36 DC · ανοξείδωτο V4A · IP67 · Ομάδες κονέκτορα 8, 9, 10, 11, 18, 20, 123, 125, 126, 127, 150, 151								
	Δέκτης	25 m	Κόκκινο	–	H/D PNP	4	14	**OGE500**
Φωτοκύτταρο ανάκλασης · Καλώδιο 2 m · 10...36 DC · ανοξείδωτο V4A · IP67								
	Φίλτρο πόλωσης	0,03...5 m	Κόκκινο	200	H/D PNP	11	12	**OGP502**
Φωτοκύτταρο ανάκλασης · M12 κονέκτορας · 10...36 DC · ανοξείδωτο V4A · IP67 · Ομάδες κονέκτορα 8, 9, 10, 11, 18, 20, 123, 125, 126, 127, 150, 151								
	Φίλτρο πόλωσης	0,03...5 m	Κόκκινο	200	H/D PNP	4	14	**OGP500**
Φωτοκύτταρο ανάκλασης · M12 κονέκτορας · 10...36 DC · ανοξείδωτο V4A · IP67 · Ομάδες κονέκτορα 8, 10, 18, 20, 123, 125, 150								
	Φίλτρο πόλωσης	0,03...5 m	Κόκκινο	200	H/D NPN	6	14	**OGP503**
Φωτοκύτταρο διάχυσης · Καλώδιο 2 m · 10...36 DC · ανοξείδωτο V4A · IP67								
	Καταστολή φόντου	15...300 mm	Κόκκινο	25	H/D PNP	11	12	**OGH501**
Φωτοκύτταρο διάχυσης · M12 κονέκτορας · 10...36 DC · ανοξείδωτο V4A · IP67 · Ομάδες κονέκτορα 8, 9, 10, 11, 18, 20, 123, 125, 126, 127, 150, 151								
	Φωτοκύτταρο διάχυσης	2...800 mm	Κόκκινο	66	H/D PNP	4	14	**OGT500**
	Καταστολή φόντου	15...300 mm	Κόκκινο	25	H/D PNP	4	14	**OGH500**

Μπορείτε να βρείτε διαδραστικό επιλογέα προϊόντων και περισσότερες πληροφορίες στη διεύθυνση: www.ifm.com/gr

Σχήμα / μέγεθος	Αρχή λειτουργίας	Απόσταση ανίχνευσης	Είδος φωτός	Ø κουκίδας στη μέγιστη εμβέλεια [mm]	H = φωτεινή / D = σκοτεινή έξοδος ενεργ.	Αρ. συν-δεσμο-λογίας	Αρ. σχε-δίου	Κωδικός παραγ-γελίας
Φωτοκύτταρο διάχυσης · M12 κονέκτορας · 10...36 DC · ανοξείδωτο V4A · IP67 · Ομάδες κονέκτορα 8, 10, 18, 20, 123, 125, 150								
	Καταστολή φόντου	15...300 mm	Κόκκινο	25	H/D NPN	6	14	**OGH504**
	Καταστολή φόντου	15...300 mm	Κόκκινο	25	H/D NPN	6	14	**OGH502**

OG (M18) WetLine κυλινδρικά, για υγιεινές και υγρές περιοχές

Σχήμα / μέγεθος	Αρχή λειτουργίας	Απόσταση ανίχνευσης	Είδος φωτός	Ø κουκίδας στη μέγιστη εμβέλεια [mm]	H = φωτεινή / D = σκοτεινή έξοδος ενεργ.	Αρ. συν-δεσμο-λογίας	Αρ. σχε-δίου	Κωδικός παραγ-γελίας
Φωτοκύτταρο πομπού - δέκτη · Καλώδιο 6 m · 10...36 DC · ανοξείδωτο V4A · IP67 / IP68 / IP69K								
	Πομπός	20 m	Κόκκινο	800	–	1	15	**OGS301**
	Δέκτης	20 m	Κόκκινο	–	D PNP	11	15	**OGE302**
	Δέκτης	20 m	Κόκκινο	–	H PNP	11	15	**OGE303**
Φωτοκύτταρο πομπού - δέκτη · M12 κονέκτορας · 10...36 DC · ανοξείδωτο V4A · IP67 / IP68 / IP69K · Ομάδες κονέκτορα 123								
	Πομπός	20 m	Κόκκινο	800	–	2	6	**OGS300**
Φωτοκύτταρο πομπού - δέκτη · M12 κονέκτορας · 10...36 DC · ανοξείδωτο V4A · IP67 / IP68 / IP69K · Ομάδες κονέκτορα 123, 126								
	Δέκτης	20 m	Κόκκινο	–	D PNP	4	6	**OGE300**
	Δέκτης	20 m	Κόκκινο	–	H PNP	5	6	**OGE301**
Φωτοκύτταρο ανάκλασης · Καλώδιο 6 m · 10...36 DC · ανοξείδωτο V4A · IP67 / IP68 / IP69K								
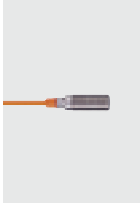	Φίλτρο πόλωσης	0,03...4 m	Κόκκινο	160	D PNP	11	15	**OGP302**
	Φίλτρο πόλωσης	0,03...4 m	Κόκκινο	160	H PNP	11	15	**OGP303**

Μπορείτε να βρείτε τα διαγράμματα συνδεσμολογίας και τα σχέδια διαστάσεων από τη σελίδα 231

Σχήμα / μέγεθος	Αρχή λειτουργίας	Απόσταση ανίχνευσης	Είδος φωτός	Ø κουκίδας στη μέγιστη εμβέλεια [mm]	H = φωτεινή / D = σκοτεινή έξοδος ενεργ.	Αρ. συνδεσμολογίας	Αρ. σχεδίου	Κωδικός παραγγελίας
Φωτοκύτταρο ανάκλασης · M12 κονέκτορας · 10...36 DC · ανοξείδωτο V4A · IP67 / IP68 / IP69K · Ομάδες κονέκτορα 123, 126								
	Φίλτρο πόλωσης	0,03...4 m	Κόκκινο	160	D PNP	4	6	**OGP300**
	Φίλτρο πόλωσης	0,03...4 m	Κόκκινο	160	H PNP	5	6	**OGP301**
Φωτοκύτταρο διάχυσης · Καλώδιο 6 m · 10...36 DC · ανοξείδωτο V4A · IP67 / IP68 / IP69K								
	Καταστολή φόντου	100 mm	Κόκκινο	9	H PNP	11	16	**OGH306**
	Καταστολή φόντου	100 mm	Κόκκινο	9	D PNP	11	16	**OGH307**
	Καταστολή φόντου	200 mm	Κόκκινο	17	H PNP	11	16	**OGH308**
	Καταστολή φόντου	200 mm	Κόκκινο	17	D PNP	11	16	**OGH309**
	Καταστολή φόντου	300 mm	Κόκκινο	25	H PNP	11	16	**OGH310**
	Καταστολή φόντου	300 mm	Κόκκινο	25	D PNP	11	16	**OGH311**
Φωτοκύτταρο διάχυσης · M12 κονέκτορας · 10...36 DC · ανοξείδωτο V4A · IP67 / IP68 / IP69K · Ομάδες κονέκτορα 123, 126								
	Καταστολή φόντου	100 mm	Κόκκινο	9	H PNP	4	17	**OGH300**
	Καταστολή φόντου	100 mm	Κόκκινο	9	D PNP	4	17	**OGH301**
	Καταστολή φόντου	200 mm	Κόκκινο	17	H PNP	4	17	**OGH302**
	Καταστολή φόντου	200 mm	Κόκκινο	17	D PNP	4	17	**OGH303**
	Καταστολή φόντου	300 mm	Κόκκινο	25	H PNP	4	17	**OGH304**
	Καταστολή φόντου	300 mm	Κόκκινο	25	D PNP	4	17	**OGH305**

Μπορείτε να βρείτε διαδραστικό επιλογέα προϊόντων και περισσότερες πληροφορίες στη διεύθυνση: www.ifm.com/gr

OG (M18) BasicLine κυλινδρικά, πλευρικής ανίχνευσης

Σχήμα / μέγεθος	Αρχή λειτουργίας	Απόσταση ανίχνευσης	Είδος φωτός	Ø κουκίδας στη μέγιστη εμβέλεια [mm]	H = φωτεινή / D = σκοτεινή έξοδος ενεργ.	Αρ. συν-δεσμο-λογίας	Αρ. σχε-δίου	Κωδικός παραγ-γελίας
Φωτοκύτταρο πομπού - δέκτη · M12 κονέκτορας · 10...30 DC · ανοξείδωτο V4A · IP68 · Ομάδες κονέκτορα 8, 10, 18, 20, 123, 125, 150								
	Πομπός	9 m	Κόκκινο	< 3000	–	2	18	**OG5129**
	Δέκτης	9 m	Κόκκινο	–	H PNP	12	18	**OG5127**
	Δέκτης	9 m	Κόκκινο	–	D PNP	13	18	**OG5128**
Φωτοκύτταρο ανάκλασης · M12 κονέκτορας · 10...30 DC · ανοξείδωτο V4A · IP68 · Ομάδες κονέκτορα 8, 10, 18, 20, 123, 125, 150								
	Φίλτρο πόλωσης	3 m	Κόκκινο	< 96	H PNP	12	18	**OG5125**
	Φίλτρο πόλωσης	3 m	Κόκκινο	< 96	D PNP	13	18	**OG5126**
Φωτοκύτταρο διάχυσης · M12 κονέκτορας · 10...30 DC · ανοξείδωτο V4A · IP68 · Ομάδες κονέκτορα 8, 10, 18, 20, 123, 125, 150								
	Καταστολή φόντου	100 mm	Κόκκινο	< 16	H PNP	12	19	**OG5123**
Φωτοκύτταρο διάχυσης · M12 κονέκτορας · 10...30 DC · ανοξείδωτο V4A · IP68 · Ομάδες κονέκτορα 8, 9, 10, 11, 18, 20, 123, 125, 126, 127, 150, 151								
	Καταστολή φόντου	200 mm	Κόκκινο	< 28	H PNP	12	19	**OG5124**

OG (M18) ορθογωνικά

Σχήμα / μέγεθος	Αρχή λειτουργίας	Απόσταση ανίχνευσης	Είδος φωτός	Ø κουκίδας στη μέγιστη εμβέλεια [mm]	H = φωτεινή / D = σκοτεινή έξοδος ενεργ.	Αρ. συν-δεσμο-λογίας	Αρ. σχε-δίου	Κωδικός παραγ-γελίας
Φωτοκύτταρο πομπού - δέκτη · M12 κονέκτορας · 10...30 DC · Μέταλλο · IP67 · Ομάδες κονέκτορα 8, 10, 18, 20, 123, 125, 150								
	Πομπός	20 m	Κόκκινο	800	–	2	20	**OGS280**
	Δέκτης	20 m	Κόκκινο	–	D NPN	14	20	**OGE282**
Φωτοκύτταρο πομπού - δέκτη · M12 κονέκτορας · 10...30 DC · Μέταλλο · IP67 · Ομάδες κονέκτορα 8, 9, 10, 11, 18, 20, 123, 125, 126, 127, 150, 151								
	Δέκτης	20 m	Κόκκινο	–	D PNP	15	20	**OGE280**

Μπορείτε να βρείτε τα διαγράμματα συνδεσμολογίας και τα σχέδια διαστάσεων από τη σελίδα 231

Σχήμα / μέγεθος	Αρχή λειτουργίας	Απόσταση ανίχνευσης	Είδος φωτός	Ø κουκίδας στη μέγιστη εμβέλεια [mm]	H = φωτεινή / D = σκοτεινή έξοδος ενεργ.	Αρ. συν-δεσμο-λογίας	Αρ. σχε-δίου	Κωδικός παραγ-γελίας
Φωτοκύτταρο πομπού - δέκτη · M12 κονέκτορας · 10...30 DC · Μέταλλο · IP67 · Ομάδες κονέκτορα 8, 9, 10, 11, 18, 20, 123, 125, 126, 127, 150, 151								
	Δέκτης	20 m	Κόκκινο	–	H PNP	5	20	**OGE281**
Φωτοκύτταρο πομπού - δέκτη · 1/2'' κονέκτορα · 20...250 AC (47...60 Hz) · Μέταλλο · IP67 · Ομάδες κονέκτορα 29								
	Πομπός	20 m	Κόκκινο	800	–	16	21	**OGS080***
Φωτοκύτταρο πομπού - δέκτη · 1/2'' κονέκτορα · 20...250 AC (47...63 Hz) · Μέταλλο · IP67 · Ομάδες κονέκτορα 29								
	Δέκτης	20 m	Κόκκινο	–	D AC	17	21	**OGE080***
	Δέκτης	20 m	Κόκκινο	–	H AC	17	21	**OGE081***
Φωτοκύτταρο ανάκλασης · M12 κονέκτορας · 10...30 DC · Μέταλλο · IP67 · Ομάδες κονέκτορα 8, 9, 10, 11, 18, 20, 123, 125, 126, 127, 150, 151								
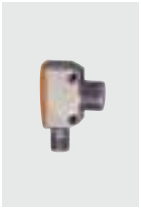	Φίλτρο πόλωσης	0,1...4 m	Κόκκινο	160	D PNP	15	20	**OGP280**
	Φίλτρο πόλωσης	0,1...4 m	Κόκκινο	160	H PNP	5	20	**OGP281**
Φωτοκύτταρο ανάκλασης · M12 κονέκτορας · 10...30 DC · Μέταλλο · IP67 · Ομάδες κονέκτορα 8, 10, 18, 20, 123, 125, 150								
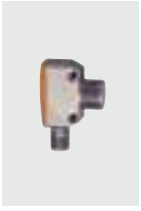	Φίλτρο πόλωσης	0,1...4 m	Κόκκινο	160	D NPN	14	20	**OGP282**
	Φίλτρο πόλωσης	0,1...4 m	Κόκκινο	160	H NPN	18	20	**OGP283**
Φωτοκύτταρο ανάκλασης · 1/2'' κονέκτορα · 20...250 AC (47...63 Hz) · Μέταλλο · IP67 · Ομάδες κονέκτορα 29								
	Φίλτρο πόλωσης	4 m	Κόκκινο	160	D AC	17	21	**OGP080***
	Φίλτρο πόλωσης	4 m	Κόκκινο	160	H AC	17	21	**OGP081***
Φωτοκύτταρο διάχυσης · M12 κονέκτορας · 10...30 DC · Μέταλλο · IP67 · Ομάδες κονέκτορα 8, 9, 10, 11, 18, 20, 123, 125, 126, 127, 150, 151								
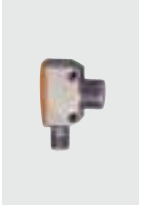	Καταστολή φόντου	100 mm	Κόκκινο	7	H PNP	5	20	**OGH280**
	Καταστολή φόντου	200 mm	Κόκκινο	13	H PNP	5	20	**OGH281**

Μπορείτε να βρείτε διαδραστικό επιλογέα προϊόντων και περισσότερες πληροφορίες στη διεύθυνση: www.ifm.com/gr

Σχήμα / μέγεθος	Αρχή λειτουργίας	Απόσταση ανίχνευσης	Είδος φωτός	Ø κουκίδας στη μέγιστη εμβέλεια [mm]	H = φωτεινή / D = σκοτεινή έξοδος ενεργ.	Αρ. συν-δεσμο-λογίας	Αρ. σχε-δίου	Κωδικός παραγ-γελίας
Φωτοκύτταρο διάχυσης · M12 κονέκτορας · 10...30 DC · Μέταλλο · IP67 · Ομάδες κονέκτορα 8, 9, 10, 11, 18, 20, 123, 125, 126, 127, 150, 151								
	Καταστολή φόντου	15...200 mm	Κόκκινο	13	H/D PNP	4	22	**OGH580**
Φωτοκύτταρο διάχυσης · M12 κονέκτορας · 10...30 DC · Μέταλλο · IP67 · Ομάδες κονέκτορα 8, 10, 18, 20, 123, 125, 150								
	Καταστολή φόντου	100 mm	Κόκκινο	7	H NPN	18	20	**OGH282**
	Καταστολή φόντου	200 mm	Κόκκινο	13	H NPN	18	20	**OGH283**
	Καταστολή φόντου	15...200 mm	Κόκκινο	13	H/D NPN	6	22	**OGH581**
Φωτοκύτταρο διάχυσης · 1/2'' κονέκτορα · 20...250 AC (47...63 Hz) · Μέταλλο · IP67 · Ομάδες κονέκτορα 29								
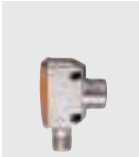	Καταστολή φόντου	100 mm	Κόκκινο	11	H AC	17	21	**OGH080***
	Καταστολή φόντου	100 mm	Κόκκινο	11	D AC	17	21	**OGH081***

*** Σημείωση για AC και AC/DC συσκευές**

Τοποθετήστε ασφάλεια μινιατούρα κατά IEC60127-2 Φύλλο 1, ≤ 2 A (ταχείας απόκρισης) Σύσταση: ελέγξτε την μονάδα για αξιόπιστη λειτουργία μετά από βραχυκύκλωμα.

Σειρά OG (M18) WetLine ορθογωνικού περιβλήματος, για υγιεινές και υγρές περιοχές

Σχήμα / μέγεθος	Αρχή λειτουργίας	Απόσταση ανίχνευσης	Είδος φωτός	Ø κουκίδας στη μέγιστη εμβέλεια [mm]	H = φωτεινή / D = σκοτεινή έξοδος ενεργ.	Αρ. συν-δεσμο-λογίας	Αρ. σχε-δίου	Κωδικός παραγ-γελίας
Φωτοκύτταρο πομπού - δέκτη · M12 κονέκτορας · 10...30 DC · ανοξείδωτο V4A · IP67 / IP68 / IP69K · Ομάδες κονέκτορα 8, 9, 10, 11, 18, 20, 123, 125, 126, 127, 150, 151								
	Δέκτης	15 m	Κόκκινο	–	D PNP	15	23	**OGE380**
	Δέκτης	15 m	Κόκκινο	–	H PNP	5	23	**OGE381**
	Δέκτης	15 m	Κόκκινο	–	D NPN	14	23	**OGE382**
Φωτοκύτταρο διάχυσης · M12 κονέκτορας · 10...30 DC · ανοξείδωτο V4A · IP67 / IP68 / IP69K · Ομάδες κονέκτορα 8, 9, 10, 11, 18, 20, 123, 125, 126, 127, 150, 151								
	Καταστολή φόντου	100 mm	Κόκκινο	7	H PNP	5	23	**OGH380**

Μπορείτε να βρείτε τα διαγράμματα συνδεσμολογίας και τα σχέδια διαστάσεων από τη σελίδα 231

Σχήμα / μέγεθος	Αρχή λειτουργίας	Απόσταση ανίχνευσης	Είδος φωτός	Ø κουκίδας στη μέγιστη εμβέλεια [mm]	H = φωτεινή / D = σκοτεινή έξοδος ενεργ.	Αρ. συν-δεσμο-λογίας	Αρ. σχε-δίου	Κωδικός παραγ-γελίας
Φωτοκύτταρο διάχυσης · M12 κονέκτορας · 10...30 DC · ανοξείδωτο V4A · IP67 / IP68 / IP69K · Ομάδες κονέκτορα 8, 9, 10, 11, 18, 20, 123, 125, 126, 127, 150, 151								
	Καταστολή φόντου	200 mm	Κόκκινο	13	H PNP	5	23	**OGH381**
	Καταστολή φόντου	100 mm	Κόκκινο	7	H NPN	18	23	**OGH382**
	Καταστολή φόντου	200 mm	Κόκκινο	13	H NPN	18	23	**OGH383**
Φωτοκύτταρο πομπού - δέκτη · M12 κονέκτορας · 10...30 DC · ανοξείδωτο V4A · IP67 / IP68 / IP69K · Ομάδες κονέκτορα 8, 10, 18, 20, 123, 125, 150								
	Πομπός	15 m	Κόκκινο	800	–	2	23	**OGS380**

OID (M30) κυλινδρικού περιβλήματος, αρχής λειτουργίας PMD μέτρησης χρόνου τροχιάς

Σχήμα / μέγεθος	Αρχή λειτουργίας	Απόσταση ανίχνευσης	Είδος φωτός	Ø κουκίδας στη μέγιστη εμβέλεια [mm]	H = φωτεινή / D = σκοτεινή έξοδος ενεργ.	Αρ. συν-δεσμο-λογίας	Αρ. σχε-δίου	Κωδικός παραγ-γελίας
Οπτικός αισθητήρας αποστάσεων · M12 κονέκτορας · 10...30 DC · Μέταλλο · IP65 / IP67 · Ομάδες κονέκτορα 8, 9, 10, 18, 20, 123, 125, 127, 150								
	Καταστολή φόντου	0,03...2 m	Κόκκινο	< 5	2 επαφές ανοικτή NO / κλειστή NC συμπληρωματική PNP	19	24	**OID200**
	Καταστολή φόντου	0,03...2 m	Κόκκινο	< 5	2 επαφές ανοικτή NO / κλειστή NC συμπληρωματική PNP	19	24	**OID201**

OI (M30) κυλινδρικού περιβλήματος

Σχήμα / μέγεθος	Αρχή λειτουργίας	Απόσταση ανίχνευσης	Είδος φωτός	Ø κουκίδας στη μέγιστη εμβέλεια [mm]	H = φωτεινή / D = σκοτεινή έξοδος ενεργ.	Αρ. συν-δεσμο-λογίας	Αρ. σχε-δίου	Κωδικός παραγ-γελίας
Φωτοκύτταρο διάχυσης · M12 κονέκτορας · 10...30 DC · Μέταλλο · IP67 · Ομάδες κονέκτορα 8, 9, 10, 11, 18, 20, 123, 125, 126, 127, 150, 151								
	Καταστολή φόντου	600 mm	Κόκκινο	30	H PNP	5	25	**OIH280**
Φωτοκύτταρο διάχυσης · M12 κονέκτορας · 10...30 DC · Μέταλλο · IP67 · Ομάδες κονέκτορα 8, 10, 18, 20, 123, 125, 150								
	Καταστολή φόντου	600 mm	Κόκκινο	30	H NPN	18	25	**OIH282**

Σχήμα / μέγεθος	Αρχή λειτουργίας	Απόσταση ανίχνευσης	Είδος φωτός	Ø κουκίδας στη μέγιστη εμβέλεια [mm]	H = φωτεινή / D = σκοτεινή έξοδος ενεργ.	Αρ. συν-δεσμο-λογίας	Αρ. σχε-δίου	Κωδικός παραγ-γελίας
Φωτοκύτταρο διάχυσης · M12 κονέκτορας · 10...30 DC · Μέταλλο · IP67 · Ομάδες κονέκτορα 8, 9, 10, 11, 18, 20, 123, 125, 126, 127, 150, 151								
	Καταστολή φόντου	50...800 mm	Κόκκινο	55	H PNP	5	25	**OIH580**
Φωτοκύτταρο διάχυσης · M12 κονέκτορας · 10...30 DC · Μέταλλο · IP67 · Ομάδες κονέκτορα 8, 10, 18, 20, 123, 125, 150								
	Καταστολή φόντου	50...800 mm	Κόκκινο	55	H NPN	18	25	**OIH582**
Φωτοκύτταρο ανάκλασης · M12 κονέκτορας · 10...30 DC · Μέταλλο · IP67 · Ομάδες κονέκτορα 8, 9, 10, 11, 18, 20, 123, 125, 126, 127, 150, 151								
	Φίλτρο πόλωσης	0,1...15 m	Κόκκινο	100 x 130	D PNP	15	25	**OIP280**
	Φίλτρο πόλωσης	0,1...15 m	Κόκκινο	100 x 130	H PNP	5	25	**OIP281**
	Φίλτρο πόλωσης	0,1...15 m	Κόκκινο	100 x 130	D NPN	14	25	**OIP282**
	Φίλτρο πόλωσης	0,1...15 m	Κόκκινο	100 x 130	H NPN	18	25	**OIP283**

OH BasicLine ορθογωνικά

Σχήμα / μέγεθος	Αρχή λειτουργίας	Απόσταση ανίχνευσης	Είδος φωτός	Ø κουκίδας στη μέγιστη εμβέλεια [mm]	H = φωτεινή / D = σκοτεινή έξοδος ενεργ.	Αρ. συν-δεσμο-λογίας	Αρ. σχε-δίου	Κωδικός παραγ-γελίας
Φωτοκύτταρο πομπού - δέκτη · Καλώδιο 2 m · 10...30 DC · πλαστικό · IP67								
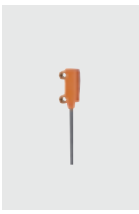	Πομπός	1,2 m	Κόκκινο	10	–	1	26	**OH5001**
	Δέκτης	1,2 m	Κόκκινο	–	D PNP	20	26	**OH5002**
Φωτοκύτταρο πομπού - δέκτη · Καλώδιο 0,2 m · M8 κονέκτορα · 10...30 DC · πλαστικό · IP67 · Ομάδες κονέκτορα 1, 3, 74, 80								
	Πομπός	1,2 m	Κόκκινο	10	–	2	26	**OH5020**
Φωτοκύτταρο πομπού - δέκτη · Καλώδιο 0,2 m · M8 κονέκτορα · 10...30 DC · πλαστικό · IP67 · Ομάδες κονέκτορα 1, 2, 3, 74, 80								
	Δέκτης	1,2 m	Κόκκινο	–	D PNP	15	26	**OH5015**

Μπορείτε να βρείτε τα διαγράμματα συνδεσμολογίας και τα σχέδια διαστάσεων από τη σελίδα 231

Σχήμα / μέγεθος	Αρχή λειτουργίας	Απόσταση ανίχνευσης	Είδος φωτός	Ø κουκίδας στη μέγιστη εμβέλεια [mm]	H = φωτεινή / D = σκοτεινή έξοδος ενεργ.	Αρ. συν-δεσμο-λογίας	Αρ. σχε-δίου	Κωδικός παραγ-γελίας
Φωτοκύτταρο πομπού - δέκτη · Καλώδιο 0,2 m · M8 κονέκτορα · 10...30 DC · πλαστικό · IP67 · Ομάδες κονέκτορα 4, 5, 76, 82								
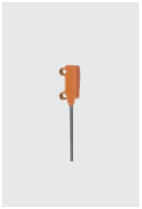	Πομπός	1,2 m	Κόκκινο	10	–	2	26	**OH5012**
	Δέκτης	1,2 m	Κόκκινο	–	D PNP	15	26	**OH5003**
Φωτοκύτταρο ανάκλασης · Καλώδιο 2 m · 10...30 DC · πλαστικό · IP67								
	Φίλτρο πόλωσης	0,8 m	Κόκκινο	10	D PNP	20	27	**OH5010**
Φωτοκύτταρο ανάκλασης · Καλώδιο 0,2 m · M8 κονέκτορα · 10...30 DC · πλαστικό · IP67 · Ομάδες κονέκτορα 1, 2, 3, 74, 80								
	Φίλτρο πόλωσης	0,8 m	Κόκκινο	10	D PNP	15	27	**OH5019**
Φωτοκύτταρο ανάκλασης · Καλώδιο 0,2 m · M8 κονέκτορα · 10...30 DC · πλαστικό · IP67 · Ομάδες κονέκτορα 4, 5, 76, 82								
	Φίλτρο πόλωσης	0,8 m	Κόκκινο	10	D PNP	15	27	**OH5011**
Φωτοκύτταρο διάχυσης · Καλώδιο 2 m · 10...30 DC · πλαστικό · IP67								
	Καταστολή φόντου	1...15 mm	Κόκκινο	2,5	H PNP	21	28	**OH5008**
	Καταστολή φόντου	1...30 mm	Κόκκινο	4,5	H PNP	21	28	**OH5006**
	Φωτοκύτταρο διάχυσης	2...50 mm	Κόκκινο	3,5	H PNP	21	28	**OH5004**
Φωτοκύτταρο διάχυσης · Καλώδιο 0,2 m · M8 κονέκτορα · 10...30 DC · πλαστικό · IP67 · Ομάδες κονέκτορα 1, 2, 3, 74, 80								
	Φωτοκύτταρο διάχυσης	2...50 mm	Κόκκινο	3,5	H PNP	5	28	**OH5016**
	Καταστολή φόντου	1...15 mm	Κόκκινο	2,5	H PNP	5	28	**OH5018**
	Καταστολή φόντου	1...30 mm	Κόκκινο	4,5	H PNP	5	28	**OH5017**
Φωτοκύτταρο διάχυσης · Καλώδιο 0,2 m · M8 κονέκτορα · 10...30 DC · πλαστικό · IP67 · Ομάδες κονέκτορα 4, 5, 76, 82								
	Φωτοκύτταρο διάχυσης	2...50 mm	Κόκκινο	3,5	H PNP	5	28	**OH5005**

Μπορείτε να βρείτε διαδραστικό επιλογέα προϊόντων και περισσότερες πληροφορίες στη διεύθυνση: www.ifm.com/gr

Σχήμα / μέγεθος	Αρχή λειτουργίας	Απόσταση ανίχνευσης	Είδος φωτός	Ø κουκίδας στη μέγιστη εμβέλεια [mm]	H = φωτεινή / D = σκοτεινή έξοδος ενεργ.	Αρ. συνδεσμολογίας	Αρ. σχεδίου	Κωδικός παραγγελίας
Φωτοκύτταρο διάχυσης · Καλώδιο 0,2 m · M8 κονέκτορα · 10...30 DC · πλαστικό · IP67 · Ομάδες κονέκτορα 4, 5, 76, 82								
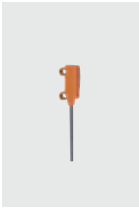	Καταστολή φόντου	1...15 mm	Κόκκινο	2,5	H PNP	5	28	**OH5009**
	Καταστολή φόντου	1...30 mm	Κόκκινο	4,5	H PNP	5	28	**OH5007**

O7 BasicLine ορθογωνίου περιβλήματος

Σχήμα / μέγεθος	Αρχή λειτουργίας	Απόσταση ανίχνευσης	Είδος φωτός	Ø κουκίδας στη μέγιστη εμβέλεια [mm]	H = φωτεινή / D = σκοτεινή έξοδος ενεργ.	Αρ. συνδεσμολογίας	Αρ. σχεδίου	Κωδικός παραγγελίας
Φωτοκύτταρο πομπού - δέκτη · Καλώδιο 0,2 m · M8 κονέκτορα · 10...30 DC · πλαστικό · IP65 · Ομάδες κονέκτορα 1, 3, 74, 80								
	Πομπός	0...1,5 m	Κόκκινο	90	–	2	29	**O7S200**
Φωτοκύτταρο πομπού - δέκτη · Καλώδιο 0,2 m · M8 κονέκτορα · 10...30 DC · πλαστικό · IP65 · Ομάδες κονέκτορα 1, 2, 3, 74, 80								
	Δέκτης	0...1,5 m	Κόκκινο	–	D PNP	15	30	**O7E200**
	Δέκτης	0...1,5 m	Κόκκινο	–	H PNP	5	30	**O7E201**
	Δέκτης	0...1,5 m	Κόκκινο	–	D NPN	14	30	**O7E202**
	Δέκτης	0...1,5 m	Κόκκινο	–	H NPN	18	30	**O7E203**
Φωτοκύτταρο ανάκλασης · Καλώδιο 0,2 m · M8 κονέκτορα · 10...30 DC · πλαστικό · IP65 · Ομάδες κονέκτορα 1, 2, 3, 74, 80								
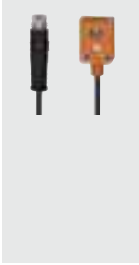	Φίλτρο πόλωσης	0,03...1 m	Κόκκινο	55	D PNP	15	31	**O7P200**
	Φίλτρο πόλωσης	0,03...1 m	Κόκκινο	55	H PNP	5	31	**O7P201**
	Φίλτρο πόλωσης	0,03...1 m	Κόκκινο	55	D NPN	14	31	**O7P202**
	Φίλτρο πόλωσης	0,03...1 m	Κόκκινο	55	H NPN	18	31	**O7P203**

Μπορείτε να βρείτε τα διαγράμματα συνδεσμολογίας και τα σχέδια διαστάσεων από τη σελίδα 231

Σχήμα / μέγεθος	Αρχή λειτουργίας	Απόσταση ανίχνευσης	Είδος φωτός	Ø κουκίδας στη μέγιστη εμβέλεια [mm]	H = φωτεινή / D = σκοτεινή έξοδος ενεργ.	Αρ. συν-δεσμο-λογίας	Αρ. σχε-δίου	Κωδικός παραγ-γελίας
Φωτοκύτταρο διάχυσης · Καλώδιο 0,2 m · M8 κονέκτορα · 10...30 DC · πλαστικό · IP65 · Ομάδες κονέκτορα 1, 2, 3, 74, 80								
	Καταστολή φόντου	1...30 mm	Κόκκινο	2,5	H PNP	5	32	**O7H200**
	Καταστολή φόντου	1...30 mm	Κόκκινο	2,5	D PNP	15	32	**O7H201**
	Καταστολή φόντου	1...30 mm	Κόκκινο	2,5	H NPN	18	32	**O7H206**
	Καταστολή φόντου	1...30 mm	Κόκκινο	2,5	D NPN	14	32	**O7H207**
	Καταστολή φόντου	0...50 mm	Κόκκινο	2,5	H PNP	5	32	**O7H202**
	Καταστολή φόντου	0...50 mm	Κόκκινο	2,5	H NPN	18	32	**O7H208**
	Καταστολή φόντου	0...50 mm	Κόκκινο	2,5	D NPN	14	32	**O7H209**
	Καταστολή φόντου	0...50 mm	Κόκκινο	2,5	D PNP	15	32	**O7H203**
	Καταστολή φόντου	0...100 mm	Κόκκινο	7	H PNP	5	32	**O7H204**
	Καταστολή φόντου	0...100 mm	Κόκκινο	7	D PNP	15	32	**O7H205**
	Καταστολή φόντου	0...100 mm	Κόκκινο	7	H NPN	18	32	**O7H210**
	Καταστολή φόντου	0...100 mm	Κόκκινο	7	D NPN	14	32	**O7H211**

OJ BasicLine ορθογωνικά, πλευρικής επιφάνειας ανίχνευσης

Σχήμα / μέγεθος	Αρχή λειτουργίας	Απόσταση ανίχνευσης	Είδος φωτός	Ø κουκίδας στη μέγιστη εμβέλεια [mm]	H = φωτεινή / D = σκοτεινή έξοδος ενεργ.	Αρ. συν-δεσμο-λογίας	Αρ. σχε-δίου	Κωδικός παραγ-γελίας
Φωτοκύτταρο πομπού - δέκτη · M8 κονέκτορας · 10...30 DC · πλαστικό · IP67 · Ομάδες κονέκτορα 1, 3, 74, 80								
	Πομπός	0...10 m	Κόκκινο	< 1000	–	2	33	**OJS200**

Μπορείτε να βρείτε διαδραστικό επιλογέα προϊόντων και περισσότερες πληροφορίες στη διεύθυνση: www.ifm.com/gr

Σχήμα / μέγεθος	Αρχή λειτουργίας	Απόσταση ανίχνευσης	Είδος φωτός	Ø κουκίδας στη μέγιστη εμβέλεια [mm]	H = φωτεινή / D = σκοτεινή έξοδος ενεργ.	Αρ. συνδεσμολογίας	Αρ. σχεδίου	Κωδικός παραγγελίας
Φωτοκύτταρο πομπού - δέκτη · M8 κονέκτορας · 10...30 DC · πλαστικό · IP67 · Ομάδες κονέκτορα 1, 2, 3, 74, 80								
	Δέκτης	10 m	–	–	D PNP	4	33	**OJE200**
Φωτοκύτταρο ανάκλασης · M8 κονέκτορας · 10...30 DC · πλαστικό · IP67 · Ομάδες κονέκτορα 1, 2, 3, 74, 80								
	Φωτοκύτταρο ανάκλασης	1,8 m	Κόκκινο	64	D PNP	4	33	**OJR200**
	Φίλτρο πόλωσης	1,8 m	Κόκκινο	64	D PNP	4	33	**OJP200**
Φωτοκύτταρο διάχυσης · M8 κονέκτορας · 10...30 DC · πλαστικό · IP67 · Ομάδες κονέκτορα 1, 2, 3, 74, 80								
	Καταστολή φόντου	100 mm	Κόκκινο	< 13	H PNP	4	34	**OJH200**

OJ PerformanceLine ορθογωνικά, πλευρικής επιφάνειας ανίχνευσης

Σχήμα / μέγεθος	Αρχή λειτουργίας	Απόσταση ανίχνευσης	Είδος φωτός	Ø κουκίδας στη μέγιστη εμβέλεια [mm]	H = φωτεινή / D = σκοτεινή έξοδος ενεργ.	Αρ. συνδεσμολογίας	Αρ. σχεδίου	Κωδικός παραγγελίας
Φωτοκύτταρο πομπού - δέκτη · Καλώδιο 2 m · 10...30 DC · πλαστικό · IP67								
	Πομπός	10 m	Κόκκινο	1000	–	1	35	**OJ5033**
	Δέκτης	10 m	Κόκκινο	–	H/D PNP	22	35	**OJ5034**
Φωτοκύτταρο πομπού - δέκτη · M8 κονέκτορας · 10...30 DC · πλαστικό · IP67 · Ομάδες κονέκτορα 4, 5, 76, 82								
	Πομπός	10 m	Κόκκινο	1000	–	2	36	**OJ5030**
	Δέκτης	10 m	Κόκκινο	–	H/D PNP	23	36	**OJ5031**
	Δέκτης	10 m	Κόκκινο	–	H/D NPN	24	36	**OJ5032**
	Πομπός	10 m	Κόκκινο	1000	–	2	37	**OJ5130**
	Δέκτης	10 m	Κόκκινο	–	H/D PNP	23	37	**OJ5131**

Μπορείτε να βρείτε τα διαγράμματα συνδεσμολογίας και τα σχέδια διαστάσεων από τη σελίδα 231

Σχήμα / μέγεθος	Αρχή λειτουργίας	Απόσταση ανίχνευσης	Είδος φωτός	Ø κουκίδας στη μέγιστη εμβέλεια [mm]	H = φωτεινή / D = σκοτεινή έξοδος ενεργ.	Αρ. συνδεσμολογίας	Αρ. σχεδίου	Κωδικός παραγγελίας
Φωτοκύτταρο ανάκλασης · Καλώδιο 2 m · 10...30 DC · πλαστικό · IP67								
	Φίλτρο πόλωσης	0...2 m	Κόκκινο	64	H/D PNP	22	35	**OJ5028**
Φωτοκύτταρο ανάκλασης · M8 κονέκτορας · 10...30 DC · πλαστικό · IP67 · Ομάδες κονέκτορα 4, 5, 76, 82								
	Φίλτρο πόλωσης	0...2 m	Κόκκινο	64	H/D PNP	23	36	**OJ5026**
	Φίλτρο πόλωσης	0...2 m	Κόκκινο	64	H/D NPN	24	36	**OJ5027**
	Φίλτρο πόλωσης	0...2 m	Κόκκινο	64	H/D PNP	23	37	**OJ5126**
Φωτοκύτταρο διάχυσης · Καλώδιο 2 m · 10...30 DC · πλαστικό · IP67								
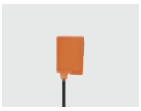	Φωτοκύτταρο διάχυσης	1...600 mm	Κόκκινο	60	H/D PNP	22	38	**OJ5024**
Φωτοκύτταρο διάχυσης · Καλώδιο 0,15 m · με M12 κονέκτορα · 10...30 DC · πλαστικό · IP67 · Ομάδες κονέκτορα 8, 9, 10, 18, 20, 123, 125, 127, 150								
	Καταστολή φόντου	15...400 mm	Κόκκινο	< 18	H/D PNP	23	39	**OJ5078**
Φωτοκύτταρο διάχυσης · M8 κονέκτορας · 10...30 DC · πλαστικό · IP67 · Ομάδες κονέκτορα 4, 5, 76, 82								
	Φωτοκύτταρο διάχυσης	1...600 mm	Κόκκινο	60	H/D PNP	23	40	**OJ5022**
	Φωτοκύτταρο διάχυσης	1...600 mm	Κόκκινο	60	H/D NPN	24	40	**OJ5023**
	Φωτοκύτταρο διάχυσης	1...1000 mm	υπέρυθρο	150	H/D PNP	23	40	**OJ5071**
	Καταστολή φόντου	15...400 mm	Κόκκινο	< 18	H/D PNP	23	41	**OJ5048**
	Φωτοκύτταρο διάχυσης	1...600 mm	Κόκκινο	60	H/D PNP	23	42	**OJ5122**
	Καταστολή φόντου	15...400 mm	Κόκκινο	< 18	H/D PNP	23	43	**OJ5148**

Μπορείτε να βρείτε διαδραστικό επιλογέα προϊόντων και περισσότερες πληροφορίες στη διεύθυνση: www.ifm.com/gr

OJ PerformanceLine ορθογωνικά, εμπρόσθιας επιφάνειας ανίχνευσης

Σχήμα / μέγεθος	Αρχή λειτουργίας	Απόσταση ανίχνευσης	Είδος φωτός	Ø κουκίδας στη μέγιστη εμβέλεια [mm]	H = φωτεινή / D = σκοτεινή έξοδος ενεργ.	Αρ. συνδεσμολογίας	Αρ. σχεδίου	Κωδικός παραγγελίας
Φωτοκύτταρο πομπού - δέκτη · Καλώδιο 2 m · 10...30 DC · πλαστικό · IP67								
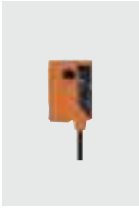	Πομπός	10 m	Κόκκινο	1000	–	1	44	**OJ5011**
	Δέκτης	10 m	Κόκκινο	–	H/D PNP	22	44	**OJ5012**
Φωτοκύτταρο πομπού - δέκτη · Καλώδιο 0,15 m · με M12 κονέκτορα · 10...30 DC · πλαστικό · IP67 · Ομάδες κονέκτορα 8, 10, 18, 20, 123, 125, 150								
	Πομπός	10 m	Κόκκινο	1000	–	2	44	**OJ5065**
Φωτοκύτταρο πομπού - δέκτη · Καλώδιο 0,15 m · με M12 κονέκτορα · 10...30 DC · πλαστικό · IP67 · Ομάδες κονέκτορα 8, 9, 10, 18, 20, 123, 125, 127, 150								
	Δέκτης	10 m	Κόκκινο	–	H/D PNP	23	44	**OJ5067**
Φωτοκύτταρο πομπού - δέκτη · M8 κονέκτορας · 10...30 DC · πλαστικό · IP67 · Ομάδες κονέκτορα 4, 5, 76, 82								
	Πομπός	10 m	Κόκκινο	1000	–	2	45	**OJ5008**
	Δέκτης	10 m	Κόκκινο	–	H/D PNP	23	45	**OJ5009**
	Δέκτης	10 m	Κόκκινο	–	H/D NPN	24	45	**OJ5010**
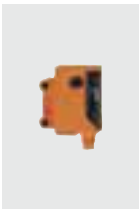	Πομπός	10 m	Κόκκινο	1000	–	2	46	**OJ5108**
	Δέκτης	10 m	Κόκκινο	–	H/D PNP	23	46	**OJ5109**
Φωτοκύτταρο ανάκλασης · Καλώδιο 2 m · 10...30 DC · πλαστικό · IP67								
	Φίλτρο πόλωσης	0...2 m	Κόκκινο	64	H/D PNP	22	44	**OJ5006**
Φωτοκύτταρο ανάκλασης · Καλώδιο 0,15 m · με M12 κονέκτορα · 10...30 DC · πλαστικό · IP67 · Ομάδες κονέκτορα 8, 9, 10, 18, 20, 123, 125, 127, 150								
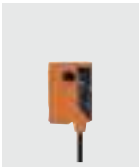	Φίλτρο πόλωσης	0...2 m	Κόκκινο	64	H/D PNP	23	44	**OJ5063**
	Φίλτρο πόλωσης	0...2 m	Κόκκινο	64	H/D PNP	23	44	**OJ5062**

Μπορείτε να βρείτε τα διαγράμματα συνδεσμολογίας και τα σχέδια διαστάσεων από τη σελίδα 231

Σχήμα / μέγεθος	Αρχή λειτουργίας	Απόσταση ανίχνευσης	Είδος φωτός	Ø κουκίδας στη μέγιστη εμβέλεια [mm]	H = φωτεινή / D = σκοτεινή έξοδος ενεργ.	Αρ. συν-δεσμο-λογίας	Αρ. σχε-δίου	Κωδικός παραγ-γελίας
Φωτοκύτταρο ανάκλασης · M8 κονέκτορας · 10...30 DC · πλαστικό · IP67 · Ομάδες κονέκτορα 4, 5, 76, 82								
	Φίλτρο πόλωσης	0...2 m	Κόκκινο	64	H/D PNP	23	45	**OJ5004**
	Φίλτρο πόλωσης	0...2 m	Κόκκινο	64	H/D NPN	24	45	**OJ5005**
	Φίλτρο πόλωσης	0...2 m	Κόκκινο	64	H/D PNP	23	46	**OJ5104**
Φωτοκύτταρο διάχυσης · Καλώδιο 0,15 m · με M12 κονέκτορα · 10...30 DC · πλαστικό · IP67 · Ομάδες κονέκτορα 8, 10, 18, 20, 123, 125, 150								
	Φωτοκύτταρο διάχυσης	1...600 mm	Κόκκινο	60	H/D PNP	23	47	**OJ5061**
	Φωτοκύτταρο διάχυσης	1...600 mm	Κόκκινο	60	H/D PNP	23	47	**OJ5060**
	Καταστολή φόντου	15...400 mm	Κόκκινο	< 18	H/D PNP	23	48	**OJ5069**
Φωτοκύτταρο διάχυσης · M8 κονέκτορας · 10...30 DC · πλαστικό · IP67 · Ομάδες κονέκτορα 4, 5, 76, 82								
	Φωτοκύτταρο διάχυσης	1...600 mm	Κόκκινο	60	H/D PNP	23	49	**OJ5000**
	Φωτοκύτταρο διάχυσης	1...600 mm	Κόκκινο	60	H/D NPN	24	49	**OJ5001**
	Φωτοκύτταρο διάχυσης	1...1000 mm	υπέρυθρο	150	H/D PNP	23	49	**OJ5070**
	Καταστολή φόντου	15...400 mm	Κόκκινο	< 18	H/D PNP	23	50	**OJ5044**
	Φωτοκύτταρο διάχυσης	1...600 mm	Κόκκινο	60	H/D PNP	23	51	**OJ5100**
	Καταστολή φόντου	15...400 mm	Κόκκινο	< 18	H/D PNP	23	52	**OJ5144**

Μπορείτε να βρείτε διαδραστικό επιλογέα προϊόντων και περισσότερες πληροφορίες στη διεύθυνση: www.ifm.com/gr

O6 PerformanceLine ορθογωνικά, WetLine για υγιεινές και υγρές περιοχές

Σχήμα / μέγεθος	Αρχή λειτουργίας	Απόσταση ανίχνευσης	Είδος φωτός	Ø κουκίδας στη μέγιστη εμβέλεια [mm]	H = φωτεινή / D = σκοτεινή έξοδος ενεργ.	Αρ. συν-δεσμο-λογίας	Αρ. σχε-δίου	Κωδικός παραγ-γελίας
Φωτοκύτταρο πομπού - δέκτη · Καλώδιο 2 m · 10...30 DC · ανοξείδωτο V4A · IP65 / IP67 ; IP68 / IP69K								
	Δέκτης	10 m	Κόκκινο	–	H/D PNP	11	53	**O6E300**
Φωτοκύτταρο πομπού - δέκτη · Καλώδιο 0,3 m · με M12 κονέκτορα · 10...30 DC · ανοξείδωτο V4A · IP65 / IP67 ; IP68 / IP69K · Ομάδες κονέκτορα 123, 126								
	Δέκτης	10 m	Κόκκινο	–	H/D PNP	4	53	**O6E301**
Φωτοκύτταρο πομπού - δέκτη · Καλώδιο 2 m · 10...30 DC · ανοξείδωτο V4A · IP65 / IP67 ; IP68 / IP69K								
	Δέκτης	10 m	Κόκκινο	–	H/D NPN	25	53	**O6E304**
Φωτοκύτταρο πομπού - δέκτη · Καλώδιο 0,3 m · με M12 κονέκτορα · 10...30 DC · ανοξείδωτο V4A · IP65 / IP67 ; IP68 / IP69K · Ομάδες κονέκτορα 123								
	Δέκτης	10 m	Κόκκινο	–	H/D NPN	6	53	**O6E305**
Φωτοκύτταρο διάχυσης · Καλώδιο 2 m · 10...30 DC · ανοξείδωτο V4A · IP65 / IP67 ; IP68 / IP69K								
	Καταστολή φόντου	2...200 mm	Κόκκινο	8	H/D PNP	11	53	**O6H300**
Φωτοκύτταρο διάχυσης · Καλώδιο 0,3 m · με M12 κονέκτορα · 10...30 DC · ανοξείδωτο V4A · IP65 / IP67 ; IP68 / IP69K · Ομάδες κονέκτορα 123, 126								
	Καταστολή φόντου	2...200 mm	Κόκκινο	8	H/D PNP	4	53	**O6H301**
Φωτοκύτταρο διάχυσης · Καλώδιο 2 m · 10...30 DC · ανοξείδωτο V4A · IP65 / IP67 ; IP68 / IP69K								
	Καταστολή φόντου	2...200 mm	Κόκκινο	8	H/D NPN	25	53	**O6H304**
Φωτοκύτταρο διάχυσης · Καλώδιο 0,3 m · με M12 κονέκτορα · 10...30 DC · ανοξείδωτο V4A · IP65 / IP67 ; IP68 / IP69K · Ομάδες κονέκτορα 123								
	Καταστολή φόντου	2...200 mm	Κόκκινο	8	H/D NPN	6	53	**O6H305**
Φωτοκύτταρο ανάκλασης · Καλώδιο 2 m · 10...30 DC · ανοξείδωτο V4A · IP65 / IP67 ; IP68 / IP69K								
	Φίλτρο πόλωσης	0,05...5 m	Κόκκινο	150	H/D PNP	11	53	**O6P300**

Μπορείτε να βρείτε τα διαγράμματα συνδεσμολογίας και τα σχέδια διαστάσεων από τη σελίδα 231

Σχήμα / μέγεθος	Αρχή λειτουργίας	Απόσταση ανίχνευσης	Είδος φωτός	Ø κουκίδας στη μέγιστη εμβέλεια [mm]	H = φωτεινή / D = σκοτεινή έξοδος ενεργ.	Αρ. συν-δεσμο-λογίας	Αρ. σχε-δίου	Κωδικός παραγ-γελίας
Φωτοκύτταρο ανάκλασης · Καλώδιο 0,3 m · με M12 κονέκτορα · 10...30 DC · ανοξείδωτο V4A · IP65 / IP67 ; IP68 / IP69K · Ομάδες κονέκτορα 123, 126								
	Φίλτρο πόλωσης	0,05...5 m	Κόκκινο	150	H/D PNP	4	53	**O6P301**
Φωτοκύτταρο ανάκλασης · Καλώδιο 2 m · 10...30 DC · ανοξείδωτο V4A · IP65 / IP67 ; IP68 / IP69K								
	Φίλτρο πόλωσης	0,05...5 m	Κόκκινο	150	H/D NPN	25	53	**O6P304**
Φωτοκύτταρο ανάκλασης · Καλώδιο 0,3 m · με M12 κονέκτορα · 10...30 DC · ανοξείδωτο V4A · IP65 / IP67 ; IP68 / IP69K · Ομάδες κονέκτορα 123								
	Φίλτρο πόλωσης	0,05...5 m	Κόκκινο	150	H/D NPN	6	53	**O6P305**
Φωτοκύτταρο πομπού - δέκτη · Καλώδιο 2 m · 10...30 DC · ανοξείδωτο V4A · IP65 / IP67 ; IP68 / IP69K								
	Πομπός	10 m	Κόκκινο	300	–	1	54	**O6S300**
Φωτοκύτταρο πομπού - δέκτη · Καλώδιο 0,3 m · με M12 κονέκτορα · 10...30 DC · ανοξείδωτο V4A · IP65 / IP67 ; IP68 / IP69K · Ομάδες κονέκτορα 123								
	Πομπός	10 m	Κόκκινο	300	–	2	54	**O6S301**
Φωτοκύτταρο διάχυσης · Καλώδιο 2 m · 10...30 DC · ανοξείδωτο V4A · IP65 / IP67 ; IP68 / IP69K								
	Φωτοκύτταρο διάχυσης	5...500 mm	Κόκκινο	15	H/D PNP	11	53	**O6T300**
Φωτοκύτταρο διάχυσης · Καλώδιο 0,3 m · με M12 κονέκτορα · 10...30 DC · ανοξείδωτο V4A · IP65 / IP67 ; IP68 / IP69K · Ομάδες κονέκτορα 123, 126								
	Φωτοκύτταρο διάχυσης	5...500 mm	Κόκκινο	15	H/D PNP	4	53	**O6T301**
Φωτοκύτταρο διάχυσης · Καλώδιο 2 m · 10...30 DC · ανοξείδωτο V4A · IP65 / IP67 ; IP68 / IP69K								
	Φωτοκύτταρο διάχυσης	5...500 mm	Κόκκινο	15	H/D NPN	25	53	**O6T304**
Φωτοκύτταρο διάχυσης · Καλώδιο 0,3 m · με M12 κονέκτορα · 10...30 DC · ανοξείδωτο V4A · IP65 / IP67 ; IP68 / IP69K · Ομάδες κονέκτορα 123								
	Φωτοκύτταρο διάχυσης	5...500 mm	Κόκκινο	15	H/D NPN	6	53	**O6T305**

Μπορείτε να βρείτε διαδραστικό επιλογέα προϊόντων και περισσότερες πληροφορίες στη διεύθυνση: www.ifm.com/gr

O5 BasicLine ορθογωνικά

Σχήμα / μέγεθος	Αρχή λειτουργίας	Απόσταση ανίχνευσης	Είδος φωτός	Ø κουκίδας στη μέγιστη εμβέλεια [mm]	H = φωτεινή / D = σκοτεινή έξοδος ενεργ.	Αρ. συν-δεσμο-λογίας	Αρ. σχε-δίου	Κωδικός παραγ-γελίας
Φωτοκύτταρο πομπού - δέκτη · M12 κονέκτορας · 10...36 DC · πλαστικό · IP67 · Ομάδες κονέκτορα 8, 10, 18, 20, 123, 125, 150								
	Πομπός	20 m	Κόκκινο	500	–	2	55	**O5S200**
Φωτοκύτταρο πομπού - δέκτη · M12 κονέκτορας · 10...36 DC · πλαστικό · IP67 · Ομάδες κονέκτορα 8, 9, 10, 11, 18, 20, 123, 125, 126, 127, 150, 151								
	Δέκτης	20 m	Κόκκινο	–	D PNP	15	55	**O5E200**
Φωτοκύτταρο ανάκλασης · M12 κονέκτορας · 10...36 DC · πλαστικό · IP67 · Ομάδες κονέκτορα 8, 9, 10, 11, 18, 20, 123, 125, 126, 127, 150, 151								
	Φίλτρο πόλωσης	0,1...7 m	Κόκκινο	175	D PNP	15	56	**O5P200**
	Φίλτρο πόλωσης	0,1...7 m	Κόκκινο	175	H PNP	26	56	**O5P201**
Φωτοκύτταρο διάχυσης · M12 κονέκτορας · 10...36 DC · πλαστικό · IP65 · Ομάδες κονέκτορα 8, 9, 10, 11, 18, 20, 123, 125, 126, 127, 150, 151								
	Καταστολή φόντου	50...1400 mm	Κόκκινο	50	H PNP	5	57	**O5H200**
Φωτοκύτταρο διάχυσης · M12 κονέκτορας · 10...36 DC · πλαστικό · IP67 · Ομάδες κονέκτορα 8, 10, 18, 20, 123, 125, 150								
	Καταστολή φόντου	50...1400 mm	Κόκκινο	50	H NPN	18	57	**O5H201**

O5 PerformanceLine ορθογωνικά

Σχήμα / μέγεθος	Αρχή λειτουργίας	Απόσταση ανίχνευσης	Είδος φωτός	Ø κουκίδας στη μέγιστη εμβέλεια [mm]	H = φωτεινή / D = σκοτεινή έξοδος ενεργ.	Αρ. συν-δεσμο-λογίας	Αρ. σχε-δίου	Κωδικός παραγ-γελίας
Φωτοκύτταρο πομπού - δέκτη · Καλώδιο 2 m · 10...36 DC · πλαστικό · IP67								
	Πομπός	25 m	Κόκκινο	625	–	1	58	**O5S501**
	Δέκτης	25 m	Κόκκινο	–	H/D PNP	11	59	**O5E501**
Φωτοκύτταρο πομπού - δέκτη · M12 κονέκτορας · 10...36 DC · πλαστικό · IP67 · Ομάδες κονέκτορα 8, 10, 18, 20, 123, 125, 150								
	Πομπός	25 m	Κόκκινο	625	–	2	55	**O5S500**

Μπορείτε να βρείτε τα διαγράμματα συνδεσμολογίας και τα σχέδια διαστάσεων από τη σελίδα 231

Σχήμα / μέγεθος	Αρχή λειτουργίας	Απόσταση ανίχνευσης	Είδος φωτός	Ø κουκίδας στη μέγιστη εμβέλεια [mm]	H = φωτεινή / D = σκοτεινή έξοδος ενεργ.	Αρ. συν-δεσμο-λογίας	Αρ. σχε-δίου	Κωδικός παραγ-γελίας
Φωτοκύτταρο πομπού - δέκτη · M12 κονέκτορας · 10...36 DC · πλαστικό · IP67 · Ομάδες κονέκτορα 8, 9, 10, 11, 18, 20, 123, 125, 126, 127, 150, 151								
	Δέκτης	25 m	Κόκκινο	–	H/D PNP	4	60	**O5E500**
	Δέκτης	25 m	Κόκκινο	–	H/D NPN	6	60	**O5E502**
Φωτοκύτταρο ανάκλασης · Καλώδιο 2 m · 10...36 DC · πλαστικό · IP67								
	Φίλτρο πόλωσης	0,075...10 m	Κόκκινο	250	H/D PNP	11	61	**O5P501**
Φωτοκύτταρο ανάκλασης · M12 κονέκτορας · 10...36 DC · πλαστικό · IP67 · Ομάδες κονέκτορα 8, 9, 10, 11, 18, 20, 123, 125, 126, 127, 150, 151								
	Φίλτρο πόλωσης	0,075...10 m	Κόκκινο	250	H/D PNP	4	62	**O5P500**
Φωτοκύτταρο ανάκλασης · M12 κονέκτορας · 10...36 DC · πλαστικό · IP67 · Ομάδες κονέκτορα 8, 10, 18, 20, 123, 125, 150								
	Φίλτρο πόλωσης	0,075...10 m	Κόκκινο	250	H/D NPN	6	62	**O5P502**
Φωτοκύτταρο διάχυσης · Καλώδιο 2 m · 10...36 DC · πλαστικό · IP67								
	Καταστολή φόντου	50...1800 mm	Κόκκινο	50	H/D PNP	11	61	**O5H503**
Φωτοκύτταρο διάχυσης · M12 κονέκτορας · 10...36 DC · πλαστικό · IP67 · Ομάδες κονέκτορα 8, 9, 10, 11, 18, 20, 123, 125, 126, 127, 150, 151								
	Καταστολή φόντου	50...1800 mm	Κόκκινο	50	H/D PNP	4	62	**O5H500**
	Καταστολή φόντου	60...700 mm	Κόκκινο	35	H/D PNP	4	62	**O5H501**
	Καταστολή φόντου	50...1800 mm	Κόκκινο	50	H/D NPN	6	62	**O5H504**

O5 PerformanceLine με έγκριση ATEX 3D, ορθογωνικά

Σχήμα / μέγεθος	Αρχή λειτουργίας	Απόσταση ανίχνευσης	Είδος φωτός	Ø κουκίδας στη μέγιστη εμβέλεια [mm]	H = φωτεινή / D = σκοτεινή έξοδος ενεργ.	Αρ. συν-δεσμο-λογίας	Αρ. σχε-δίου	Κωδικός παραγ-γελίας
Φωτοκύτταρο πομπού - δέκτη · M12 κονέκτορας · 10...30 DC · πλαστικό · IP65 · Ομάδες κονέκτορα 147, 149								
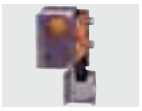	Πομπός	25 m	Κόκκινο	625	–	2	63	**O5S51A**

Μπορείτε να βρείτε διαδραστικό επιλογέα προϊόντων και περισσότερες πληροφορίες στη διεύθυνση: www.ifm.com/gr

Σχήμα / μέγεθος	Αρχή λειτουργίας	Απόσταση ανίχνευσης	Είδος φωτός	Ø κουκίδας στη μέγιστη εμβέλεια [mm]	H = φωτεινή / D = σκοτεινή έξοδος ενεργ.	Αρ. συν-δεσμο-λογίας	Αρ. σχε-δίου	Κωδικός παραγ-γελίας
Φωτοκύτταρο πομπού - δέκτη · M12 κονέκτορας · 10...30 DC · πλαστικό · IP65 · Ομάδες κονέκτορα 147, 149								
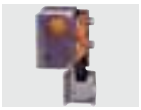	Δέκτης	25 m	Κόκκινο	–	H/D PNP	4	63	**O5E51A**
Φωτοκύτταρο ανάκλασης · M12 κονέκτορας · 10...30 DC · πλαστικό · IP65 · Ομάδες κονέκτορα 147, 149								
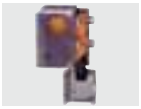	Φίλτρο πόλωσης	0,075...10 m	Κόκκινο	250	H/D PNP	4	63	**O5P51A**
Φωτοκύτταρο διάχυσης · M12 κονέκτορας · 10...30 DC · πλαστικό · IP65 · Ομάδες κονέκτορα 147, 149								
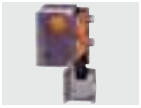	Καταστολή φόντου	50...1800 mm	Κόκκινο	50	H/D PNP	4	63	**O5H51A**

O5D ορθογωνικού περιβλήματος, αρχής λειτουργίας PMD μέτρησης χρόνου τροχιάς

Σχήμα / μέγεθος	Αρχή λειτουργίας	Απόσταση ανίχνευσης	Είδος φωτός	Ø κουκίδας στη μέγιστη εμβέλεια [mm]	H = φωτεινή / D = σκοτεινή έξοδος ενεργ.	Αρ. συν-δεσμο-λογίας	Αρ. σχε-δίου	Κωδικός παραγ-γελίας
Οπτικός αισθητήρας αποστάσεων · M12 κονέκτορας · 10...30 DC · Μέταλλο · IP65 / IP67 · Ομάδες κονέκτορα 8, 9, 10, 18, 20, 123, 125, 127, 150								
	Καταστολή φόντου	0,03...2 m	Κόκκινο	< 5	2 επαφές ανοικτή NO / κλειστή NC συμπληρωματική PNP	19	64	**O5D100**
	Καταστολή φόντου	0,03...2 m	Κόκκινο	< 5	2 επαφές ανοικτή NO / κλειστή NC συμπληρωματική PNP	19	64	**O5D101**

OL BasicLine ορθογωνικά

Σχήμα / μέγεθος	Αρχή λειτουργίας	Απόσταση ανίχνευσης	Είδος φωτός	Ø κουκίδας στη μέγιστη εμβέλεια [mm]	H = φωτεινή / D = σκοτεινή έξοδος ενεργ.	Αρ. συν-δεσμο-λογίας	Αρ. σχε-δίου	Κωδικός παραγ-γελίας
Φωτοκύτταρο πομπού - δέκτη · Κλέμες σύνδεσης · 20...250 AC/DC (47...63 Hz AC) · πλαστικό · IP67								
	Πομπός	25 m	υπέρυθρο	< 2500	–	27	65	**OL0006**
	Δέκτης	25 m	υπέρυθρο	–	H/D Ρελέ	28	65	**OL0007**

Μπορείτε να βρείτε τα διαγράμματα συνδεσμολογίας και τα σχέδια διαστάσεων από τη σελίδα 231

Σχήμα / μέγεθος	Αρχή λειτουργίας	Απόσταση ανίχνευσης	Είδος φωτός	Ø κουκίδας στη μέγιστη εμβέλεια [mm]	H = φωτεινή / D = σκοτεινή έξοδος ενεργ.	Αρ. συν-δεσμο-λογίας	Αρ. σχε-δίου	Κωδικός παραγ-γελίας
Φωτοκύτταρο ανάκλασης · Κλέμες σύνδεσης · 20...250 AC/DC (47...63 Hz AC) · πλαστικό · IP67								
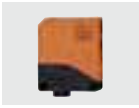	Φίλτρο πόλωσης	0,3...5 m	Κόκκινο	250	H/D Ρελέ	28	66	**OL0004***
Φωτοκύτταρο διάχυσης · Κλέμες σύνδεσης · 20...250 AC/DC (47...63 Hz AC) · πλαστικό · IP67								
	Φωτοκύτταρο διάχυσης	1...1000 mm	υπέρυθρο	< 300	H/D Ρελέ	28	65	**OL0005***
	Φωτοκύτταρο διάχυσης	1...800 mm	υπέρυθρο	< 80	H/D Ρελέ	28	65	**OL0009***

*** Σημείωση για AC και AC/DC συσκευές**

Τοποθετήστε ασφάλεια μινιατούρα κατά IEC60127-2 Φύλλο 1, ≤ 5 A (ταχείας απόκρισης) Σύσταση: ελέγξτε την μονάδα για αξιόπιστη λειτουργία μετά από βραχυκύκλωμα.

O4 BasicLine ορθογωνικά

Σχήμα / μέγεθος	Αρχή λειτουργίας	Απόσταση ανίχνευσης	Είδος φωτός	Ø κουκίδας στη μέγιστη εμβέλεια [mm]	H = φωτεινή / D = σκοτεινή έξοδος ενεργ.	Αρ. συν-δεσμο-λογίας	Αρ. σχε-δίου	Κωδικός παραγ-γελίας
Φωτοκύτταρο πομπού - δέκτη · M12 κονέκτορας · 10...36 DC · πλαστικό · IP67 · Ομάδες κονέκτορα 8, 10, 18, 20, 123, 125, 150								
	Πομπός	0...50 m	Κόκκινο	1000	–	2	67	**O4S200**
Φωτοκύτταρο πομπού - δέκτη · M12 κονέκτορας · 10...36 DC · πλαστικό · IP67 · Ομάδες κονέκτορα 8, 9, 10, 11, 18, 20, 123, 125, 126, 127, 150, 151								
	Δέκτης	0...50 m	Κόκκινο	–	D PNP	15	68	**O4E200**
	Δέκτης	0...50 m	Κόκκινο	–	H PNP	5	68	**O4E201**
Φωτοκύτταρο ανάκλασης · M12 κονέκτορας · 10...36 DC · πλαστικό · IP67 · Ομάδες κονέκτορα 8, 9, 10, 11, 18, 20, 123, 125, 126, 127, 150, 151								
	Φίλτρο πόλωσης	0,3...18 m	Κόκκινο	500	D PNP	15	69	**O4P200**
	Φίλτρο πόλωσης	0,3...18 m	Κόκκινο	500	H PNP	5	69	**O4P201**
Φωτοκύτταρο διάχυσης · M12 κονέκτορας · 10...36 DC · πλαστικό · IP65 · Ομάδες κονέκτορα 8, 9, 10, 11, 18, 20, 123, 125, 126, 127, 150, 151								
	Καταστολή φόντου	100...2000 mm	Κόκκινο	100	H PNP	5	70	**O4H200**

Μπορείτε να βρείτε διαδραστικό επιλογέα προϊόντων και περισσότερες πληροφορίες στη διεύθυνση: www.ifm.com/gr

Σχήμα / μέγεθος	Αρχή λειτουργίας	Απόσταση ανίχνευσης	Είδος φωτός	Ø κουκίδας στη μέγιστη εμβέλεια [mm]	H = φωτεινή / D = σκοτεινή έξοδος ενεργ.	Αρ. συν-δεσμο-λογίας	Αρ. σχε-δίου	Κωδικός παραγ-γελίας
Φωτοκύτταρο διάχυσης · M12 κονέκτορας · 10...36 DC · πλαστικό · IP65 · Ομάδες κονέκτορα 8, 9, 10, 11, 18, 20, 123, 125, 126, 127, 150, 151								
	Καταστολή φόντου	100...2000 mm	Κόκκινο	100	D PNP	15	70	**O4H201**

O4 PerformanceLine ορθογωνικά

Σχήμα / μέγεθος	Αρχή λειτουργίας	Απόσταση ανίχνευσης	Είδος φωτός	Ø κουκίδας στη μέγιστη εμβέλεια [mm]	H = φωτεινή / D = σκοτεινή έξοδος ενεργ.	Αρ. συν-δεσμο-λογίας	Αρ. σχε-δίου	Κωδικός παραγ-γελίας
Φωτοκύτταρο πομπού - δέκτη · Καλώδιο 2 m · 10...36 DC · πλαστικό · IP67								
	Πομπός	80 m	Κόκκινο	2400	–	1	71	**O4S501**
	Δέκτης	80 m	Κόκκινο	–	H/D PNP	11	72	**O4E501**
Φωτοκύτταρο πομπού - δέκτη · M12 κονέκτορας · 10...36 DC · πλαστικό · IP67 · Ομάδες κονέκτορα 8, 10, 18, 20, 123, 125, 150								
	Πομπός	80 m	Κόκκινο	2400	–	2	67	**O4S500**
Φωτοκύτταρο πομπού - δέκτη · M12 κονέκτορας · 10...36 DC · πλαστικό · IP67 · Ομάδες κονέκτορα 8, 9, 10, 11, 18, 20, 123, 125, 126, 127, 150, 151								
	Δέκτης	80 m	Κόκκινο	–	H/D PNP	4	73	**O4E500**
Φωτοκύτταρο ανάκλασης · Καλώδιο 2 m · 10...36 DC · πλαστικό · IP67								
	Φίλτρο πόλωσης	0,3...22 m	Κόκκινο	660	H/D PNP	11	74	**O4P501**
Φωτοκύτταρο ανάκλασης · M12 κονέκτορας · 10...36 DC · πλαστικό · IP67 · Ομάδες κονέκτορα 8, 9, 10, 11, 18, 20, 123, 125, 126, 127, 150, 151								
	Φίλτρο πόλωσης	0,3...22 m	Κόκκινο	660	H/D PNP	4	75	**O4P500**
Φωτοκύτταρο διάχυσης · Καλώδιο 2 m · 10...36 DC · πλαστικό · IP67								
	Καταστολή φόντου	100...2600 mm	Κόκκινο	50	H/D PNP	11	76	**O4H501**
Φωτοκύτταρο διάχυσης · M12 κονέκτορας · 10...36 DC · πλαστικό · IP67 · Ομάδες κονέκτορα 8, 9, 10, 11, 18, 20, 123, 125, 126, 127, 150, 151								
	Καταστολή φόντου	100...2600 mm	Κόκκινο	50	H/D PNP	4	77	**O4H500**

Μπορείτε να βρείτε τα διαγράμματα συνδεσμολογίας και τα σχέδια διαστάσεων από τη σελίδα 231

Πρισματικοί ανακλαστήρες, διαφάνειες ανάκλασης και εξαρτήματα σύσφιξης

Σχήμα / μέγεθος	Περιγραφή	Κωδικός παραγγελίας
	Πρισματικός ανακλαστήρας · Ø 20 mm · Στρογγυλό σχήμα · για κόκκινα και υπέρυθρα φωτοκύτταρα ανάκλασης · Υλικά περιβλήματος: πλαστικό	**E20003**
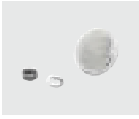	Πρισματικός ανακλαστήρας · Ø 25 mm · Στρογγυλό σχήμα · Στερέωση με βίδα · για κόκκινα και υπέρυθρα φωτοκύτταρα ανάκλασης · Υλικά περιβλήματος: πλαστικό	**E20953**
	Πρισματικός ανακλαστήρας · Ø 35 mm · Στρογγυλό σχήμα · Στερέωση με βίδα · για κόκκινα και υπέρυθρα φωτοκύτταρα ανάκλασης · Υλικά περιβλήματος: πλαστικό	**E20954**
	Πρισματικός ανακλαστήρας · Ø 42 mm · Στρογγυλό σχήμα · για κόκκινα και υπέρυθρα φωτοκύτταρα ανάκλασης · Υλικά περιβλήματος: πλαστικό	**E20004**
	Πρισματικός ανακλαστήρας · Ø 50 mm · Στρογγυλό σχήμα · Στερέωση με βίδα · για κόκκινα και υπέρυθρα φωτοκύτταρα ανάκλασης · Υλικά περιβλήματος: πλαστικό	**E20956**
	Πρισματικός ανακλαστήρας · Ø 80 mm · Στρογγυλό σχήμα · για κόκκινα και υπέρυθρα φωτοκύτταρα ανάκλασης · Υλικά περιβλήματος: πλαστικό	**E20005**
	Πρισματικός ανακλαστήρας · 18 x 40 mm · Με γωνίες · για κόκκινα και υπέρυθρα φωτοκύτταρα ανάκλασης · Υλικά περιβλήματος: πλαστικό	**E21115**
	Πρισματικός ανακλαστήρας · 45 x 28 mm · Με γωνίες · για κόκκινα και υπέρυθρα φωτοκύτταρα ανάκλασης · Υλικά περιβλήματος: πλαστικό	**E20452**
	Πρισματικός ανακλαστήρας · 48 x 48 mm · Με γωνίες · για κόκκινα και υπέρυθρα φωτοκύτταρα ανάκλασης · Υλικά περιβλήματος: Εμπρόσθιο πλακίδιο: PMMA / Βάση: ABS	**E20744**
	Πρισματικός ανακλαστήρας · 93 x 45 mm · Με γωνίες · για κόκκινα και υπέρυθρα φωτοκύτταρα ανάκλασης · Υλικά περιβλήματος: πλαστικό	**E20453**
	Πρισματικός ανακλαστήρας · 95 x 95 mm · Με γωνίες · για κόκκινα και υπέρυθρα φωτοκύτταρα ανάκλασης · Υλικά περιβλήματος: πλαστικό	**E20454**
	Πρισματικός ανακλαστήρας · 18 x 18 mm · Με γωνίες · για κόκκινα και υπέρυθρα φωτοκύτταρα ανάκλασης · Υλικά περιβλήματος: Solidchem	**E21267**
	Πρισματικός ανακλαστήρας · 56 x 38 mm · Με γωνίες · για κόκκινα και υπέρυθρα φωτοκύτταρα ανάκλασης · Υλικά περιβλήματος: Solidchem	**E21268**
	Πρισματικός ανακλαστήρας · 48 x 48 mm · Με γωνίες · για κόκκινα και υπέρυθρα φωτοκύτταρα ανάκλασης · Υλικά περιβλήματος: Solidchem	**E21269**

Μπορείτε να βρείτε διαδραστικό επιλογέα προϊόντων και περισσότερες πληροφορίες στη διεύθυνση: www.ifm.com/gr

Σχήμα / μέγεθος	Περιγραφή	Κωδικός παραγγελίας
	Πρισματικός ανακλαστήρας · 96 x 96 mm · Με γωνίες · για κόκκινα και υπέρυθρα φωτοκύτταρα ανάκλασης · Υλικά περιβλήματος: Solidchem	E21270
	Σετ συναρμολόγησης · Για ανακλαστήρα · Σφιγκτήρας στερέωσης · Ράβδος Φ 30 mm · Υλικά περιβλήματος: Εξάρτημα στήριξης: V4A / Σφιγκτήρας: Αλουμίνιο Άχρωμο ανοδιωμένο	E21007
	Σετ συναρμολόγησης · Για ανακλαστήρα · Φ 25 mm · Σφιγκτήρας στερέωσης · Επιφάνεια M8 · Υλικά περιβλήματος: Εξάρτημα στήριξης: V4A / Σφιγκτήρας: V4A	E20903
	Σετ συναρμολόγησης · Για ανακλαστήρα · Φ 35 mm · Σφιγκτήρας στερέωσης · Επιφάνεια M8 · Υλικά περιβλήματος: Εξάρτημα στήριξης: V4A / Σφιγκτήρας: V4A	E20907
	Σετ συναρμολόγησης · Για ανακλαστήρα · Φ 50 mm · Σφιγκτήρας στερέωσης · Επιφάνεια M10 · Υλικά περιβλήματος: Εξάρτημα στήριξης: V4A / Σφιγκτήρας: V4A	E20911
	Σετ συναρμολόγησης · Για ανακλαστήρα · Φ 80 mm · Σφιγκτήρας στερέωσης · Επιφάνεια M12 · Υλικά περιβλήματος: Εξάρτημα στήριξης: V4A / Σφιγκτήρας: Χυτό κράμα ψευδαργύρου	E20914
	Σετ συναρμολόγησης · Για ανακλαστήρα · Φ 80 mm · Σφιγκτήρας στερέωσης · Επιφάνεια M12 · Υλικά περιβλήματος: Εξάρτημα στήριξης: V4A / Σφιγκτήρας: V4A	E20915
	Γωνία στερέωσης · Για ανακλαστήρα · 50 x 50 mm · Υλικά περιβλήματος: Εξάρτημα στήριξης: V4A	E20724
	Διαφάνεια ανάκλασης · TS-02 · 50 x 1000 mm · για κόκκινα και υπέρυθρα φωτοκύτταρα ανάκλασης · Υλικά περιβλήματος: πλαστικό	E21015

Παρελκόμενα σειράς OF (M12)

Σχήμα / μέγεθος	Περιγραφή	Κωδικός παραγγελίας
	Γωνιακό εξάρτημα · 90° · Για τύπο OF · Υλικά περιβλήματος: Περίβλημα: ABS / Φακοί: PC	E20590
	Γωνία στερέωσης · Ø 12 mm · Με σταθερό τερματισμό · Κολάρο στερέωσης · Σφιγκτήρας στερέωσης · Για τύπο IF, KF, OF · Υλικά περιβλήματος: Εξάρτημα στήριξης: V2A / Κολάρο στερέωσης: PC Μαύρο	E21144
	Σετ συναρμολόγησης · Ø 12,2 mm · Σφιγκτήρας στερέωσης · Ράβδος Φ 10 mm · Για τύπο OF, IF · Υλικά περιβλήματος: Εξάρτημα στήριξης: V4A / Σφιγκτήρας: Χυτό κράμα ψευδαργύρου	E21200
	Σετ συναρμολόγησης · Ø 12,2 mm · Σφιγκτήρας στερέωσης · Ράβδος Φ 10 mm · Για τύπο OF, IF · Υλικά περιβλήματος: Εξάρτημα στήριξης: V4A / Σφιγκτήρας: V4A	E21201

Μπορείτε να βρείτε τα διαγράμματα συνδεσμολογίας και τα σχέδια διαστάσεων από τη σελίδα 231

Σχήμα / μέγεθος	Περιγραφή	Κωδικός παραγ-γελίας
	Σετ συναρμολόγησης · Ø 12,2 mm · Σφιγκτήρας στερέωσης · Ράβδος Φ 10 mm · Για τύπο OF, IF · Υλικά περιβλήματος: Εξάρτημα στήριξης: V4A / Σφιγκτήρας: Χυτό κράμα ψευδαργύρου	E21202
	Σετ συναρμολόγησης · Ø 12,2 mm · Σφιγκτήρας στερέωσης · Ράβδος Φ 10 mm · Για τύπο OF, IF · Υλικά περιβλήματος: Εξάρτημα στήριξης: V4A / Σφιγκτήρας: V4A	E21203

Παρελκόμενα σειράς OG (M18)

Σχήμα / μέγεθος	Περιγραφή	Κωδικός παραγ-γελίας
	Γωνία στερέωσης · Για τύπο M18 · Υλικά περιβλήματος: V2A	E10736
	Γωνία στερέωσης · Ø 18 mm · Με σταθερό τερματισμό · Κολάρο στερέωσης · Σφιγκτήρας στερέωσης · Για τύπο OG, IG, KG · Υλικά περιβλήματος: Εξάρτημα στήριξης: V2A / Κολάρο στερέωσης: PC Μαύρο	E21145
	Σετ συναρμολόγησης · Ø 18,5 mm · Σφιγκτήρας στερέωσης · Ράβδος Φ 12 mm · Για τύπο OG, IG, KG · Υλικά περιβλήματος: Σφιγκτήρας: Χυτό κράμα ψευδαργύρου / Εξάρτημα στήριξης: χάλυβα	E20720
	Σετ συναρμολόγησης · Ø 18,5 mm · Σφιγκτήρας στερέωσης · Ράβδος Φ 12 mm · Για τύπο OG, IG, KG · Υλικά περιβλήματος: Σφιγκτήρας: Χυτό κράμα ψευδαργύρου / Εξάρτημα στήριξης: χάλυβα	E20721
	Σετ συναρμολόγησης · Ø 18,5 mm · Σφιγκτήρας στερέωσης · Ράβδος Φ 12 mm · Για τύπο OG, IG, KG · Υλικά περιβλήματος: Σφιγκτήρας: ανοξείδωτο V4A / Εξάρτημα στήριξης: ανοξείδωτο V4A	E21206
	Σετ συναρμολόγησης · Ø 18,5 mm · Σφιγκτήρας στερέωσης · Ράβδος Φ 12 mm · Για τύπο OG, IG, KG · Υλικά περιβλήματος: Σφιγκτήρας: ανοξείδωτο V4A / Εξάρτημα στήριξης: ανοξείδωτο V4A	E21207

Παρελκόμενα σειράς OI (M30)

Σχήμα / μέγεθος	Περιγραφή	Κωδικός παραγ-γελίας
	Γωνία στερέωσης · Για τύπο M30 · Υλικά περιβλήματος: V2A	E10737
	Κολάρο στερέωσης · Ø 30 mm · Με σταθερό τερματισμό · Για τύπο M30 · Υλικά περιβλήματος: PC	E11049
	Κολάρο στερέωσης · Ø 34 mm - Ø 30 mm · Με συστολική μούφα · Για τύπο M30 · Υλικά περιβλήματος: PBT	E10077

Μπορείτε να βρείτε διαδραστικό επιλογέα προϊόντων και περισσότερες πληροφορίες στη διεύθυνση: www.ifm.com/gr

Σχήμα / μέγεθος	Περιγραφή	Κωδικός παραγγελίας
	Σετ συναρμολόγησης · Ø 30,2 mm · Σφιγκτήρας στερέωσης · Προφίλ αλουμινίου · Για τύπο II, KI, OID, OI · Υλικά περιβλήματος: Εξάρτημα στήριξης: V4A / Σφιγκτήρας: Χυτό κράμα ψευδαργύρου / Κύβος: Χυτό κράμα ψευδαργύρου	**E20875**
	Σετ συναρμολόγησης · Ø 30,2 mm · Σφιγκτήρας στερέωσης · Επιφάνεια M12 · Για τύπο OI, II, KI · Υλικά περιβλήματος: Εξάρτημα στήριξης: V4A / Σφιγκτήρας: Χυτό κράμα ψευδαργύρου	**E20873**
	Σετ συναρμολόγησης · Ø 30,2 mm · Σφιγκτήρας στερέωσης · Επιφάνεια M12 · Για τύπο OI, II, KI · Υλικά περιβλήματος: Εξάρτημα στήριξης: V4A / Σφιγκτήρας: V4A	**E20874**
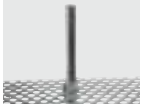	Ράβδος · Ø 12 / M10 · Μήκος: 130 mm · Ίσιο σχήμα · Υλικά περιβλήματος: V4A	**E20938**
	Κύβος · M10 · Προφίλ αλουμινίου · Υλικά περιβλήματος: Χυτό κράμα ψευδαργύρου	**E20951**
	Κονέκτορας μνήμη · Μνήμη με δυνατότητα παραμετροποίησης για αισθητήρες IO-Link · Χωρητικότητα αποθήκευσης: 2 kbytes · Υλικά περιβλήματος: PA PACM 12 / PET / Τσιμούχα: FPM / Παξιμάδι συγκράτησης: V4A / Κονέκτορας: TPU	**E30398**
	Διασύνδεση IO-Link · για παραμετροποίηση και ανάλυση των συσκευών · Υποστηριζόμενα πρωτόκολλα επικοινωνίας: IO-Link (4800 και 38400 Bit/s) EPS πρωτόκολλο (19200 Bit/s) · για λειτουργία σε περιβάλλον λογισμικού FDT “πακέτο ifm” ή λογισμικό “LINERECORDER SENSOR”	**E30396**
	LINERECORDER SENSOR · Λογισμικό παραμετροποίησης και ρύθμισης αισθητήρων IO-Link · Καταγραφή και διανομή σετ παραμετροποίησης (αντιγραφή) · Σύλληψη και αξιολόγηση των τιμών αισθητήρων σε ένα μεγαλύτερο χρονικό διάστημα · Αρχικοποίηση των παραμέτρων αισθητήρα στις εργοστασιακές ρυθμίσεις · Εφαρμογή μέσω καλωδίου με USB, E30396 (το πρόγραμμα οδήγησης περιλαμβάνεται στο πακέτο λογισμικού)	**ZGS210**

Παρελκόμενα σειράς OH

Σχήμα / μέγεθος	Περιγραφή	Κωδικός παραγγελίας
	Γωνία στερέωσης · Για ελεύθερη τοποθέτηση · Για τύπο OH · Υλικά περιβλήματος: Γωνία στερέωσης: V4A	**E21057**
	Σετ συναρμολόγησης · Για τύπο OH · Υλικά περιβλήματος: ABS	**E21056**

Παρελκόμενα σειράς O7

Σχήμα / μέγεθος	Περιγραφή	Κωδικός παραγγελίας
	Σετ συναρμολόγησης · O7 · Σφιγκτήρας στερέωσης · Ράβδος Φ 10 mm · Υλικά περιβλήματος: Εξάρτημα στήριξης: Ανοξείδωτος χάλυβας / Σφιγκτήρας: Ανοξείδωτος χάλυβας / Βίδα: Ανοξείδωτος χάλυβας / Παξιμάδι: Ανοξείδωτος χάλυβας	**E21237**

Μπορείτε να βρείτε τα διαγράμματα συνδεσμολογίας και τα σχέδια διαστάσεων από τη σελίδα 231

Σχήμα / μέγεθος	Περιγραφή	Κωδικός παραγ-γελίας
	Σετ συναρμολόγησης · O7 · Ελεύθερης τοποθέτησης · Επιφάνεια · Υλικά περιβλήματος: Εξάρτημα στήριξης: Ανοξείδωτος χάλυβας / Βίδες: Ανοξείδωτος χάλυβας	**E21238**
	Σετ συναρμολόγησης · O7 · Ελεύθερης τοποθέτησης · με μικρομετρική ρύθμιση · Επιφάνεια · Υλικά περιβλήματος: Εξάρτημα στήριξης: Ανοξείδωτος χάλυβας / Ελατήριο: ελατήριο από χάλυβα / Βίδες: Ανοξείδωτος χάλυβας	**E21239**
	Σετ συναρμολόγησης · O7 · σφαιρική άρθρωση · Επιφάνεια · Υλικά περιβλήματος: Εξάρτημα στήριξης: Χυτό κράμα ψευδαργύρου / βάση στήριξης: Χυτό κράμα ψευδαργύρου / Βίδες: Ανοξείδωτος χάλυβας	**E21240**

Παρελκόμενα σειράς OJ

Σχήμα / μέγεθος	Περιγραφή	Κωδικός παραγ-γελίας
	Γωνία στερέωσης · Για τύπο OJ · Υλικά περιβλήματος: ανοξείδωτο V4A	**E20984**
	Βασική στερέωση · OJ · Υλικά περιβλήματος: ανοξείδωτο V4A	**E20965**
	Βασική στερέωση · OJ · Υλικά περιβλήματος: Χυτό κράμα ψευδαργύρου	**E20964**
	Στήριγμα σφαιρικής κεφαλής · Για τύπο OJ · Υλικά περιβλήματος: Χυτό κράμα ψευδαργύρου	**E20974**
	Σετ συναρμολόγησης · OJ · Για πλαϊνή θέση φακών · Σφιγκτήρας στερέωσης · Επιφάνεια M8 · Υλικά περιβλήματος: Εξάρτημα στήριξης: V4A / Σφιγκτήρας: Χυτό κράμα ψευδαργύρου	**E20968**
	Σετ συναρμολόγησης · OJ · Για πλαϊνή θέση φακών · Σφιγκτήρας στερέωσης · Επιφάνεια M8 · Υλικά περιβλήματος: Εξάρτημα στήριξης: V4A / Σφιγκτήρας: V4A	**E20969**
	Σετ συναρμολόγησης · OJ · Για πλαϊνή θέση φακών · Ράβδος Φ 10 mm · Υλικά περιβλήματος: Σφιγκτήρας: Χυτό κράμα ψευδαργύρου / Εξάρτημα στήριξης: V4A	**E21095**
	Σετ συναρμολόγησης · OJ · Για πλαϊνή θέση φακών · Σφιγκτήρας στερέωσης · Ράβδος Φ 10 mm · Υλικά περιβλήματος: Εξάρτημα στήριξης: V4A / Σφιγκτήρας: Χυτό κράμα ψευδαργύρου	**E21222**
	Σετ συναρμολόγησης · OJ · Για πλαϊνή θέση φακών · Σφιγκτήρας στερέωσης · Ράβδος Φ 10 mm · Υλικά περιβλήματος: Εξάρτημα στήριξης: V4A / Σφιγκτήρας: V4A	**E20973**
	Σετ συναρμολόγησης · OJ · Για μετωπική θέση φακών · Σφιγκτήρας στερέωσης · Επιφάνεια M8 · Υλικά περιβλήματος: Σφιγκτήρας: Χυτό κράμα ψευδαργύρου / Εξάρτημα στήριξης: V4A	**E20966**

Μπορείτε να βρείτε διαδραστικό επιλογέα προϊόντων και περισσότερες πληροφορίες στη διεύθυνση: www.ifm.com/gr

Σχήμα / μέγεθος	Περιγραφή	Κωδικός παραγ-γελίας
	Σετ συναρμολόγησης · OJ · Για μετωπική θέση φακών · Σφιγκτήρας στερέωσης · Ράβδος Φ 10 mm · Υλικά περιβλήματος: Εξάρτημα στήριξης: V4A / Σφιγκτήρας: Χυτό κράμα ψευδαργύρου	**E20970**
	Σετ συναρμολόγησης · OJ · Για μετωπική θέση φακών · Σφιγκτήρας στερέωσης · Ράβδος · Υλικά περιβλήματος: Εξάρτημα στήριξης: V4A / Σφιγκτήρας: V4A	**E21221**

Παρελκόμενα σειράς O6

Σχήμα / μέγεθος	Περιγραφή	Κωδικός παραγ-γελίας
	Γωνία στερέωσης · O6 · Για τύπο O6 · Υλικά περιβλήματος: V4A	**E21271**
	Σετ συναρμολόγησης · O6 · Σφιγκτήρας στερέωσης · Ράβδος Φ 10 mm · Για τύπο O6 · Υλικά περιβλήματος: V4A	**E21272**
	Κάλυμμα προστασίας · O6 · Για τύπο O6 · Υλικά περιβλήματος: V4A	**E21273**

Παρελκόμενα σειράς O5

Σχήμα / μέγεθος	Περιγραφή	Κωδικός παραγ-γελίας
	Γωνία στερέωσης · Για τύπο O5 · Υλικά περιβλήματος: V4A	**E21087**
	Γωνία στερέωσης · Για τύπο O5 · Υλικά περιβλήματος: V4A	**E21085**
	Γωνία στερέωσης · O5, O4 · Για τοποθέτηση αισθητήρων O5, O4 στη θέση του OL · Στοιχείο στερέωσης με ψαλιδωτό αυλάκι · Υλικά περιβλήματος: Στοιχείο στερέωσης / με ψαλιδωτό αυλάκι: AlMgSi0,5 / Εξάρτημα στήριξης: AlMg3	**E21122**
	Στοιχείο στερέωσης με ψαλιδωτό αυλάκι · Για τύπο DTS, O4, O5 · Υλικά περιβλήματος: AlMgSi0,5	**E21088**
	Στηρίγματα συναρμολόγησης Στερέωση για την πίσω πλευρά συσκευής · Για τύπο O5 · Υλικά περιβλήματος: V4A	**E21086**
	Στήριγμα σύσφιξης · O5 · Για τοποθέτηση αισθητήρα O5 στη θέση του OC · Υλικά περιβλήματος: AlZnMgCu1,5 F51/52	**E21114**

Μπορείτε να βρείτε τα διαγράμματα συνδεσμολογίας και τα σχέδια διαστάσεων από τη σελίδα 231

Σχήμα / μέγεθος	Περιγραφή	Κωδικός παραγγελίας
	Σετ συναρμολόγησης · Σφιγκτήρας στερέωσης · με κάλυμμα προστασίας · Ράβδος Φ 12 mm · Για τύπο O5 · Υλικά περιβλήματος: Εξάρτημα στήριξης: V4A / Σφιγκτήρας: ανοξείδωτο V4A	**E21223**
	Σετ συναρμολόγησης · Σφιγκτήρας στερέωσης · με κάλυμμα προστασίας · Ράβδος Φ 12 mm · Για τύπο O5 · Υλικά περιβλήματος: V4A / Σφιγκτήρας: Χυτό κράμα ψευδαργύρου	**E21210**
	Σετ συναρμολόγησης · Σφιγκτήρας στερέωσης · Ράβδος Φ 12 mm · Για τύπο O5, O5D · Υλικά περιβλήματος: V4A / Σφιγκτήρας: Χυτό κράμα ψευδαργύρου	**E21211**
	Σετ συναρμολόγησης · Σφιγκτήρας στερέωσης · Ράβδος Φ 12 mm · Για τύπο O5, O5D · Υλικά περιβλήματος: V4A / Σφιγκτήρας: ανοξείδωτο V4A	**E21212**
	Σετ συναρμολόγησης · Σφιγκτήρας στερέωσης · με κάλυμμα προστασίας · Ράβδος Φ 14 mm · Για τύπο O5 · Υλικά περιβλήματος: Εξάρτημα στήριξης: V4A / Σφιγκτήρας: V4A	**E21142**
	Σετ συναρμολόγησης · Σφιγκτήρας στερέωσης · με κάλυμμα προστασίας · Επιφάνεια M10 · Για τύπο O5 · Υλικά περιβλήματος: V4A / Σφιγκτήρας: Χυτό κράμα ψευδαργύρου	**E21084**
	Σετ συναρμολόγησης · Σφιγκτήρας στερέωσης · Επιφάνεια M10 · Για τύπο O5 · Υλικά περιβλήματος: V4A / Σφιγκτήρας: Χυτό κράμα ψευδαργύρου	**E21083**
	Κονέκτορας μνήμη · Μνήμη με δυνατότητα παραμετροποίησης για αισθητήρες IO-Link · Χωρητικότητα αποθήκευσης: 2 kbytes · Υλικά περιβλήματος: PA PACM 12 / PET / Τσιμούχα: FPM / Παξιμάδι συγκράτησης: V4A / Κονέκτορας: TPU	**E30398**
	Διασύνδεση IO-Link · για παραμετροποίηση και ανάλυση των συσκευών · Υποστηριζόμενα πρωτόκολλα επικοινωνίας: IO-Link (4800 και 38400 Bit/s) EPS πρωτόκολλο (19200 Bit/s) · για λειτουργία σε περιβάλλον λογισμικού FDT “πακέτο ifm” ή λογισμικό “LINERECORDER SENSOR”	**E30396**
	LINERECORDER SENSOR · Λογισμικό παραμετροποίησης και ρύθμισης αισθητήρων IO-Link · Καταγραφή και διανομή σετ παραμετροποίησης (αντιγραφή) · Σύλληψη και αξιολόγηση των τιμών αισθητήρων σε ένα μεγαλύτερο χρονικό διάστημα · Αρχικοποίηση των παραμέτρων αισθητήρα στις εργοστασιακές ρυθμίσεις · Εφαρμογή μέσω καλωδίου με USB, E30396 (το πρόγραμμα οδήγησης περιλαμβάνεται στο πακέτο λογισμικού)	**ZGS210**

Παρελκόμενα σειράς OL

Σχήμα / μέγεθος	Περιγραφή	Κωδικός παραγγελίας
	Γωνία στερέωσης · Για τύπο OL · Υλικά περιβλήματος: V2A	**E20788**
	Γωνία στερέωσης · με κάλυμμα προστασίας · Για τύπο OL · Υλικά περιβλήματος: V2A	**E20789**
	Σετ συναρμολόγησης · Σφιγκτήρας στερέωσης · Επιφάνεια M12 · Για τύπο OL · Υλικά περιβλήματος: Εξάρτημα στήριξης: V2A / Σφιγκτήρας: Χυτό κράμα ψευδαργύρου	**E20792**

Μπορείτε να βρείτε διαδραστικό επιλογέα προϊόντων και περισσότερες πληροφορίες στη διεύθυνση: www.ifm.com/gr

Σχήμα / μέγεθος	Περιγραφή	Κωδικός παραγ-γελίας
	Σετ συναρμολόγησης · OL · Σφιγκτήρας στερέωσης · Ράβδος Φ 40 mm · Υλικά περιβλήματος: Εξάρτημα στήριξης: V4A / Σφιγκτήρας: Αλουμίνιο Άχρωμο ανοδιωμένο	**E21012**
	Σετ συναρμολόγησης · Σφιγκτήρας στερέωσης · με κάλυμμα προστασίας · Επιφάνεια M12 · Για τύπο OL · Υλικά περιβλήματος: Εξάρτημα στήριξης: V2A / Σφιγκτήρας: Χυτό κράμα ψευδαργύρου	**E20793**
	Σετ συναρμολόγησης · Σφιγκτήρας στερέωσης · με κάλυμμα προστασίας · Επιφάνεια M12 · Για τύπο OL · Υλικά περιβλήματος: Σφιγκτήρας: V4A / Εξάρτημα στήριξης: V4A	**E20877**

Παρελκόμενα σειράς O4

Σχήμα / μέγεθος	Περιγραφή	Κωδικός παραγ-γελίας
	Γωνία στερέωσης · O1D, O4 · Για τύπο O1D, O4 · Υλικά περιβλήματος: V4A	**E21120**
	Γωνία στερέωσης · O4 · Για τύπο O4 · Υλικά περιβλήματος: V4A	**E21117**
	Γωνία στερέωσης · O5, O4 · Για τοποθέτηση αισθητήρων O5, O4 στη θέση του OL · Στοιχείο στερέωσης με ψαλιδωτό αυλάκι · Υλικά περιβλήματος: Στοιχείο στερέωσης / με ψαλιδωτό αυλάκι: AlMgSi0,5 / Εξάρτημα στήριξης: AlMg3	**E21122**
	Στοιχείο στερέωσης με ψαλιδωτό αυλάκι · Για τύπο DTS, O4, O5 · Υλικά περιβλήματος: AlMgSi0,5	**E21088**
	Στηρίγματα συναρμολόγησης Στερέωση για την πίσω πλευρά συσκευής · O4 · Για τύπο O4 · Υλικά περιβλήματος: V4A	**E21116**
	Σετ συναρμολόγησης · Σφιγκτήρας στερέωσης · με κάλυμμα προστασίας · Ράβδος Φ 12 mm · Για τύπο O4 · Υλικά περιβλήματος: V4A / Σφιγκτήρας: Χυτό κράμα ψευδαργύρου	**E21215**
	Σετ συναρμολόγησης · Σφιγκτήρας στερέωσης · με κάλυμμα προστασίας · Ράβδος Φ 12 mm · Για τύπο O4 · Υλικά περιβλήματος: V4A / Σφιγκτήρας: ανοξείδωτο V4A	**E21216**
	Σετ συναρμολόγησης · Σφιγκτήρας στερέωσης · Ράβδος Φ 12 mm · Για τύπο O4 · Υλικά περιβλήματος: V4A / Σφιγκτήρας: Χυτό κράμα ψευδαργύρου	**E21217**
	Σετ συναρμολόγησης · Σφιγκτήρας στερέωσης · Ράβδος Φ 12 mm · Για τύπο O4 · Υλικά περιβλήματος: V4A / Σφιγκτήρας: ανοξείδωτο V4A	**E21218**
	Σετ συναρμολόγησης · O4 · Σφιγκτήρας στερέωσης · Για τύπο O4 · Υλικά περιβλήματος: V4A / Σφιγκτήρας: Χυτό κράμα ψευδαργύρου	**E21118**

Μπορείτε να βρείτε τα διαγράμματα συνδεσμολογίας και τα σχέδια διαστάσεων από τη σελίδα 231

Σχήμα / μέγεθος	Περιγραφή	Κωδικός παραγ-γελίας
	Σετ συναρμολόγησης · O4 · Σφιγκτήρας στερέωσης · με κάλυμμα προστασίας · Για τύπο O4 · Υλικά περιβλήματος: V4A / Σφιγκτήρας: Χυτό κράμα ψευδαργύρου	**E21119**
	Σετ συναρμολόγησης · O4 · Σφιγκτήρας στερέωσης · Για τύπο O4 · Υλικά περιβλήματος: V4A / Σφιγκτήρας: Χυτό κράμα ψευδαργύρου	**E21118**

Παρελκόμενα για εξαρτήματα στερέωσης

Σχήμα / μέγεθος	Περιγραφή	Κωδικός παραγ-γελίας
	Σφιγκτήρας · Ø 10 mm; M8 · Επιφάνεια M8 · Υλικά περιβλήματος: Σφιγκτήρας: Χυτό κράμα ψευδαργύρου	**E20843**
	Σφιγκτήρας · Ø 10 mm; M8 · Επιφάνεια M8 · Υλικά περιβλήματος: Σφιγκτήρας: V4A	**E20844**
	Σφιγκτήρας · Ø 12 mm; M10 · Επιφάνεια M10 · Υλικά περιβλήματος: Σφιγκτήρας: Χυτό κράμα ψευδαργύρου	**E20716**
	Σφιγκτήρας · Ø 12 mm · Ράβδος Φ 12 mm · Υλικά περιβλήματος: Σφιγκτήρας: Χυτό κράμα ψευδαργύρου	**E20717**
	Σφιγκτήρας · Ø 12 mm · Ράβδος Φ 12 mm · Υλικά περιβλήματος: Σφιγκτήρας: V4A	**E21110**
	Σφιγκτήρας · Ø 14 mm; M12 · Επιφάνεια M12 · Υλικά περιβλήματος: Σφιγκτήρας: Χυτό κράμα ψευδαργύρου	**E20796**
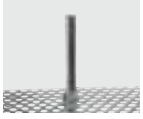	Ράβδος · Ø 10 / M8 · Μήκος: 150 mm · Ίσιο σχήμα · Υλικά περιβλήματος: V4A	**E21081**
	Ράβδος · Ø 10 / M8 · Μήκος: 200 mm · Υπό γωνία · Υλικά περιβλήματος: V4A	**E80310**
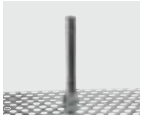	Ράβδος · Ø 12 / M10 · Μήκος: 130 mm · Ίσιο σχήμα · Υλικά περιβλήματος: V4A	**E20938**
	Ράβδος · Ø 12 / M10 · Μήκος: 200 mm · Υπό γωνία · Υλικά περιβλήματος: V4A	**E20940**
	Βίδα άλεν · M8 x 40 mm · ISO 4762 (DIN 912) · Επιφάνεια M8 · Υλικά περιβλήματος: Βίδα: χάλυβα γαλβανισμένο	**E21204**

Μπορείτε να βρείτε διαδραστικό επιλογέα προϊόντων και περισσότερες πληροφορίες στη διεύθυνση: www.ifm.com/gr

Σχήμα / μέγεθος	Περιγραφή	Κωδικός παραγ-γελίας
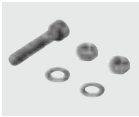	Βίδα άλεν · M8 x 40 mm · ISO 4762 (DIN 912) · Επιφάνεια M8 · Υλικά περιβλήματος: Βίδα: ανοξείδωτο V4A	**E21205**
	Βίδα άλεν · M10 x 45 mm · ISO 4762 (DIN 912) · Επιφάνεια M10 · Υλικά περιβλήματος: Βίδα: χάλυβα γαλβανισμένο	**E21208**
	Βίδα άλεν · M10 x 45 mm · ISO 4762 (DIN 912) · Επιφάνεια M10 · Υλικά περιβλήματος: Βίδα: ανοξείδωτο V4A	**E21209**
	Βίδα άλεν · M10 x 120 mm · ISO 4762 (DIN 912) · Επιφάνεια M10 · Υλικά περιβλήματος: Βίδα: χάλυβα γαλβανισμένο	**E21213**
	Βίδα άλεν · M10 x 120 mm · ISO 4762 (DIN 912) · Επιφάνεια M10 · Υλικά περιβλήματος: Βίδα: ανοξείδωτο V4A	**E21214**
	Κύβος · M8 · Προφίλ αλουμινίου · Υλικά περιβλήματος: Χυτό κράμα ψευδαργύρου	**E20950**
	Κύβος · M10 · Προφίλ αλουμινίου · Υλικά περιβλήματος: Χυτό κράμα ψευδαργύρου	**E20951**
	Προστατευτικό στήριγμα για συναρμολόγηση σε ράβδο και ελεύθερη τοποθέτηση · Ø 18 mm · Σφιγκτήρας στερέωσης · Υλικά περιβλήματος: V4A	**E21125**
	Προστατευτικό στήριγμα για συναρμολόγηση σε ράβδο και ελεύθερη τοποθέτηση · Ø 18 mm · Με σταθερό τερματισμό · Κολάρο στερέωσης · Σφιγκτήρας στερέωσης · Υλικά περιβλήματος: Κολάρο στερέωσης: PC Μαύρο / Γωνία στερέωσης: V4A	**E21126**

Σχεδιάγραμμα σύνδεσης

Χρώματα κλώνων

BN	Καφέ
BU	Μπλε
BK	Μαύρο
WH	Λευκό

1

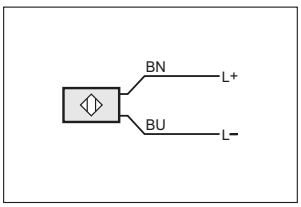

2

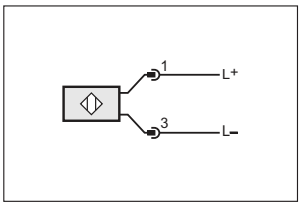

4

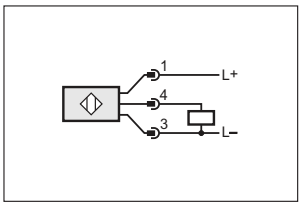

6

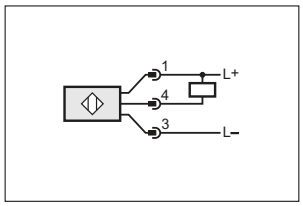

3

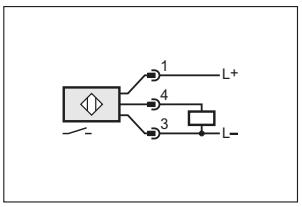

5

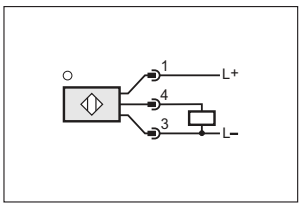

7

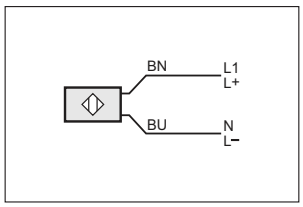

Σχεδιάγραμμα σύνδεσης

8

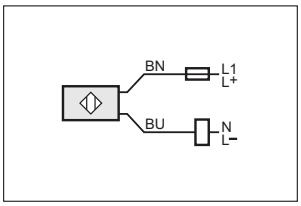

14

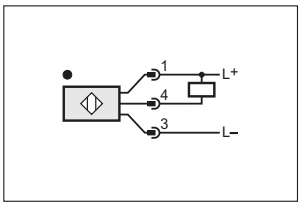

20

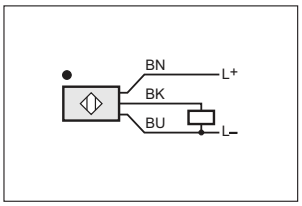

26

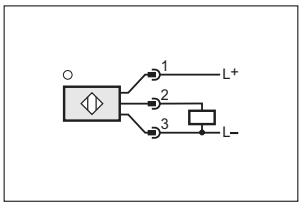

9

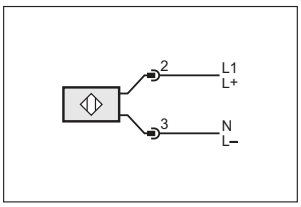

15

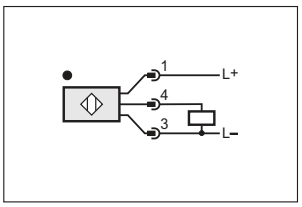

21

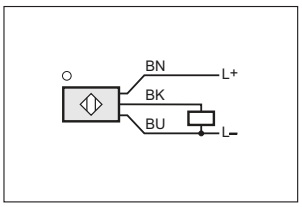

27

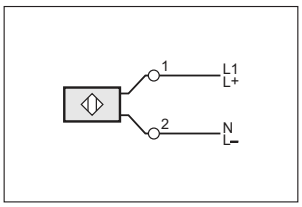

10

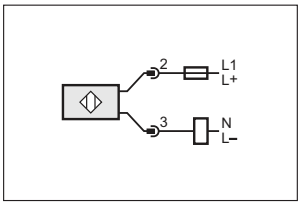

16

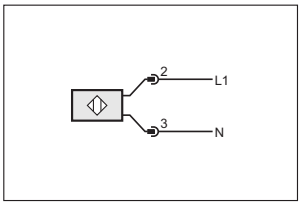

22

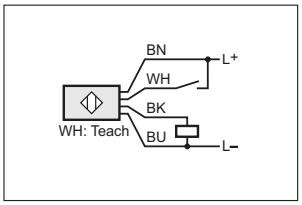

28

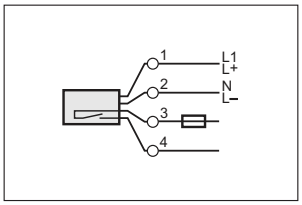

11

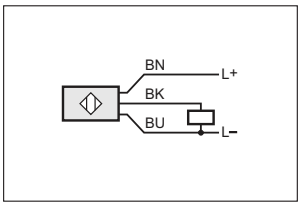

17

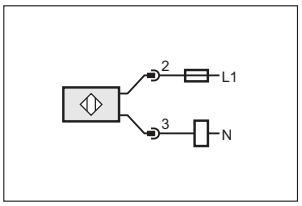

23

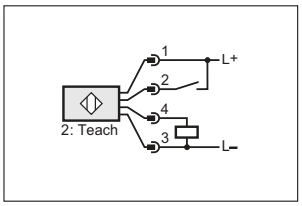

12

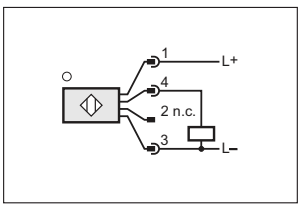

18

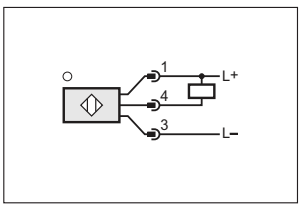

24

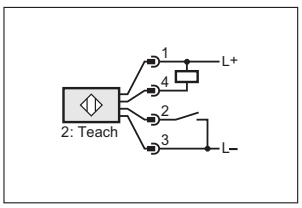

13

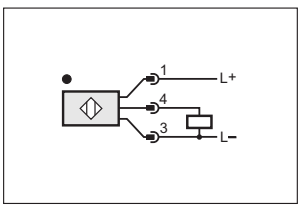

19

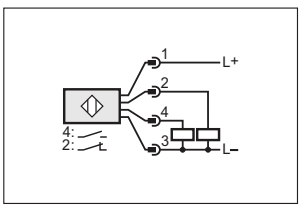

25

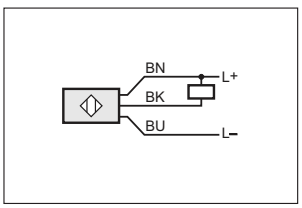

29

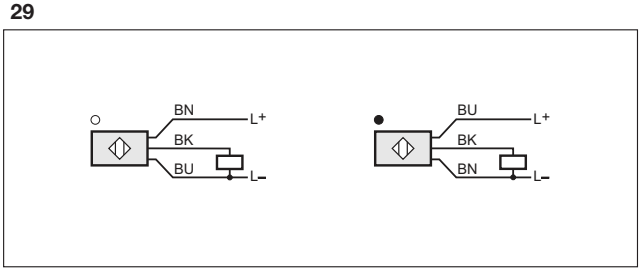

30

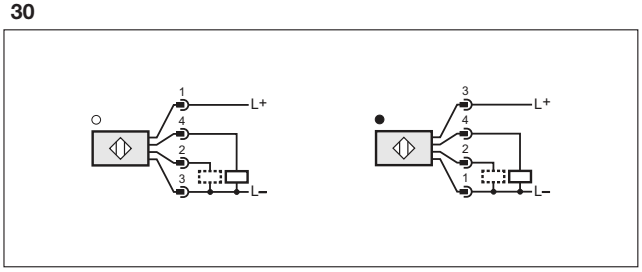

2: Εξοδος ελέγχου λειτουργίας

Μπορείτε να βρείτε διαδραστικό επιλογέα προϊόντων και περισσότερες πληροφορίες στη διεύθυνση: www.ifm.com/gr

Σχεδιάγραμμα σύνδεσης

31

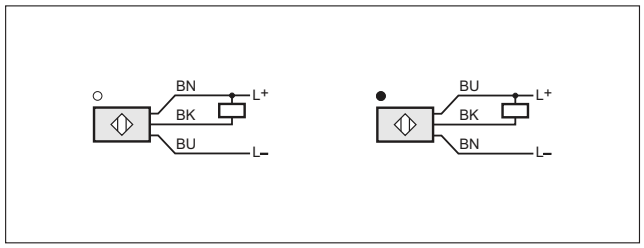

32

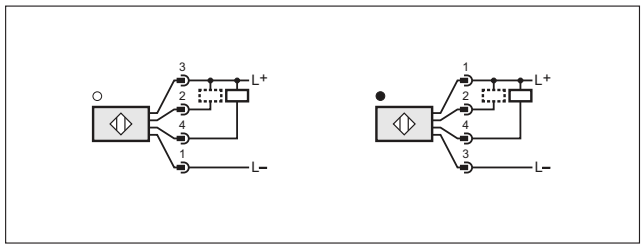

2: Εξοδος ελέγχου λειτουργίας

33

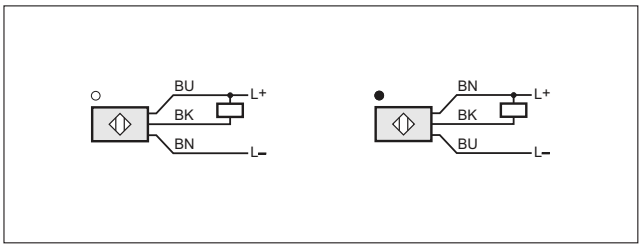

34

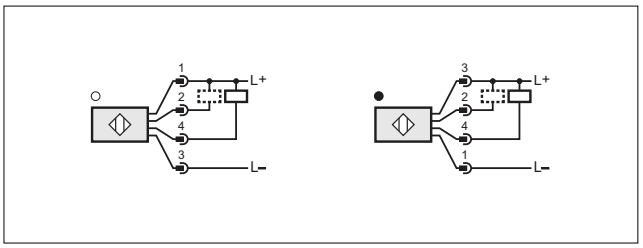

2: Εξοδος ελέγχου λειτουργίας

Σχέδια υπό κλίμακα / αριθ. σχεδίου / CAD, από: www.ifm.com

1

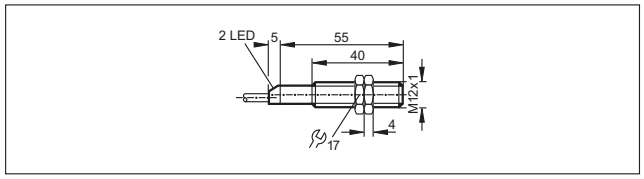

2

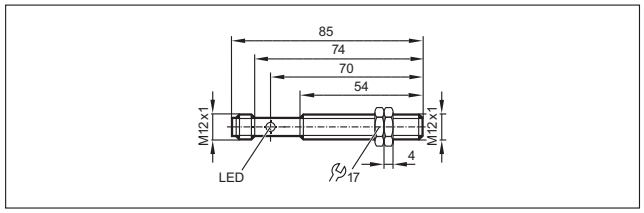

3

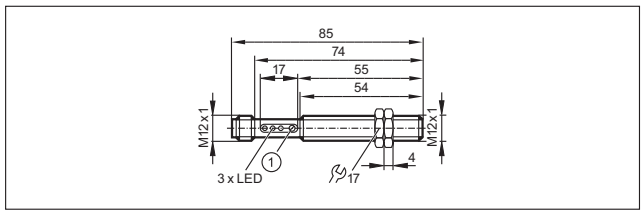

1: με ποτενσιόμετρο

4

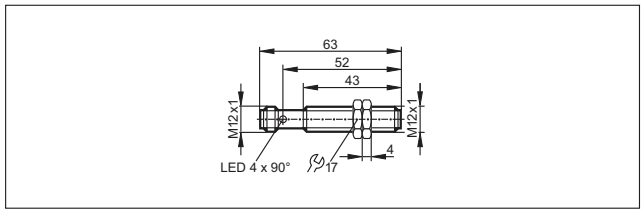

5

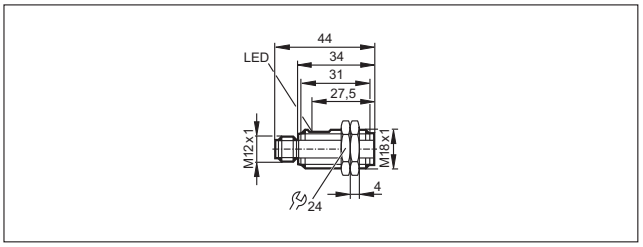

6

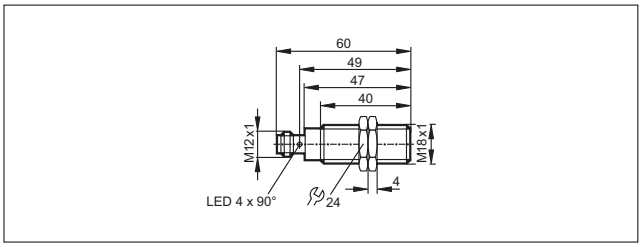

7

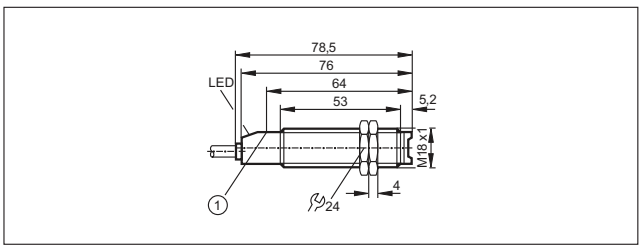

1: Μπουτόν

Σχέδια υπό κλίμακα / αριθ. σχεδίου / CAD, από: www.ifm.com

8

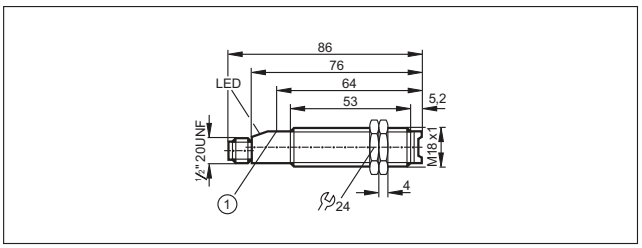

1: Μπουτόν

9

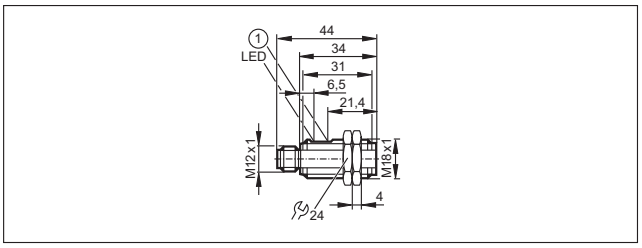

1: με ποτενσιόμετρο

10

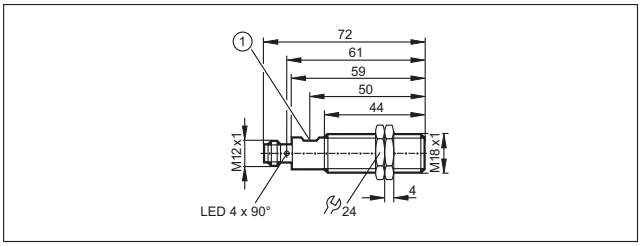

1: με ποτενσιόμετρο

11

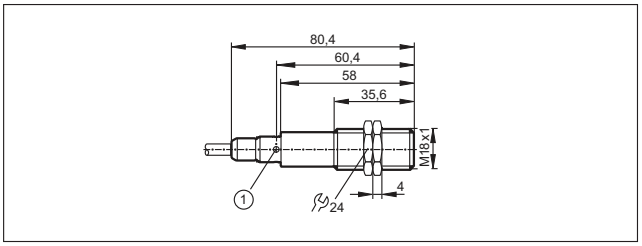

1: LED 4 x 90°

12

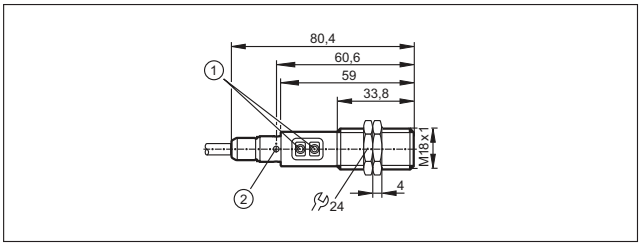

1: Μπουτόν προγραμματισμού, 2: LED 4 x 90°

13

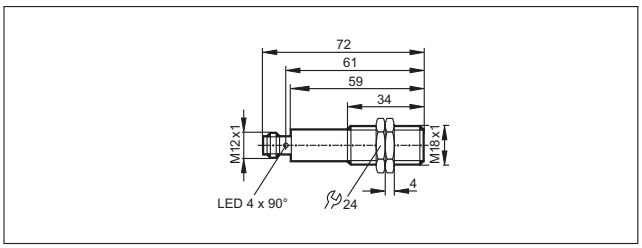

14

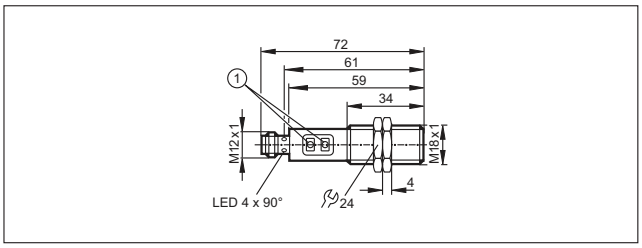

1: Μπουτόν προγραμματισμού

15

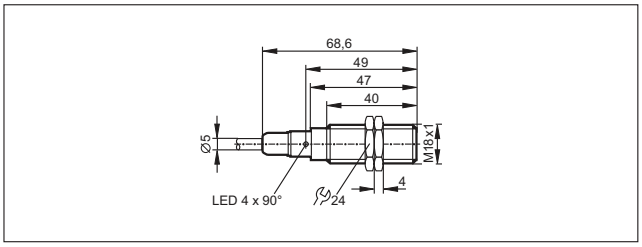

16

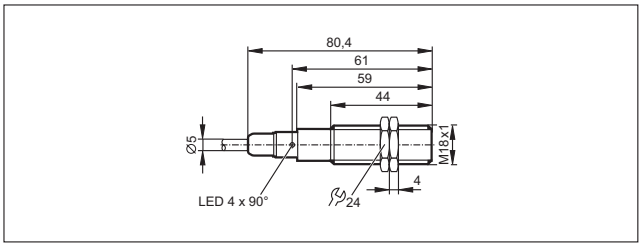

17

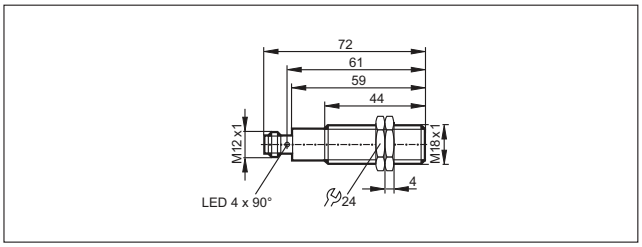

18

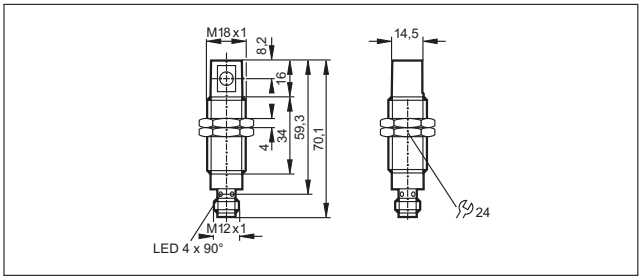

Μπορείτε να βρείτε διαδραστικό επιλογέα προϊόντων και περισσότερες πληροφορίες στη διεύθυνση: www.ifm.com/gr

Σχέδια υπό κλίμακα / αριθ. σχεδίου / CAD, από: www.ifm.com

19

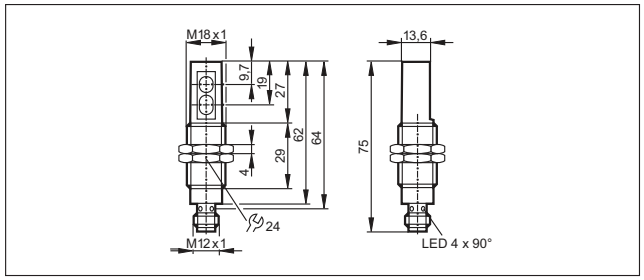

20

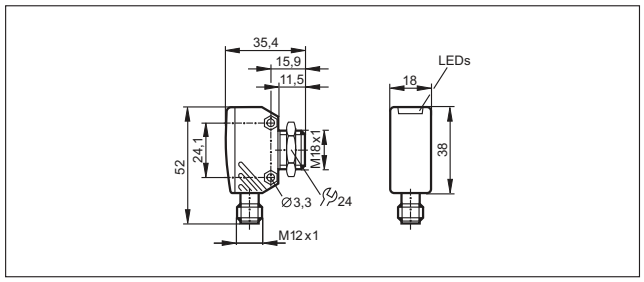

21

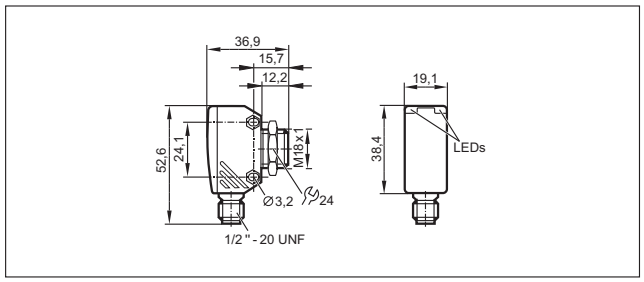

22

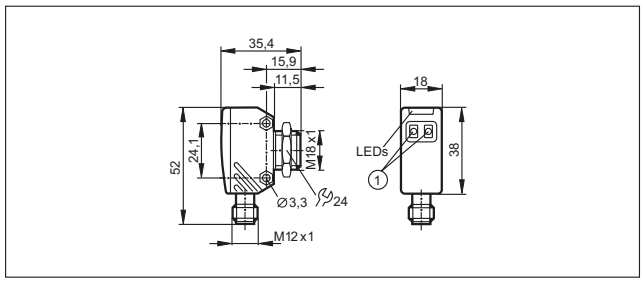

1: μπουτόν παραμετροποίησης

23

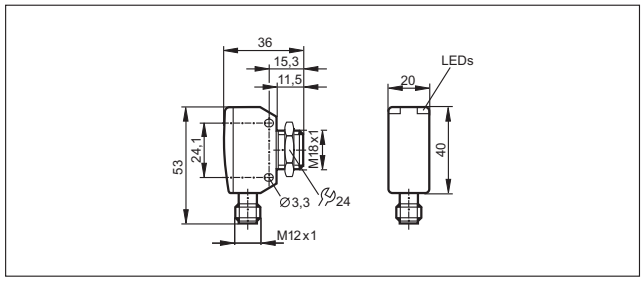

24

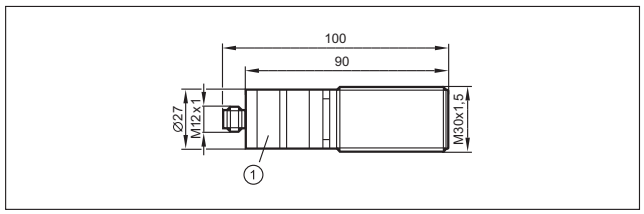

25

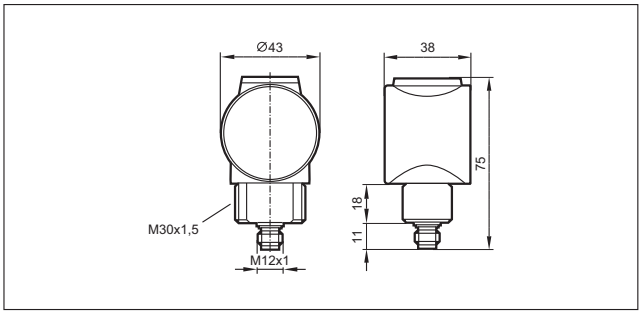

26

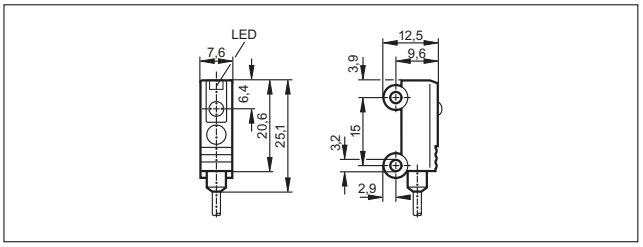

27

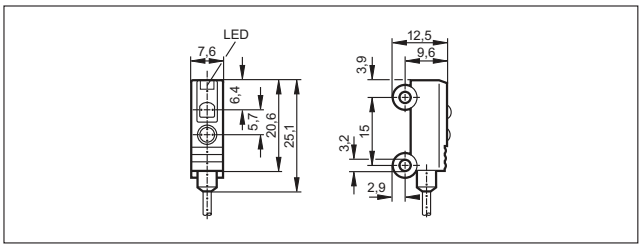

28

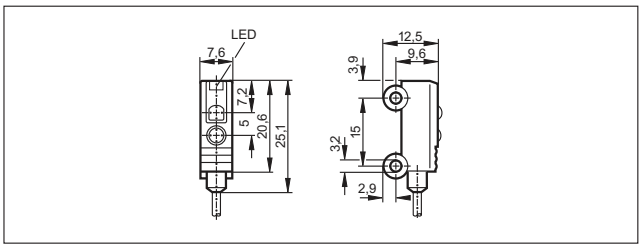

29

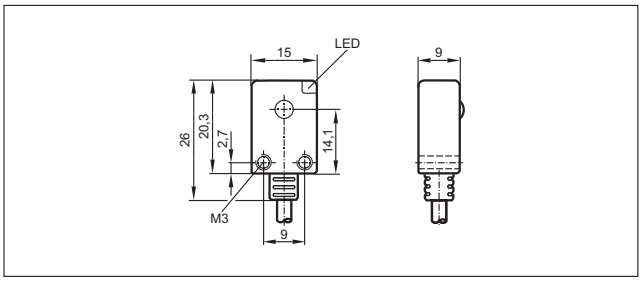

30

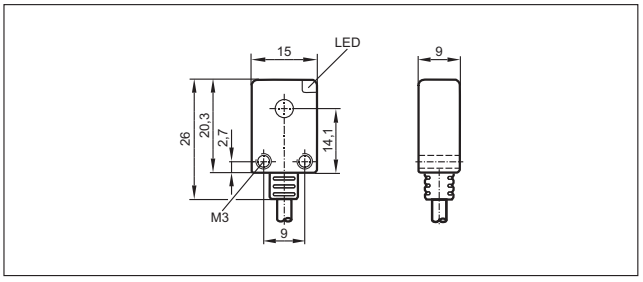

Σχέδια υπό κλίμακα / αριθ. σχεδίου / CAD, από: www.ifm.com

31

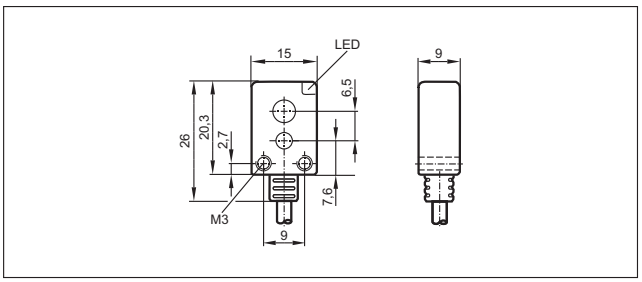

32

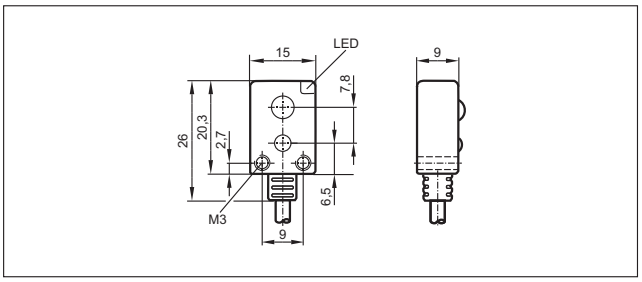

33

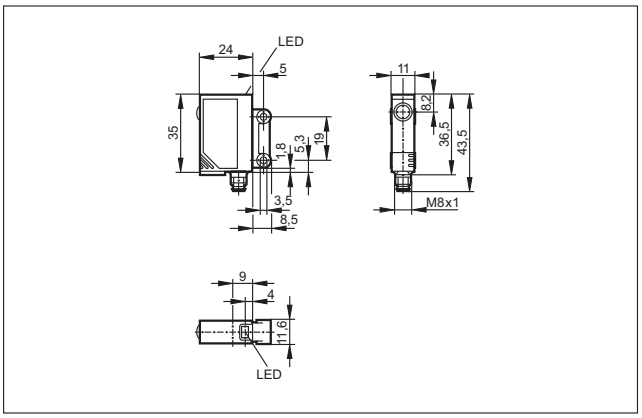

34

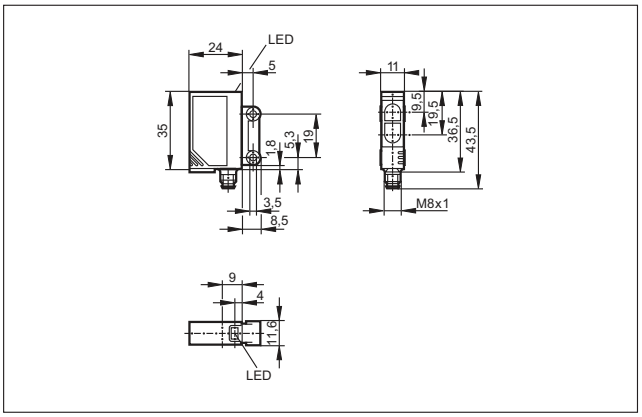

35

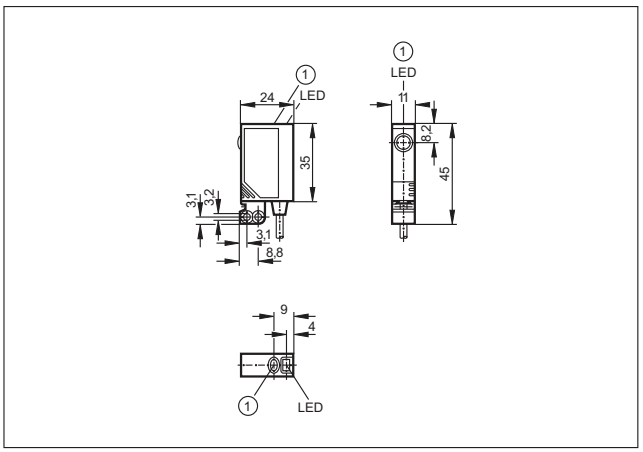

1: Μπουτόν

36

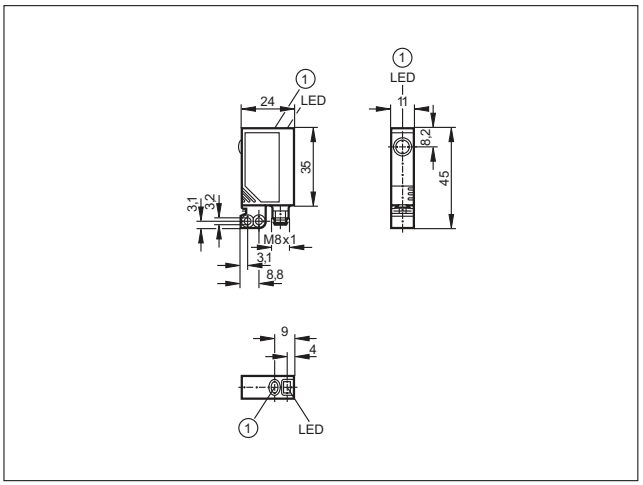

1: Μπουτόν

37

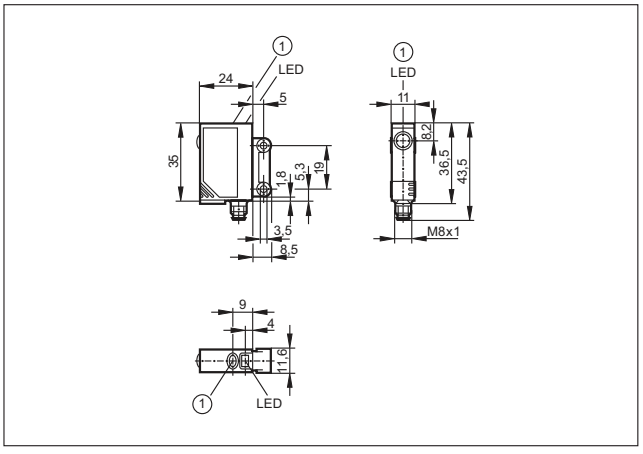

1: Μπουτόν

Μπορείτε να βρείτε διαδραστικό επιλογέα προϊόντων και περισσότερες πληροφορίες στη διεύθυνση: www.ifm.com/gr

Σχέδια υπό κλίμακα / αριθ. σχεδίου / CAD, από: www.ifm.com

38

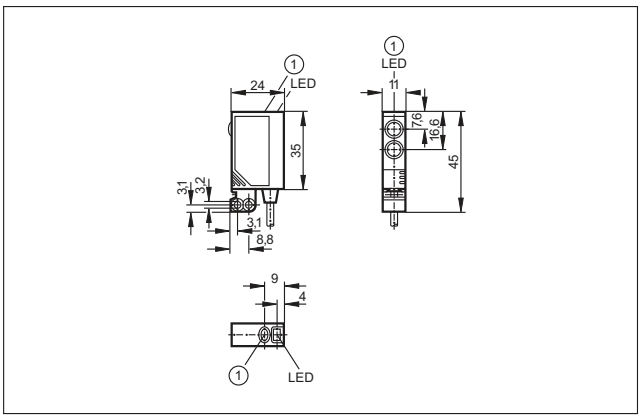

1: Μπουτόν

39

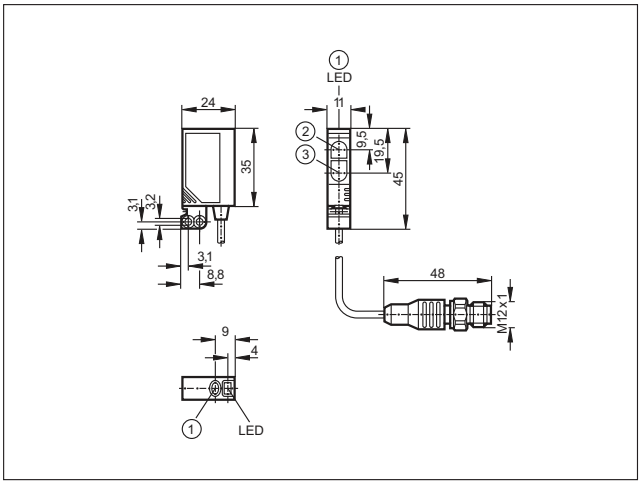

1: Μπουτόν, 2: Δέκτης, 3: Πομπός

40

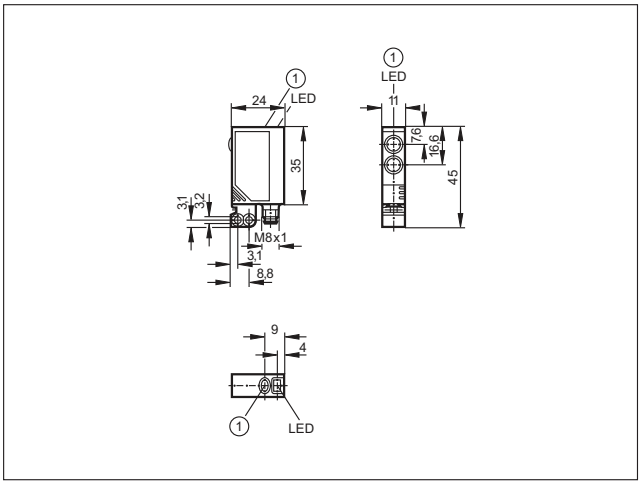

1: Μπουτόν

41

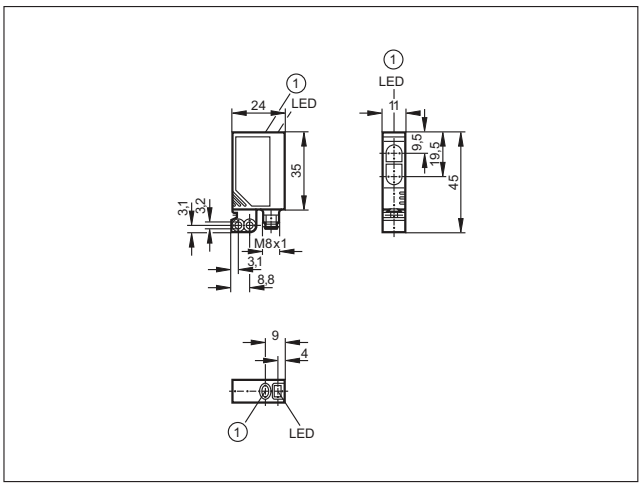

1: Μπουτόν

42

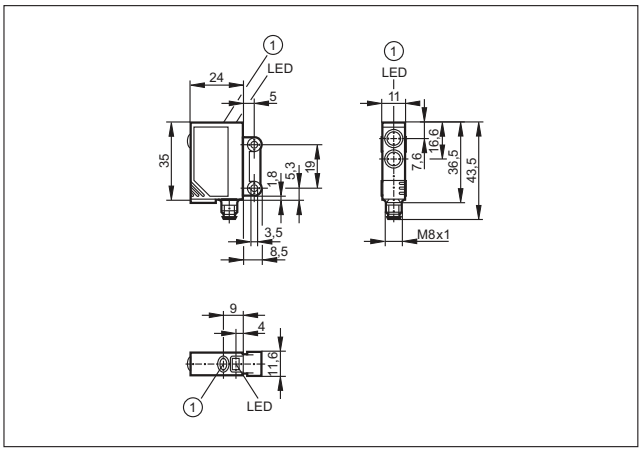

1: Μπουτόν

43

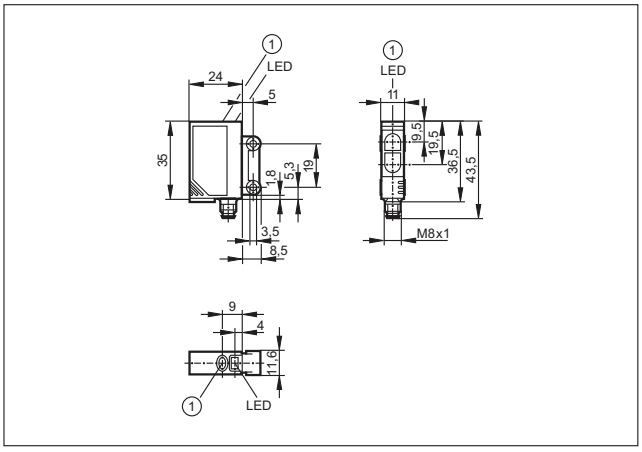

1: Μπουτόν

Σχέδια υπό κλίμακα / αριθ. σχεδίου / CAD, από: www.ifm.com

44

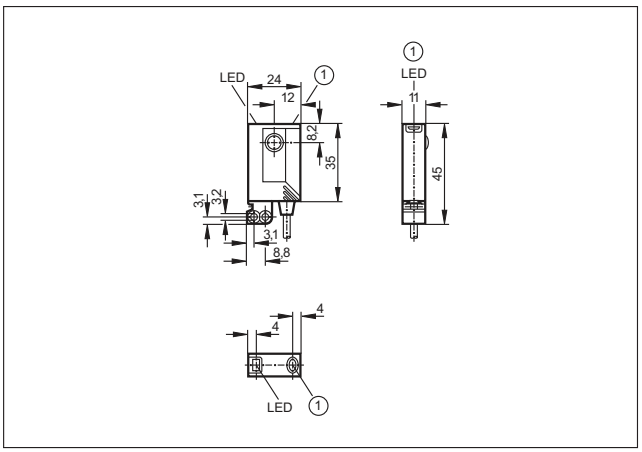

1: Μπουτόν

47

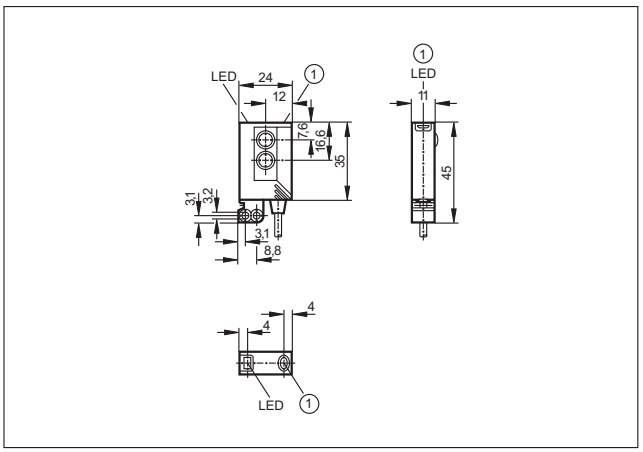

1: Μπουτόν

45

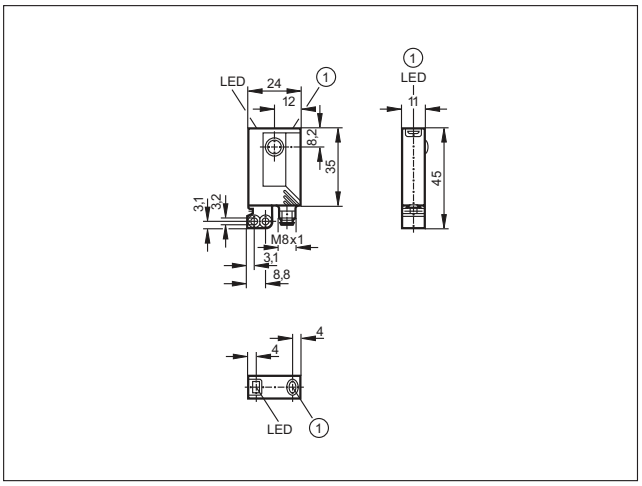

1: Μπουτόν

48

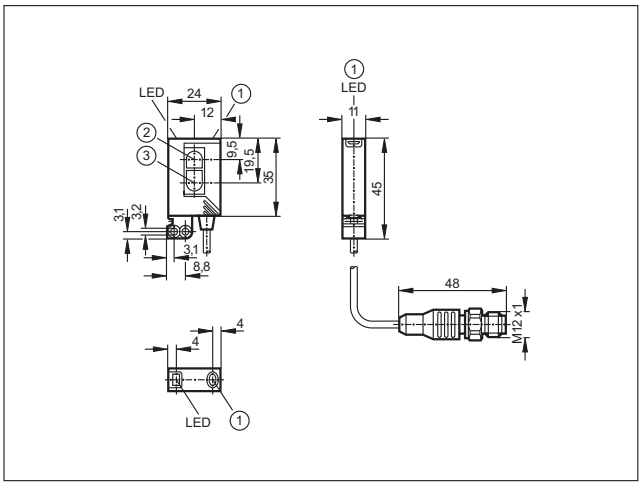

1: Μπουτόν, 2: Δέκτης, 3: Πομπός

46

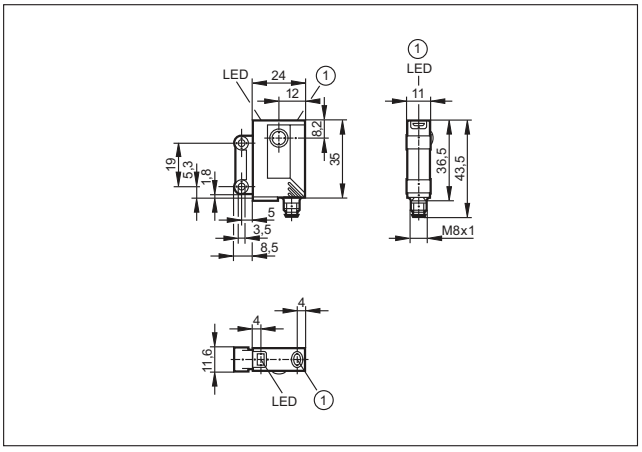

1: Μπουτόν

49

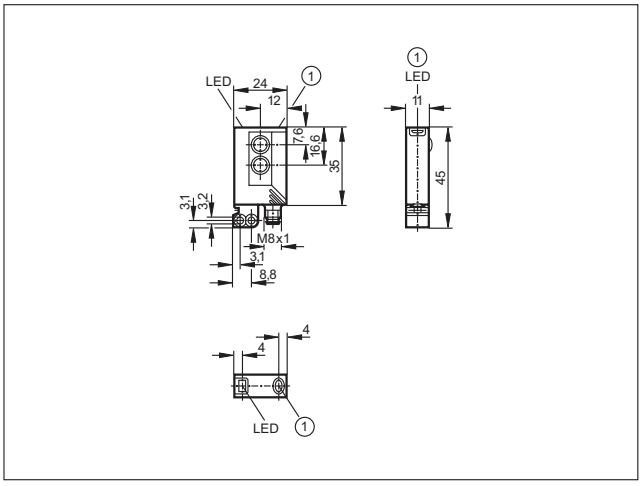

1: Μπουτόν

Μπορείτε να βρείτε διαδραστικό επιλογέα προϊόντων και περισσότερες πληροφορίες στη διεύθυνση: www.ifm.com/gr

Σχέδια υπό κλίμακα / αριθ. σχεδίου / CAD, από: www.ifm.com

50

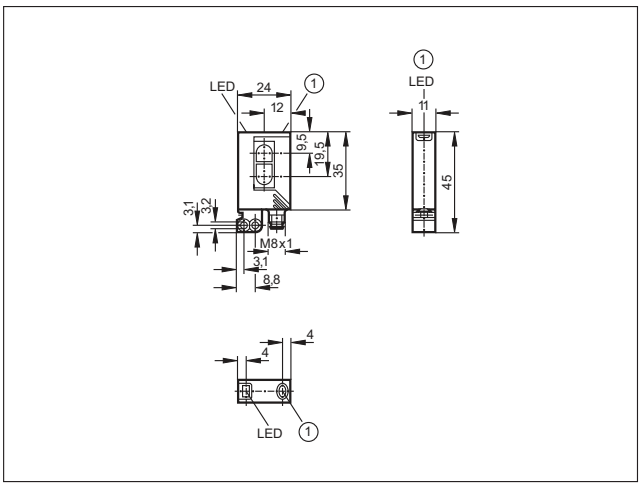

1: Μπουτόν

51

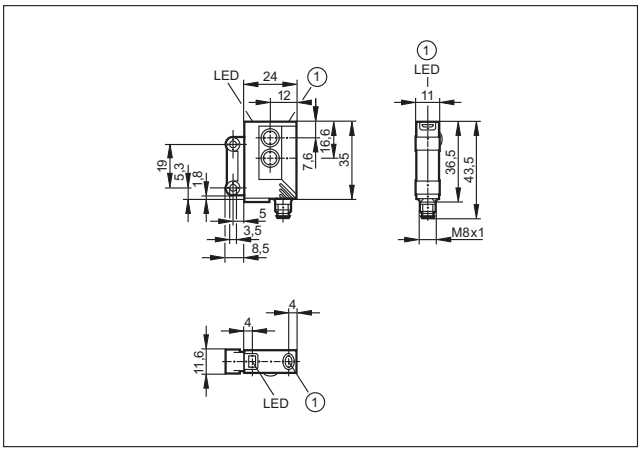

1: Μπουτόν

52

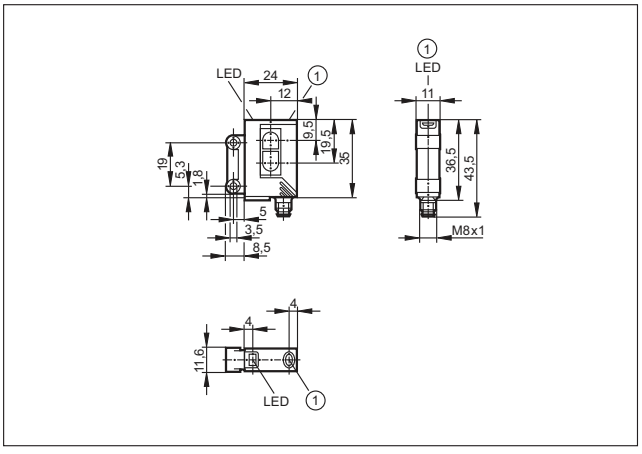

1: Μπουτόν

53

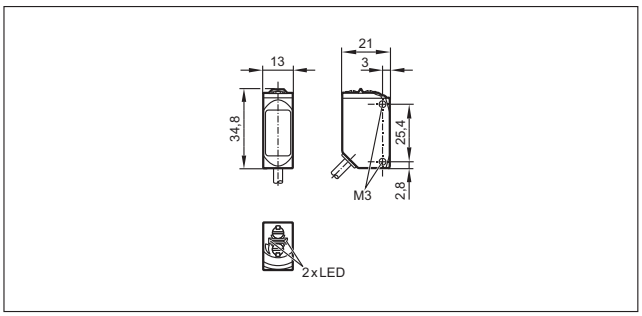

54

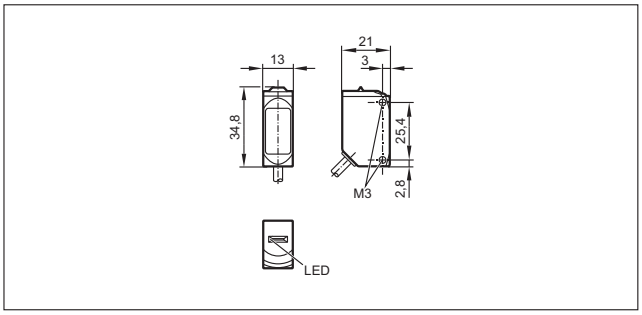

55

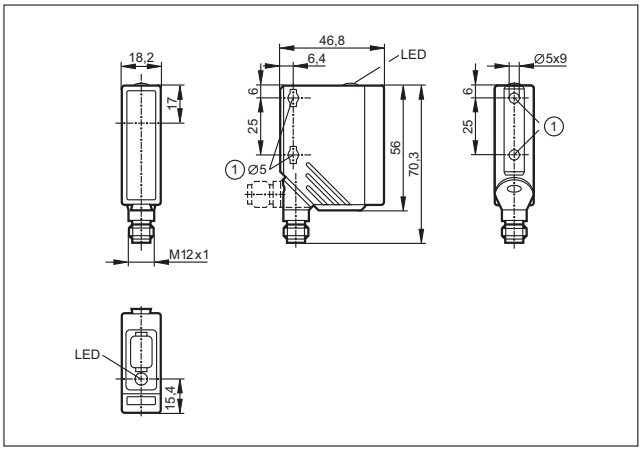

1: Με χρήση βίδας στερέωσης M5, η μέγιστη ροπή σύσφιξης είναι 2 Nm

56

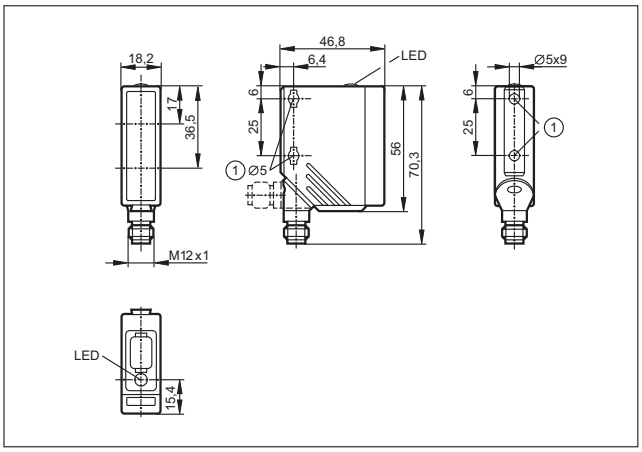

1: Με χρήση βίδας στερέωσης M5, η μέγιστη ροπή σύσφιξης είναι 2 Nm

Σχέδια υπό κλίμακα / αριθ. σχεδίου / CAD, από: www.ifm.com

57

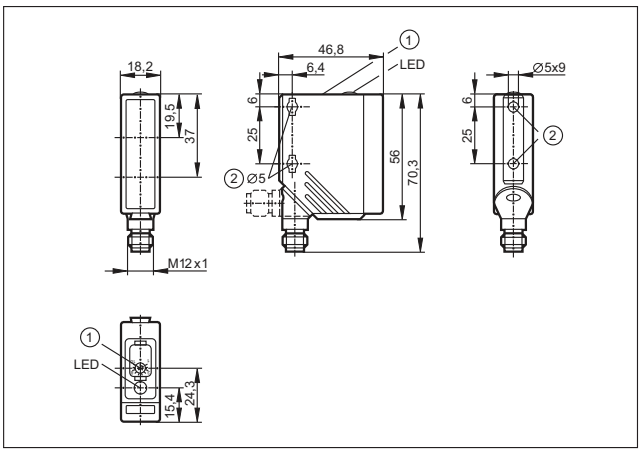

1: με ποτενσιόμετρο, 2: Με χρήση βίδας στερέωσης M5, η μέγιστη ροπή σύσφιξης είναι 2 Nm

58

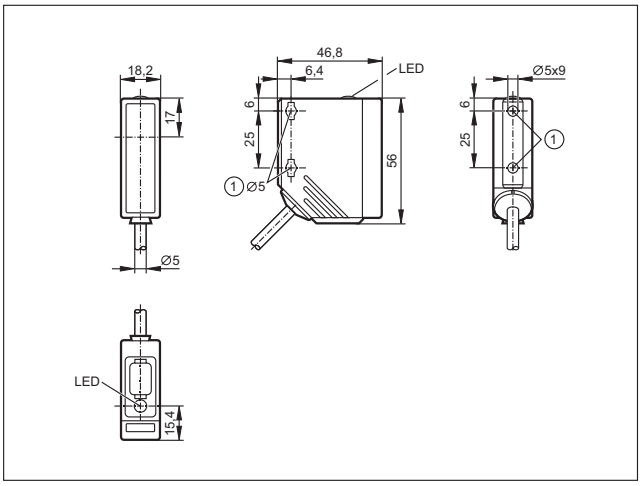

1: Με χρήση βίδας στερέωσης M5, η μέγιστη ροπή σύσφιξης είναι 2 Nm

59

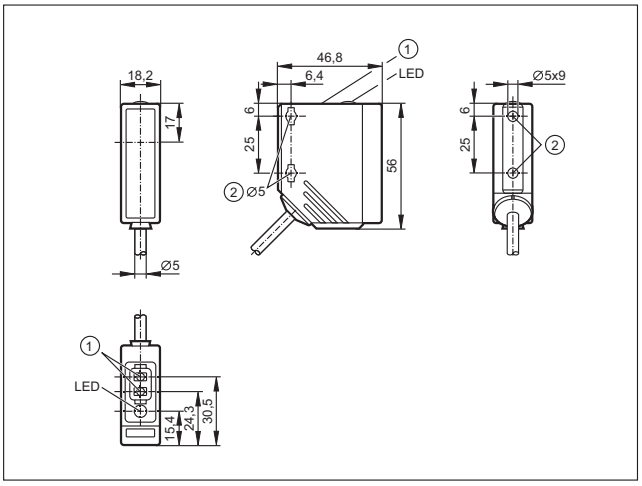

1: Μπουτόν προγραμματισμού, 2: Με χρήση βίδας στερέωσης M5, η μέγιστη ροπή σύσφιξης είναι 2 Nm

60

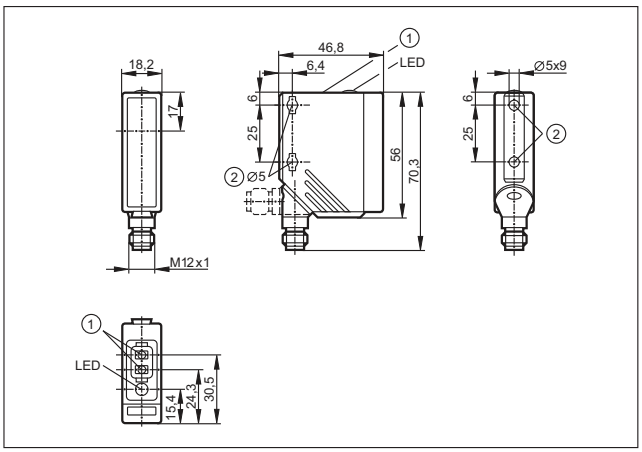

1: Μπουτόν προγραμματισμού, 2: Με χρήση βίδας στερέωσης M5, η μέγιστη ροπή σύσφιξης είναι 2 Nm

61

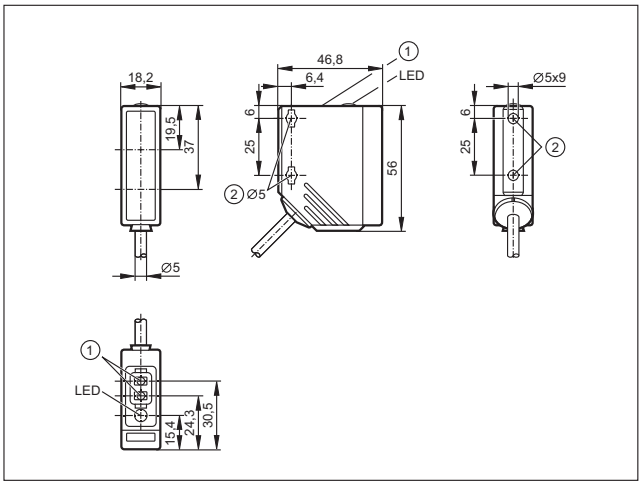

1: Μπουτόν προγραμματισμού, 2: Με χρήση βίδας στερέωσης M5, η μέγιστη ροπή σύσφιξης είναι 2 Nm

62

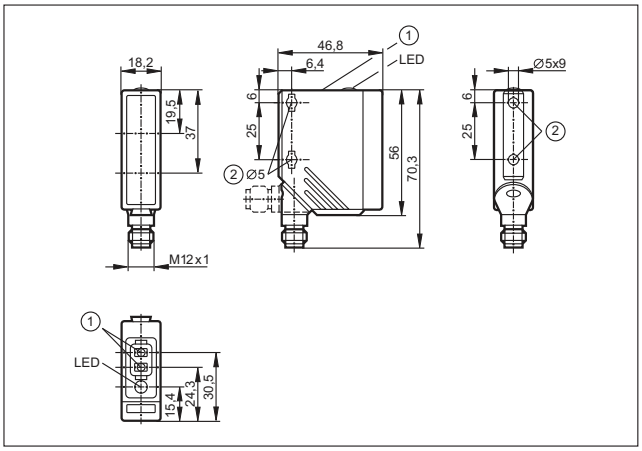

1: Μπουτόν προγραμματισμού, 2: Με χρήση βίδας στερέωσης M5, η μέγιστη ροπή σύσφιξης είναι 2 Nm

Μπορείτε να βρείτε διαδραστικό επιλογέα προϊόντων και περισσότερες πληροφορίες στη διεύθυνση: www.ifm.com/gr

Σχέδια υπό κλίμακα / αριθ. σχεδίου / CAD, από: www.ifm.com

63

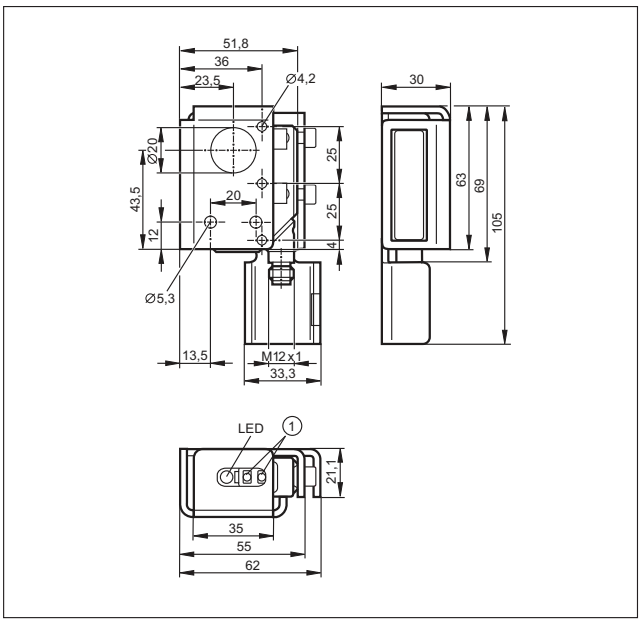

1: Μπουτόν προγραμματισμού

64

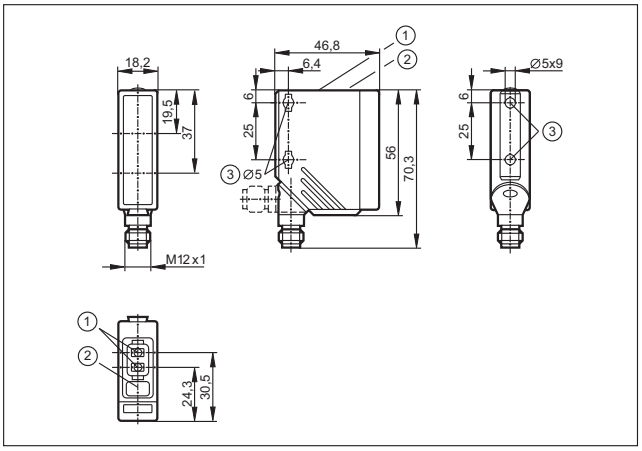

65

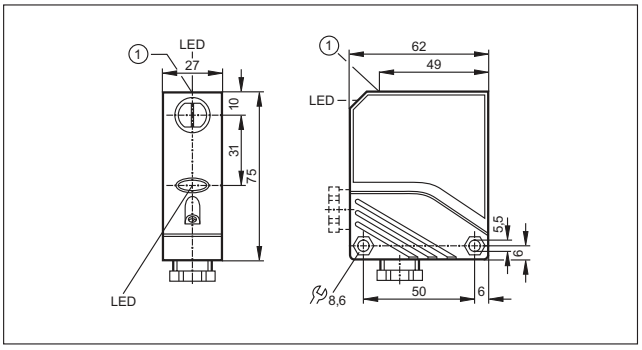

1: Μπουτόν

66

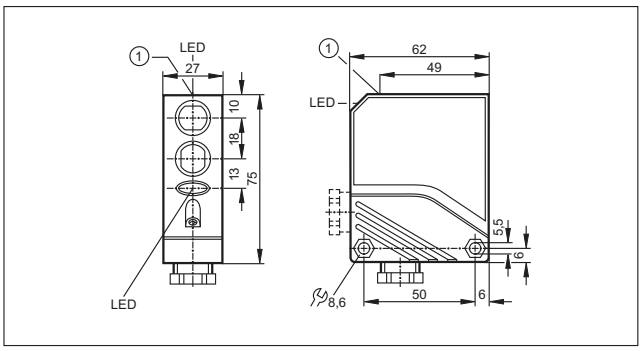

1: Μπουτόν

67

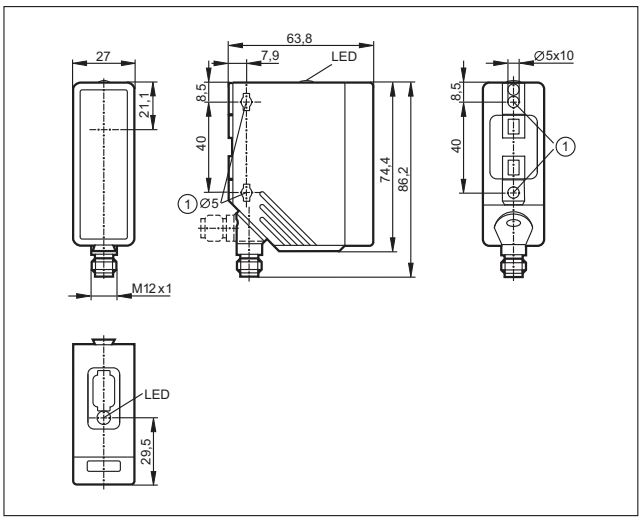

1: Με χρήση βίδας στερέωσης M5, η μέγιστη ροπή σύσφιξης είναι 2 Nm

68

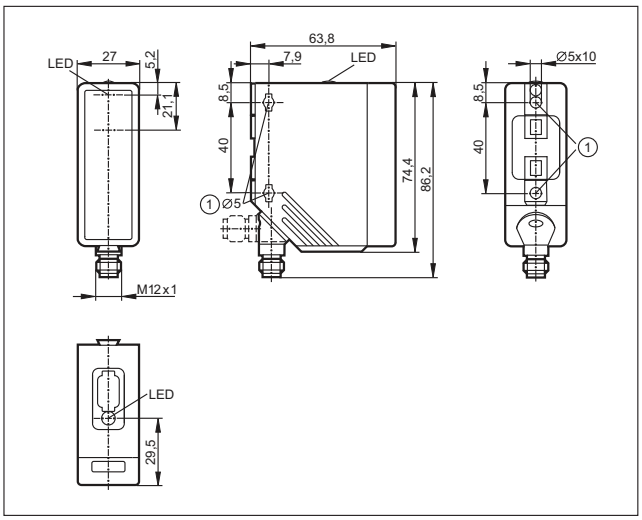

1: Με χρήση βίδας στερέωσης M5, η μέγιστη ροπή σύσφιξης είναι 2 Nm

Σχέδια υπό κλίμακα / αριθ. σχεδίου / CAD, από: www.ifm.com

69

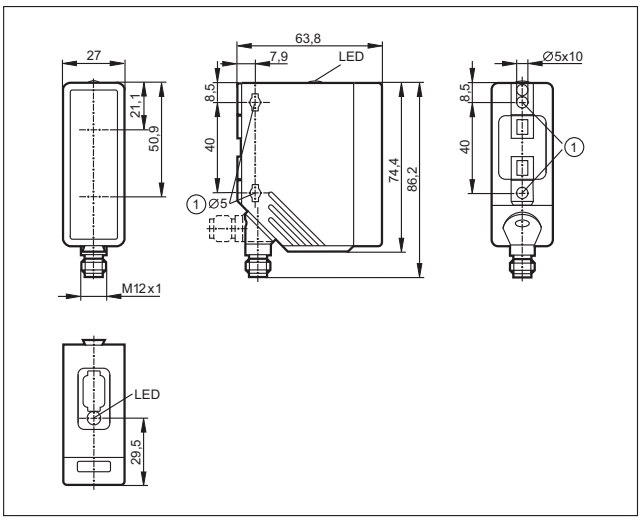

1: Με χρήση βίδας στερέωσης M5, η μέγιστη ροπή σύσφιξης είναι 2 Nm

70

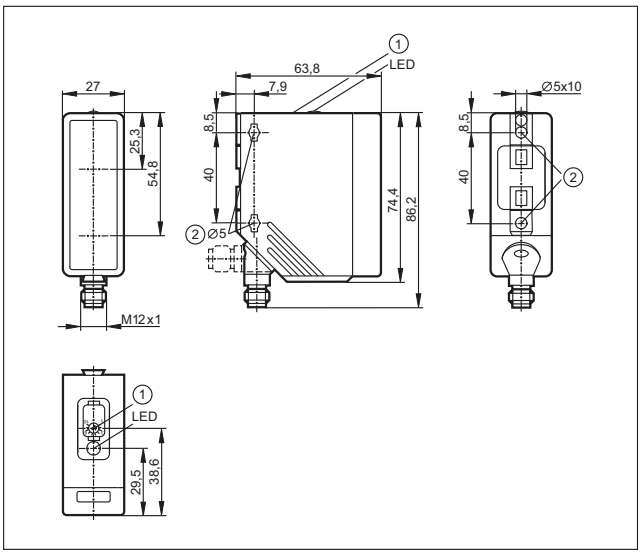

1: με ποτενσιόμετρο, 2: Με χρήση βίδας στερέωσης M5, η μέγιστη ροπή σύσφιξης είναι 2 Nm

71

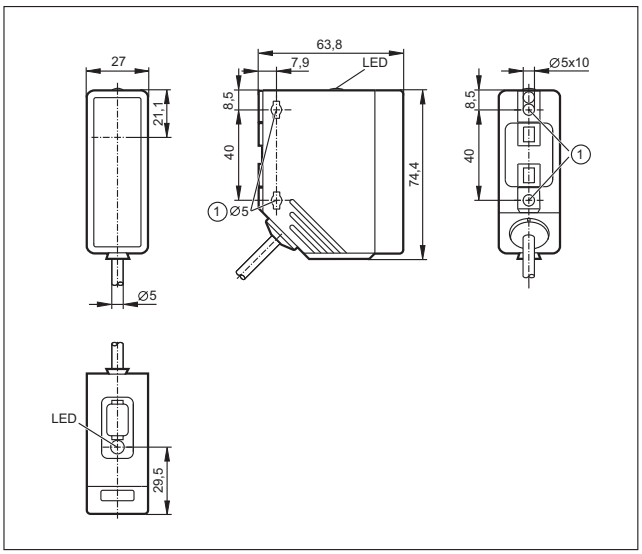

1: Με χρήση βίδας στερέωσης M5, η μέγιστη ροπή σύσφιξης είναι 2 Nm

72

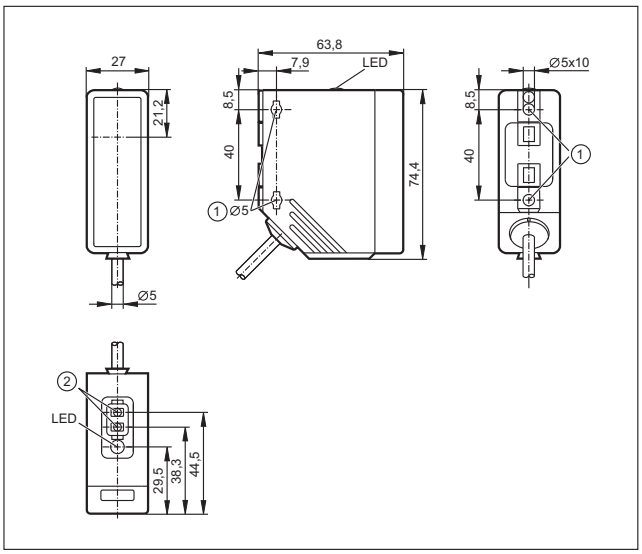

1: Με χρήση βίδας στερέωσης M5, η μέγιστη ροπή σύσφιξης είναι 2 Nm, 2: Μπουτόν προγραμματισμού

Μπορείτε να βρείτε διαδραστικό επιλογέα προϊόντων και περισσότερες πληροφορίες στη διεύθυνση: www.ifm.com/gr

Σχέδια υπό κλίμακα / αριθ. σχεδίου / CAD, από: www.ifm.com

73

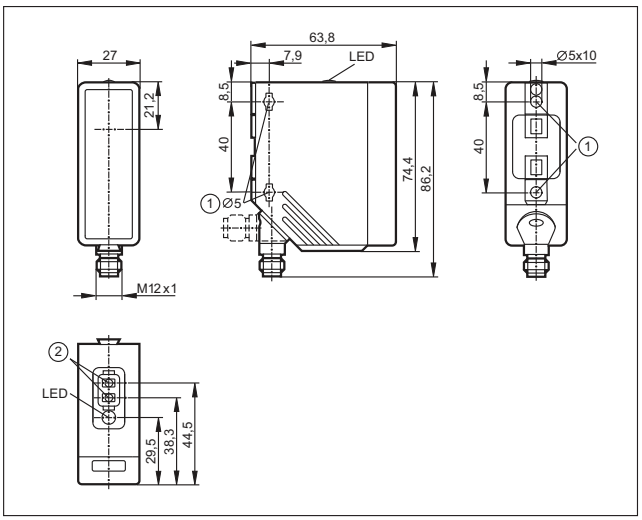

1: Με χρήση βίδας στερέωσης M5, η μέγιστη ροπή σύσφιξης είναι 2 Nm, 2: Μπουτόν προγραμματισμού

74

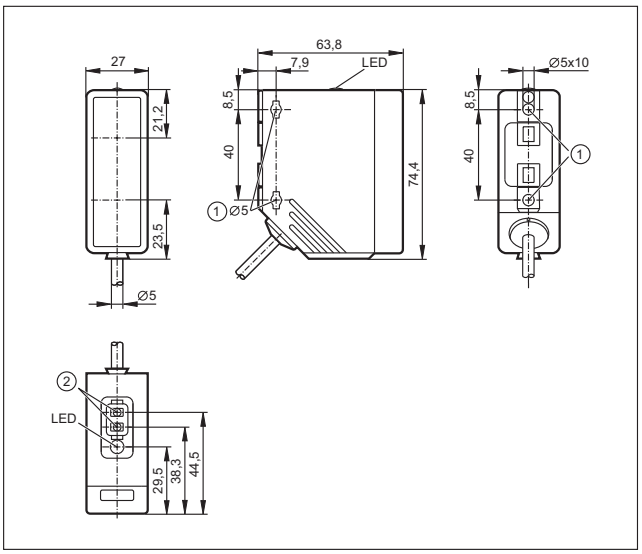

1: Με χρήση βίδας στερέωσης M5, η μέγιστη ροπή σύσφιξης είναι 2 Nm, 2: Μπουτόν προγραμματισμού

75

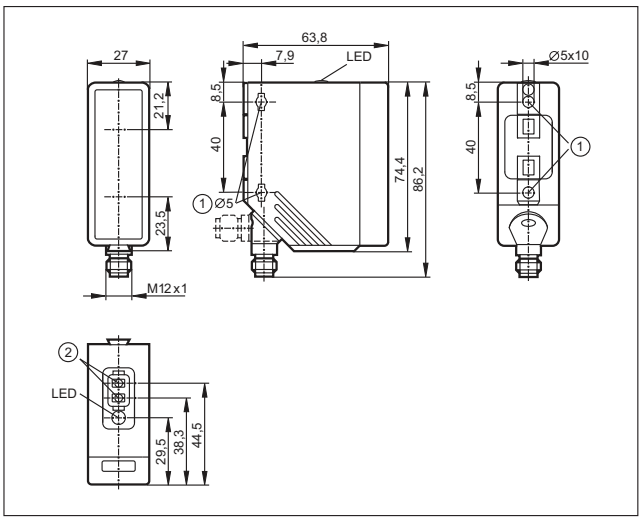

1: Με χρήση βίδας στερέωσης M5, η μέγιστη ροπή σύσφιξης είναι 2 Nm, 2: Μπουτόν προγραμματισμού

76

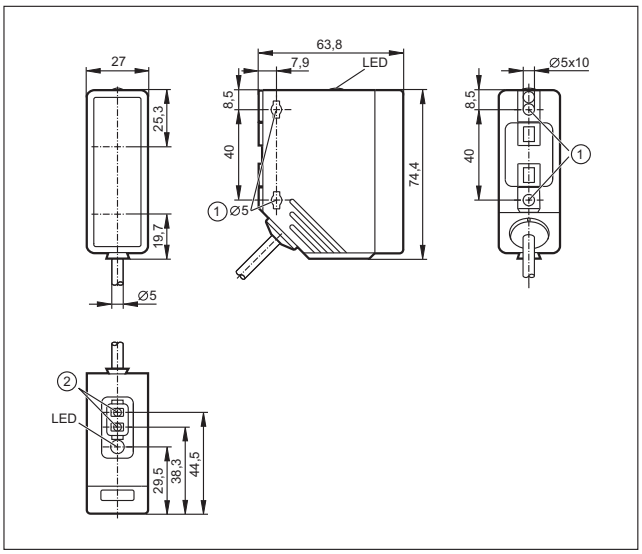

1: Με χρήση βίδας στερέωσης M5, η μέγιστη ροπή σύσφιξης είναι 2 Nm, 2: Μπουτόν προγραμματισμού

77

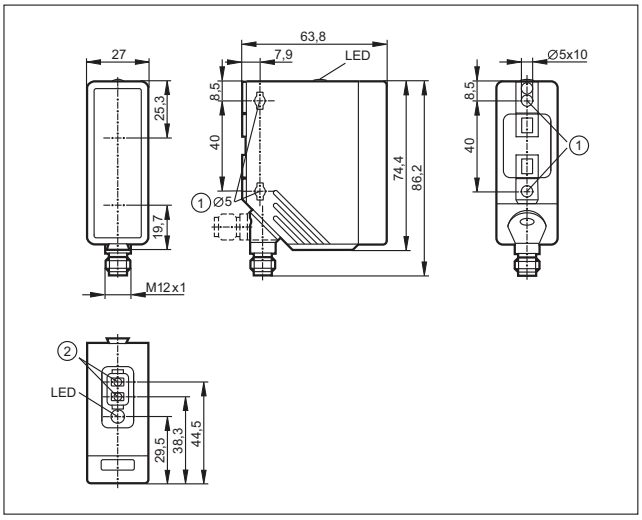

1: Με χρήση βίδας στερέωσης M5, η μέγιστη ροπή σύσφιξης είναι 2 Nm, 2: Μπουτόν προγραμματισμού

- **Ταχεία εγκατάσταση: δεν χρειάζεται ευθυγράμμιση πομπού – δέκτη.**
- **Λεπτή και μεγάλης ακριβείας δέσμη σε όλο το μήκος του πετάλου.**
- **Μεταλλικό περίβλημα για μεγαλύτερη μηχανική αντοχή.**
- **Επιλογή λειτουργίας φωτεινής / σκοτεινής ενεργοποίησης μέσω περιστροφικού διακόπτη.**
- **Εύκολη ρύθμιση ευαισθησίας μέσω ποτενσιομέτρου.**

Πεταλοειδή και γωνιακά φωτοκύτταρα.

Τα πεταλοειδή και γωνιακά φωτοκύτταρα είναι κατασκευασμένα από χυτό κράμα ψευδαργύρου ανθεκτικό στην στρέβλωση και χαρακτηρίζονται από εξαιρετικά υψηλές συχνότητες μεταγωγής. Χρησιμοποιούνται ιδιαίτερα στην επιτήρηση τροφοδοσίας εξαρτημάτων και σε μηχανές χειρισμού. Παραδείγματα εφαρμογής: επιτήρηση ακμής ταινιοδρόμου και ανίχνευση λάθους διπλής τροφοδότησης υλικού.

Εύκολα στη χρήση

Η ρύθμιση της ευαισθησίας γίνεται με ποτενσιόμετρο, της λειτουργίας φωτεινής / σκοτεινής ενεργοποίησης με περιστροφικό διακόπτη, εύκολα και γρήγορα. Δεν απαιτείται πολύπλοκη ευθυγράμμιση, καθώς ο πομπός και ο δέκτης είναι προευθυγραμμισμένοι αντιδιαμετρικά. Λόγω της στενής κόκκινης οπτικής δέσμης ακριβείας, η οποία παραμένει σταθερή σε όλο το μήκος της διαδρομής του πετάλου, μπορεί να επιτηρηθεί ακόμα και η ζυγοστάθμιση του άξονα κινητήρα.

Τα πεταλοειδή και γωνιακά φωτοκύτταρα χρησιμοποιούνται ιδιαίτερα στην επιτήρηση εξαρτημάτων στην τεχνολογία τροφοδοσίας και σε συστήματα διαχείρισης.

Μπορείτε να βρείτε διαδραστικό επιλογέα προϊόντων και περισσότερες πληροφορίες στη διεύθυνση: www.ifm.com/gr

Γενική επισκόπηση συστήματος	*Σελίδα*
Πεταλοειδή φωτοκύτταρα	*246*
Λέιζερ πεταλοειδή φωτοκύτταρα, λέιζερ κατηγορίας 2	*247*
Γωνιακά φωτοκύτταρα	*247*
Σχεδιάγραμμα σύνδεσης	*247 - 248*
Σχέδια υπό κλίμακα / αριθ. σχεδίου / CAD, από: www.ifm.com	*248 - 249*

Πεταλοειδή φωτοκύτταρα

Σχήμα / μέγεθος	Πλάτος διχάλου (w) [mm]	Βάθος διχάλου (d) [mm]	Μικρότερο αναγνωρίσιμο αντικείμενο Ø [mm]	Συχνότητα μεταγωγής [Hz]	H = φωτεινή / D = σκοτεινή έξοδος ενεργ.	U_b [V]	Αρ. σχε-δίου	Κωδικός παραγ-γελίας
Πεταλοειδές φωτοκύτταρο · Σχεδίαση OPU · M8 κονέκτορας · Μέταλλο · DC · Σύνδεση αριθ. 3 · Ομάδες κονέκτορα 1, 2, 3, 74, 80								
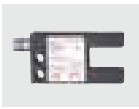	10	17	0,3	10000	H/D PNP/NPN	10...35	1	**OPU200**
Πεταλοειδές φωτοκύτταρο · Σχεδίαση OPU · M8 κονέκτορας · Μέταλλο · DC · Σύνδεση αριθ. 1 · Ομάδες κονέκτορα 1, 2, 3, 74, 80								
	20	25	0,4	4000	H/D PNP	10...35	2	**OPU201**
	30	35	0,5	4000	H/D PNP	10...35	3	**OPU202**
	50	55	0,5	4000	H/D PNP	10...35	4	**OPU203**
	80	55	0,5	4000	H/D PNP	10...35	5	**OPU204**
	120	60	0,8	2000	H/D PNP	10...35	6	**OPU205**
Πεταλοειδές φωτοκύτταρο · Σχεδίαση OPU · M8 κονέκτορας · Μέταλλο · DC · Σύνδεση αριθ. 2 · Ομάδες κονέκτορα 1, 3, 74, 80								
	20	25	0,4	4000	H/D NPN	10...35	2	**OPU207**
	30	35	0,5	4000	H/D NPN	10...35	3	**OPU208**
	50	55	0,5	4000	H/D NPN	10...35	4	**OPU209**
	80	55	0,5	4000	H/D NPN	10...35	5	**OPU210**
	120	60	0,8	2000	H/D NPN	10...35	6	**OPU211**

Μπορείτε να βρείτε διαδραστικό επιλογέα προϊόντων και περισσότερες πληροφορίες στη διεύθυνση: www.ifm.com/gr

Λέιζερ πεταλοειδή φωτοκύτταρα, λέιζερ κατηγορίας 2

Σχήμα / μέγεθος	Πλάτος διχάλου (w) [mm]	Βάθος διχάλου (d) [mm]	Μικρότερο αναγνωρίσιμο αντικείμενο Ø [mm]	Συχνότητα μεταγωγής [Hz]	H = φωτεινή / D = σκοτεινή έξοδος ενεργ.	U_b [V]	Αρ. σχεδίου	Κωδικός παραγγελίας
Πεταλοειδές φωτοκύτταρο · Σχεδίαση OPU · M8 κονέκτορας · Μέταλλο · DC · Σύνδεση αριθ. 1 · Ομάδες κονέκτορα 1, 2, 3, 74, 80								
	30	30	0,05	3000	H/D PNP	10...30	7	**OPU700**
	50	50	0,05	3000	H/D PNP	10...30	8	**OPU701**
	80	50	0,05	3000	H/D PNP	10...30	9	**OPU702**

Γωνιακά φωτοκύτταρα

Σχήμα / μέγεθος	Μήκος ποδιού (x, y) [mm]	Πλάτος γωνίας (z) [mm]	Μικρότερο αναγνωρίσιμο αντικείμενο Ø [mm]	Συχνότητα μεταγωγής [Hz]	H = φωτεινή / D = σκοτεινή έξοδος ενεργ.	U_b [V]	Αρ. σχεδίου	Κωδικός παραγγελίας
Γωνιακό φωτοκύτταρο · Σχεδίαση OPL · M8 κονέκτορας · Μέταλλο · DC · Σύνδεση αριθ. 1 · Ομάδες κονέκτορα 1, 2, 3, 74, 80								
	50	60	0,5	4000	H/D PNP	10...35	10	**OPL200**
	80	100	0,7	4000	H/D PNP	10...35	11	**OPL201**
Γωνιακό φωτοκύτταρο · Σχεδίαση OPL · M8 κονέκτορας · Μέταλλο · DC · Σύνδεση αριθ. 2 · Ομάδες κονέκτορα 1, 3, 74, 80								
	50	60	0,5	4000	H/D NPN	10...35	10	**OPL202**
	80	100	0,7	4000	H/D NPN	10...35	11	**OPL203**

Σχεδιάγραμμα σύνδεσης

1

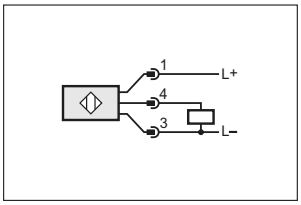

2

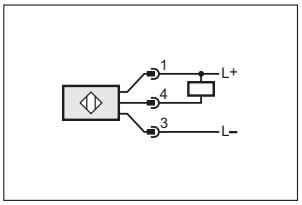

Σχεδιάγραμμα σύνδεσης

3

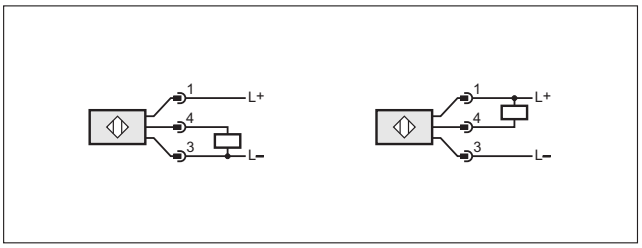

Σχέδια υπό κλίμακα / αριθ. σχεδίου / CAD, από: www.ifm.com

1

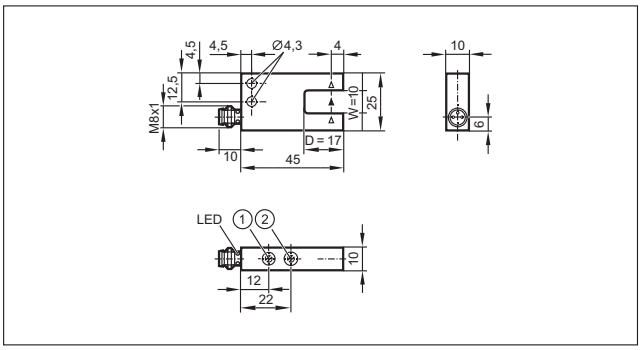

1: μεταγωγική έξοδος, 2: Ευαισθησία ποτενσιόμετρου

2

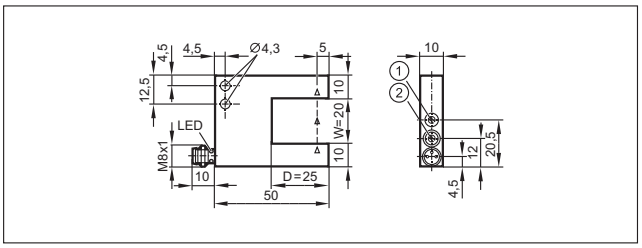

1: Ευαισθησία ποτενσιόμετρου, 2: μεταγωγική έξοδος

3

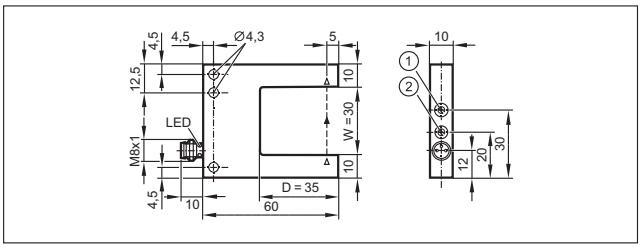

1: Ευαισθησία ποτενσιόμετρου, 2: μεταγωγική έξοδος

4

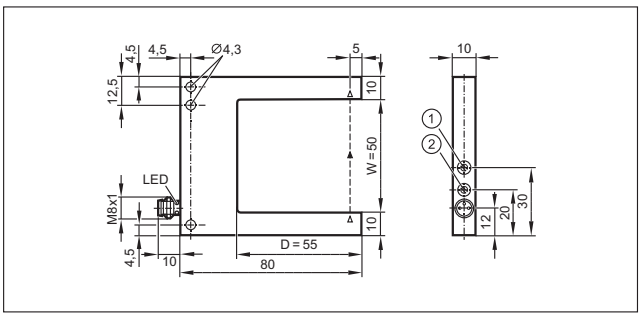

1: Ευαισθησία ποτενσιόμετρου, 2: μεταγωγική έξοδος

5

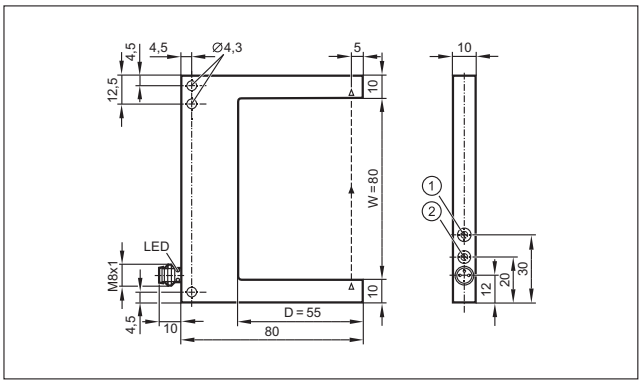

1: Ευαισθησία ποτενσιόμετρου, 2: μεταγωγική έξοδος

6

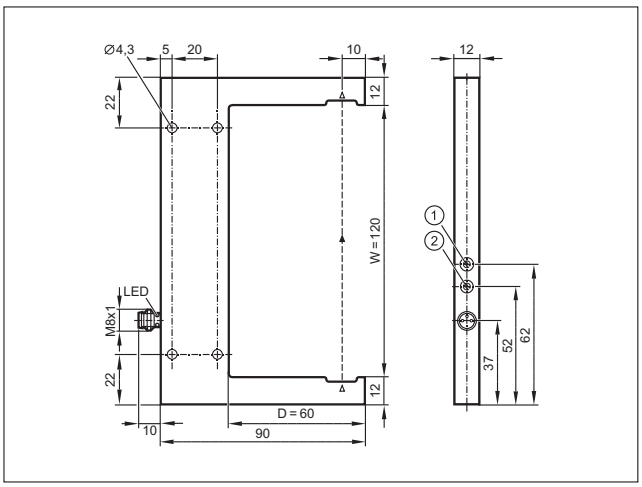

1: Ευαισθησία ποτενσιόμετρου, 2: μεταγωγική έξοδος

7

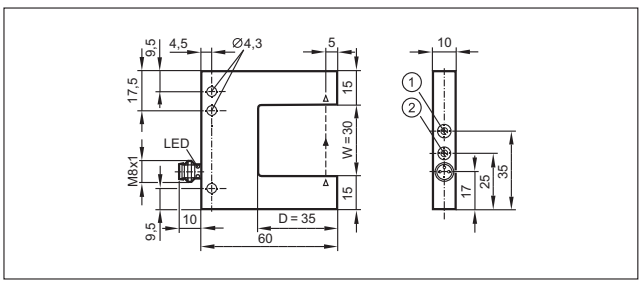

1: Ευαισθησία ποτενσιόμετρου, 2: μεταγωγική έξοδος

Μπορείτε να βρείτε διαδραστικό επιλογέα προϊόντων και περισσότερες πληροφορίες στη διεύθυνση: www.ifm.com/gr

Σχέδια υπό κλίμακα / αριθ. σχεδίου / CAD, από: www.ifm.com

8

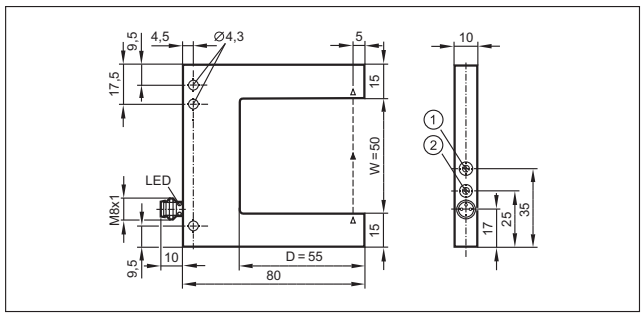

1: Ευαισθησία ποτενσιόμετρου, 2: μεταγωγική έξοδος

9

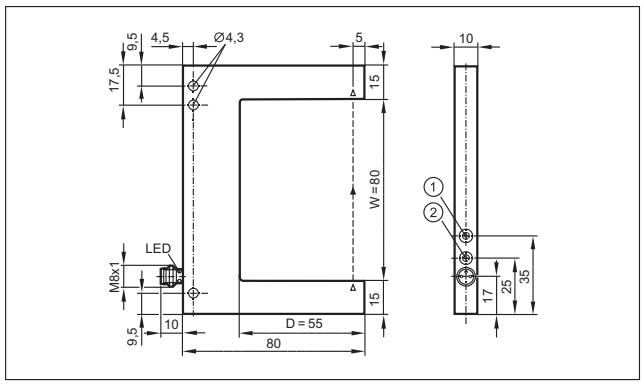

1: Ευαισθησία ποτενσιόμετρου, 2: μεταγωγική έξοδος

10

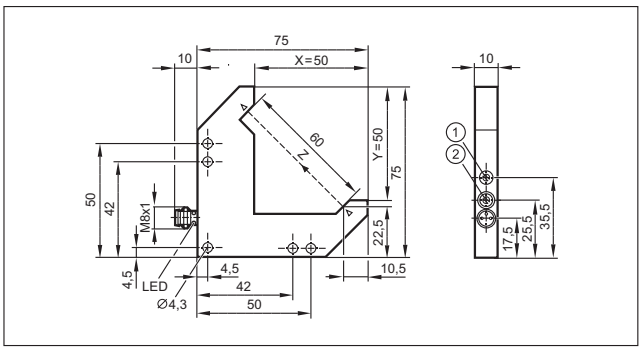

1: Ευαισθησία ποτενσιόμετρου, 2: μεταγωγική έξοδος

11

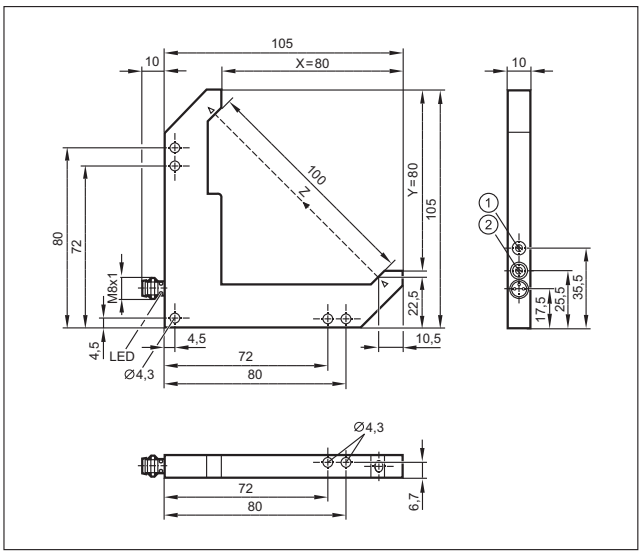

1: Ευαισθησία ποτενσιόμετρου, 2: μεταγωγική έξοδος

- **Ανίχνευση αντικειμένων πολύ μικρού μεγέθους.**
- **Ευδιάκριτο κόκκινο φως για εύκολη ευθυγράμμιση στο στόχο.**
- **Αυτόματη ρύθμιση σημείου μεταγωγής, με το πάτημα ενός μπουτόν.**
- **Διαθέσιμοι αισθητήρες για ειδικές εφαρμογές.**
- **Διαθέσιμα συστήματα παρελκομένων για μικρομετρική ρύθμιση.**

Αισθητήρες λέιζερ

Οι λέιζερ αισθητήρες χρησιμοποιούνται όπου απαιτείται ανίχνευση μικρών αντικειμένων ή ευθυγράμμιση ακριβείας. Διατίθενται ως αισθητήρες πομπού-δέκτη, ανάκλασης ή διάχυσης. Η ακτίνα λέιζερ αποτελείται από φωτεινά κύματα ιδίου μήκους, που έχουν μια καθορισμένη σχέση φάσης (συνοχή). Αυτό έχει ως αποτέλεσμα ένα σημαντικό χαρακτηριστικό των συστημάτων λέιζερ: η σχεδόν παράλληλη φωτεινή δέσμη. Αποτέλεσμα: λόγω μικρής γωνίας απόκλισης, μπορούν να επιτευχθούν μεγάλες εμβέλειες. Η κουκίδα λέιζερ, ευδιάκριτη στο φως ημέρας, απλοποιεί την ευθυγράμμιση του συστήματος.

Συνεπείς:
Οι αισθητήρες λέιζερ εκπέμπουν φως καθορισμένου μήκους κύματος και ίδιας θέσης φάσης.

Μπορείτε να βρείτε διαδραστικό επιλογέα προϊόντων και περισσότερες πληροφορίες στη διεύθυνση: www.ifm.com/gr

Γενική επισκόπηση συστήματος	*Σελίδα*
OG (M18) λέιζερ PerformanceLine κυλινδρικά, λέιζερ κατηγορίας 1	*252*
OJ λέιζερ PerformanceLine ορθογωνικά, πλευρικής ανίχνευσης, λέιζερ κατηγορίας 1	*252 - 253*
OJ λέιζερ PerformanceLine ορθογωνικά, εμπρόσθιας ανίχνευσης, λέιζερ κατηγορίας 1	*253 - 254*
O1 λέιζερ PerformanceLine ορθογωνικά, με καταστολή φόντου, λέιζερ κατηγορίας 2	*254 - 255*
O5 Laser κατηγορία 1 ορθογωνικά	*255*
Πρισματικός ανακλαστήρας (Χώροι υγιεινής, τροφίμων και με νερά)	*255 - 256*
Παρελκόμενα σειράς OG	*256*
Παρελκόμενα σειράς O1	*257*
Παρελκόμενα για εξαρτήματα στερέωσης	*257 - 258*
O1 ορθογωνικά για οπτική μέτρηση απόστασης, λέιζερ κατηγορίας 1	*258*
O1 ορθογωνικά για οπτική μέτρηση απόστασης, λέιζερ κατηγορίας 2	*258*
O1 λέιζερ PerformanceLine ορθογωνικά, με καταστολή φόντου, λέιζερ κατηγορίας 2	*259*
O1 ορθογωνικά για οπτική μέτρηση στάθμης, λέιζερ κατηγορίας 2	*259*
Παρελκόμενα	*259 - 260*
Σχεδιάγραμμα σύνδεσης	*260*
Σχέδια υπό κλίμακα / αριθ. σχεδίου / CAD, από: www.ifm.com	*260 - 263*

OG (M18) λέιζερ PerformanceLine κυλινδρικά, λέιζερ κατηγορίας 1

Σχήμα / μέγεθος	Αρχή λειτουργίας	Απόσταση ανίχνευσης	Είδος φωτός	Ø κουκίδας στη μέγιστη εμβέλεια [mm]	H = φωτεινή / D = σκοτεινή έξοδος ενεργ.	Αρ. συν-δεσμο-λογίας	Αρ. σχε-δίου	Κωδικός παραγ-γελίας
Φωτοκύτταρο πομπού - δέκτη · M12 κονέκτορας · 10...36 DC · ανοξείδωτο V4A · IP65 / IP67 · Ομάδες κονέκτορα 8, 10, 18, 20, 123, 125, 150								
	Πομπός	2 m	Κόκκινο	5	–	1	1	**OGS701**
	Πομπός	60 m	Κόκκινο	312	–	1	1	**OGS700**
Φωτοκύτταρο πομπού - δέκτη · M12 κονέκτορας · 10...36 DC · ανοξείδωτο V4A · IP65 / IP67 · Ομάδες κονέκτορα 8, 9, 10, 11, 18, 20, 123, 125, 126, 127, 150, 151								
	Δέκτης	2 m	Κόκκινο	–	H/D PNP	2	2	**OGE701**
	Δέκτης	60 m	Κόκκινο	–	H/D PNP	2	2	**OGE700**
Φωτοκύτταρο ανάκλασης · M12 κονέκτορας · 10...36 DC · ανοξείδωτο V4A · IP65 / IP67 · Ομάδες κονέκτορα 8, 9, 10, 11, 18, 20, 123, 125, 126, 127, 150, 151								
	Φίλτρο πόλωσης	0,2...2 m	Κόκκινο	5	H/D PNP	2	2	**OGP701**
	Φίλτρο πόλωσης	0,2...15 m	Κόκκινο	78	H/D PNP	2	2	**OGP700**
Φωτοκύτταρο διάχυσης · M12 κονέκτορας · 10...36 DC · ανοξείδωτο V4A · IP65 / IP67 · Ομάδες κονέκτορα 8, 9, 10, 11, 18, 20, 123, 125, 126, 127, 150, 151								
	Καταστολή φόντου	20...200 mm	Κόκκινο	1,2	H/D PNP	2	2	**OGH700**

OJ λέιζερ PerformanceLine ορθογωνικά, πλευρικής ανίχνευσης, λέιζερ κατηγορίας 1

Σχήμα / μέγεθος	Αρχή λειτουργίας	Απόσταση ανίχνευσης	Είδος φωτός	Ø κουκίδας στη μέγιστη εμβέλεια [mm]	H = φωτεινή / D = σκοτεινή έξοδος ενεργ.	Αρ. συν-δεσμο-λογίας	Αρ. σχε-δίου	Κωδικός παραγ-γελίας
Φωτοκύτταρο πομπού - δέκτη · M8 κονέκτορας · 10...30 DC · πλαστικό · IP67 · Ομάδες κονέκτορα 4, 5, 76, 82								
	Πομπός	1 m	Κόκκινο	< 4	–	1	3	**OJ5041**
	Δέκτης	1 m	Κόκκινο	–	H/D PNP	3	3	**OJ5042**
	Πομπός	15 m	Κόκκινο	< 24	–	1	3	**OJ5038**

Μπορείτε να βρείτε διαδραστικό επιλογέα προϊόντων και περισσότερες πληροφορίες στη διεύθυνση: www.ifm.com/gr

Σχήμα / μέγεθος	Αρχή λειτουργίας	Απόσταση ανίχνευσης	Είδος φωτός	Ø κουκίδας στη μέγιστη εμβέλεια [mm]	H = φωτεινή / D = σκοτεινή έξοδος ενεργ.	Αρ. συν-δεσμο-λογίας	Αρ. σχε-δίου	Κωδικός παραγ-γελίας
Φωτοκύτταρο πομπού - δέκτη · M8 κονέκτορας · 10...30 DC · πλαστικό · IP67 · Ομάδες κονέκτορα 4, 5, 76, 82								
	Δέκτης	15 m	Κόκκινο	–	H/D PNP	3	3	**OJ5039**
	Πομπός	1 m	Κόκκινο	< 4	–	1	4	**OJ5141**
	Δέκτης	1 m	Κόκκινο	–	H/D PNP	3	4	**OJ5142**
	Πομπός	15 m	Κόκκινο	< 24	–	1	4	**OJ5138**
	Δέκτης	15 m	Κόκκινο	–	H/D PNP	3	4	**OJ5139**
Φωτοκύτταρο ανάκλασης · M8 κονέκτορας · 10...30 DC · πλαστικό · IP67 · Ομάδες κονέκτορα 4, 5, 76, 82								
	Φίλτρο πόλωσης	8 m	Κόκκινο	< 12	H/D PNP	3	3	**OJ5036**
	Φίλτρο πόλωσης	8 m	Κόκκινο	< 12	H/D PNP	3	4	**OJ5136**
Φωτοκύτταρο διάχυσης · M8 κονέκτορας · 10...30 DC · πλαστικό · IP67 · Ομάδες κονέκτορα 4, 5, 76, 82								
	Καταστολή φόντου	7...150 mm	Κόκκινο	0,8	H/D PNP	3	5	**OJ5058**
	Καταστολή φόντου	15...200 mm	Κόκκινο	2x1	H/D PNP	3	6	**OJ5054**
	Καταστολή φόντου	7...150 mm	Κόκκινο	0,8	H/D PNP	3	7	**OJ5158**
	Καταστολή φόντου	15...200 mm	Κόκκινο	2x1	H/D PNP	3	8	**OJ5154**

OJ λέιζερ PerformanceLine ορθογωνικά, εμπρόσθιας ανίχνευσης, λέιζερ κατηγορίας 1

Σχήμα / μέγεθος	Αρχή λειτουργίας	Απόσταση ανίχνευσης	Είδος φωτός	Ø κουκίδας στη μέγιστη εμβέλεια [mm]	H = φωτεινή / D = σκοτεινή έξοδος ενεργ.	Αρ. συν-δεσμο-λογίας	Αρ. σχε-δίου	Κωδικός παραγ-γελίας
Φωτοκύτταρο πομπού - δέκτη · M8 κονέκτορας · 10...30 DC · πλαστικό · IP67 · Ομάδες κονέκτορα 4, 5, 76, 82								
	Πομπός	1 m	Κόκκινο	< 4	–	1	9	**OJ5019**

Μπορείτε να βρείτε τα διαγράμματα συνδεσμολογίας και τα σχέδια διαστάσεων από τη σελίδα 260

Σχήμα / μέγεθος	Αρχή λειτουργίας	Απόσταση ανίχνευσης	Είδος φωτός	Ø κουκίδας στη μέγιστη εμβέλεια [mm]	H = φωτεινή / D = σκοτεινή έξοδος ενεργ.	Αρ. συν-δεσμο-λογίας	Αρ. σχε-δίου	Κωδικός παραγ-γελίας
Φωτοκύτταρο πομπού - δέκτη · M8 κονέκτορας · 10...30 DC · πλαστικό · IP67 · Ομάδες κονέκτορα 4, 5, 76, 82								
	Δέκτης	1 m	Κόκκινο	–	H/D PNP	3	9	**OJ5020**
	Πομπός	15 m	Κόκκινο	< 24	–	1	9	**OJ5016**
	Δέκτης	15 m	Κόκκινο	–	H/D PNP	3	9	**OJ5017**
	Πομπός	15 m	Κόκκινο	< 24	–	1	10	**OJ5116**
	Δέκτης	15 m	Κόκκινο	–	H/D PNP	3	10	**OJ5117**
Φωτοκύτταρο ανάκλασης · M8 κονέκτορας · 10...30 DC · πλαστικό · IP67 · Ομάδες κονέκτορα 4, 5, 76, 82								
	Φίλτρο πόλωσης	8 m	Κόκκινο	< 12	H/D PNP	3	9	**OJ5014**
	Φίλτρο πόλωσης	8 m	Κόκκινο	< 12	H/D PNP	3	10	**OJ5114**
Φωτοκύτταρο διάχυσης · M8 κονέκτορας · 10...30 DC · πλαστικό · IP67 · Ομάδες κονέκτορα 4, 5, 76, 82								
	Καταστολή φόντου	7...150 mm	Κόκκινο	0,8	H/D PNP	3	11	**OJ5056**
	Καταστολή φόντου	15...200 mm	Κόκκινο	2x1	H/D PNP	3	12	**OJ5052**
	Καταστολή φόντου	15...200 mm	Κόκκινο	2x1	H/D PNP	3	13	**OJ5152**

O1 λέιζερ PerformanceLine ορθογωνικά, με καταστολή φόντου, λέιζερ κατηγορίας 2

Σχήμα / μέγεθος	Αρχή λειτουργίας	Απόσταση ανίχνευσης	Είδος φωτός	Ø κουκίδας στη μέγιστη εμβέλεια [mm]	H = φωτεινή / D = σκοτεινή έξοδος ενεργ.	Αρ. συν-δεσμο-λογίας	Αρ. σχε-δίου	Κωδικός παραγ-γελίας
Οπτικός αισθητήρας αποστάσεων · M12 κονέκτορας · 10...30 DC · Μέταλλο · IP67 · Ομάδες κονέκτορα 8, 9, 10, 11, 18, 20, 123, 125, 126, 127, 150, 151								
	Καταστολή φόντου	0,2...10 m	–	< 15 x 15	Ανοικτή NO / κλειστή NC επαφή προγραμματιζόμενη PNP	2	14	**O1D101**

Μπορείτε να βρείτε διαδραστικό επιλογέα προϊόντων και περισσότερες πληροφορίες στη διεύθυνση: www.ifm.com/gr

Σχήμα / μέγεθος	Αρχή λειτουργίας	Απόσταση ανίχνευσης	Είδος φωτός	Ø κουκίδας στη μέγιστη εμβέλεια [mm]	H = φωτεινή / D = σκοτεινή έξοδος ενεργ.	Αρ. συν-δεσμο-λογίας	Αρ. σχε-δίου	Κωδικός παραγ-γελίας
Οπτικός αισθητήρας αποστάσεων · M12 κονέκτορας · 10...30 DC · Μέταλλο · IP67 · Ομάδες κονέκτορα 8, 10, 18, 20, 123, 125, 150								
	Καταστολή φόντου	0,2...10 m	–	< 15 x 15	Ανοικτή NO / κλειστή NC επαφή προγραμματιζόμενη NPN	4	14	**O1D104**

O5 Laser κατηγορία 1 ορθογωνικά

Σχήμα / μέγεθος	Αρχή λειτουργίας	Απόσταση ανίχνευσης	Είδος φωτός	Ø κουκίδας στη μέγιστη εμβέλεια [mm]	H = φωτεινή / D = σκοτεινή έξοδος ενεργ.	Αρ. συν-δεσμο-λογίας	Αρ. σχε-δίου	Κωδικός παραγ-γελίας
Φωτοκύτταρο πομπού - δέκτη · M12 κονέκτορας · 10...36 DC · πλαστικό · IP67 · Ομάδες κονέκτορα 8, 10, 18, 20, 123, 125, 150								
	Πομπός	60 m	Κόκκινο	150	–	1	15	**O5S700**
Φωτοκύτταρο πομπού - δέκτη · M12 κονέκτορας · 10...36 DC · πλαστικό · IP67 · Ομάδες κονέκτορα 8, 9, 10, 11, 18, 20, 123, 125, 126, 127, 150, 151								
	Δέκτης	60 m	Κόκκινο	–	H/D PNP	2	16	**O5E700**
Φωτοκύτταρο ανάκλασης · M12 κονέκτορας · 10...36 DC · πλαστικό · IP67 · Ομάδες κονέκτορα 8, 9, 10, 11, 18, 20, 123, 125, 126, 127, 150, 151								
	Φίλτρο πόλωσης	15 m	Κόκκινο	40	H/D PNP	2	17	**O5P700**
Φωτοκύτταρο διάχυσης · M12 κονέκτορας · 10...36 DC · πλαστικό · IP67 · Ομάδες κονέκτορα 8, 9, 10, 11, 18, 20, 123, 125, 126, 127, 150, 151								
	Καταστολή φόντου	20...200 mm	Κόκκινο	1,2	H/D PNP	2	18	**O5H700**

Πρισματικός ανακλαστήρας (Χώροι υγιεινής, τροφίμων και με νερά)

Σχήμα / μέγεθος	Περιγραφή	Κωδικός παραγ-γελίας
	Πρισματικός ανακλαστήρας · Ø 10 mm · Στρογγυλό σχήμα · Στερέωση με βίδα · M3 · για αισθητήρες λέιζερ ανάκλασης · Υλικά περιβλήματος: Βίδα: V4A / Ροδέλα: V4A / Παξιμάδι: V4A / Εμπρόσθιο πλακίδιο: PMMA / Βάση: ABS	**E20990**
	Πρισματικός ανακλαστήρας · Ø 15 mm · Στρογγυλό σχήμα · Στερέωση με βίδα · M3 · για αισθητήρες λέιζερ ανάκλασης · Υλικά περιβλήματος: Βίδα: V4A / Ροδέλα: V4A / Παξιμάδι: V4A / Εμπρόσθιο πλακίδιο: PMMA / Βάση: ABS	**E20992**
	Πρισματικός ανακλαστήρας · Ø 19 mm · Στρογγυλό σχήμα · Στερέωση με βίδα · M3 · για αισθητήρες λέιζερ ανάκλασης · Υλικά περιβλήματος: Βίδα: V4A / Ροδέλα: V4A / Παξιμάδι: V4A / Εμπρόσθιο πλακίδιο: PMMA / Βάση: ABS	**E20993**

Μπορείτε να βρείτε τα διαγράμματα συνδεσμολογίας και τα σχέδια διαστάσεων από τη σελίδα 260

Σχήμα / μέγεθος	Περιγραφή	Κωδικός παραγ-γελίας
	Πρισματικός ανακλαστήρας · 11 x 11 mm · Με γωνίες · Στερέωση με βίδα · M3 · για αισθητήρες λέιζερ ανάκλασης · Υλικά περιβλήματος: Βίδα: V4A / Ροδέλα: V4A / Παξιμάδι: V4A / Εμπρόσθιο πλακίδιο: PMMA / Βάση: ABS	**E20991**
	Πρισματικός ανακλαστήρας · 14 x 23 mm · Με γωνίες · για αισθητήρες λέιζερ ανάκλασης · Υλικά περιβλήματος: Εμπρόσθιο πλακίδιο: PMMA / Βάση: ABS	**E20989**
	Πρισματικός ανακλαστήρας · 30 x 20 mm · Με γωνίες · για αισθητήρες λέιζερ ανάκλασης · Υλικά περιβλήματος: Εμπρόσθιο πλακίδιο: PMMA / Βάση: ABS	**E20994**
	Πρισματικός ανακλαστήρας · 50 x 10 mm · Με γωνίες · για αισθητήρες λέιζερ ανάκλασης · Υλικά περιβλήματος: Εμπρόσθιο πλακίδιο: PMMA / Βάση: ABS	**E20988**
	Πρισματικός ανακλαστήρας · 50 x 50 mm · Με γωνίες · για αισθητήρες λέιζερ ανακλασης, ανίχνευσης γυαλιού και φίλμ · Υλικά περιβλήματος: πλαστικό	**E20722**

Παρελκόμενα σειράς OG

Σχήμα / μέγεθος	Περιγραφή	Κωδικός παραγ-γελίας
	Εξάρτημα στερέωσης και μικρομετρικής ρύθμισης για συσκευές λέιζερ · Ø 18,5 mm · Σφιγκτήρας στερέωσης · Στρογγυλό προφίλ ή ελεύθερα, ανάλογα τον κυλινδρικό σφιγκτήρα · Για τύπο OG · Υλικά περιβλήματος: V4A	**E20737**
	Εξάρτημα στερέωσης και μικρομετρικής ρύθμισης για συσκευές λέιζερ · Ø 18,5 mm · Σφιγκτήρας στερέωσης · Ράβδος Φ 12 mm · Για τύπο OG · Υλικά περιβλήματος: Εξάρτημα στήριξης: V4A / Σφιγκτήρας: ανοξείδωτο V4A	**E21220**
	Εξάρτημα στερέωσης και μικρομετρικής ρύθμισης για συσκευές λέιζερ · Ø 18,5 mm · Σφιγκτήρας στερέωσης · Ράβδος Φ 12 mm · Για τύπο OG · Υλικά περιβλήματος: Εξάρτημα στήριξης: V4A / Σφιγκτήρας: Χυτό κράμα ψευδαργύρου	**E21219**
	Σετ συναρμολόγησης · Ø 18,5 mm · Σφιγκτήρας στερέωσης · Ράβδος Φ 12 mm · Για τύπο OG, IG, KG · Υλικά περιβλήματος: Σφιγκτήρας: Χυτό κράμα ψευδαργύρου / Εξάρτημα στήριξης: χάλυβα	**E20720**
	Σετ συναρμολόγησης · Ø 18,5 mm · Σφιγκτήρας στερέωσης · Ράβδος Φ 12 mm · Για τύπο OG, IG, KG · Υλικά περιβλήματος: Σφιγκτήρας: Χυτό κράμα ψευδαργύρου / Εξάρτημα στήριξης: χάλυβα	**E20721**
	Σετ συναρμολόγησης · Ø 18,5 mm · Σφιγκτήρας στερέωσης · Ράβδος Φ 12 mm · Για τύπο OG, IG, KG · Υλικά περιβλήματος: Σφιγκτήρας: ανοξείδωτο V4A / Εξάρτημα στήριξης: ανοξείδωτο V4A	**E21206**
	Σετ συναρμολόγησης · Ø 18,5 mm · Σφιγκτήρας στερέωσης · Ράβδος Φ 12 mm · Για τύπο OG, IG, KG · Υλικά περιβλήματος: Σφιγκτήρας: ανοξείδωτο V4A / Εξάρτημα στήριξης: ανοξείδωτο V4A	**E21207**

Μπορείτε να βρείτε διαδραστικό επιλογέα προϊόντων και περισσότερες πληροφορίες στη διεύθυνση: www.ifm.com/gr

Παρελκόμενα σειράς O1

Σχήμα / μέγεθος	Περιγραφή	Κωδικός παραγγελίας
	Πρισματικός ανακλαστήρας · 226 x 262 mm · Με γωνίες · Για τύπο O1D · Υλικά περιβλήματος: πλαστικό	**E21159**
	Προσαρμογέας εγκατάστασης · O1D · για οπτικούς αισθητήρες αποστάσεων · Σύνδεση διεργασίας · G1A · Για τύπο O1D · Υλικά περιβλήματος: Φλάντζα: V4A / Τσιμούχα: FKM / Κάλυμμα προστασίας: PMMA διαφανής / Βίδες: ανοξείδωτο V4A	**E21224**
	Εξάρτημα στερέωσης και μικρομετρικής ρύθμισης για συσκευές λέιζερ · O1D · Σφιγκτήρας στερέωσης · Στρογγυλό προφίλ ή ελεύθερα, ανάλογα τον κυλινδρικό σφιγκτήρα · Υλικά περιβλήματος: Εξάρτημα στήριξης: Αλουμίνιο Άχρωμο ανοδιωμένο / πλαστικό: POM / Βίδες: V2A	**E1D100**
	Σετ συναρμολόγησης · E2D101 + E20938 + E20951	**E21079**
	Γωνία στερέωσης · O1D, O4 · Για τύπο O1D, O4 · Υλικά περιβλήματος: V4A	**E21120**
	Προστατευτικό στήριγμα · O1D · Για τύπο O1D · Υλικά περιβλήματος: Γωνία στερέωσης: V4A / Βίδες: V2A / περίβλημα: Πολυαμίδιο	**E21236**
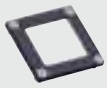	Κάλυμμα προστασίας · O1D · Υλικά περιβλήματος: Εμπρόσθιο πλαίσιο: ZnAl4Cu1 Μαύρο φινίρισμα / παράθυρο: PMMA διάφανο και άχρωμο / Τσιμούχα: FPM 75+/-5 Shore A Μαύρο / Βίδες: V2A	**E21133**
	Κάλυμμα προστασίας · O1D · Υλικά περιβλήματος: Εμπρόσθιο πλαίσιο: ZnAl4Cu1 Μαύρο φινίρισμα / παράθυρο: Γυαλί διάφανο και άχρωμο / Τσιμούχα: FPM 75+/-5 Shore A Μαύρο / Βίδες: V2A	**E21171**

Παρελκόμενα για εξαρτήματα στερέωσης

Σχήμα / μέγεθος	Περιγραφή	Κωδικός παραγγελίας
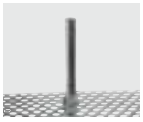	Ράβδος · Ø 10 / M8 · Μήκος: 150 mm · Ίσιο σχήμα · Υλικά περιβλήματος: V4A	**E21081**
	Ράβδος · Ø 10 / M8 · Μήκος: 200 mm · Υπό γωνία · Υλικά περιβλήματος: V4A	**E80310**
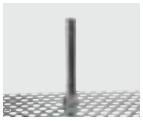	Ράβδος · Ø 12 / M10 · Μήκος: 130 mm · Ίσιο σχήμα · Υλικά περιβλήματος: V4A	**E20938**
	Ράβδος · Ø 12 / M10 · Μήκος: 200 mm · Υπό γωνία · Υλικά περιβλήματος: V4A	**E20940**

Μπορείτε να βρείτε τα διαγράμματα συνδεσμολογίας και τα σχέδια διαστάσεων από τη σελίδα 260

Σχήμα / μέγεθος	Περιγραφή	Κωδικός παραγγελίας
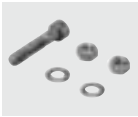	Βίδα άλεν · M8 x 40 mm · ISO 4762 (DIN 912) · Επιφάνεια M8 · Υλικά περιβλήματος: Βίδα: χάλυβα γαλβανισμένο	**E21204**
	Βίδα άλεν · M10 x 45 mm · ISO 4762 (DIN 912) · Επιφάνεια M10 · Υλικά περιβλήματος: Βίδα: χάλυβα γαλβανισμένο	**E21208**
	Βίδα άλεν · M10 x 45 mm · ISO 4762 (DIN 912) · Επιφάνεια M10 · Υλικά περιβλήματος: Βίδα: ανοξείδωτο V4A	**E21209**
	Κύβος · M10 · Προφίλ αλουμινίου · Υλικά περιβλήματος: Χυτό κράμα ψευδαργύρου	**E20951**

O1 ορθογωνικά για οπτική μέτρηση απόστασης, λέιζερ κατηγορίας 1

Σχήμα / μέγεθος	Αρχή λειτουργίας	Απόσταση ανίχνευσης	Συχνότητα δειγματοληψίας [Hz]	Ø κουκίδας στη μέγιστη εμβέλεια [mm]	U_b [V]	Αρ. συνδεσμολογίας	Αρ. σχεδίου	Κωδικός παραγγελίας
'Εξοδος OUT1: ανοικτή NO / κλειστή NC προγρ. OUT2: ανοικτή NO / κλειστή NC προγρ. ή αναλογική (4...20 mA / 0...10 V, ρυθμιζόμενη) · Σύνδεση αριθ. 5 · Ομάδες κονέκτορα 8, 9, 10, 18, 20, 123, 125, 127, 150								
	Οπτικός αισθητήρας αποστάσεων	0,3...6 m	1...33	< 8 x 8	18...30	5	14	**O1D155**

O1 ορθογωνικά για οπτική μέτρηση απόστασης, λέιζερ κατηγορίας 2

Σχήμα / μέγεθος	Αρχή λειτουργίας	Απόσταση ανίχνευσης	Συχνότητα δειγματοληψίας [Hz]	Ø κουκίδας στη μέγιστη εμβέλεια [mm]	U_b [V]	Αρ. συνδεσμολογίας	Αρ. σχεδίου	Κωδικός παραγγελίας
'Εξοδος OUT1: ανοικτή NO / κλειστή NC προγρ. OUT2: ανοικτή NO / κλειστή NC προγρ. ή αναλογική (4...20 mA / 0...10 V, ρυθμιζόμενη) · Σύνδεση αριθ. 5 · Ομάδες κονέκτορα 8, 9, 10, 18, 20, 123, 125, 127, 150								
	Οπτικός αισθητήρας αποστάσεων	1...75 m	1...33	< 150 x 150	18...30	5	14	**O1D106**
	Οπτικός αισθητήρας αποστάσεων	0,2...10 m	1...33	< 15 x 15	18...30	5	14	**O1D105**
	Οπτικός αισθητήρας αποστάσεων	0,2...10 m	1...50	< 15 x 15	18...30	5	14	**O1D100**
'Εξοδος OUT1: ανοικτή NO / κλειστή NC προγρ. OUT2: ανοικτή NO / κλειστή NC προγρ. ή αναλογική (4...20 mA / 0...10 V, ρυθμιζόμενη) · Σύνδεση αριθ. 6 · Ομάδες κονέκτορα 8, 10, 18, 20, 123, 125, 150								
	Οπτικός αισθητήρας αποστάσεων	0,2...10 m	1...50	< 15 x 15	18...30	6	14	**O1D103**

O1 λέιζερ PerformanceLine ορθογωνικά, με καταστολή φόντου, λέιζερ κατηγορίας 2

Σχήμα / μέγεθος	Αρχή λειτουργίας	Απόσταση ανίχνευσης	Είδος φωτός	Ø κουκίδας στη μέγιστη εμβέλεια [mm]	H = φωτεινή / D = σκοτεινή έξοδος ενεργ.	Αρ. συν-δεσμο-λογίας	Αρ. σχε-δίου	Κωδικός παραγ-γελίας
Οπτικός αισθητήρας αποστάσεων · M12 κονέκτορας · 10...30 DC · Μέταλλο · IP67 · Ομάδες κονέκτορα 8, 9, 10, 11, 18, 20, 123, 125, 126, 127, 150, 151								
	Καταστολή φόντου	0,2...10 m	–	< 15 x 15	Ανοικτή NO / κλειστή NC επαφή προγραμματιζόμενηPNP	2	14	**O1D101**
Οπτικός αισθητήρας αποστάσεων · M12 κονέκτορας · 10...30 DC · Μέταλλο · IP67 · Ομάδες κονέκτορα 8, 10, 18, 20, 123, 125, 150								
	Καταστολή φόντου	0,2...10 m	–	< 15 x 15	Ανοικτή NO / κλειστή NC επαφή προγραμματιζόμενηNPN	4	14	**O1D104**

O1 ορθογωνικά για οπτική μέτρηση στάθμης, λέιζερ κατηγορίας 2

Σχήμα / μέγεθος	Αρχή λειτουργίας	Απόσταση ανίχνευσης	Συχνότητα δειγματοληψίας [Hz]	Ø κουκίδας στη μέγιστη εμβέλεια [mm]	U_b [V]	Αρ. συν-δεσμο-λογίας	Αρ. σχε-δίου	Κωδικός παραγ-γελίας
'Εξοδος OUT1: ανοικτή NO / κλειστή NC προγρ. OUT2: ανοικτή NO / κλειστή NC προγρ. ή αναλογική (4...20 mA / 0...10 V, ρυθμιζόμενη) · Σύνδεση αριθ. 5 · Ομάδες κονέκτορα 8, 9, 10, 18, 20, 123, 125, 127, 150								
	Οπτικός αισθητήρας στάθμης	0,2...10 m	1...33	< 15 x 15	18...30	5	14	**O1D300**

Παρελκόμενα

Σχήμα / μέγεθος	Περιγραφή	Κωδικός παραγ-γελίας
	Πρισματικός ανακλαστήρας · 226 x 262 mm · Με γωνίες · Για τύπο O1D · Υλικά περιβλήματος: πλαστικό	**E21159**
	Εξάρτημα στερέωσης και μικρομετρικής ρύθμισης για συσκευές λέιζερ · O1D · Σφιγκτήρας στερέωσης · Στρογγυλό προφίλ ή ελεύθερα, ανάλογα τον κυλινδρικό σφιγκτήρα · Υλικά περιβλήματος: Εξάρτημα στήριξης: Αλουμίνιο Άχρωμο ανοδιωμένο / πλαστικό: POM / Βίδες: V2A	**E1D100**
	Σετ συναρμολόγησης · E2D101 + E20938 + E20951	**E21079**
	Κάλυμμα προστασίας · O1D · Υλικά περιβλήματος: Εμπρόσθιο πλαίσιο: ZnAl4Cu1 Μαύρο φινίρισμα / παράθυρο: PMMA διάφανο και άχρωμο / Τσιμούχα: FPM 75+/-5 Shore A Μαύρο / Βίδες: V2A	**E21133**
	Κάλυμμα προστασίας · O1D · Υλικά περιβλήματος: Εμπρόσθιο πλαίσιο: ZnAl4Cu1 Μαύρο φινίρισμα / παράθυρο: Γυαλί διάφανο και άχρωμο / Τσιμούχα: FPM 75+/-5 Shore A Μαύρο / Βίδες: V2A	**E21171**
	Κουτί Ψύξης · Περίβλημα προστασίας με ενεργό σύστημα ψύξης για σειρά O1D · Για τύπο O1D · Υλικά περιβλήματος: Περίβλημα: Αλουμίνιο Άχρωμο ανοδιωμένο / Κάλυμμα: Αλουμίνιο Μαύρο ανοδιωμένο / Εμπρόσθιο πλαίσιο: Αλουμίνιο Μαύρο ανοδιωμένο / παράθυρο: Κινητός φακός / Στυπιοθλίπτης: Ορείχαλκος επινικελωμένος / ακροφύσιο με σπείρωμα: Ορείχαλκος επινικελωμένος / Τσιμούχα: FPM	**E21248**

Μπορείτε να βρείτε τα διαγράμματα συνδεσμολογίας και τα σχέδια διαστάσεων από τη σελίδα 260

Σχήμα / μέγεθος	Περιγραφή	Κωδικός παραγγελίας
	Καλώδιο · 10 m	**E12274**

Σχεδιάγραμμα σύνδεσης

1

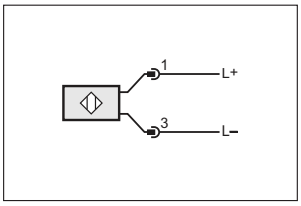

2

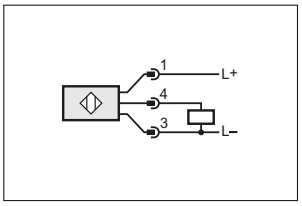

3

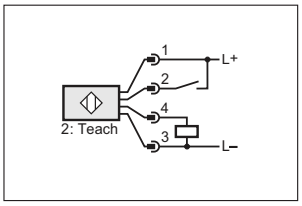

4

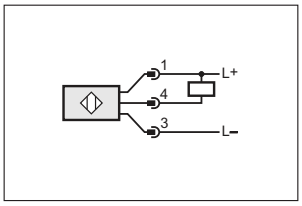

5

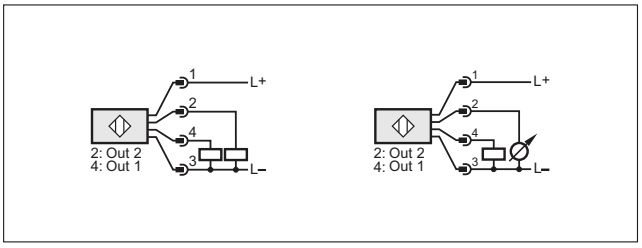

6

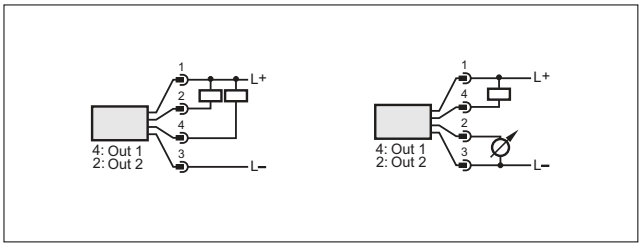

Σχέδια υπό κλίμακα / αριθ. σχεδίου / CAD, από: www.ifm.com

1

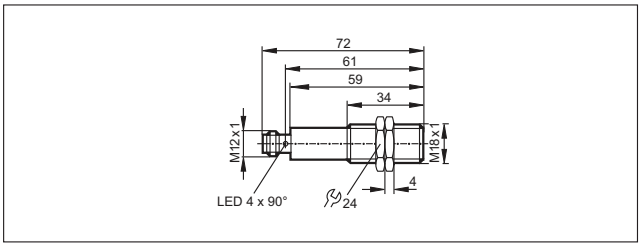

2

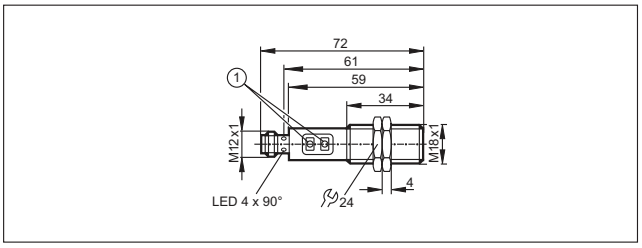

1: Μπουτόν προγραμματισμού

3

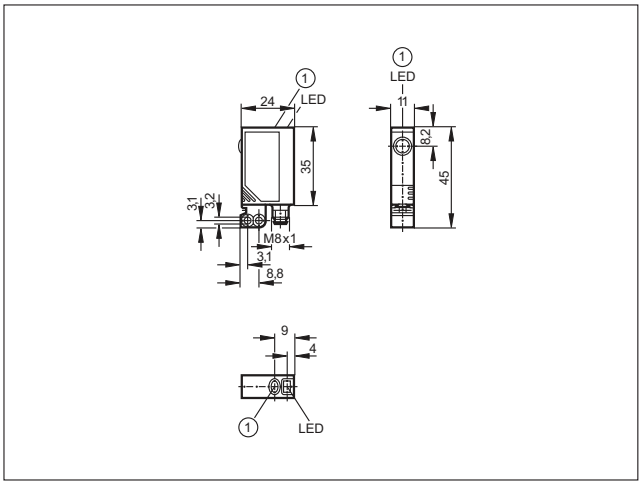

1: Μπουτόν

Μπορείτε να βρείτε διαδραστικό επιλογέα προϊόντων και περισσότερες πληροφορίες στη διεύθυνση: www.ifm.com/gr

Σχέδια υπό κλίμακα / αριθ. σχεδίου / CAD, από: www.ifm.com

4

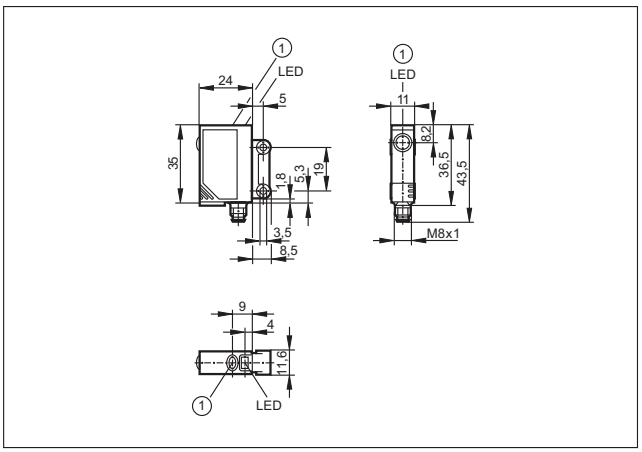

1: Μπουτόν

5

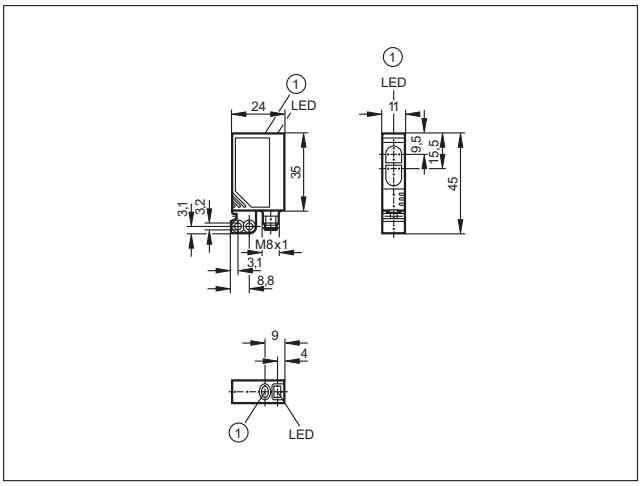

1: Μπουτόν

6

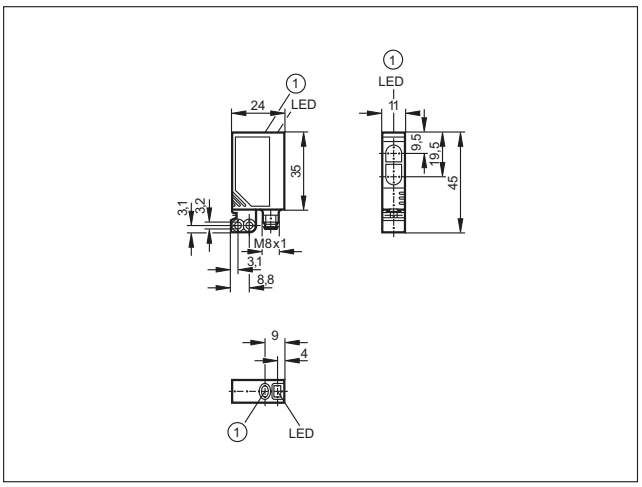

1: Μπουτόν

7

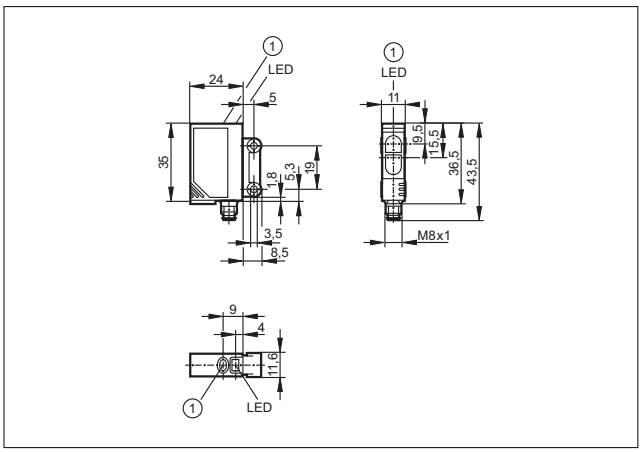

1: Μπουτόν

8

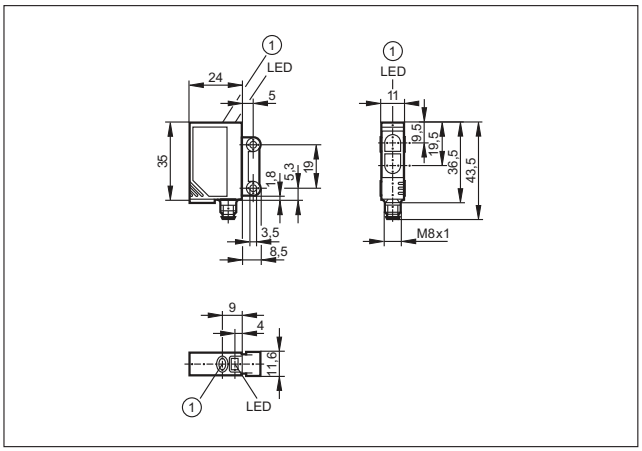

1: Μπουτόν

9

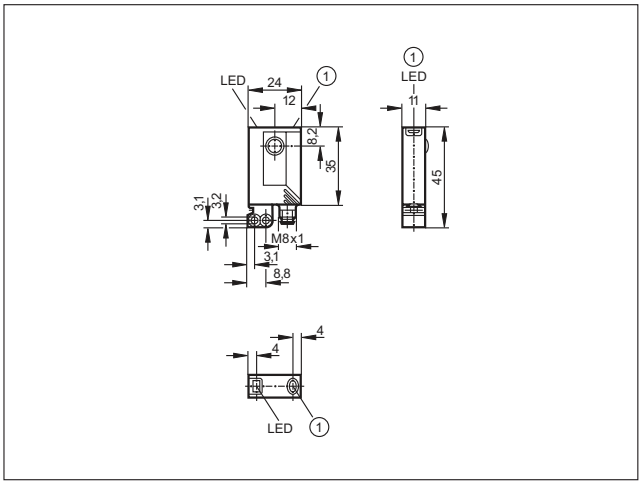

1: Μπουτόν

Σχέδια υπό κλίμακα / αριθ. σχεδίου / CAD, από: www.ifm.com

10

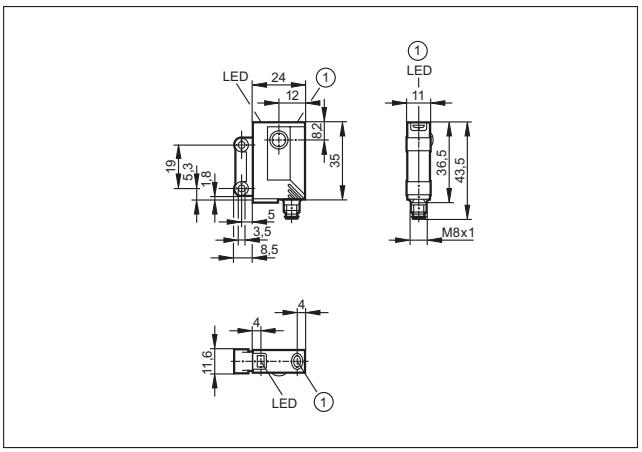

1: Μπουτόν

11

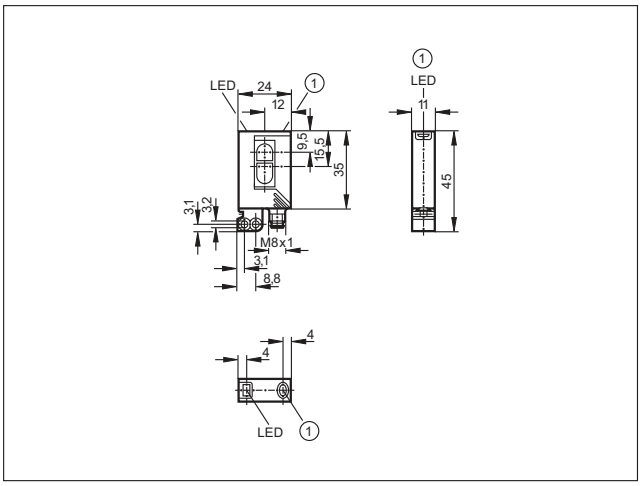

1: Μπουτόν

12

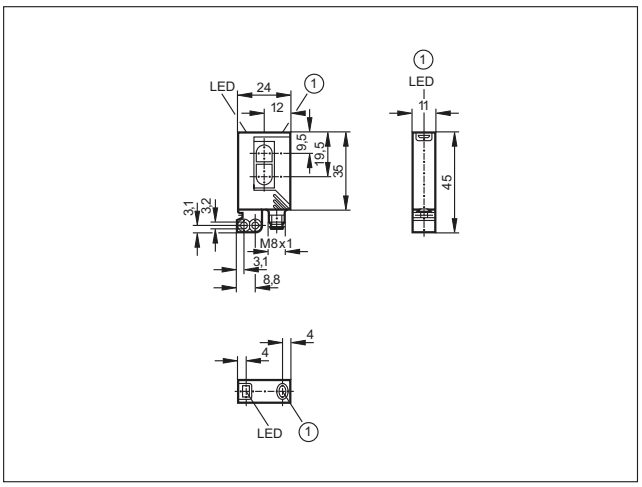

1: Μπουτόν

13

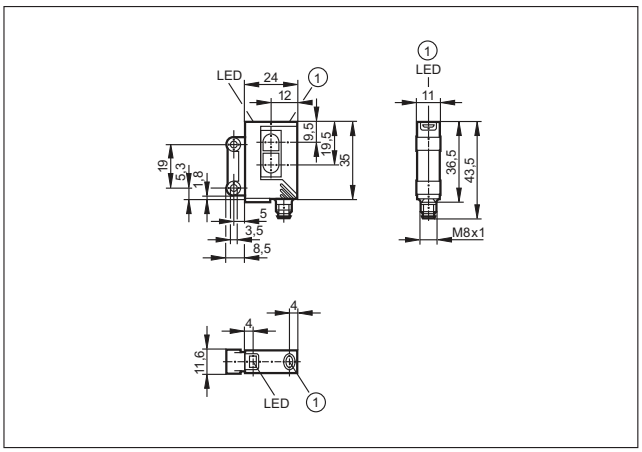

1: Μπουτόν

14

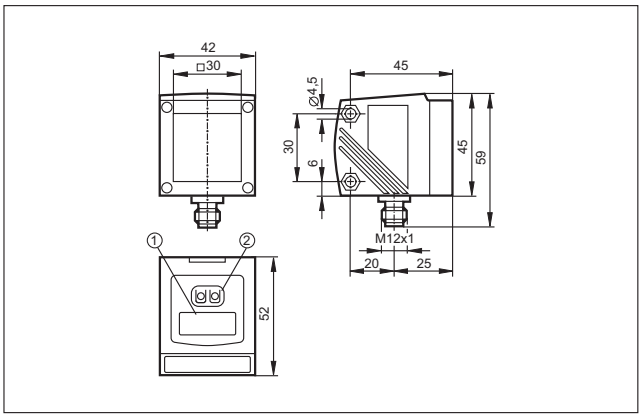

1: 4-ψηφίων αλφαριθμητική οθόνη ένδειξης, 2: Μπουτόν προγραμματισμού

15

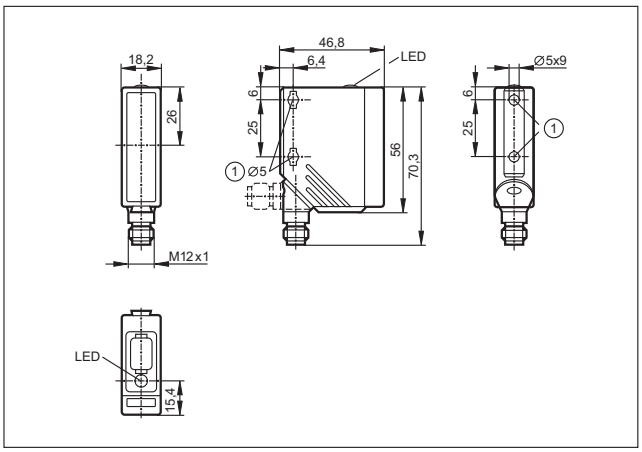

Μπορείτε να βρείτε διαδραστικό επιλογέα προϊόντων και περισσότερες πληροφορίες στη διεύθυνση: www.ifm.com/gr

Σχέδια υπό κλίμακα / αριθ. σχεδίου / CAD, από: www.ifm.com

16

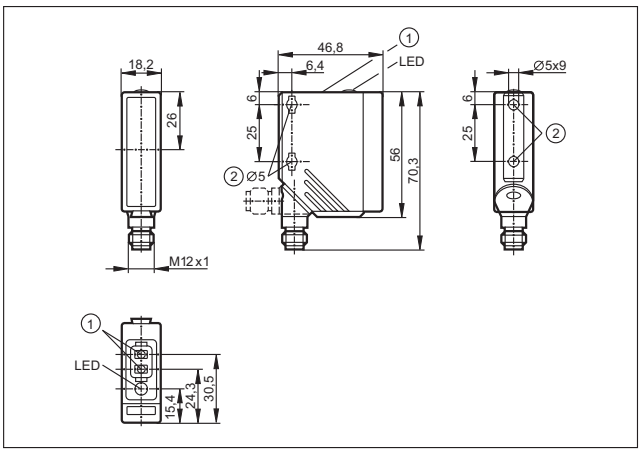

17

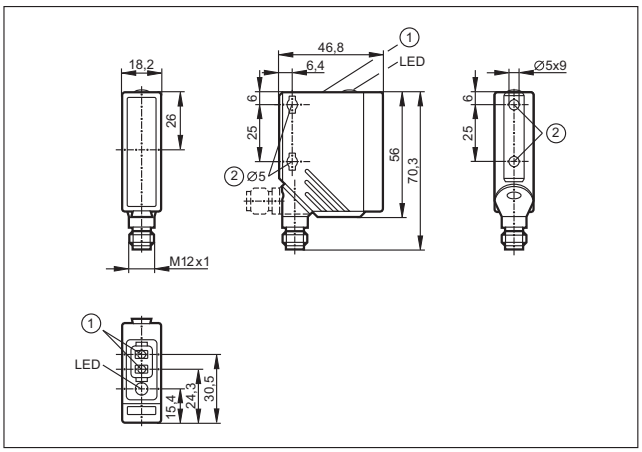

1: Μπουτόν προγραμματισμού, 2: Με χρήση βίδας στερέωσης M5, η μέγιστη ροπή σύσφιξης είναι 2 Nm

18

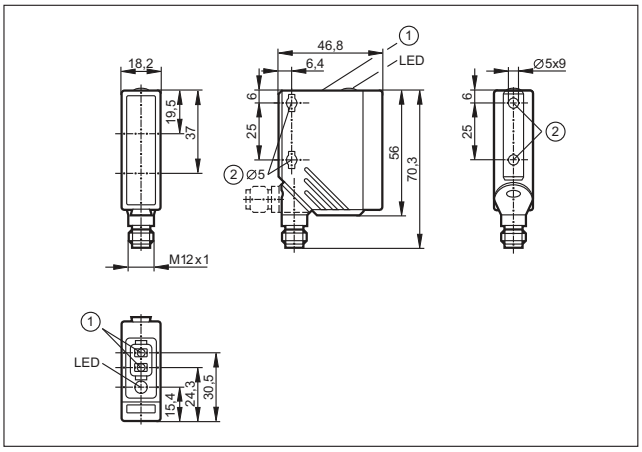

1: Μπουτόν προγραμματισμού, 2: Με χρήση βίδας στερέωσης M5, η μέγιστη ροπή σύσφιξης είναι 2 Nm

- **Εύκολη σύνδεση διαφορετικών οπτικών ινών.**
- **Αυτόματη ή χειροκίνητη ρύθμιση, με λειτουργία “εκμάθησης”.**
- **LED οθόνη για έλεγχο τάσης, εξόδου και λειτουργίας.**
- **Ποικιλία ινών για διαφορετικές εφαρμογές.**
- **Εύκολη τοποθέτηση, ακόμα και σε ράγα DIN.**

Συστήματα οπτικών ινών

Οι οπτικές ίνες χρησιμοποιούνται εκεί που ο χώρος τοποθέτησης δεν είναι επαρκής για τα συνήθη φωτοκύτταρα. Συνδέονται σε ενισχυτές οπτικών ινών, οι οποίοι περιέχουν την μονάδα ελέγχου και τα οπτικά εξαρτήματα. Διαθέσιμες σε δύο αρχές λειτουργίας.

Αρχή λειτουργίας πομπού-δέκτη

Οι οπτικές ίνες εκπομπής και λήψης είναι τοποθετημένες χωριστά. Τα δύο άκρα (κεφαλές οπτικών ινών) είναι τοποθετημένα αντιδιαμετρικά. Η διακοπή της οπτικής δέσμης αξιολογείται σύμφωνα με την αρχή λειτουργίας πομπού-δέκτη.

Αρχή λειτουργίας διάχυσης

Οι οπτικές ίνες εκπομπής και λήψης είναι τοποθετημένες σε ένα περίβλημα και σε μια κεφαλή ανίχνευσης. Η αξιολόγηση βασίζεται στην αρχή λειτουργίας διάχυσης.

Κατηγοριοποίηση των οπτικών ινών

Γυάλινες οπτικές ίνες

Οι οπτικές ίνες κατασκευασμένες από γυαλί πυριτικών αλάτων, είναι ανθεκτικότερες από τις ακρυλικές στη θερμότητα, τη γήρανση και τα χημικά. Δεν μεταβάλλουν την οπτική απόκρισή τους όταν κάμπτονται. Οι γυάλινες οπτικές ίνες δεν μπορούν να κοπούν από το χρήστη στο επιθυμητό μήκος.

Ακρυλικές οπτικές ίνες

Οι ακρυλικές οπτικές ίνες είναι κατάλληλες για τις συνήθεις εφαρμογές, εάν δεν υπάρχουν ιδιαίτερες απαιτήσεις, όπως θερμότητα ή αντίσταση σε χημικά Μπορούν να κοπούν από το χρήστη στο επιθυμητό μήκος και είναι οικονομικότερες από τις αντίστοιχες γυάλινες.

Εξαιρετικά ευλύγιστες οπτικές ίνες

Αν δεν τηρηθεί η ελάχιστη ακτίνα κάμψης, η οπτική ίνα μπορεί να καταστραφεί. Οι εξαιρετικά ευλύγιστες οπτικές ίνες επιτρέπουν ιδιαίτερα μικρές γωνίες κάμψης.

Μικροσκοπικά αντικείμενα μέχρι 0.5 mm μπορούν να ανιχνευθούν με ασφάλεια.

Τα συστήματα οπτικών ινών μπορούν να τοποθετηθούν σε δυσπρόσιτα σημεία.

Μπορείτε να βρείτε διαδραστικό επιλογέα προϊόντων και περισσότερες πληροφορίες στη διεύθυνση: www.ifm.com/gr

Γενική επισκόπηση συστήματος	*Σελίδα*
OOF ενισχυτές για ακρυλικές οπτικές ίνες	*266*
OBF ενισχυτές για ακρυλικές οπτικές ίνες	*266*
Ακρυλικές οπτικές ίνες για σειρές OBF / OOF, σύστημα πομπού-δέκτη	*267*
Ακρυλικές οπτικές ίνες για σειρές OBF / OOF, σύστημα πομπού-δέκτη, μεγάλης ευελιξίας	*267 - 268*
Ακρυλικές οπτικές ίνες για σειρές OBF / OOF, σύστημα διάχυσης	*268 - 269*
Ακρυλικές οπτικές ίνες για σειρές OBF / OOF, σύστημα διάχυσης, μεγάλης ευελιξίας	*269*
Ακρυλικές οπτικές ίνες για σειρές OBF / OOF, σύστημα πομπού-δέκτη, μπορούν να κοπούν στο επιθυμητό μήκος	*269*
Ακρυλικές οπτικές ίνες για σειρές OBF / OOF, σύστημα διάχυσης, μπορούν να κοπούν στο επιθυμητό μήκος	*269*
Ακρυλικές οπτικές ίνες σε καρούλι για σειρά OBF	*270*
OOF ενισχυτές για γυάλινες οπτικές ίνες	*270*
OKF ενισχυτές για γυάλινες οπτικές ίνες	*270 - 271*
OUF ενισχυτές για γυάλινες οπτικές ίνες	*271*
Γυάλινες οπτικές ίνες για σειρά OOF / OKF και OUF, σύστημα πομπού-δέκτη	*271 - 272*
Γυάλινες οπτικές ίνες για σειρά OOF / OKF και OUF, σύστημα διάχυσης	*272 - 273*
Παρελκόμενα	*273 - 274*
Σχεδιάγραμμα σύνδεσης	*275*
Σχέδια υπό κλίμακα / αριθ. σχεδίου / CAD, από: www.ifm.com	*276 - 282*

OOF ενισχυτές για ακρυλικές οπτικές ίνες

Σχήμα / μέγεθος	Αριθμός καναλιών εισόδου	Για οπτικές ίνες	Είδος φωτός	Απόσταση ανίχν. πομπού-δέκτη	Απόσταση ανίχν. διάχυσης	H = φωτεινή / D = σκοτεινή έξοδος ενεργ.	U_b [V]	Αρ. σχεδίου	Κωδικός παραγγελίας
Σχεδίαση OOF · M12 κονέκτορας · πλαστικό · DC · Σύνδεση αριθ. 1 · Ομάδες κονέκτορα 14, 16, 17									
	2	FE/FT-11	Κόκκινο	3,8 m	0...300 mm	H/D PNP	12...36	1	**OO5000**
Σχεδίαση OOF · M12 κονέκτορας · πλαστικό · DC · Σύνδεση αριθ. 5 · Ομάδες κονέκτορα 16, 17									
	4	FE/FT-11	Κόκκινο	3,8 m	0...300 mm	H/D PNP	12...36	2	**OO5001**
Σχεδίαση OOF · M16 κονέκτορας · πλαστικό · DC · Σύνδεση αριθ. 6 · Ομάδες κονέκτορα 23									
	6	FE/FT-11	Κόκκινο	3,8 m	0...300 mm	H/D PNP	12...36	3	**OO5002**
Σχεδίαση OOF · M16 κονέκτορας · πλαστικό · DC · Σύνδεση αριθ. 7 · Ομάδες κονέκτορα 23									
	8	FE/FT-11	Κόκκινο	3,8 m	0...300 mm	H/D PNP	12...36	4	**OO5003**

OBF ενισχυτές για ακρυλικές οπτικές ίνες

Σχήμα / μέγεθος	Αριθμός καναλιών εισόδου	Για οπτικές ίνες	Είδος φωτός	Απόσταση ανίχν. πομπού-δέκτη	Απόσταση ανίχν. διάχυσης	H = φωτεινή / D = σκοτεινή έξοδος ενεργ.	U_b [V]	Αρ. σχεδίου	Κωδικός παραγγελίας
Σχεδίαση OBF · M12 κονέκτορας · πλαστικό · DC · Σύνδεση αριθ. 8 · Ομάδες κονέκτορα 8, 9, 10, 18, 20, 123, 125, 127, 150									
	1	FE/FT-11	Κόκκινο	0...2 m	0...100 mm	H/D PNP/NPN	10...30	5	**OBF500**
Σχεδίαση OBF · M8 κονέκτορας · πλαστικό · DC · Σύνδεση αριθ. 8 · Ομάδες κονέκτορα 4, 5, 76, 82									
	1	FE/FT-11	Κόκκινο	0...2 m	0...100 mm	H/D PNP/NPN	10...30	6	**OBF501**
Σχεδίαση OBF · Καλώδιο 2 m · πλαστικό · DC · Σύνδεση αριθ. 9									
	1	FE/FT-11	Κόκκινο	0...2 m	0...100 mm	H/D PNP/NPN	10...30	7	**OBF502**
Σχεδίαση OBF · M8 κονέκτορας · πλαστικό · DC · Σύνδεση αριθ. 10 · Ομάδες κονέκτορα 1, 3									
	1	FE/FT-11	Κόκκινο	0...2 m	0...100 mm	H/D PNP/NPN	10...30	6	**OBF503**

Μπορείτε να βρείτε διαδραστικό επιλογέα προϊόντων και περισσότερες πληροφορίες στη διεύθυνση: www.ifm.com/gr

Ακρυλικές οπτικές ίνες για σειρές OBF / OOF, σύστημα πομπού-δέκτη

Σχήμα / μέγεθος	Σύστημα	Υλικό αγωγού οπτικών ινών	Εμβέλεια / Εμβέλεια ανίχνευσης OB50.. / OBF5.. / OO50.. [mm]	Υλικό κεφαλής ανίχνευσης	Θερμοκρασία περιβάλλοντος [°C]	Υλικό επένδυσης	Αρ. σχε-δίου	Κωδικός παραγ-γελίας
	FE-11	PMMA	60 / 130 / 160	Αλουμίνιο	-40...70	PE (πολυαιθυλένιο)	8	**E20609**
	FE-11	PMMA	60 / 130 / 160	Αλουμίνιο	-40...70	PE (πολυαιθυλένιο)	9	**E20612**
	FE-11	PMMA	150 / 210 / 800	Αλουμίνιο	-40...70	PE (πολυαιθυλένιο)	9	**E20615**
	FE-11	PMMA	150 / 300 / 700	Αλουμίνιο	-40...70	PE (πολυαιθυλένιο)	10	**E20757**
	FE-11	PMMA	200 / 350 / 800	Αλουμίνιο	-40...70	PE (πολυαιθυλένιο)	11	**E20603**
	FE-11	PMMA	200 / 450 / 800	Αλουμίνιο	-40...70	PE (πολυαιθυλένιο)	9	**E20606**
	FE-11	PMMA	400 / 900 / 1600	Αλουμίνιο	-40...70	PE (πολυαιθυλένιο)	12	**E20753**
	FE-11	PMMA	1200 / 2000 / 3800	Αλουμίνιο	-40...70	PE (πολυαιθυλένιο)	13	**E20752**
	FE-11	PMMA	60 / 130 / 160	V2A	-40...70	PE (πολυαιθυλένιο)	14	**E20751**
	FE-11	PMMA	140 / 230 / 400	V2A	-40...70	PE (πολυαιθυλένιο)	15	**E20714**
	FE-11	PMMA	200 / 450 / 800	V2A	-40...70	PE (πολυαιθυλένιο)	16	**E20750**
	FE-11	PMMA	20 / 20 / 20	PA	-25...60	PE (πολυαιθυλένιο)	17	**E20689**

Ακρυλικές οπτικές ίνες για σειρές OBF / OOF, σύστημα πομπού-δέκτη, μεγάλης ευελιξίας

Σχήμα / μέγεθος	Σύστημα	Υλικό αγωγού οπτικών ινών	Εμβέλεια / Εμβέλεια ανίχνευσης OB50.. / OBF5.. / OO50.. [mm]	Υλικό κεφαλής ανίχνευσης	Θερμοκρασία περιβάλλοντος [°C]	Υλικό επένδυσης	Αρ. σχε-δίου	Κωδικός παραγ-γελίας
	FE-11	PMMA	50 / 56 / 120	Αλουμίνιο	-40...60	PE (πολυαιθυλένιο)	8	**E21103**

Μπορείτε να βρείτε τα διαγράμματα συνδεσμολογίας και τα σχέδια διαστάσεων από τη σελίδα 275

Σχήμα / μέγεθος	Σύστημα	Υλικό αγωγού οπτικών ινών	Εμβέλεια / Εμβέλεια ανίχνευσης OB50.. / OBF5.. / OO50.. [mm]	Υλικό κεφαλής ανίχνευσης	Θερμοκρασία περιβάλλοντος [°C]	Υλικό επένδυσης	Αρ. σχε-δίου	Κωδικός παραγ-γελίας
	FE-11	PMMA	50 / 56 / 120	Αλουμίνιο	-40...60	PE (πολυαιθυλένιο)	9	**E21104**
	FE-11	PMMA	250 / 350 / 750	Αλουμίνιο	-40...60	PE (πολυαιθυλένιο)	18	**E21101**
	FE-11	PMMA	250 / 350 / 750	Αλουμίνιο	-40...60	PE (πολυαιθυλένιο)	9	**E21102**

Ακρυλικές οπτικές ίνες για σειρές OBF / OOF, σύστημα διάχυσης

Σχήμα / μέγεθος	Σύστημα	Υλικό αγωγού οπτικών ινών	Εμβέλεια / Εμβέλεια ανίχνευσης OB50.. / OBF5.. / OO50.. [mm]	Υλικό κεφαλής ανίχνευσης	Θερμοκρασία περιβάλλοντος [°C]	Υλικό επένδυσης	Αρ. σχε-δίου	Κωδικός παραγ-γελίας
	FT-11	PMMA	6 / 10 /	Αλουμίνιο	-40...70	PE (πολυαιθυλένιο)	19	**E20756**
	FT-11	PMMA	20 / 25 / 60	Αλουμίνιο	-40...70	PE (πολυαιθυλένιο)	20	**E20639**
	FT-11	PMMA	20 / 25 / 60	Αλουμίνιο	-40...70	PE (πολυαιθυλένιο)	11	**E20712**
	FT-11	PMMA	60 / 70 / 300	Αλουμίνιο	-40...70	PE (πολυαιθυλένιο)	21	**E20645**
	FT-11	PMMA	60 / 90 / 300	Αλουμίνιο	-40...70	PE (πολυαιθυλένιο)	21	**E20651**
	FT-11	PMMA	60 / 70 / 300	Αλουμίνιο	-40...70	PE (πολυαιθυλένιο)	22	**E20648**
	FT-11	PMMA	60 / 90 / 300	Αλουμίνιο	-40...70	PE (πολυαιθυλένιο)	22	**E20654**
	FT-11	PMMA	60 / 75 / 200	Αλουμίνιο	-40...70	PE (πολυαιθυλένιο)	23	**E20758**
	FT-11	PMMA	70 / 100 / 300	Αλουμίνιο	-40...70	PE (πολυαιθυλένιο)	22	**E20633**
	FT-11	PMMA	15 / 25 / 60	V2A	-40...70	PE (πολυαιθυλένιο)	24	**E20748**
	FT-11	PMMA	20 / 25 / 60	V2A	-40...70	PE (πολυαιθυλένιο)	25	**E20711**

Μπορείτε να βρείτε διαδραστικό επιλογέα προϊόντων και περισσότερες πληροφορίες στη διεύθυνση: www.ifm.com/gr

Σχήμα / μέγεθος	Σύστημα	Υλικό αγωγού οπτικών ινών	Εμβέλεια / Εμβέλεια ανίχνευσης OB50.. / OBF5.. / OO50.. [mm]	Υλικό κεφαλής ανίχνευσης	Θερμοκρασία περιβάλλοντος [°C]	Υλικό επένδυσης	Αρ. σχε-δίου	Κωδικός παραγ-γελίας
	FT-11	PMMA	40 / 60 / 150	V2A	-40...70	PE (πολυαιθυλένιο)	26	**E20715**
	FT-11	PMMA	70 / 100 / 300	V2A	-40...70	PE (πολυαιθυλένιο)	27	**E20749**
	FE-11	PMMA	–	–	-30...70	PE (πολυαιθυλένιο)	28	**E20772**

Ακρυλικές οπτικές ίνες για σειρές OBF / OOF, σύστημα διάχυσης, μεγάλης ευελιξίας

Σχήμα / μέγεθος	Σύστημα	Υλικό αγωγού οπτικών ινών	Εμβέλεια / Εμβέλεια ανίχνευσης OB50.. / OBF5.. / OO50.. [mm]	Υλικό κεφαλής ανίχνευσης	Θερμοκρασία περιβάλλοντος [°C]	Υλικό επένδυσης	Αρ. σχε-δίου	Κωδικός παραγ-γελίας
	FT-11	PMMA	10 / 10 / 30	Αλουμίνιο	-40...60	PE (πολυαιθυλένιο)	29	**E21106**
	FT-11	PMMA	10 / 10 / 30	Αλουμίνιο	-40...60	PE (πολυαιθυλένιο)	18	**E21107**
	FT-11	PMMA	70 / 104 / 180	Αλουμίνιο	-40...60	PE (πολυαιθυλένιο)	30	**E21105**

Ακρυλικές οπτικές ίνες για σειρές OBF / OOF, σύστημα πομπού-δέκτη, μπορούν να κοπούν στο επιθυμητό μήκος

Σχήμα / μέγεθος	Σύστημα	Υλικό αγωγού οπτικών ινών	Εμβέλεια / Εμβέλεια ανίχνευσης OB50.. / OBF5.. / OO50.. [mm]	Υλικό κεφαλής ανίχνευσης	Θερμοκρασία περιβάλλοντος [°C]	Υλικό επένδυσης	Αρ. σχε-δίου	Κωδικός παραγ-γελίας
	FE-11	PMMA	175 / 370 / 700	Αλουμίνιο	-40...70	–	31	**E20767**

Ακρυλικές οπτικές ίνες για σειρές OBF / OOF, σύστημα διάχυσης, μπορούν να κοπούν στο επιθυμητό μήκος

Σχήμα / μέγεθος	Σύστημα	Υλικό αγωγού οπτικών ινών	Εμβέλεια / Εμβέλεια ανίχνευσης OB50.. / OBF5.. / OO50.. [mm]	Υλικό κεφαλής ανίχνευσης	Θερμοκρασία περιβάλλοντος [°C]	Υλικό επένδυσης	Αρ. σχε-δίου	Κωδικός παραγ-γελίας
	FT-11	PMMA	55 / 110 / 235	Αλουμίνιο	-40...70	–	32	**E20765**

Μπορείτε να βρείτε τα διαγράμματα συνδεσμολογίας και τα σχέδια διαστάσεων από τη σελίδα 275

Ακρυλικές οπτικές ίνες σε καρούλι για σειρά OBF

Σχήμα / μέγεθος	Περιγραφή	Κωδικός παραγγελίας
	Ακρυλικές οπτικές ίνες σε καρούλι · 20 m · Για τύπο OBF, OOF · Υλικά περιβλήματος: PE (πολυαιθυλένιο), Οπτική ίνα: PMMA, Δυνατότητα κοπής	**E20773**
	Ακρυλικές οπτικές ίνες σε καρούλι · 50 m · Για τύπο OBF, OOF · Υλικά περιβλήματος: PE (πολυαιθυλένιο), Οπτική ίνα: PMMA, Δυνατότητα κοπής	**E20774**
	Ακρυλικές οπτικές ίνες σε καρούλι · 20 m · Για τύπο OBF, OOF · Υλικά περιβλήματος: PE (πολυαιθυλένιο), Οπτική ίνα: PMMA, Δυνατότητα κοπής	**E20775**

OOF ενισχυτές για γυάλινες οπτικές ίνες

Σχήμα / μέγεθος	Αριθμός καναλιών εισόδου	Για οπτικές ίνες	Είδος φωτός	Απόσταση ανίχν. πομπού-δέκτη	Απόσταση ανίχν. διάχυσης	H = φωτεινή / D = σκοτεινή έξοδος ενεργ.	U_b [V]	Αρ. σχεδίου	Κωδικός παραγγελίας
Σχεδίαση OOF · M12 κονέκτορας · πλαστικό · DC · Σύνδεση αριθ. 1 · Ομάδες κονέκτορα 14, 16, 17									
	2	FE/FT-00	Κόκκινο	0,4 m	0...200 mm	H/D PNP	12...36	33	**OO5004**
Σχεδίαση OOF · M12 κονέκτορας · πλαστικό · DC · Σύνδεση αριθ. 5 · Ομάδες κονέκτορα 16, 17									
	4	FE/FT-00	Κόκκινο	0,4 m	0...200 mm	H/D PNP	12...36	34	**OO5005**
Σχεδίαση OOF · M16 κονέκτορας · πλαστικό · DC · Σύνδεση αριθ. 6 · Ομάδες κονέκτορα 23									
	6	FE/FT-00	Κόκκινο	0,4 m	0...200 mm	H/D PNP	12...36	35	**OO5006**
Σχεδίαση OOF · M16 κονέκτορας · πλαστικό · DC · Σύνδεση αριθ. 7 · Ομάδες κονέκτορα 23									
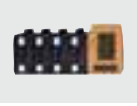	8	FE/FT-00	Κόκκινο	0,4 m	0...200 mm	H/D PNP	12...36	36	**OO5007**

OKF ενισχυτές για γυάλινες οπτικές ίνες

Σχήμα / μέγεθος	Αριθμός καναλιών εισόδου	Για οπτικές ίνες	Είδος φωτός	Απόσταση ανίχν. πομπού-δέκτη	Απόσταση ανίχν. διάχυσης	H = φωτεινή / D = σκοτεινή έξοδος ενεργ.	U_b [V]	Αρ. σχεδίου	Κωδικός παραγγελίας
Σχεδίαση OKF · Καλώδιο 2 m · πλαστικό · DC · Σύνδεση αριθ. 11									
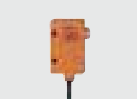	1	FE/FT-00	Κόκκινο	0...0,12 m	0...40 mm	H/D PNP	10...50	37	**OK5001**

Μπορείτε να βρείτε διαδραστικό επιλογέα προϊόντων και περισσότερες πληροφορίες στη διεύθυνση: www.ifm.com/gr

Σχήμα / μέγεθος	Αριθμός καναλιών εισόδου	Για οπτικές ίνες	Είδος φωτός	Απόσταση ανίχν. πομπού-δέκτη	Απόσταση ανίχν. διάχυσης	H = φωτεινή / D = σκοτεινή έξοδος ενεργ.	U_b [V]	Αρ. σχε-δίου	Κωδικός παραγ-γελίας
Σχεδίαση OKF · M12 κονέκτορας · πλαστικό · DC · Σύνδεση αριθ. 12 · Ομάδες κονέκτορα 8, 9, 10, 18, 20, 123, 125, 127, 150									
	1	FE/FT-00	Κόκκινο	0...0,12 m	0...40 mm	H/D PNP	10...50	38	**OK5008**

OUF ενισχυτές για γυάλινες οπτικές ίνες

Σχήμα / μέγεθος	Αριθμός καναλιών εισόδου	Για οπτικές ίνες	Είδος φωτός	Απόσταση ανίχν. πομπού-δέκτη	Απόσταση ανίχν. διάχυσης	H = φωτεινή / D = σκοτεινή έξοδος ενεργ.	U_b [V]	Αρ. σχε-δίου	Κωδικός παραγ-γελίας
Σχεδίαση OUF · Καλώδιο 2 m · πλαστικό · DC · Σύνδεση αριθ. 2									
	1	FE/FT-00	υπέρυθρο	0,12 m	40 mm	H PNP	10...55	39	**OU5001**
	1	FE/FT-00	υπέρυθρο	0,12 m	40 mm	D PNP	10...55	39	**OU5002**
Σχεδίαση OUF · M12 κονέκτορας · πλαστικό · DC · Σύνδεση αριθ. 3 · Ομάδες κονέκτορα 8, 9, 10, 11, 18, 20, 123, 125, 126, 127, 150, 151									
	1	FE/FT-00	υπέρυθρο	0...0,12 m	0...40 mm	H PNP	10...50	40	**OU5043**
Σχεδίαση OUF · M12 κονέκτορας · πλαστικό · DC · Σύνδεση αριθ. 4 · Ομάδες κονέκτορα 8, 9, 10, 11, 18, 20, 123, 125, 126, 127, 150, 151									
	1	FE/FT-00	υπέρυθρο	0...0,12 m	0...40 mm	D PNP	10...50	40	**OU5044**

Γυάλινες οπτικές ίνες για σειρά OOF / OKF και OUF, σύστημα πομπού-δέκτη

Σχήμα / μέγεθος	Σύστημα	Υλικό αγωγού οπτικών ινών	Εμβέλεια / Εμβέλεια ανίχνευσης OOF / OKF / OUF [mm]	Υλικό κεφαλής ανίχνευσης	Θερμοκρασία περιβάλλοντος [°C]	Υλικό επένδυσης	Αρ. σχε-δίου	Κωδικός παραγ-γελίας
	FE-00	Γυαλί	400 / 120 / 120	Αλουμίνιο	-20...80	PVC	41	**E20059**
	FE-00	Γυαλί	400 / 120 / 120	Αλουμίνιο	-20...80	PVC	42	**E20060**
	FE-00	Γυαλί	400 / 120 / 120	Αλουμίνιο	-20...80	PVC	43	**E20062**
	FE-00	Γυαλί	400 / 120 / 120	Αλουμίνιο	-20...80	PVC	44	**E20228**

Μπορείτε να βρείτε τα διαγράμματα συνδεσμολογίας και τα σχέδια διαστάσεων από τη σελίδα 275

Σχήμα / μέγεθος	Σύστημα	Υλικό αγωγού οπτικών ινών	Εμβέλεια / Εμβέλεια ανίχνευσης OOF / OKF / OUF [mm]	Υλικό κεφαλής ανίχνευσης	Θερμοκρασία περιβάλλοντος [°C]	Υλικό επένδυσης	Αρ. σχε-δίου	Κωδικός παραγ-γελίας
	FE-00	Γυαλί	160 / 50 / 50	V2A	-20...80	PVC	45	**E20061**
	FE-00	Γυαλί	400 / 120 / 120	Αλουμίνιο	-40...290	Αλουμίνιο	46	**E20128**
	FE-00	Γυαλί	400 / 120 / 120	Αλουμίνιο	-40...290	Αλουμίνιο	47	**E20130**
	FE-00	Γυαλί	400 / 120 / 120	Αλουμίνιο	-40...290	Αλουμίνιο	48	**E20129**
	FE-00	Γυαλί	160 / 50 / 50	V2A	-40...290	Αλουμίνιο	49	**E20127**
	FE-00	Γυαλί	160 / 50 / 50	V2A	-20...150	Μέταλλο/σιλικόνη	50	**E20506**
	FE-00	Γυαλί	400 / 120 / 120	V2A	-20...150	Μέταλλο/σιλικόνη	51	**E20505**
	FE-00	Γυαλί	400 / 120 / 120	V2A	-20...150	Μέταλλο/σιλικόνη	52	**E20492**
	FE-00	Γυαλί	400 / 120 / 120	V2A	-20...150	Μέταλλο/σιλικόνη	53	**E20493**

Γυάλινες οπτικές ίνες για σειρά OOF / OKF και OUF, σύστημα διάχυσης

Σχήμα / μέγεθος	Σύστημα	Υλικό αγωγού οπτικών ινών	Εμβέλεια / Εμβέλεια ανίχνευσης OOF / OKF / OUF [mm]	Υλικό κεφαλής ανίχνευσης	Θερμοκρασία περιβάλλοντος [°C]	Υλικό επένδυσης	Αρ. σχε-δίου	Κωδικός παραγ-γελίας
	FT-00	Γυαλί	200 / 40 / 40	Αλουμίνιο	-20...80	PVC	54	**E20051**
	FT-00	Γυαλί	200 / 40 / 40	Αλουμίνιο	-20...80	PVC	55	**E20052**
	FT-00	Γυαλί	200 / 40 / 40	Αλουμίνιο	-20...80	PVC	56	**E20054**
	FT-00	Γυαλί	200 / 40 / 40	Ορείχαλκος	-20...80	PVC	57	**E20249**
	FT-00	Γυαλί	24 / 6 / 6	V2A	-20...80	PVC	58	**E20230**

Μπορείτε να βρείτε διαδραστικό επιλογέα προϊόντων και περισσότερες πληροφορίες στη διεύθυνση: www.ifm.com/gr

Σχήμα / μέγεθος	Σύστημα	Υλικό αγωγού οπτικών ινών	Εμβέλεια / Εμβέλεια ανίχνευσης OOF / OKF / OUF [mm]	Υλικό κεφαλής ανίχνευσης	Θερμοκρασία περιβάλλοντος [°C]	Υλικό επένδυσης	Αρ. σχε-δίου	Κωδικός παραγ-γελίας
	FT-00	Γυαλί	24 / 8 / 8	V2A	-20...80	PVC	45	**E20053**
	FT-00	Γυαλί	200 / 40 / 40	Αλουμίνιο	-40...290	Αλουμίνιο	59	**E20055**
	FT-00	Γυαλί	200 / 40 / 40	Αλουμίνιο	-40...290	Αλουμίνιο	60	**E20056**
	FT-00	Γυαλί	200 / 40 / 40	Αλουμίνιο	-40...290	Αλουμίνιο	61	**E20058**
	FT-00	Γυαλί	24 / 8 / 8	V2A	-40...290	Αλουμίνιο	49	**E20057**
	FT-00	Γυαλί	24 / 8 / 8	V2A	-20...150	Μέταλλο/σιλικόνη	50	**E20507**
	FT-00	Γυαλί	200 / 40 / 40	V2A	-20...150	Μέταλλο/σιλικόνη	62	**E20489**
	FT-00	Γυαλί	200 / 40 / 40	V2A	-20...150	Μέταλλο/σιλικόνη	63	**E20494**
	FT-00	Γυαλί	200 / 40 / 40	V2A	-20...150	Μέταλλο/σιλικόνη	56	**E20495**
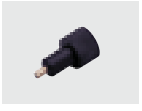	FT-00	Γυαλί	- / 40 / 40	Ορείχαλκος	-20...80	–	64	**E20078**
	FT-00	Γυαλί	200 / 40 / 40	V2A	-25...80	–	65	**E20215**

Παρελκόμενα

Σχήμα / μέγεθος	Περιγραφή	Κωδικός παραγ-γελίας
	Βιδωτός φακός · Ø 5 mm / M3 · για οπτικές ίνες πομπού-δέκτη · Υλικά περιβλήματος: Αλουμίνιο Μαύρο ανοδιωμένο / Γυαλί	**E20679**
	Βιδωτός φακός · Ø 6 mm / M4 · για οπτικές ίνες πομπού-δέκτη · Υλικά περιβλήματος: Αλουμίνιο Μαύρο ανοδιωμένο / Γυαλί	**E20680**
	Βιδωτός φακός · D5x10-M3-ALU · για οπτικές ίνες πομπού-δέκτη · M3 · Υλικά περιβλήματος: Αλουμίνιο Μαύρο ανοδιωμένο	**E20754**

Μπορείτε να βρείτε τα διαγράμματα συνδεσμολογίας και τα σχέδια διαστάσεων από τη σελίδα 275

Σχήμα / μέγεθος	Περιγραφή	Κωδικός παραγ-γελίας
	Βιδωτός φακός · D5x10-M4-ALU · για οπτικές ίνες πομπού-δέκτη · M4 · Υλικά περιβλήματος: Αλουμίνιο Μαύρο ανοδιωμένο	**E20755**
	Βιδωτό διάφραγμα · D5x10-M3-ALU/D0,4 · για οπτικές ίνες πομπού-δέκτη · M3 · Υλικά περιβλήματος: Αλουμίνιο Μαύρο ανοδιωμένο	**E20762**
	Γωνία στερέωσης · Για τύπο OBF · Υλικά περιβλήματος: χάλυβα γαλβανισμένο	**E20593**
	Γωνία στερέωσης · OU · Με υλικά τοποθέτησης · Υλικά περιβλήματος: χάλυβα γαλβανισμένο	**E20211**
	Κολάρο στερέωσης · Ø 3 mm · Για οπτικές ίνες · Υλικά περιβλήματος: Αλουμίνιο Μαύρο ανοδιωμένο	**E20107**
	Κολάρο στερέωσης · Ø 3,5 mm · Για οπτικές ίνες · Υλικά περιβλήματος: Αλουμίνιο Μαύρο ανοδιωμένο	**E20106**
	Κολάρο στερέωσης · Ø 4,5 mm · Για οπτικές ίνες · Υλικά περιβλήματος: Αλουμίνιο Μαύρο ανοδιωμένο	**E20105**
	Κολάρο στερέωσης · Ø 5 mm · Για οπτικές ίνες · Υλικά περιβλήματος: Αλουμίνιο Μαύρο ανοδιωμένο	**E20104**
	Κολάρο στερέωσης · Ø 6 mm · Για οπτικές ίνες · Υλικά περιβλήματος: Αλουμίνιο Μαύρο ανοδιωμένο	**E20103**
	Κολάρο στερέωσης · Ø 7 mm · Για οπτικές ίνες · Υλικά περιβλήματος: Αλουμίνιο Μαύρο ανοδιωμένο	**E20102**
	Κολάρο στερέωσης · Ø 8 mm · Υλικά περιβλήματος: Αλουμίνιο Μαύρο ανοδιωμένο	**E10221**
	Κολάρο στερέωσης · Ø 10 mm · Για οπτικές ίνες · Υλικά περιβλήματος: PBT	**E20353**
	Κοπτικό εργαλείο για οπτικές ίνες · Για τύπο FE/FT-11 · Υλικά περιβλήματος: πλαστικό	**E20600**

Μπορείτε να βρείτε διαδραστικό επιλογέα προϊόντων και περισσότερες πληροφορίες στη διεύθυνση: www.ifm.com/gr

Σχεδιάγραμμα σύνδεσης

Χρώματα κλώνων

BK	Μαύρο
BN	Καφέ
BU	Μπλε
VT	Μωβ
WH	Λευκό

1

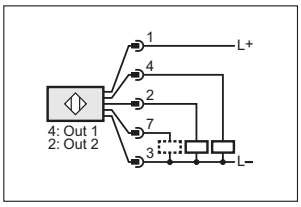

7: Εξοδος ελέγχου λειτουργίας

2

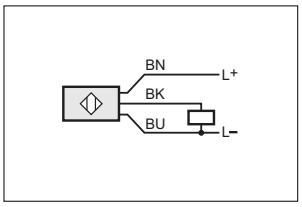

3

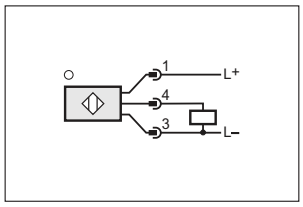

4

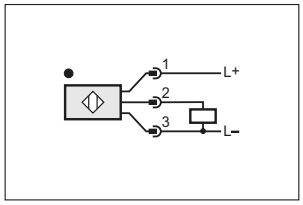

5

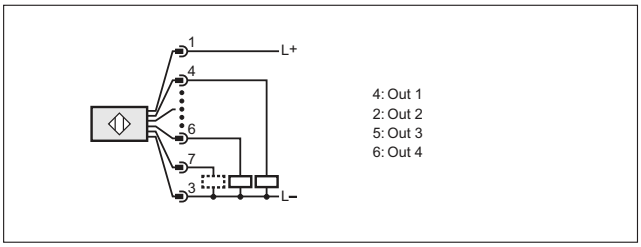

7: Εξοδος ελέγχου λειτουργίας

6

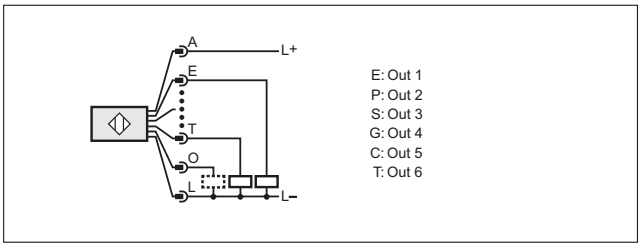

O: Εξοδος ελέγχου λειτουργίας

7

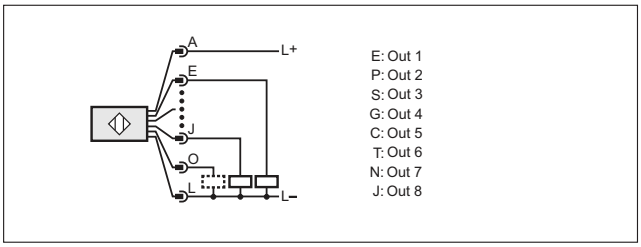

O: Εξοδος ελέγχου λειτουργίας

8

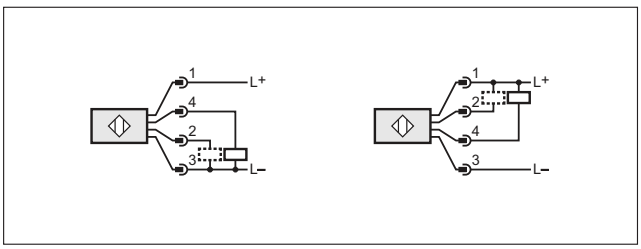

9

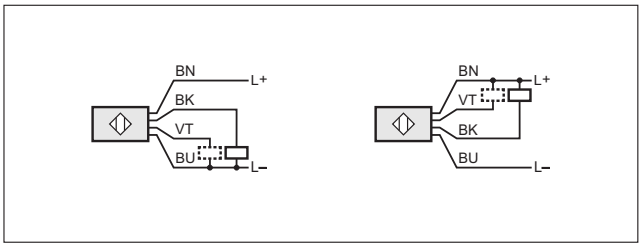

10

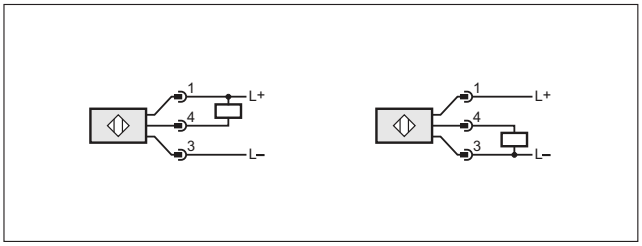

11

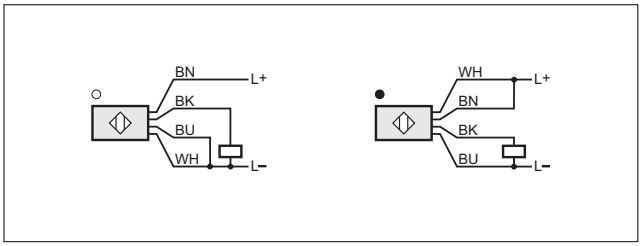

12

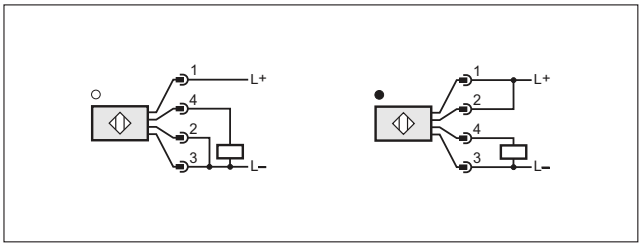

Σχέδια υπό κλίμακα / αριθ. σχεδίου / CAD, από: www.ifm.com

1

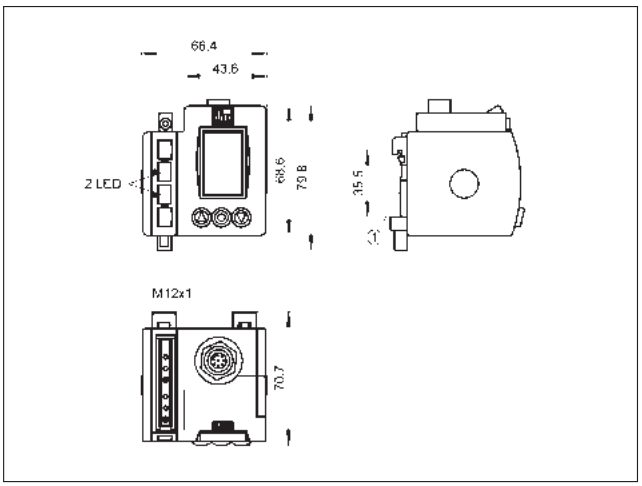

1: στερέωση πάνω σε ράγα DIN

2

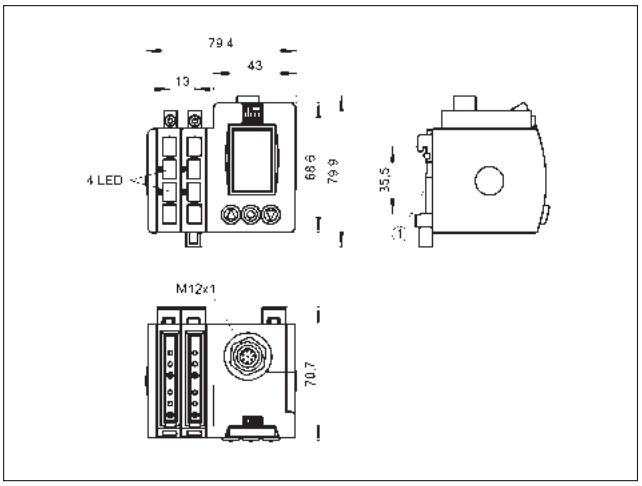

1: στερέωση πάνω σε ράγα DIN

3

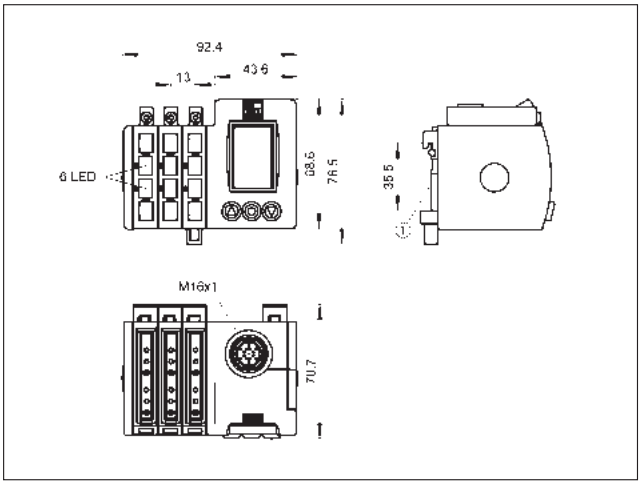

1: στερέωση πάνω σε ράγα DIN

4

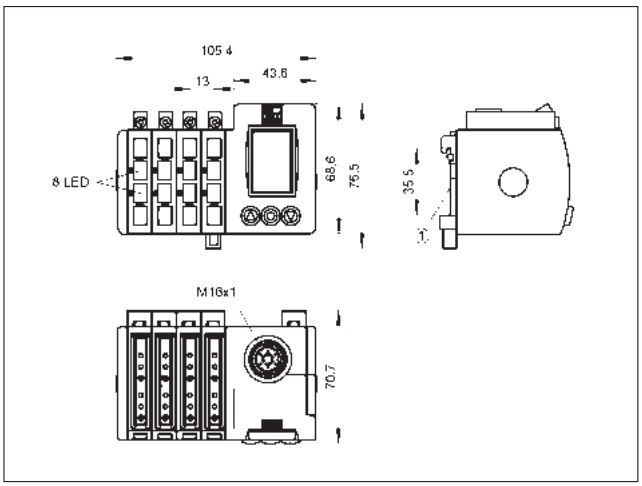

1: στερέωση πάνω σε ράγα DIN

5

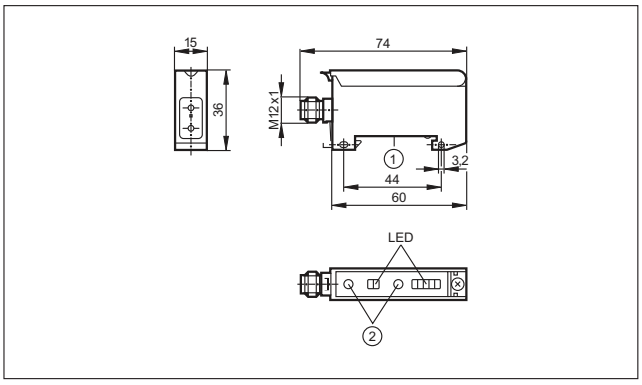

1: στερέωση πάνω σε ράγα DIN, 2: μπουτόν παραμετροποίησης

6

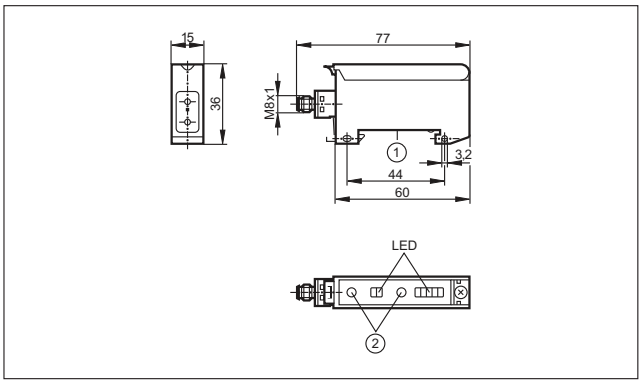

1: στερέωση πάνω σε ράγα DIN, 2: μπουτόν παραμετροποίησης

Μπορείτε να βρείτε διαδραστικό επιλογέα προϊόντων και περισσότερες πληροφορίες στη διεύθυνση: www.ifm.com/gr

Σχέδια υπό κλίμακα / αριθ. σχεδίου / CAD, από: www.ifm.com

7

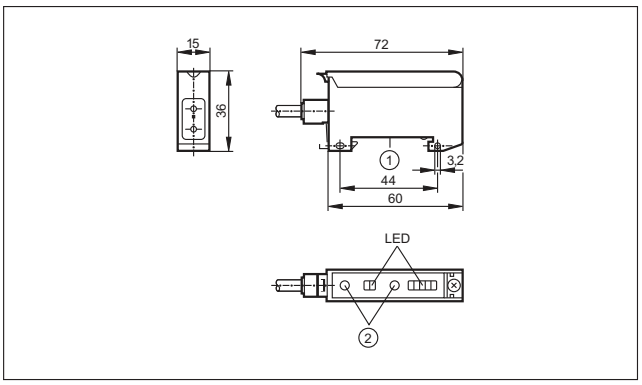

1: στερέωση πάνω σε ράγα DIN, 2: μπουτόν παραμετροποίησης

8

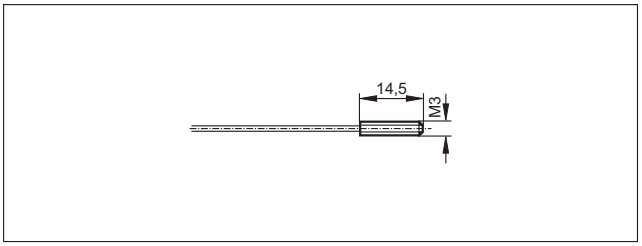

9

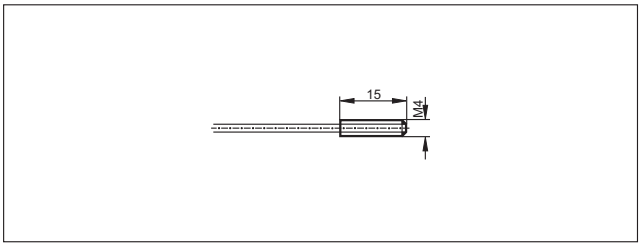

10

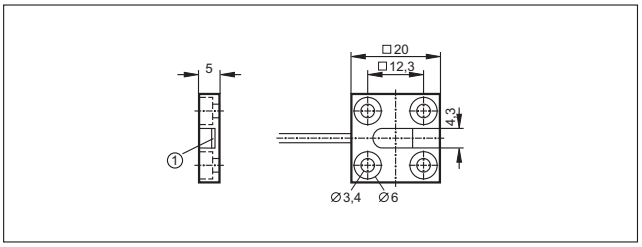

1: Άνοιγμα εξόδου φωτός

11

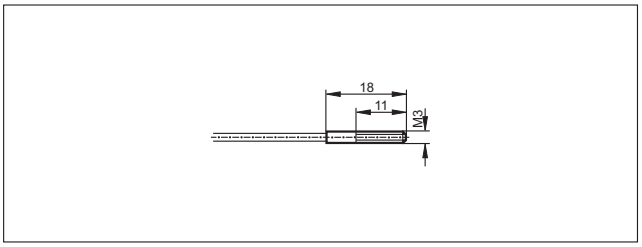

12

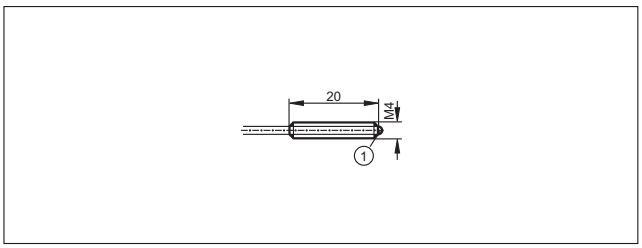

1: Γυάλινος φακός

13

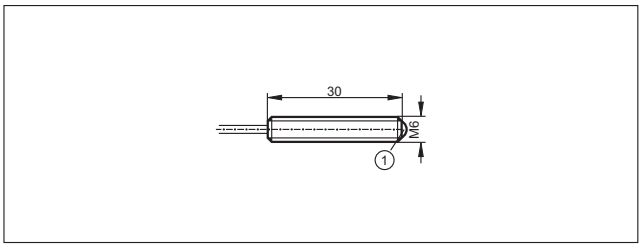

1: Γυάλινος φακός

14

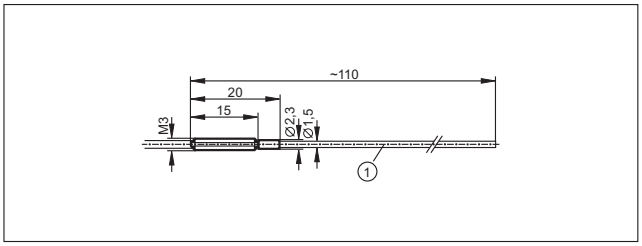

1: Εύκαμπτες

15

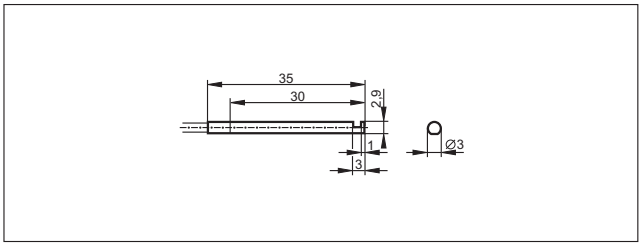

16

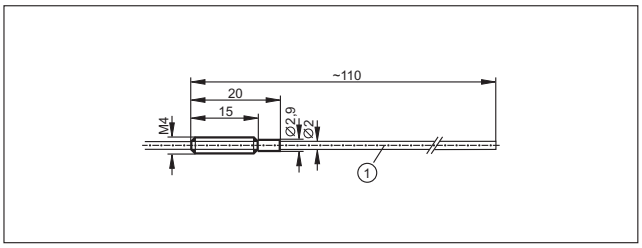

1: Εύκαμπτες

Σχέδια υπό κλίμακα / αριθ. σχεδίου / CAD, από: www.ifm.com

17

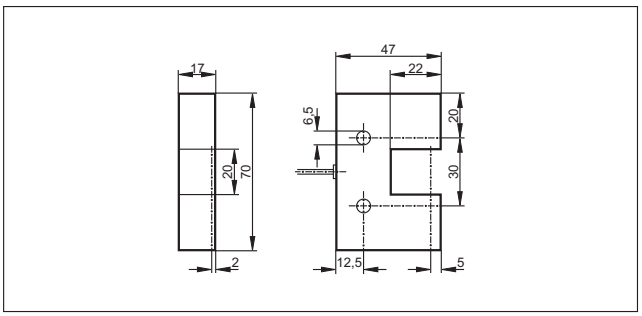

18

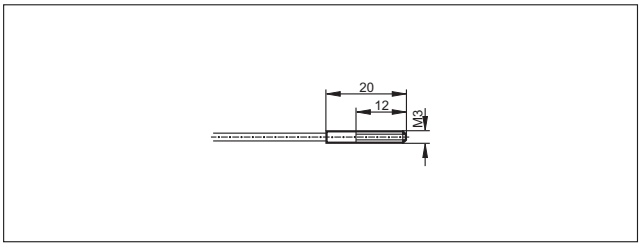

19

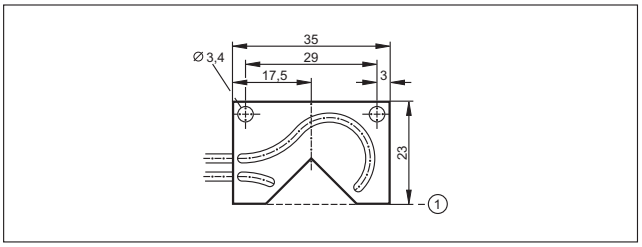

1: Ακμή αναφοράς

20

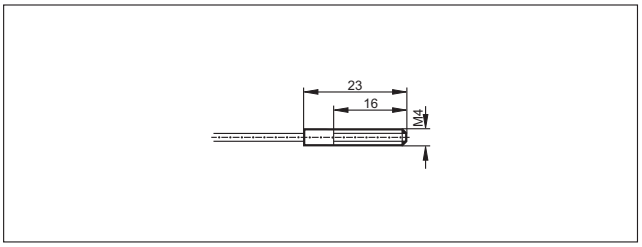

21

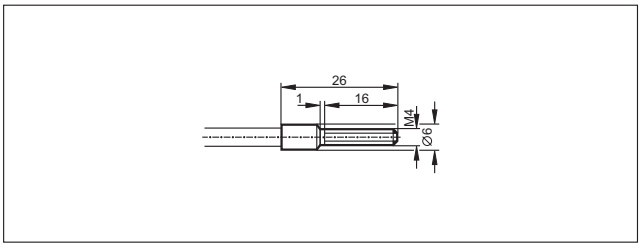

22

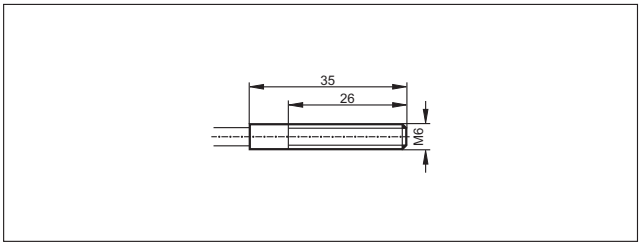

23

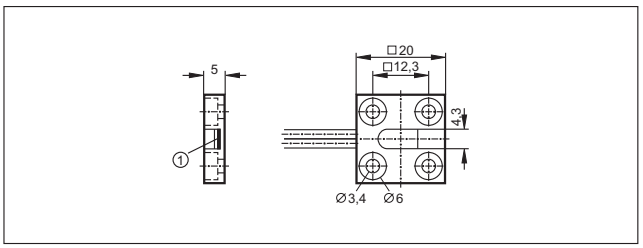

1: Άνοιγμα εξόδου φωτός

24

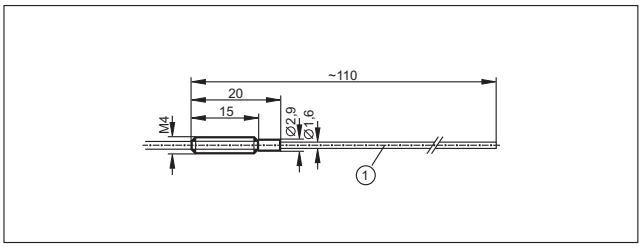

1: Εύκαμπτες

25

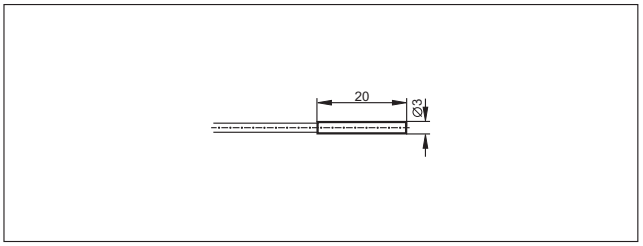

26

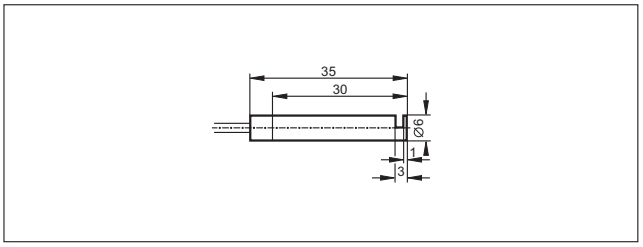

27

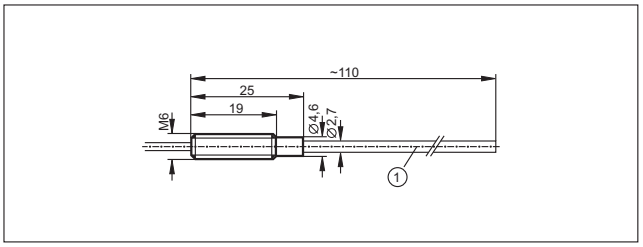

1: Εύκαμπτες

Μπορείτε να βρείτε διαδραστικό επιλογέα προϊόντων και περισσότερες πληροφορίες στη διεύθυνση: www.ifm.com/gr

Σχέδια υπό κλίμακα / αριθ. σχεδίου / CAD, από: www.ifm.com

28

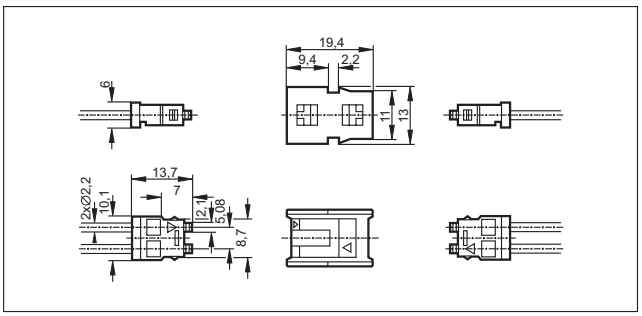

29

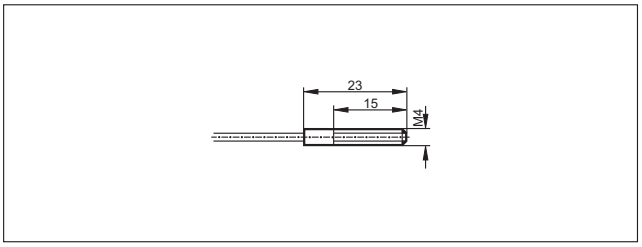

30

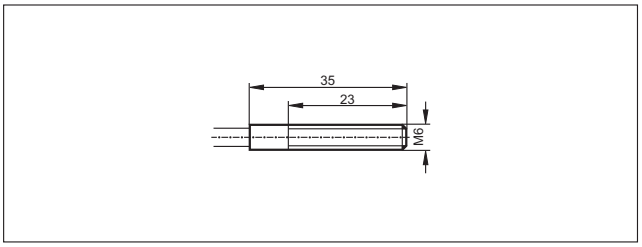

31

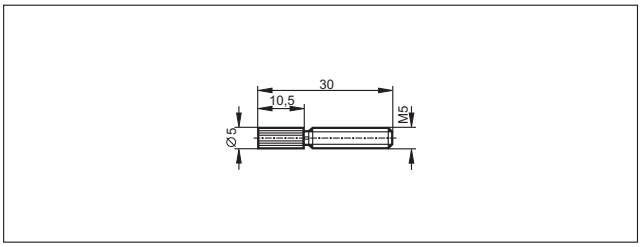

32

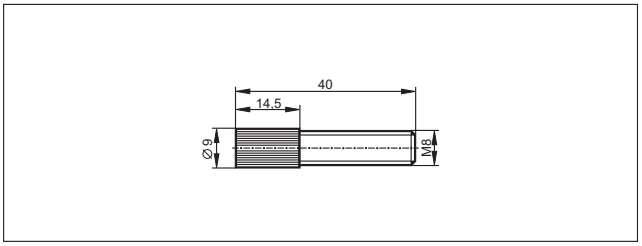

33

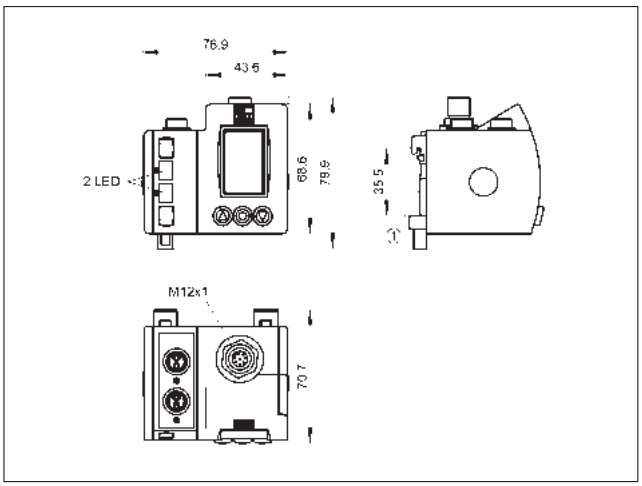

1: στερέωση πάνω σε ράγα DIN

34

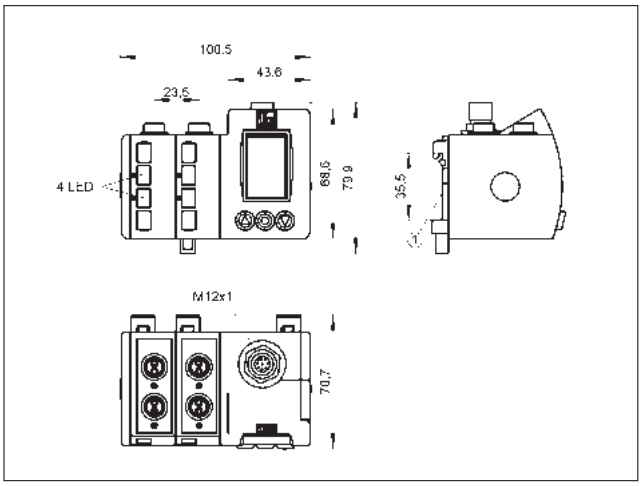

1: στερέωση πάνω σε ράγα DIN

35

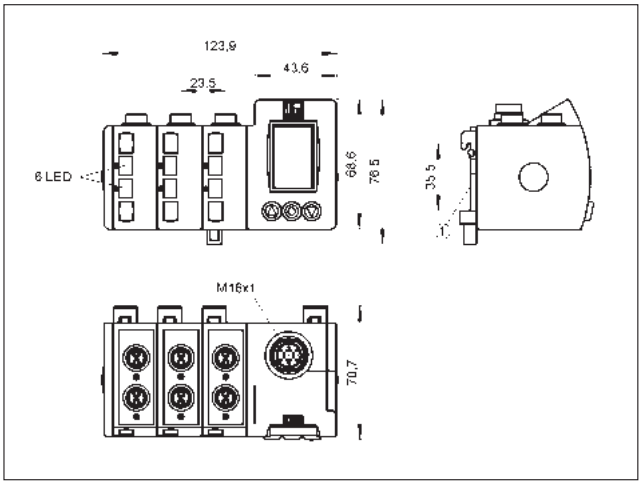

1: στερέωση πάνω σε ράγα DIN

Σχέδια υπό κλίμακα / αριθ. σχεδίου / CAD, από: www.ifm.com

36

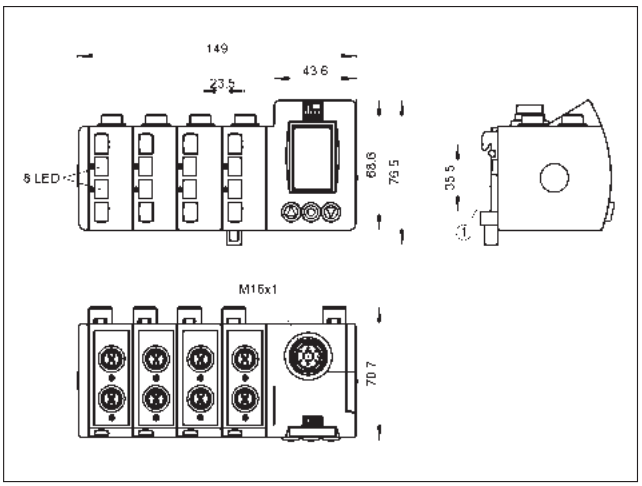

1: στερέωση πάνω σε ράγα DIN

37

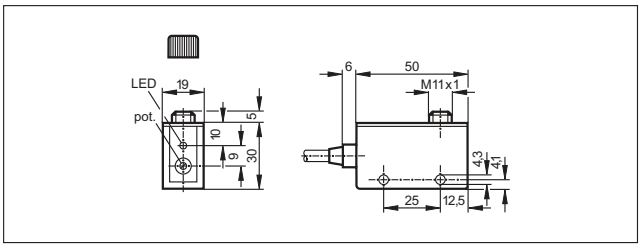

38

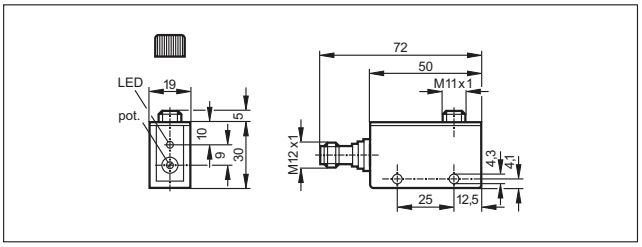

39

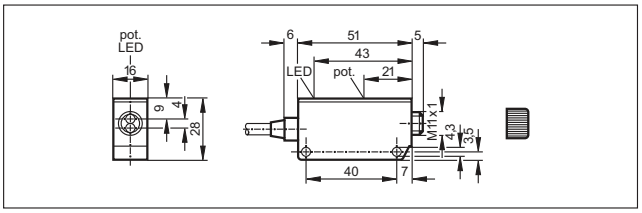

40

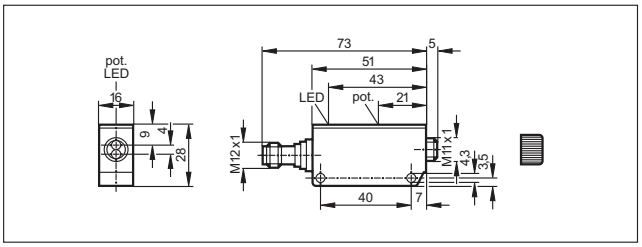

41

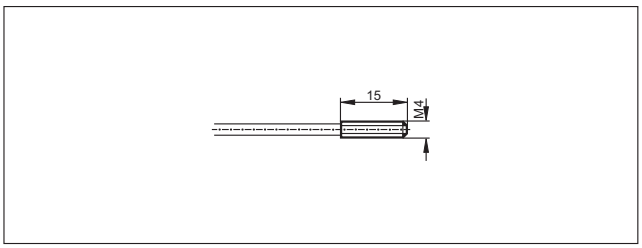

42

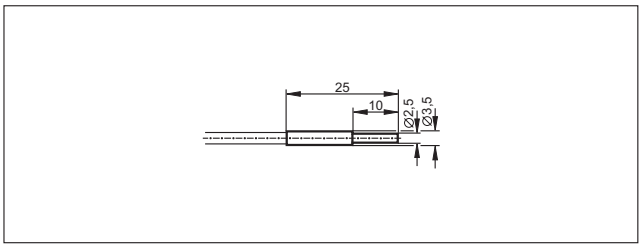

43

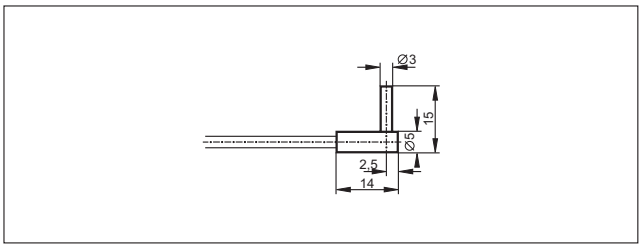

44

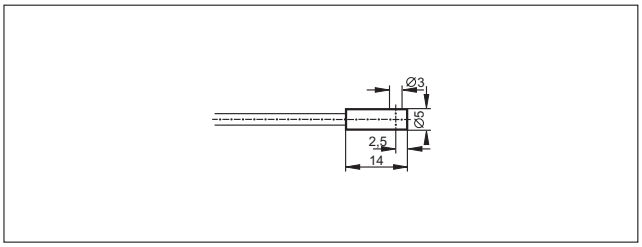

45

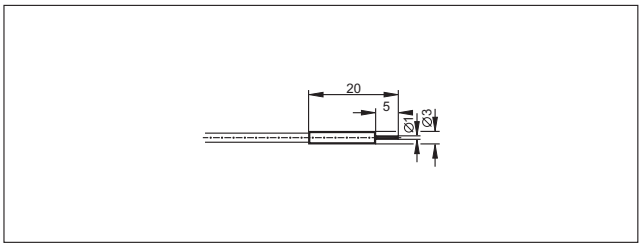

46

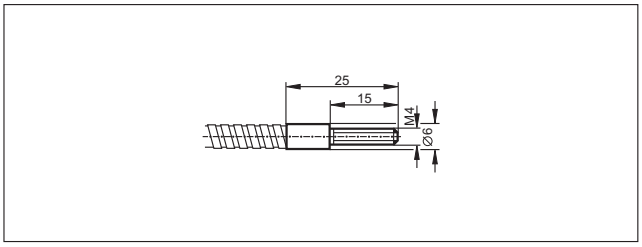

Μπορείτε να βρείτε διαδραστικό επιλογέα προϊόντων και περισσότερες πληροφορίες στη διεύθυνση: www.ifm.com/gr

Σχέδια υπό κλίμακα / αριθ. σχεδίου / CAD, από: www.ifm.com

47

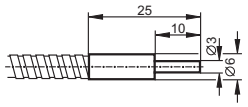

48

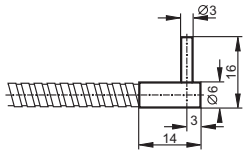

49

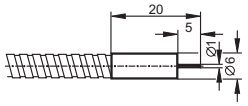

50

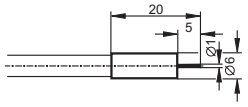

51

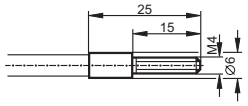

52

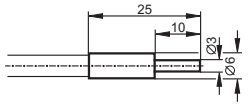

53

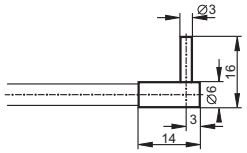

54

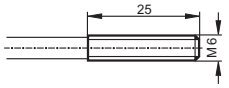

55

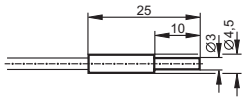

56

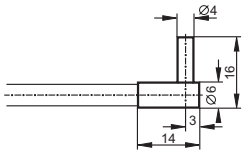

57

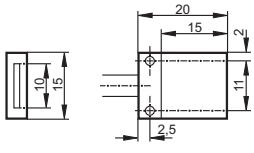

58

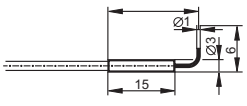

Σχέδια υπό κλίμακα / αριθ. σχεδίου / CAD, από: www.ifm.com

59

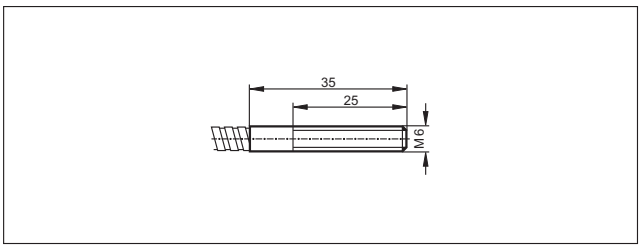

60

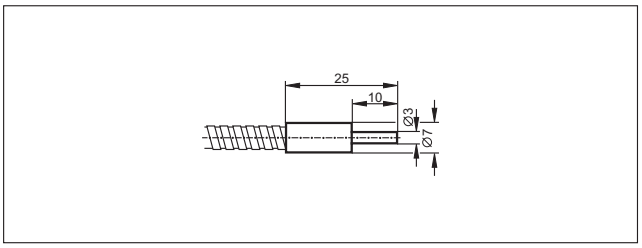

61

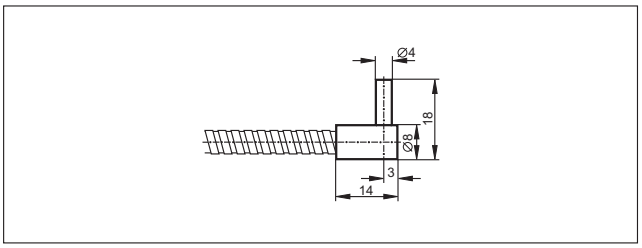

62

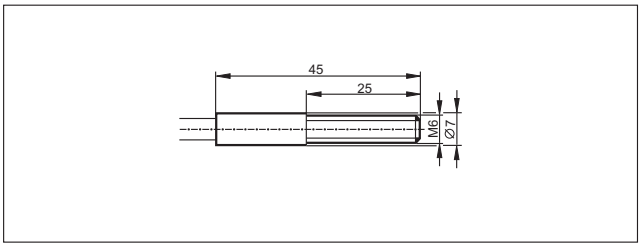

63

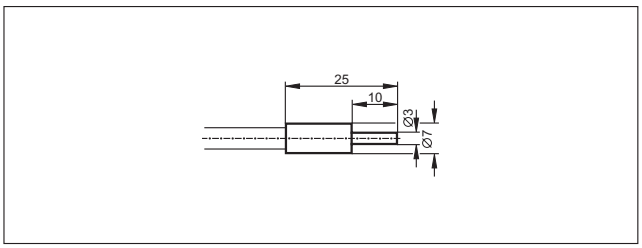

64

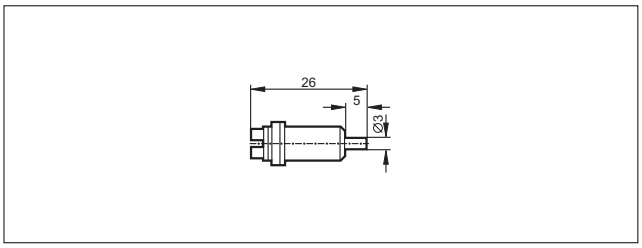

65

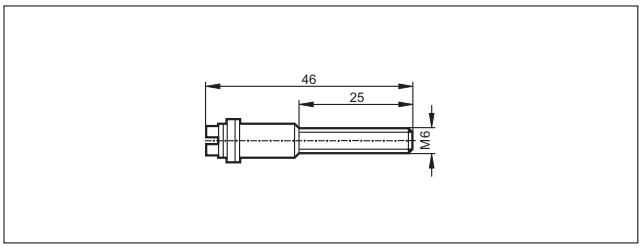

Μπορείτε να βρείτε διαδραστικό επιλογέα προϊόντων και περισσότερες πληροφορίες στη διεύθυνση: www.ifm.com/gr

- **Υψηλής ποιότητας φωτοκύτταρα για διάφορες εφαρμογές.**
- **Εξαιρετικός λόγος τιμής / απόδοσης.**
- **Εύκολη και γρήγορη ρύθμιση με μπουτόν ή ποτενσιόμετρο.**
- **Μεγάλη γκάμα παρελκομένων για εύκολη και ασφαλή τοποθέτηση.**

Ανίχνευση διάφανων αντικειμένων

Ειδικά σχεδιασμένοι αισθητήρες ανάκλασης για μέτρηση φιαλών και γυάλινων αντικειμένων ή αξιόπιστος έλεγχος φίλμ για φθορές. Η ifm electronic διαθέτει αισθητήρα ανάκλασης με μικρή υστέρηση μεταγωγής, ειδικά σχεδιασμένο για ανίχνευση διάφανων αντικειμένων. Λόγω αρχής λειτουργίας, υπάρχει το πλεονέκτημα στους αισθητήρες ανάκλασης ότι η φωτεινή δέσμη περνά από το υπό ανίχνευση αντικείμενο δύο φορές, με αντίστοιχη εξασθένιση της ισχύος. Αυτή η εξασθένιση είναι ικανή για την ασφαλή ανίχνευση διάφανων αντικειμένων. Ρύθμιση με ακρίβεια μέσω μπουτόν εκμάθησης (Teach).

Αισθητήρας αντίθεσης

Ο αισθητήρας αντίθεσης σειράς O5, είναι ειδικά σχεδιασμένος για την ανίχνευση εκτυπωμένων σημαδιών και ειδικότερα επίπεδων αντικειμένων. Με τον τρίχρωμο RGB μεταδότη LED, ανιχνεύει ακόμα και πολύ μικρές αλλαγές αντίθεσης. Κατα τη διαδικασία της ρύθμισης, επιλέγει το βέλτιστο συνδυασμό χρωμάτων εκπομπής, από τα χρώματα κόκκινο, πράσινο, μπλέ (RGB), για να διασφαλίσει τη μέγιστη δυνατή διαφορά από το ανακλώμενο φως. Επιπρόσθετα, η μέθοδος εκμάθησης εξοικονομεί χρόνο και χρήματα. Πατώντας μόλις δύο φορές τα μπουτόν, ο αισθητήρας είναι έτοιμος για λειτουργία.

Υψηλής ανάλυσης αισθητήρας χρώματος

Ο νέος ηλεκτρονικός αισθητήρας χρώματος της ifm electronic ανιχνεύει χρώμα, συσκευασίες, ετικέττες ή εκτυπώσεις σε αντικείμενα, με πολύ υψηλή ανάλυση. Με πέντε επιλεγόμενα βήματα ανοχής, ο αισθητήρας χρώματος ανιχνεύει με τέλειο τρόπο ακόμα και τις ελάχιστες διαφορές σε σκιάσεις χρώματος από το φόντο ή άλλα αντικείμενα. Η συσκευή ρυθμίζεται στο επιθυμητό υπό ανίχνευση χρώμα με ένα πάτημα ενός μπουτόν. Έτσι εξοικονομείτε χρόνο και χρήματα.

Ανίχνευση φιαλών από γυαλί και PET στην βιομηχανία ποτών.

Μπορείτε να βρείτε διαδραστικό επιλογέα προϊόντων και περισσότερες πληροφορίες στη διεύθυνση: www.ifm.com/gr

Γενική επισκόπηση συστήματος	*Σελίδα*
Αισθητήρες ανίχνευσης διάφανων αντικειμένων	*286*
Αισθητήρες αντίθεσης	*286*
Αισθητήρες χρώματος	*287*
O1 ορθογωνικά για οπτική μέτρηση στάθμης, λέιζερ κατηγορίας 2	*287*
Πρισματικός ανακλαστήρας (Χώροι υγιεινής, τροφίμων και με νερά)	*287*
Παρελκόμενα σειράς O5	*287 - 288*
Παρελκόμενα για εξαρτήματα στερέωσης	*288*
Σχεδιάγραμμα σύνδεσης	*288 - 289*
Σχέδια υπό κλίμακα / αριθ. σχεδίου / CAD, από: www.ifm.com	*289 - 290*

Αισθητήρες ανίχνευσης διάφανων αντικειμένων

Σχήμα / μέγεθος	Αρχή λειτουργίας	Απόσταση ανίχνευσης	Είδος φωτός	Ø κουκίδας στη μέγιστη εμβέλεια [mm]	H = φωτεινή / D = σκοτεινή έξοδος ενεργ.	Αρ. συν-δεσμο-λογίας	Αρ. σχε-δίου	Κωδικός παραγ-γελίας
Φωτοκύτταρο ανάκλασης · Καλώδιο PVC 0,15 m · με M12 κονέκτορα · 10...30 DC · πλαστικό · IP67 · Ομάδες κονέκτορα 8, 9, 10, 11, 18, 20, 123, 125, 126, 127, 150, 151								
	Φίλτρο πόλωσης	0,2...1,5 m	Κόκκινο	64	H/D PNP	1	1	**OJ5191**
	Φίλτρο πόλωσης	0,2...1,5 m	Κόκκινο	64	H/D PNP	1	2	**OJ5190**
Φωτοκύτταρο ανάκλασης · M8 κονέκτορας · 10...30 DC · πλαστικό · IP67 · Ομάδες κονέκτορα 4, 5, 76, 82								
	Φίλτρο πόλωσης	0,2...1,5 m	Κόκκινο	64	H/D PNP	2	3	**OJ5085**
	Φίλτρο πόλωσης	0,2...1,5 m	Κόκκινο	64	H/D PNP	2	4	**OJ5086**
	Φίλτρο πόλωσης	0,2...1,5 m	Κόκκινο	64	H/D PNP	2	5	**OJ5186**
	Φίλτρο πόλωσης	0,2...1,5 m	Κόκκινο	64	H/D NPN	3	5	**OJ5189**
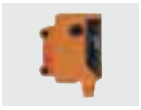	Φίλτρο πόλωσης	0,2...1,5 m	Κόκκινο	64	H/D PNP	2	6	**OJ5185**
Φωτοκύτταρο ανάκλασης · M12 κονέκτορας · 10...36 DC · πλαστικό · IP67 · Ομάδες κονέκτορα 10, 12, 13, 18, 19, 20, 21, 123, 126, 127, 128, 129, 150, 152								
	Φίλτρο πόλωσης	0...1,5 m	Κόκκινο	40 / 80	H/D PNP/NPN	5	7	**O5G500**

Αισθητήρες αντίθεσης

Σχήμα / μέγεθος	Αρχή λειτουργίας	Απόσταση ανίχνευσης	Είδος φωτός	Ø κουκίδας στη μέγιστη εμβέλεια [mm]	H = φωτεινή / D = σκοτεινή έξοδος ενεργ.	Αρ. συν-δεσμο-λογίας	Αρ. σχε-δίου	Κωδικός παραγ-γελίας
M12 κονέκτορας · 10...36 DC · πλαστικό · IP67 · Ομάδες κονέκτορα 10, 12, 13, 18, 19, 20, 21, 123, 126, 127, 128, 129, 150, 151, 152								
	Αισθητήρας αντίθεσης	18...22 mm	RGB	1,5 x 5	H/D PNP/NPN	6	8	**O5K500**

Μπορείτε να βρείτε διαδραστικό επιλογέα προϊόντων και περισσότερες πληροφορίες στη διεύθυνση: www.ifm.com/gr

Αισθητήρες χρώματος

Σχήμα / μέγεθος	Αρχή λειτουργίας	Εύρος μέτρησης	Διάμετρος κηλίδας φωτός [mm]	U_b [V]	Κατανάλωση ρεύματος [mA]	Ρυθμ. δειγματοληψίας / συχν. μεταγωγής [Hz]	Αρ. σχεδίου	Κωδικός παραγγελίας
M12 κονέκτορας · Έξοδος φωτεινής / σκοτεινής ενεργοποίησης προγραμματιζόμενο · DC PNP/NPN · Σύνδεση αριθ. 4 · Ομάδες κονέκτορα 10, 12, 13, 18, 19, 20, 21, 123, 126, 127, 128, 129, 150, 152								
	Αισθητήρας χρώματος	15...19 mm	2,5 x 6	10...36	50	2000	8	**O5C500**

O1 ορθογωνικά για οπτική μέτρηση στάθμης, λέιζερ κατηγορίας 2

Σχήμα / μέγεθος	Αρχή λειτουργίας	Απόσταση ανίχνευσης	Συχνότητα δειγματοληψίας [Hz]	Ø κουκίδας στη μέγιστη εμβέλεια [mm]	U_b [V]	Αρ. συνδεσμολογίας	Αρ. σχεδίου	Κωδικός παραγγελίας
'Εξοδος OUT1: ανοικτή NO / κλειστή NC προγρ. OUT2: ανοικτή NO / κλειστή NC προγρ. ή αναλογική (4...20 mA / 0...10 V, ρυθμιζόμενη) · Σύνδεση αριθ. 7 · Ομάδες κονέκτορα 8, 9, 10, 18, 20, 123, 125, 127, 150								
	Οπτικός αισθητήρας στάθμης	0,2...10 m	1...33	< 15 x 15	18...30	7	9	**O1D300**

Πρισματικός ανακλαστήρας (Χώροι υγιεινής, τροφίμων και με νερά)

Σχήμα / μέγεθος	Περιγραφή	Κωδικός παραγγελίας
	Πρισματικός ανακλαστήρας · 48 x 48 mm · Με γωνίες · για κόκκινα και υπέρυθρα φωτοκύτταρα ανάκλασης · Υλικά περιβλήματος: Εμπρόσθιο πλακίδιο: PMMA / Βάση: ABS	**E20744**
	Πρισματικός ανακλαστήρας · 50 x 50 mm · Με γωνίες · για αισθητήρες λέιζερ ανακλασης, ανίχνευσης γυαλιού και φίλμ · Υλικά περιβλήματος: πλαστικό	**E20722**

Παρελκόμενα σειράς O5

Σχήμα / μέγεθος	Περιγραφή	Κωδικός παραγγελίας
	Γωνία στερέωσης · Για τύπο O5 · Υλικά περιβλήματος: V4A	**E21085**
	Γωνία στερέωσης · Για τύπο O5 · Υλικά περιβλήματος: V4A	**E21087**
	Σετ συναρμολόγησης · Σφιγκτήρας στερέωσης · με κάλυμμα προστασίας · Ράβδος Φ 12 mm · Για τύπο O5 · Υλικά περιβλήματος: Εξάρτημα στήριξης: V4A / Σφιγκτήρας: ανοξείδωτο V4A	**E21223**

Μπορείτε να βρείτε τα διαγράμματα συνδεσμολογίας και τα σχέδια διαστάσεων από τη σελίδα 288

Σχήμα / μέγεθος	Περιγραφή	Κωδικός παραγγελίας
	Σετ συναρμολόγησης · Σφιγκτήρας στερέωσης · με κάλυμμα προστασίας · Ράβδος Φ 12 mm · Για τύπο O5 · Υλικά περιβλήματος: V4A / Σφιγκτήρας: Χυτό κράμα ψευδαργύρου	**E21210**
	Σετ συναρμολόγησης · Σφιγκτήρας στερέωσης · Ράβδος Φ 12 mm · Για τύπο O5, O5D · Υλικά περιβλήματος: V4A / Σφιγκτήρας: Χυτό κράμα ψευδαργύρου	**E21211**
	Σετ συναρμολόγησης · Σφιγκτήρας στερέωσης · Ράβδος Φ 12 mm · Για τύπο O5, O5D · Υλικά περιβλήματος: V4A / Σφιγκτήρας: ανοξείδωτο V4A	**E21212**
	Στηρίγματα συναρμολόγησης Στερέωση για την πίσω πλευρά συσκευής · Για τύπο O5 · Υλικά περιβλήματος: V4A	**E21086**
	Στοιχείο στερέωσης με ψαλιδωτό αυλάκι · Για τύπο DTS, O4, O5 · Υλικά περιβλήματος: AlMgSi0,5	**E21088**

Παρελκόμενα για εξαρτήματα στερέωσης

Σχήμα / μέγεθος	Περιγραφή	Κωδικός παραγγελίας
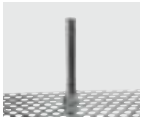	Ράβδος · Ø 12 / M10 · Μήκος: 130 mm · Ίσιο σχήμα · Υλικά περιβλήματος: V4A	**E20938**
	Ράβδος · Ø 12 / M10 · Μήκος: 200 mm · Υπό γωνία · Υλικά περιβλήματος: V4A	**E20940**
	Βίδα άλεν · M10 x 120 mm · ISO 4762 (DIN 912) · Επιφάνεια M10 · Υλικά περιβλήματος: Βίδα: χάλυβα γαλβανισμένο	**E21213**
	Βίδα άλεν · M10 x 120 mm · ISO 4762 (DIN 912) · Επιφάνεια M10 · Υλικά περιβλήματος: Βίδα: ανοξείδωτο V4A	**E21214**
	Κύβος · M10 · Προφίλ αλουμινίου · Υλικά περιβλήματος: Χυτό κράμα ψευδαργύρου	**E20951**

Σχεδιάγραμμα σύνδεσης

1

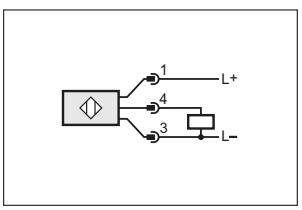

2

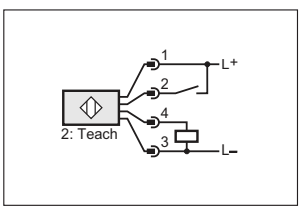

3

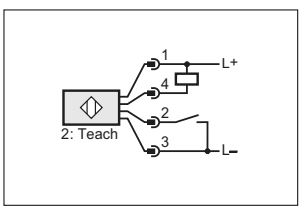

4

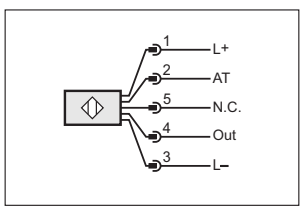

2: Είσοδος ενεργοποίησης σκανδαλισμού AT,
5: n.c. = ασύνδετο

Μπορείτε να βρείτε διαδραστικό επιλογέα προϊόντων και περισσότερες πληροφορίες στη διεύθυνση: www.ifm.com/gr

Σχεδιάγραμμα σύνδεσης

5

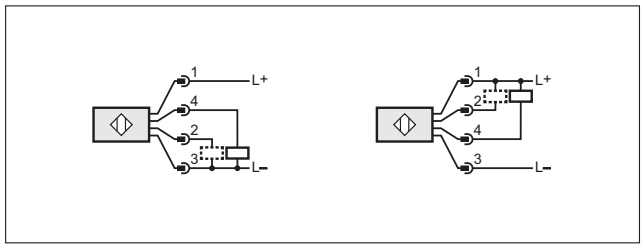

7

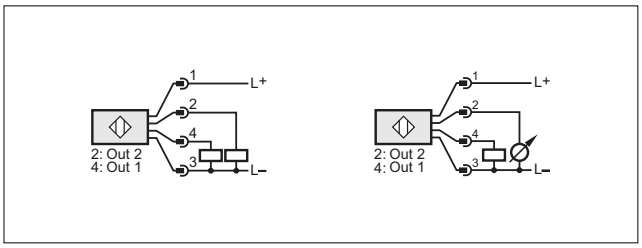

6

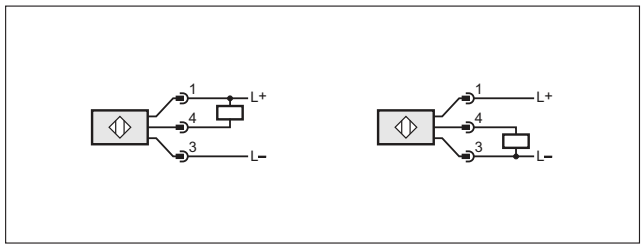

Σχέδια υπό κλίμακα / αριθ. σχεδίου / CAD, από: www.ifm.com

1

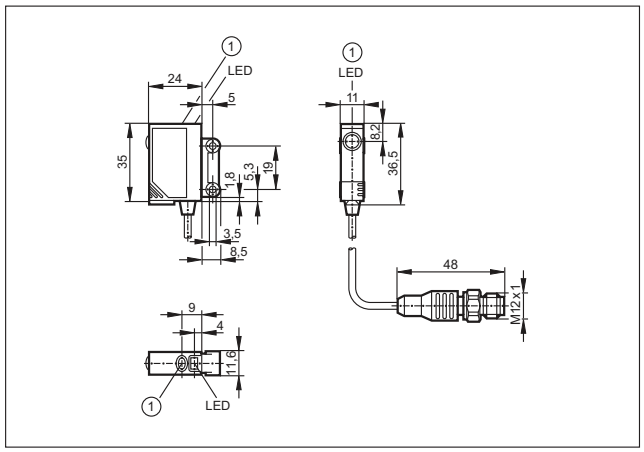

1: Μπουτόν

3

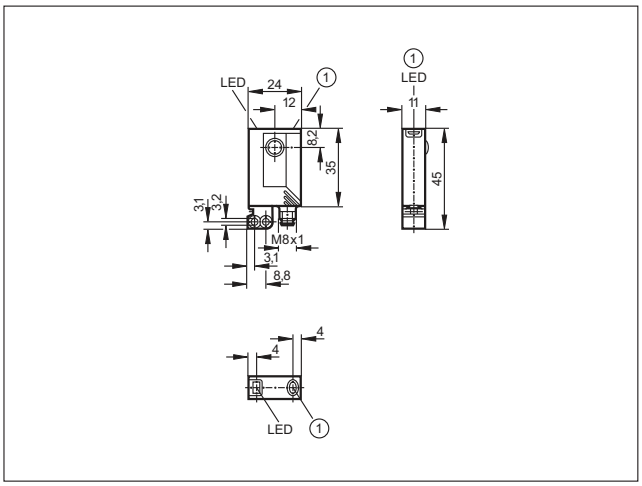

1: Μπουτόν

2

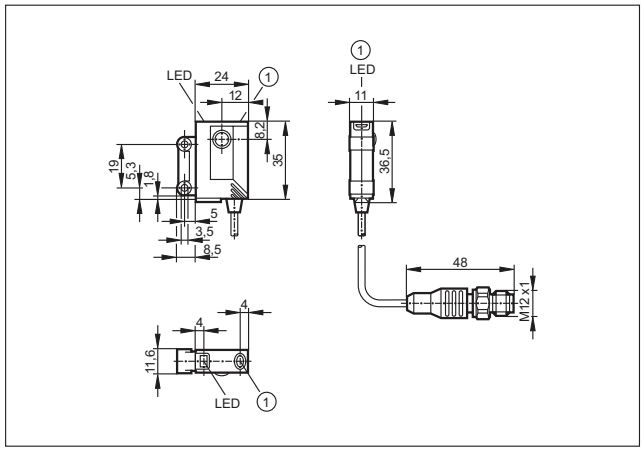

1: Μπουτόν

4

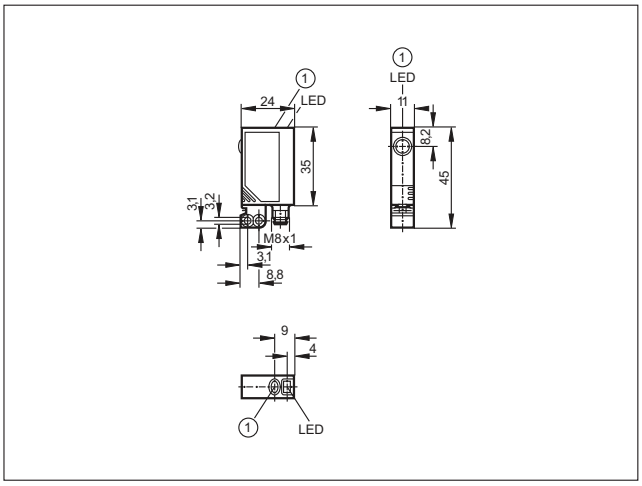

1: Μπουτόν

Σχέδια υπό κλίμακα / αριθ. σχεδίου / CAD, από: www.ifm.com

5

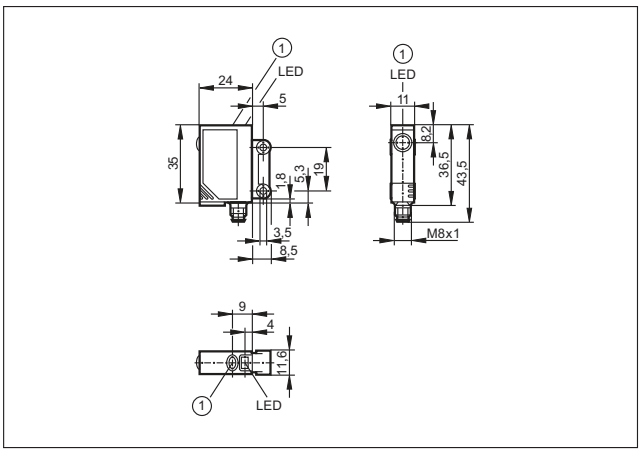

1: Μπουτόν

6

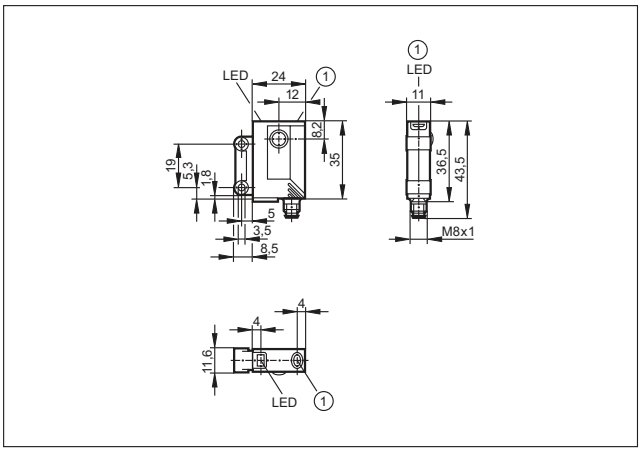

1: Μπουτόν

7

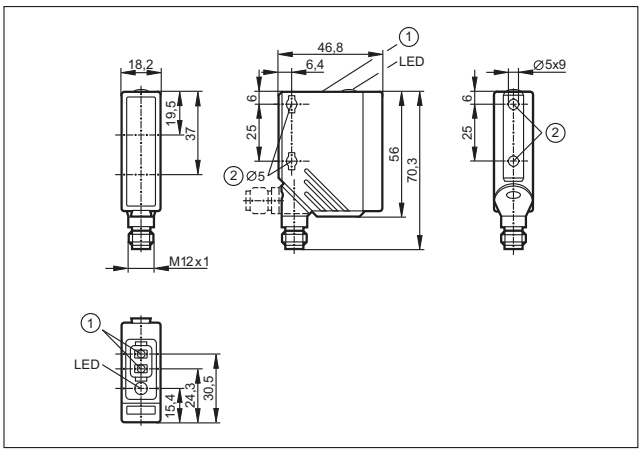

1: Μπουτόν προγραμματισμού, 2: Με χρήση βίδας στερέωσης M5, η μέγιστη ροπή σύσφιξης είναι 2 Nm

8

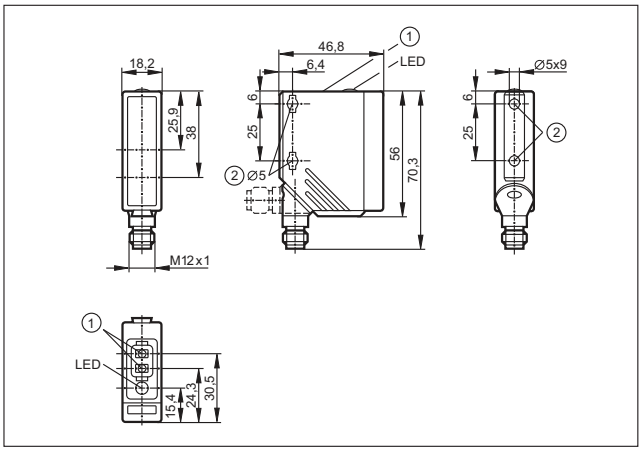

1: Μπουτόν προγραμματισμού, 2: Με χρήση βίδας στερέωσης M5, η μέγιστη ροπή σύσφιξης είναι 2 Nm

9

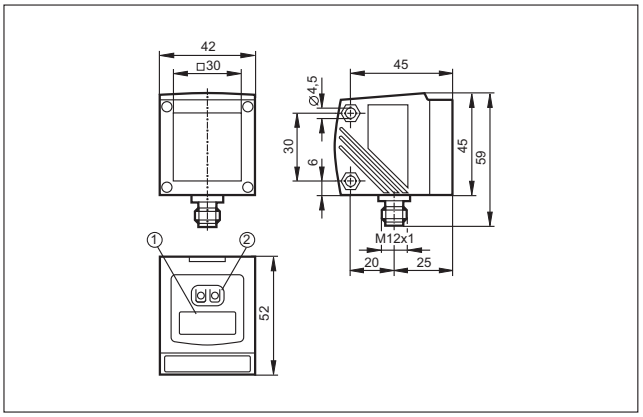

1: 4-ψηφίων αλφαριθμητική οθόνη ένδειξης, 2: Μπουτόν προγραμματισμού

Μπορείτε να βρείτε διαδραστικό επιλογέα προϊόντων και περισσότερες πληροφορίες στη διεύθυνση: www.ifm.com/gr

- **Διπλός επαγωγικός αισθητήρας για βάνες και ενεργοποιητές.**
- **Άμεση τοποθέτηση σε τυποποιημένους ενεργοποιητές κατά VDI / VDE 3845.**
- **Διπλός αισθητήρας AS-i για γρήγορη και ασφαλή τοποθέτηση, καθώς και άμεση λειτουργία**
- **Ανάδραση θέσης για βάνες ανυψούμενου βάκτρου έως 80 mm.**
- **Μόνιμη επιτήρηση βανών για συντήρηση βάσει της κατάστασης λειτουργίας.**

Αισθητήρες για βαλβίδες

Στις βιομηχανικές διεργασίες όπου υπάρχουν υγρά, αέρια ή αέρας, χρησιμοποιούνται βαλβίδες για δοσομέτρηση και έλεγχο. Οι πνευματικοί ενεργοποιητές βαλβίδων χρησιμοποιούνται συνήθως για τον μηχανικό καθορισμό της θέσης. Η θέση της βαλβίδας πρέπει να επιτηρείται ηλεκτρονικά.

Διπλοί αισθητήρες για ενεργοποιητές τετάρτου στροφής.

Ενας κυλινδρικός στόχος, γνωστός ως στόχος κατάδειξης, με δύο μεταλλικές βίδες υπό γωνία 90°, τοποθετείται στον άξονα του ενεργοποιητή. Οι βίδες είναι τοποθετημένες σε διαφορετικά ύψη. Ενας διπλός επαγωγικός αισθητήρας (σειράς IND) με δύο εσωτερικά αισθητήρες, ανιχνεύει την άνω ή την κάτω βίδα, ανάλογα με τη θέση της βαλβίδας και κατά συνέπεια τις δύο θέσεις μεταγωγής. Το σύστημα λειτουργεί με ασφάλεια, χωρίς φθορές. Είναι ανθεκτικό σε εξωτερικές επιδράσεις και σε μηχανικές καταπονήσεις, όπως κραδασμοί και δονήσεις.

Αισθητήρες για βαλβίδες ανυψούμενου βάκτρου

Το σύστημα efector valvis χρησιμοποιείται για βαλβίδες ανυψούμενου βάκτρου. Δύο ή τρία σημεία μεταγωγής μπορούν να οριστούν μέσω μπουτόν, σε ανύψωση έως 80 mm. Επιπρόσθετα στις θέσεις βαλβίδας "ανοικτή" και "κλειστή", μπορεί να επιτηρηθεί και μια τρίτη θέση "καθαρισμού" (ενεργή κατά τη διαδικασία CIP). Ο αισθητήρας έχει ακρίβεια 0.2 mm και μπορεί να ανιχνεύσει ακόμα και πολύ μικρές αλλαγές στη θέση της βαλβίδας. Η αρχή μέτρησης του επαγωγικού αισθητήρα, εγγυάται λειτουργία χωρίς επαφή και χωρίς φθορές. Διαφορετικοί προσαρμογείς επιτρέπουν την εύκολη τοποθέτηση του ίδιου αισθητήρα σε βαλβίδες διαφόρων κατασκευαστών και μεγεθών.

Ανάδραση: Πρέπει να είναι δυνατή η επιτήρηση πνευματικών και χειροκίνητων βαλβίδων.

Μπορείτε να βρείτε διαδραστικό επιλογέα προϊόντων και περισσότερες πληροφορίες στη διεύθυνση: www.ifm.com/gr

Γενική επισκόπηση συστήματος	*Σελίδα*
Αισθητήρες για βιομηχανικές εφαρμογές	*294 - 295*
Αισθητήρες για βιομηχανικές εφαρμογές, σύστημα AS-i	*295*
Αισθητήρες με έγκριση ATEX 1G / 2G και 1D	*296*
Αισθητήρες με έγκριση ATEX 3D και / ή 3G	*296 - 297*
Αισθητήρες για βαλβίδες με ακίδα ανύψωσης	*297*
Αισθητήρες για βαλβίδες με ακίδα ανύψωσης, σύστημα AS-i	*298*
Οικονομικά σετ με σωληνοειδή βαλβίδας Bürkert	*298*
Οικονομικά σετ με σωληνοειδή βαλβίδας Norgren Herion	*298*
Στόχος κατάδειξης για αισθητήρες για ενεργοποιητές τετάρτου στροφής	*298 - 300*
Παρελκόμενα για αισθητήρες για ενεργοποιητές τετάρτου στροφής	*300 - 301*
Παρελκόμενα για αισθητήρες για βαλβίδες ακίδας ανύψωσης	*301*
Σχεδιάγραμμα σύνδεσης	*302*
Σχέδια υπό κλίμακα / αριθ. σχεδίου / CAD, από: www.ifm.com	*303 - 305*

Αισθητήρες για βιομηχανικές εφαρμογές

Σχήμα / μέγεθος	Διαστάσεις [mm]	Απόσταση ανίχνευσης [mm]	Υλικό	U_b [V]	Βαθμός προστασίας	f AC / DC [Hz]	$I_{φορτίο}$ AC / DC [mA]	Αρ. σχεδίου	Κωδικός παραγγελίας
Καλώδιο 2 m · Έξοδος ⎓/⎓ · DC PNP · Σύνδεση αριθ. 1									
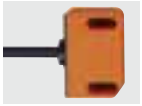	40 x 26 x 26	4 nf	PBT	10...36	IP 67	1300	250	1	**IN5251**
Καλώδιο 6 m · Έξοδος ⎓/⎓ · DC PNP · Σύνδεση αριθ. 1									
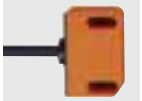	40 x 26 x 26	4 nf	PC (πολυανθρακικό άλας)	10...36	IP 67	1300	250	1	**IN5304**
Καλώδιο 10 m · Έξοδος ⎓/⎓ · DC PNP · Σύνδεση αριθ. 1									
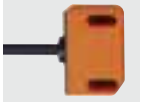	40 x 26 x 26	4 nf	PBT	10...36	IP 67	1300	250	1	**IN5323**
Καλώδιο 2 m · Έξοδος ⎓/⎓ · AC/DC · Σύνδεση αριθ. 2									
	40 x 26 x 40	4 nf	PBT	20...250	IP 67	25 / 50	350 / 100	2	**IN0110***
M12 κονέκτορας · Έξοδος ⎓/⎓ · DC PNP/NPN · Σύνδεση αριθ. 13 · Ομάδες κονέκτορα 8, 10, 18, 20, 123, 125, 150									
	40 x 26 x 26	4 nf	PBT	10...36	IP 67	1300	250	3	**IN5224**
M12 κονέκτορας · Έξοδος ⎓/⎓ · DC PNP/NPN · Σύνδεση αριθ. 3 · Ομάδες κονέκτορα 8, 10, 18, 20, 123, 125, 150									
	40 x 26 x 47	4 nf	PBT	10...36	IP 67	250	250	4	**IN5331**
M12 κονέκτορας · Έξοδος ⎓/⎓ · DC PNP · Σύνδεση αριθ. 4 · Ομάδες κονέκτορα 8, 10, 11, 18, 20, 123, 125, 126, 150, 151									
	40 x 26 x 26	4 nf	PBT	10...36	IP 67	1300	250	3	**IN5225**
	40 x 26 x 47	4 nf	PBT	10...36	IP 67	1300	250	4	**IN5327**
M18 κονέκτορα · Έξοδος ⎓/⎓ · DC PNP · Σύνδεση αριθ. 4 · Ομάδες κονέκτορα 24									
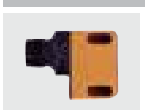	40 x 26 x 26	4 nf	PBT	10...36	IP 67	1300	250	5	**IN5285**

Μπορείτε να βρείτε διαδραστικό επιλογέα προϊόντων και περισσότερες πληροφορίες στη διεύθυνση: www.ifm.com/gr

Σχήμα / μέγεθος	Διαστάσεις [mm]	Απόσταση ανίχνευσης [mm]	Υλικό	U_b [V]	Βαθμός προστασίας	f AC / DC [Hz]	$I_{φορτίο}$ AC / DC [mA]	Αρ. σχε-δίου	Κωδικός παραγ-γελίας
M18 κονέκτορα · Έξοδος ⎓/⎓ · AC/DC · Σύνδεση αριθ. 5 · Ομάδες κονέκτορα 24									
	40 x 26 x 40	4 nf	PBT	20...250	IP 67	25 / 50	350 / 100	6	**IN0108***
Κονέκτορας Rd 24x1/8 6-πόλων · Έξοδος ⎓/⎓ · DC PNP · Ομάδες κονέκτορα 34, 40									
	40 x 26 x 60	4 nf	PBT	10...36	IP 67	1300	250	7	**IN5334**
Κλέμες σύνδεσης · Έξοδος ⎓/⎓ · DC PNP · Σύνδεση αριθ. 14									
	33 x 60 x 92	4 nf	PA (πολυαμίδιο)	10...30	IP 67	500	100	8	**IN5409**

f = χωνευτής τοποθέτησης / nf = ελεύθερης τοποθέτησης

*** Σημείωση για AC και AC/DC συσκευές**

Τοποθετήστε ασφάλεια μινιατούρα κατά IEC60127-2 Φύλλο 1, ≤ 2 A (ταχείας απόκρισης) Σύσταση: ελέγξτε την μονάδα για αξιόπιστη λειτουργία μετά από βραχυκύκλωμα.

Αισθητήρες για βιομηχανικές εφαρμογές, σύστημα AS-i

Σχήμα / μέγεθος	Διαστάσεις [mm]	Απόσταση ανίχνευσης [mm]	Υλικό	U_b [V]	Βαθμός προστασίας	f AC / DC [Hz]	$I_{φορτίο}$ AC / DC [mA]	Αρ. σχε-δίου	Κωδικός παραγ-γελίας
M12 κονέκτορας · 1x2 είσοδοι · Σύνδεση αριθ. 6 · Ομάδες κονέκτορα 10, 12, 13, 18, 19, 20, 21, 123, 128, 129, 150, 152									
	55 x 60 x 35	4 nf	PBT (Pocan)	26,5...31,6	IP 67	–	–	9	**AC2315**
M12 κονέκτορας · Έξοδος τρανζίστορ PNP · 2 είσοδοι / 1 έξοδος · Ομάδες κονέκτορα 8, 10, 18, 20, 40, 123, 125									
	55 x 60 x 35	4 nf	PBT (Pocan)	26,5...31,6	IP 67	–	–	10	**AC2316**
M12 κονέκτορας · Έξοδος τρανζίστορ PNP · 2 είσοδοι / 2 έξοδοι · Ομάδες κονέκτορα 8, 10, 18, 20, 40, 123, 125									
	55 x 60 x 35	4 nf	PBT (Pocan)	26,5...31,6	IP 67	–	–	10	**AC2317**

f = χωνευτής τοποθέτησης / nf = ελεύθερης τοποθέτησης

Μπορείτε να βρείτε τα διαγράμματα συνδεσμολογίας και τα σχέδια διαστάσεων από τη σελίδα 302

Αισθητήρες με έγκριση ATEX 1G / 2G και 1D

Σχήμα / μέγεθος	Διαστάσεις [mm]	Απόσταση ανίχν. [mm]	Υλικό	$U_{ονομ.}$ σε 1 KΩ [V]	U_b [V]	Αυτοχωρητικότητα [nF]	Αυτεπαγωγή [μH]	f [Hz]	Αρ. σχεδίου	Κωδικός παραγγελίας
M12 κονέκτορας · Έξοδος 2 x κλειστές επαφές NC · Σύνδεση σε πιστοποιημένα εγγενώς ασφαλή κυκλώματα με μέγ. τιμές U = 15V / I = 50mA / P = 120mW · Σύνδεση αριθ. 7 · Ομάδες κονέκτορα 146										
	40 x 26 x 26	4 nf	PBT	8,2 DC	7,5...15 DC	140	130	1800	11	**NN5008**
Καλώδιο 2 m · Έξοδος 2 x κλειστές επαφές NC · Σύνδεση σε πιστοποιημένα εγγενώς ασφαλή κυκλώματα με μέγ. τιμές U = 15V / I = 50mA / P = 120mW · Σύνδεση αριθ. 8										
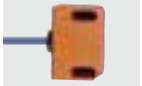	40 x 26 x 26	4 nf	PBT	8,2 DC	7,5...15 DC	140	130	1800	1	**NN5009**
Καλώδιο 10 m · Έξοδος 2 x κλειστές επαφές NC · Σύνδεση σε πιστοποιημένα εγγενώς ασφαλή κυκλώματα με μέγ. τιμές U = 15V / I = 50mA / P = 120mW · Σύνδεση αριθ. 8										
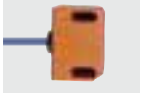	40 x 26 x 26	4 nf	PBT	8,2 DC	7,5...15 DC	140	140	1800	1	**NN5011**
M18 κονέκτορα · Έξοδος 2 x κλειστές επαφές NC · Σύνδεση σε πιστοποιημένα εγγενώς ασφαλή κυκλώματα με μέγ. τιμές U = 15V / I = 50mA / P = 120mW · Σύνδεση αριθ. 9 · Ομάδες κονέκτορα 24										
	40 x 26 x 26	4 nf	PBT	8,2 DC	7,5...15 DC	140	130	1800	5	**NN5013**
Κονέκτορας Rd 24x1/8 6-πόλων · Έξοδος 2 x κλειστές επαφές NC · Σύνδεση σε πιστοποιημένα εγγενώς ασφαλή κυκλώματα με μέγ. τιμές U = 15V / I = 50mA / P = 120mW · Ομάδες κονέκτορα 34, 56, 64, 65, 137										
	40 x 26 x 60	4 nf	PBT	8,2 DC	–	150	150	250	7	**N95001**
	40 x 26 x 60	4 nf	PBT	8,2 DC	–	100	150	1300	7	**N95002**

f = χωνευτής τοποθέτησης / nf = ελεύθερης τοποθέτησης

Αισθητήρες με έγκριση ATEX 3D και / ή 3G

Σχήμα / μέγεθος	Διαστάσεις [mm]	Απόσταση ανίχνευσης [mm]	Υλικό	U_b [V]	Βαθμός προστασίας	f AC / DC [Hz]	$I_{φορτίο}$ AC / DC [mA]	Αρ. σχεδίου	Κωδικός παραγγελίας
M12 κονέκτορας · Έξοδος τρανζίστορ PNP · 2 είσοδοι / 2 έξοδοι · Ομάδες κονέκτορα 147, 149									
	55 x 60 x 35	4	PBT	26,5...31,6	IP 5x	–	–	12	**AC327A**
M12 κονέκτορας · Έξοδος τρανζίστορ PNP · 2 είσοδοι / 1 έξοδος · Ομάδες κονέκτορα 147, 149									
	55 x 60 x 35	4	PBT	26,5...31,6	IP 5x	–	–	12	**AC336A**

Μπορείτε να βρείτε διαδραστικό επιλογέα προϊόντων και περισσότερες πληροφορίες στη διεύθυνση: www.ifm.com/gr

Σχήμα / μέγεθος	Διαστάσεις [mm]	Απόσταση ανίχνευσης [mm]	Υλικό	U_b [V]	Βαθμός προστασίας	f AC / DC [Hz]	$I_{φορτίο}$ AC / DC [mA]	Αρ. σχε-δίου	Κωδικός παραγ-γελίας
M12 κονέκτορας · Έξοδος τρανζίστορ PNP · 2 είσοδοι / 1 έξοδος · Ομάδες κονέκτορα 147, 149									
	55 x 60 x 35	4	PBT (Pocan)	26,5...31,6	IP 67	–	–	12	**AC326A**
M12 κονέκτορας · Έξοδος ⎓ / ⎓ · DC PNP · Σύνδεση αριθ. 4 · Ομάδες κονέκτορα 147, 149									
	40 x 26 x 47	4	PBT	10...30	IP 67	1300	100	13	**IN507A**
Καλώδιο 2 m · Έξοδος ⎓ / ⎓ · DC PNP · Σύνδεση αριθ. 1									
	40 x 26 x 26	4	PBT	10...30	IP 67	1300	100	14	**IN512A**

Αισθητήρες για βαλβίδες με ακίδα ανύψωσης

Σχήμα / μέγεθος	Διαστάσεις [mm]	Απόσταση ανίχνευσης [mm]	Υλικό	U_b [V]	Βαθμός προστασίας	f AC / DC [Hz]	$I_{φορτίο}$ AC / DC [mA]	Αρ. σχε-δίου	Κωδικός παραγ-γελίας
Καλώδιο 2 m · Έξοδος 1...5 V αναλογικά · DC · Σύνδεση αριθ. 10									
	67,5 x 43 x 110	–	PA	18...36	IP 65 / IP 67	–	–	15	**IX5002**
Καλώδιο 2 m · Έξοδος 3 x ανοικτές επαφές · DC PNP · Σύνδεση αριθ. 11									
	67,5 x 43 x 110	–	PA	18...36	IP 65 / IP 67	–	100	16	**IX5006**
Καλώδιο με κονέκτορα 0,3 m · Έξοδος 3 x ανοικτές επαφές · DC PNP · Σύνδεση αριθ. 12 · Ομάδες κονέκτορα 128, 129, 152									
	65 x 52 x 110	–	PA	18...36	IP 65 / IP 67	–	100	17	**IX5010**
	65 x 43 x 110	0,2	PA	18...36	IP 65 / IP 67	–	100	18	**ZZ0214**

Μπορείτε να βρείτε τα διαγράμματα συνδεσμολογίας και τα σχέδια διαστάσεων από τη σελίδα 302

Αισθητήρες για βαλβίδες με ακίδα ανύψωσης, σύστημα AS-i

Σχήμα / μέγεθος	Διαστάσεις [mm]	Απόσταση ανίχνευσης [mm]	Υλικό	U_b [V]	Βαθμός προστασίας	f AC / DC [Hz]	$I_{φορτίο}$ AC / DC [mA]	Αρ. σχεδίου	Κωδικός παραγγελίας
Καλώδιο με κονέκτορα 0,3 m · AS-i · Σύνδεση αριθ. 6 · Ομάδες κονέκτορα 10, 12, 13, 18, 19, 20, 21, 123, 128, 129, 150, 152									
	65 x 52 x 110	–	PA	26,5...31,6	IP 65 / IP 67	–	–	17	**IX5030**

Οικονομικά σετ με σωληνοειδή βαλβίδας Bürkert

Σχήμα / μέγεθος	Περιγραφή	Κωδικός παραγγελίας
	Οικονομικό πακέτο AS-i για πνευματικούς ενεργοποιητές τετάρτου στροφής · Υποτελής A/B · Ύψος άξονα 20 mm · Απόσταση οπών 80 mm · Σύνδεση με κονέκτορα	**AC0017**
	Οικονομικό πακέτο AS-i για πνευματικούς ενεργοποιητές τετάρτου στροφής · Υποτελής A/B · Ύψος άξονα 30 mm · Απόσταση οπών 80 mm · Σύνδεση με κονέκτορα	**AC0019**
	Οικονομικό πακέτο AS-i για πνευματικούς ενεργοποιητές τετάρτου στροφής · Υποτελής A/B · Ύψος άξονα 30 mm · Απόσταση οπών 130 mm · Σύνδεση με κονέκτορα	**AC0020**

Οικονομικά σετ με σωληνοειδή βαλβίδας Norgren Herion

Σχήμα / μέγεθος	Περιγραφή	Κωδικός παραγγελίας
	Οικονομικό πακέτο AS-i για πνευματικούς ενεργοποιητές τετάρτου στροφής · Υποτελής A/B · Ύψος άξονα 20 mm · Απόσταση οπών 80 mm · Σύνδεση με κονέκτορα	**AC0021**
	Οικονομικό πακέτο AS-i για πνευματικούς ενεργοποιητές τετάρτου στροφής · Υποτελής A/B · Ύψος άξονα 30 mm · Απόσταση οπών 80 mm · Σύνδεση με κονέκτορα	**AC0022**
	Οικονομικό πακέτο AS-i για πνευματικούς ενεργοποιητές τετάρτου στροφής · Υποτελής A/B · Ύψος άξονα 30 mm · Απόσταση οπών 130 mm · Σύνδεση με κονέκτορα	**AC0023**

Στόχος κατάδειξης για αισθητήρες για ενεργοποιητές τετάρτου στροφής

Σχήμα / μέγεθος	Περιγραφή	Κωδικός παραγγελίας
	Στόχος κατάδειξης · Ø 53 mm · Δυνατότητα ρύθμισης μεταξύ 0° και 360° · Υλικά περιβλήματος: Στόχος κατάδειξης: PVC / Βίδες: ανοξείδωτο V4A	**E10661**

Μπορείτε να βρείτε διαδραστικό επιλογέα προϊόντων και περισσότερες πληροφορίες στη διεύθυνση: www.ifm.com/gr

Σχήμα / μέγεθος	Περιγραφή	Κωδικός παραγ-γελίας
	Στόχος κατάδειξης · Ø 53 mm · 6 δυνατές θέσης σημαίας μεταγωγής · Με τρύπες αποστράγγισης · Υλικά περιβλήματος: Στόχος κατάδειξης: PA 6 / Βίδες: ανοξείδωτο V4A	**E17105**
	Στόχος κατάδειξης · Ø 53 mm · Υλικά περιβλήματος: Στόχος κατάδειξης: PBT / Βίδες: ανοξείδωτο V4A	**E17118**
	Στόχος κατάδειξης · Ø 53 mm · 8 δυνατές θέσης σημαίας μεταγωγής · Με τρύπες αποστράγγισης · Υλικά περιβλήματος: Στόχος κατάδειξης: PA 6 / Βίδες: ανοξείδωτο V4A	**E17294**
	Στόχος κατάδειξης · Ø 53 mm · 3 δυνατές θέσης σημαίας μεταγωγής · Υλικά περιβλήματος: Στόχος κατάδειξης: PA 6 Μαύρο / Βίδες: V2A	**E17320**
	Στόχος κατάδειξης · Ø 53 mm · 8 δυνατές θέσης σημαίας μεταγωγής · Υλικά περιβλήματος: Στόχος κατάδειξης: PA 6 Μαύρο / Βίδες: V2A	**E17321**
	Στόχος κατάδειξης · Ø 53 mm · χρώμα περιβλήματος: μπλέ · 8 δυνατές θέσης σημαίας μεταγωγής · Υλικά περιβλήματος: Στόχος κατάδειξης: PA 6 Μπλε / Βίδες: V2A	**E17322**
	Στόχος κατάδειξης · Ø 53 mm · χρώμα περιβλήματος: κόκκινο · 8 δυνατές θέσης σημαίας μεταγωγής · Υλικά περιβλήματος: Στόχος κατάδειξης: PA 6 / Βίδες: V2A	**E17323**
	Στόχος κατάδειξης · Ø 55 mm · Αντεστραμμένη λειτουργία · Υλικά περιβλήματος: Στόχος κατάδειξης: PVC / Βίδες: ανοξείδωτο V4A / Μεταλλικός δακτύλιος: V2A	**E17205**
	Στόχος κατάδειξης · Ø 59 mm · Για ενεργοποιητή Neles τύπου B1CU 6/20E · Υλικά περιβλήματος: Στόχος κατάδειξης: POM	**E11278**
	Στόχος κατάδειξης · Ø 65 mm · Υλικά περιβλήματος: Στόχος κατάδειξης: PVC / Βίδες: ανοξείδωτο V4A	**E17148**
	Στόχος κατάδειξης · Ø 65 mm · χρώμα περιβλήματος: μαύρο · 8 δυνατές θέσης σημαίας μεταγωγής · Υλικά περιβλήματος: Στόχος κατάδειξης: PA 6 / Βίδες: V2A	**E17324**
	Στόχος κατάδειξης · Ø 65 mm · χρώμα περιβλήματος: μπλέ · 8 δυνατές θέσης σημαίας μεταγωγής · Υλικά περιβλήματος: Στόχος κατάδειξης: PA 6 / Βίδες: V2A	**E17325**
	Στόχος κατάδειξης · Ø 65 mm · χρώμα περιβλήματος: κόκκινο · 8 δυνατές θέσης σημαίας μεταγωγής · Υλικά περιβλήματος: Στόχος κατάδειξης: PA 6 / Βίδες: V2A	**E17326**
	Στόχος κατάδειξης · Ø 65 mm · Υλικά περιβλήματος: Στόχος κατάδειξης: PA 6 / Βίδες: V2A	**E17327**

Μπορείτε να βρείτε τα διαγράμματα συνδεσμολογίας και τα σχέδια διαστάσεων από τη σελίδα 302

Σχήμα / μέγεθος	Περιγραφή	Κωδικός παραγγελίας
	Στόχος κατάδειξης · Ø 102 mm · Υλικά περιβλήματος: Στόχος κατάδειξης: PA 6 / Βίδες: V2A	**E17328**
	Στόχος κατάδειξης · Ø 102 mm · χρώμα περιβλήματος: μαύρο · 8 δυνατές θέσης σημαίας μεταγωγής · Υλικά περιβλήματος: Στόχος κατάδειξης: PA 6 / Βίδες: V2A	**E17329**
	Στόχος κατάδειξης · Ø 102 mm · χρώμα περιβλήματος: μπλέ · 8 δυνατές θέσης σημαίας μεταγωγής · Υλικά περιβλήματος: Στόχος κατάδειξης: PA 6 / Βίδες: V2A	**E17330**
	Στόχος κατάδειξης · Ø 102 mm · χρώμα περιβλήματος: κόκκινο · 8 δυνατές θέσης σημαίας μεταγωγής · Υλικά περιβλήματος: Στόχος κατάδειξης: PA 6 / Βίδες: V2A	**E17331**
	Ένδειξη κατεύθυνσης μαύρη · 12 x 4,8 · για στόχους κατάδειξης · Υλικά περιβλήματος: POM	**E17295**
	Ένδειξη κατεύθυνσης κίτρινη · 12 x 4,8 · για στόχους κατάδειξης · Υλικά περιβλήματος: POM	**E17296**

Παρελκόμενα για αισθητήρες για ενεργοποιητές τετάρτου στροφής

Σχήμα / μέγεθος	Περιγραφή	Κωδικός παραγγελίας
	Πλακίδιο απόστασης · 10 mm · Για εκμηδένιση διαφορών ύψους μεταξύ στόχου κατάδειξης και διπλού αισθητήρα IND · Υλικά περιβλήματος: PBT	**E10579**
	Πλακίδιο απόστασης · 3 mm · Για εκμηδένιση διαφορών ύψους μεταξύ στόχου κατάδειξης και διπλού αισθητήρα IND · Υλικά περιβλήματος: PBT	**E10584**
	Πλακίδιο απόστασης · 5 mm · Για εκμηδένιση διαφορών ύψους μεταξύ στόχου κατάδειξης και διπλού αισθητήρα IND · Υλικά περιβλήματος: PBT	**E10585**
	Στυπιοθλίπτης καλωδίου · M20 x 1,5 · Υλικά περιβλήματος: PA 6.6	**E12208**
	Προστατευτικό πώμα · M20 x 1,5 · Υλικά περιβλήματος: PA 6.6	**E12209**
	Τάπα κάλυψης οβάλ οπών · Υλικά περιβλήματος: EPDM	**E12212**
	Ενισχυμένο στήριγμα · Για τύπο IND · Υλικά περιβλήματος: V4A	**E11310**

Μπορείτε να βρείτε διαδραστικό επιλογέα προϊόντων και περισσότερες πληροφορίες στη διεύθυνση: www.ifm.com/gr

Σχήμα / μέγεθος	Περιγραφή	Κωδικός παραγ-γελίας
	περίβλημα προστασίας · Παρελκόμενα για αισθητήρες βαλβίδων · Για τύπο IND · Υλικά περιβλήματος: V2A	**E11984**
	Σετ συναρμολόγησης · MS-MEC-KU-RA--F04A · για σφαιρική βαλβίδα Mecafrance ISO5211/F04 DN25 PN40 · Μήνυμα για τη θέση "AUF/ZU" (ανοικτό/κλειστό) μέσω του διπλού αισθητήρα IND	**E10597**
	Σετ συναρμολόγησης για απόκριση τελικής θέσης · tyco 792E-100 · Για ενεργοποιητές Keystone	**E11243**

Παρελκόμενα για αισθητήρες για βαλβίδες ακίδας ανύψωσης

Σχήμα / μέγεθος	Περιγραφή	Κωδικός παραγ-γελίας
	Προσαρμογέας συναρμολόγησης · για Kieselmann βαλβίδες έδρας · Παρελκόμενο για IX5010, IX5030 · Υλικά περιβλήματος: Προσαρμογέας: PA / Στόχος: V4A	**E12123**
	Προσαρμογέας συναρμολόγησης · για Alfa Laval βαλβίδες · Παρελκόμενο για IX5010, IX5030 · Υλικά περιβλήματος: Προσαρμογέας: PA / Στόχος: V4A	**E11900**
	Προσαρμογέας συναρμολόγησης · για Südmo βαλβίδες · Παρελκόμενο για IX5010, IX5030 · Υλικά περιβλήματος: Προσαρμογέας: PA / Στόχος: V4A	**E11989**
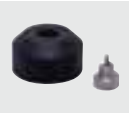	Προσαρμογέας συναρμολόγησης · για Georg Fischer βαλβίδα διαφράγματος Diastar με σετ τοποθέτησης M12 · Παρελκόμενο για IX5010, IX5030 · Υλικά περιβλήματος: Προσαρμογέας: POM / Στόχος: Ανοξείδωτος χάλυβας	**E12009**
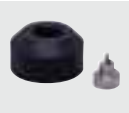	Προσαρμογέας συναρμολόγησης · για Georg Fischer βαλβίδα διαφράγματος Diastar με σετ τοποθέτησης M16 · Παρελκόμενο για IX5010, IX5030 · Υλικά περιβλήματος: Προσαρμογέας: POM / Στόχος: Ανοξείδωτος χάλυβας	**E12010**
	Προσαρμογέας συναρμολόγησης · για βαλβίδα Bardiani · Παρελκόμενο για IX5010, IX5030 · Υλικά περιβλήματος: Προσαρμογέας: PA / Στόχος: V4A	**E12170**
	Προσαρμογέας συναρμολόγησης · IX / Ø 30 mm · για ενεργοποιητές GEMÜ με σετ τοποθέτησης · Παρελκόμενο για IX5010, IX5030 · Υλικά περιβλήματος: Προσαρμογέας: POM / Στόχος: Ανοξείδωτος χάλυβας	**E12042**
	Προσαρμογέας συναρμολόγησης · IX / Ø 45 mm · για ενεργοποιητές GEMÜ με σετ τοποθέτησης · Παρελκόμενο για IX5010, IX5030 · Υλικά περιβλήματος: Προσαρμογέας: POM / Στόχος: Ανοξείδωτος χάλυβας	**E12043**

Μπορείτε να βρείτε τα διαγράμματα συνδεσμολογίας και τα σχέδια διαστάσεων από τη σελίδα 302

Σχεδιάγραμμα σύνδεσης

Χρώματα κλώνων

BN	Καφέ
BU	Μπλε
BK	Μαύρο
WH	Λευκό
GY	Γκρι

1

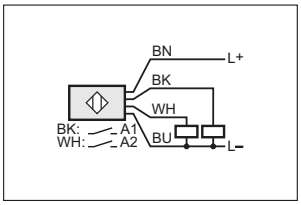

2

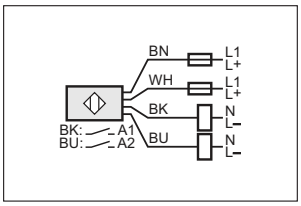

3

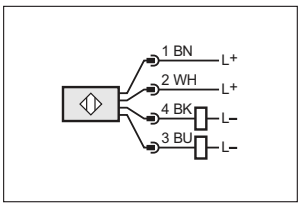

4

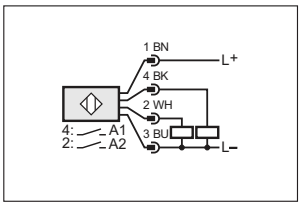

5

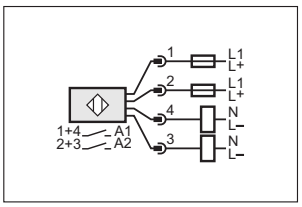

6

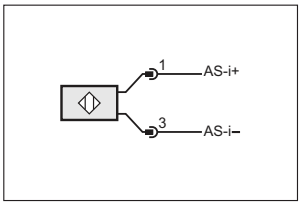

7

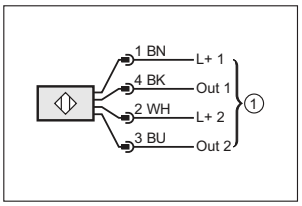

1: Σύνδεση σε ενισχυτή NAMUR

8

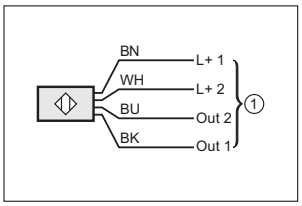

1: Σύνδεση σε ενισχυτή NAMUR

9

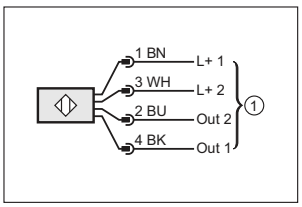

1: Σύνδεση σε ενισχυτή NAMUR

10

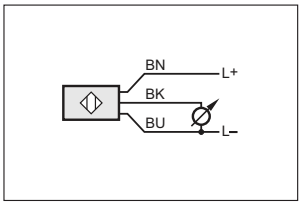

11

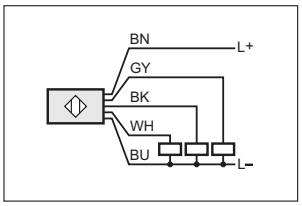

12

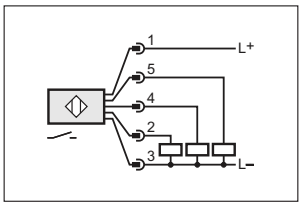

13

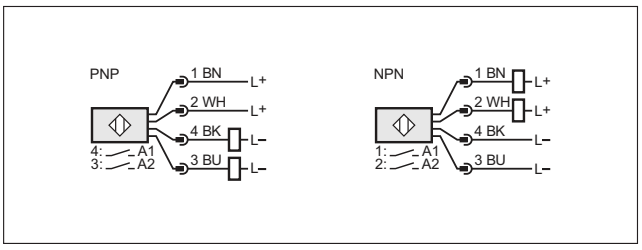

14

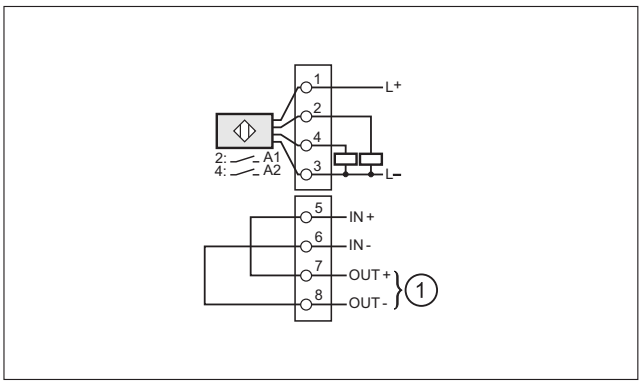

1: Ηλεκτρομαγνητική βαλβίδα

Μπορείτε να βρείτε διαδραστικό επιλογέα προϊόντων και περισσότερες πληροφορίες στη διεύθυνση: www.ifm.com/gr

Σχέδια υπό κλίμακα / αριθ. σχεδίου / CAD, από: www.ifm.com

1

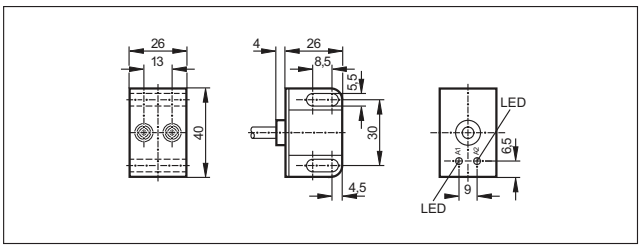

2

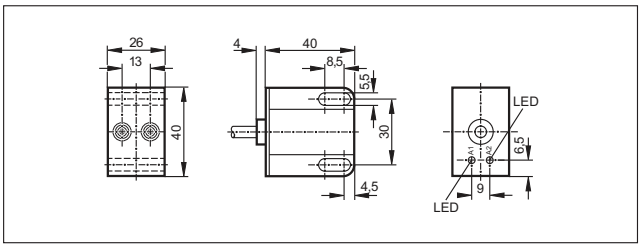

3

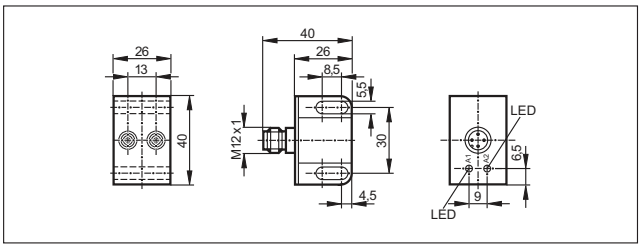

4

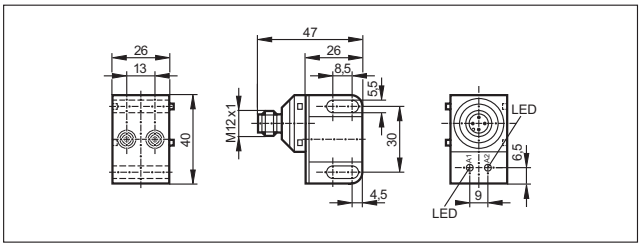

5

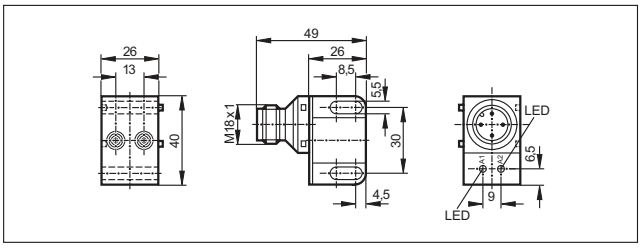

6

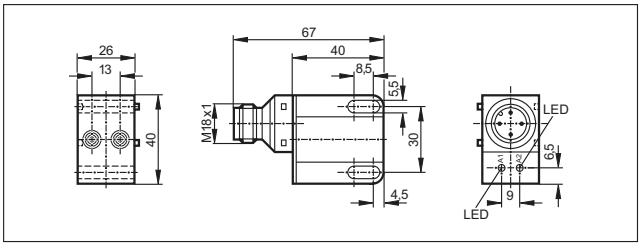

7

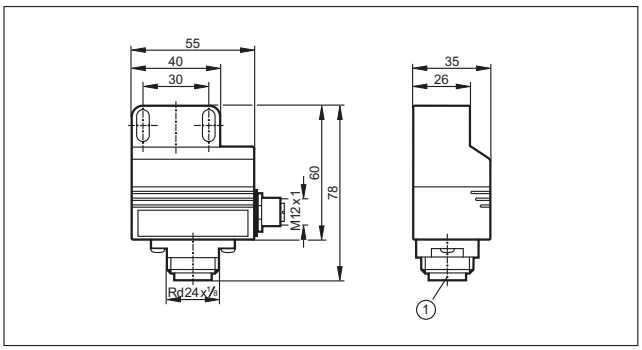

1: Σύνδεση στο πεδίο

8

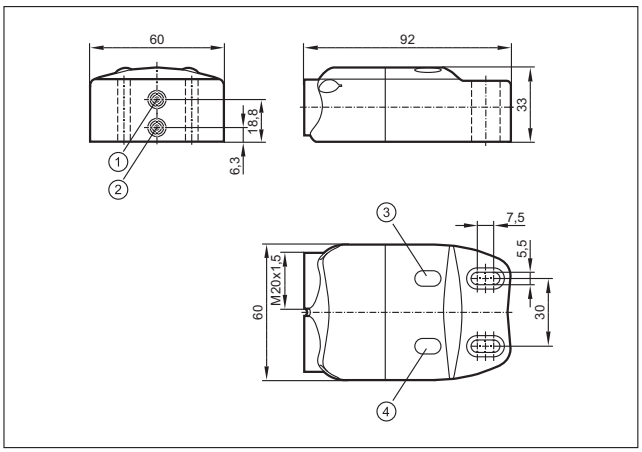

1: Αισθητήρας 1, 2: Αισθητήρας 2, 3: LED OUT 2, 4: LED OUT 1

9

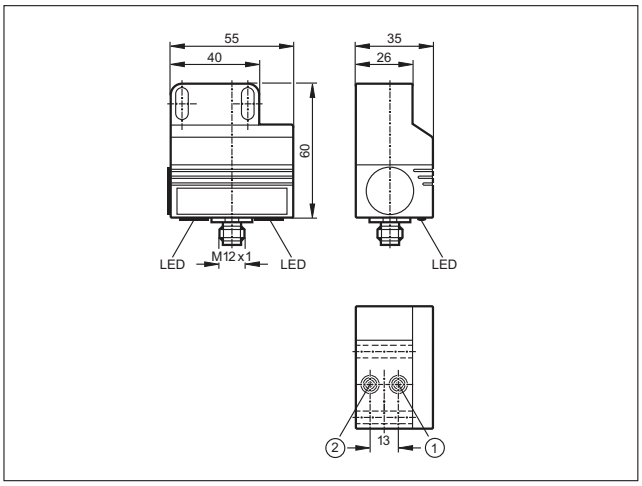

1: Αισθητήρας 1, 2: Αισθητήρας 2

Σχέδια υπό κλίμακα / αριθ. σχεδίου / CAD, από: www.ifm.com

10

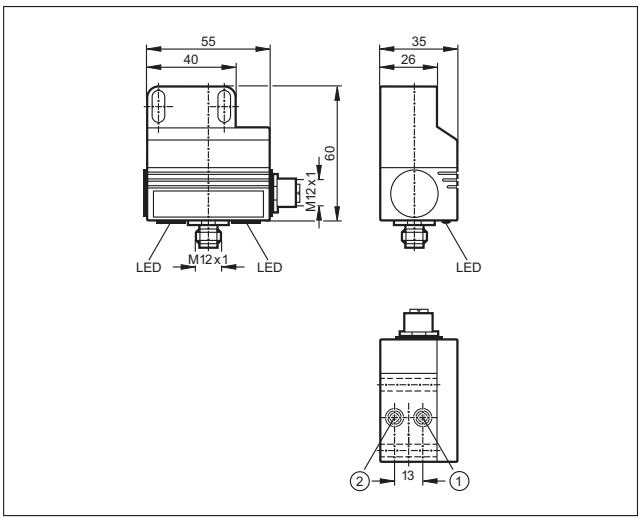

1: Αισθητήρας 1, 2: Αισθητήρας 2

11

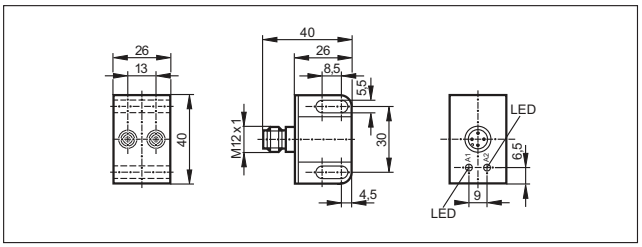

12

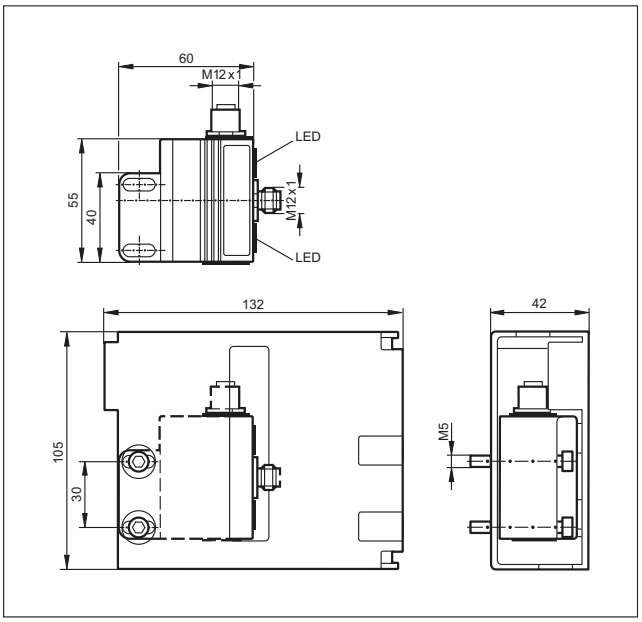

13

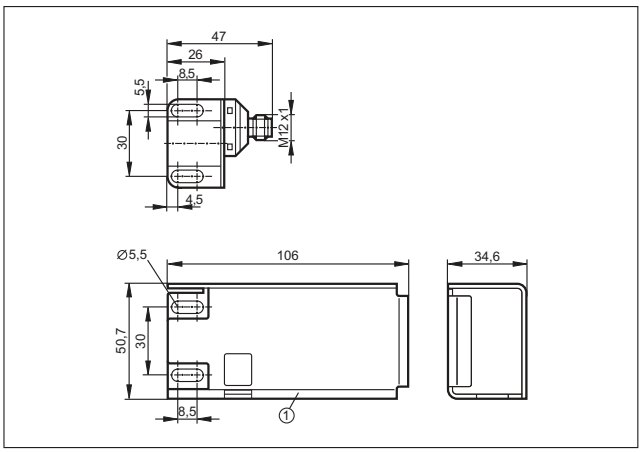

1: κάλυμμα προστασίας

14

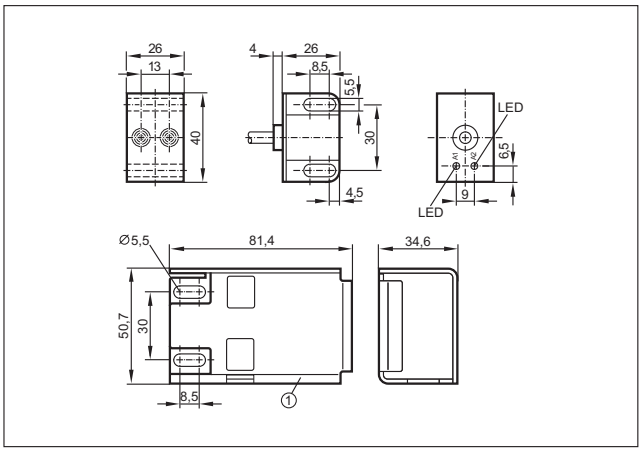

15

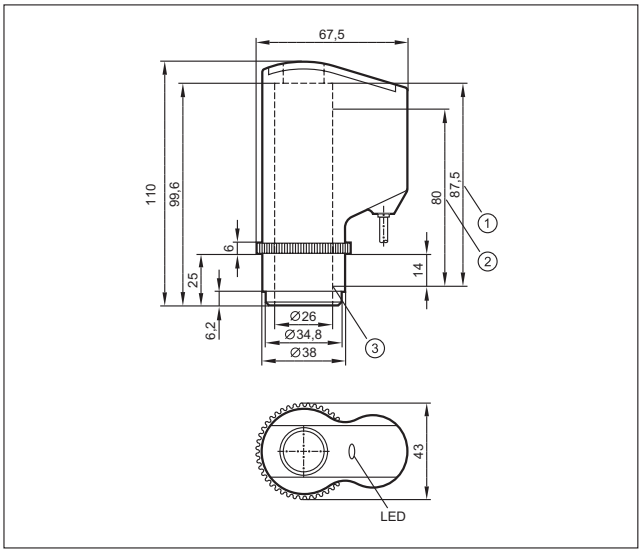

1: Μέγιστη διαδρομή ατράκτου, 2: Εύρος μέτρησης, 3: Αρχή εύρους μετρήσεων (μηδενικό σημείο)

Μπορείτε να βρείτε διαδραστικό επιλογέα προϊόντων και περισσότερες πληροφορίες στη διεύθυνση: www.ifm.com/gr

Σχέδια υπό κλίμακα / αριθ. σχεδίου / CAD, από: www.ifm.com

16

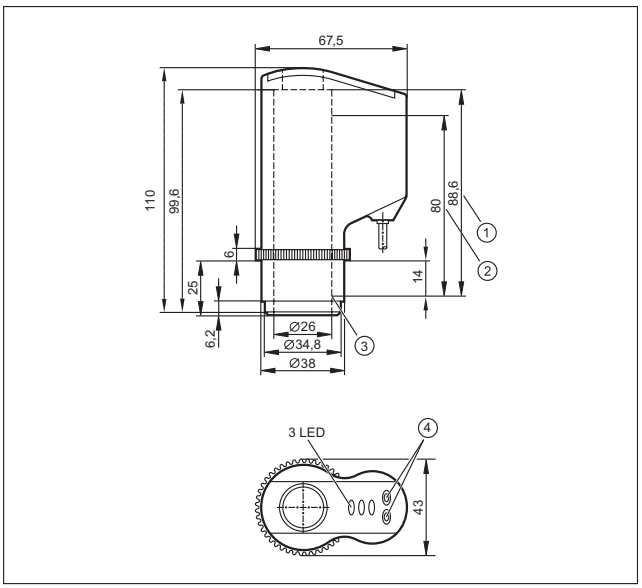

1: Μέγιστη διαδρομή ατράκτου, 2: Απόσταση μέτρησης, 3: Αρχή εύρους μετρήσεων (μηδενικό σημείο), 4: Μπουτόν προγραμματισμού

17

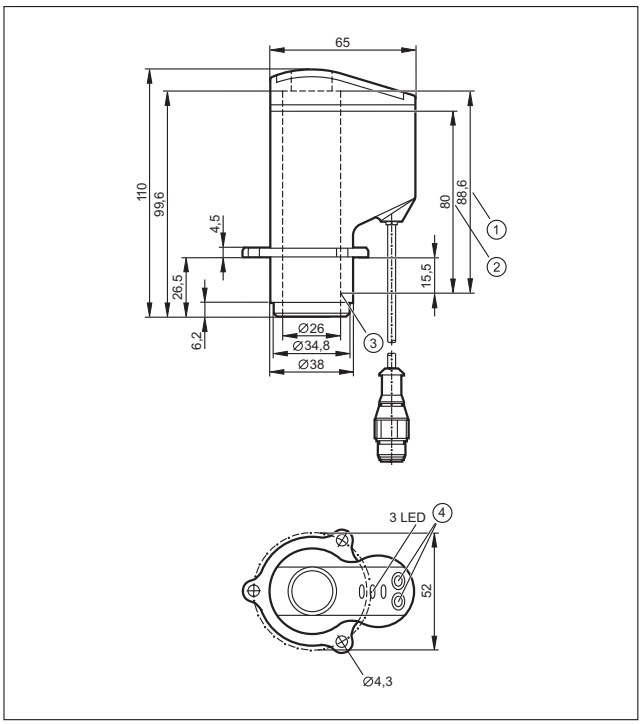

1: Μέγιστη διαδρομή ατράκτου, 2: Απόσταση μέτρησης, 3: Αρχή εύρους μετρήσεων (μηδενικό σημείο), 4: Μπουτόν προγραμματισμού

18

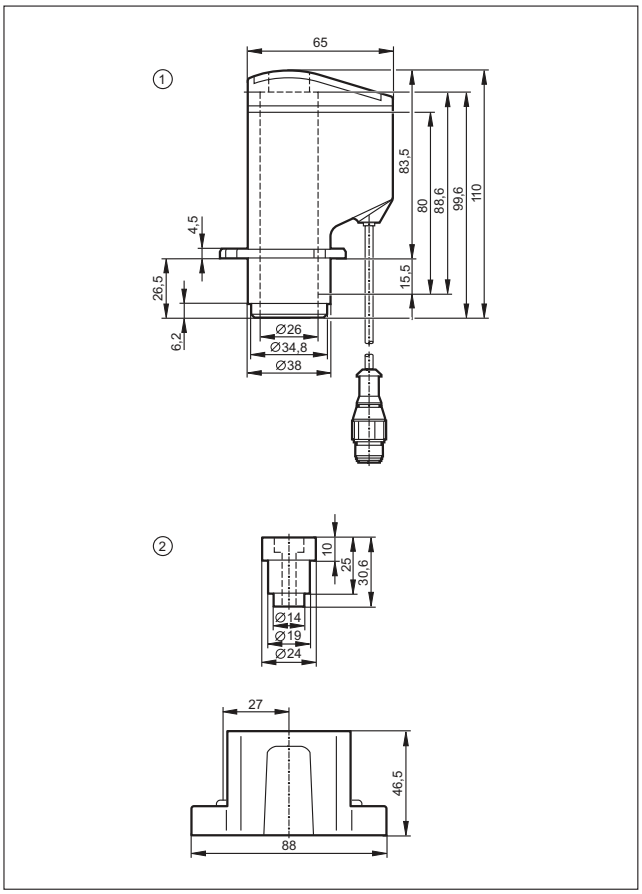

1: Αισθητήρας βαλβίδας IX5010, 2: Προσαρμογέας συναρμολόγησης E11900

- **Ενισχυτές μεταγωγής NAMUR ενός ή δύο καναλιών, κατά IEC 60947-5-6.**
- **Επιτήρηση βραχυκύκλωσης και διακοπής καλωδίου.**
- **Προγραμματιζόμενη λειτουργία εξόδου.**
- **Εξοδος ρελέ ή τρανζίστορ.**
- **Εύκολη τοποθέτηση σε ράγα DIN.**

Για επικίνδυνες περιοχές με αέρια και σκόνη.

Το ATEX είναι συντομογραφία του “εκρηκτική ατμόσφαιρα”. Οι οδηγίες 94/9/EC και 1992/92/EC συχνά αναφέρονται και ως “Οδηγίες ATEX”. Μπορείτε να βρείτε επικίνδυνες περιοχές σε πολλές διαφορετικές βιομηχανίες. Παραδείγματα: βιομηχανίες τροφίμων και ζωοτροφών, κατεργασίας ξύλου, μονάδες απόσυρσης και ανακύκλωσης, καθώς και τυπικές βιομηχανίες πχ αερίων και διυλιστήρια. Διακρίνονται βασικά σε “G” (αέρια, πχ ομίχλη, ατμοί) και “D” (σκόνη). Υπάρχουν τρείς κατηγορίες συσκευών για τα αέρια και τις σκόνες (1 - 3) που αντιστοιχούν στις ζώνες αερίων 0 / 1 / 2 ή τις ζώνες σκόνης 20 / 21 / 22 αντίστοιχα. Παράδειγμα: Ηλεκτρικός εξοπλισμός κατηγορίας 1G μπορεί να λειτουργεί στη ζώνη 0.

Μεταγωγικοί ενισχυτές NAMUR για επικίνδυνες περιοχές

Οι μεταγωγικοί ενισχυτές NAMUR ενός ή δύο καναλιών, αξιολογούν το σήμα του αισθητήρα και ελέγχουν την έξοδο. Υπερκαλύπτουν τις απαιτήσεις των Οδηγιών ATEX. Διατίθενται μεταγωγικοί ενισχυτές με έξοδο ρελέ και τρανζίστορ. Οι μεταγωγικοί ενισχυτές έχουν σχεδιαστεί για τη σύνδεση NAMUR ενισχυτών κατά IEC 60947-5-6 και μηχανικών διακοπτών. Παρέχουν τάση τροφοδοσίας μέσω γαλβανικής απομόνωσης στο εγγενώς ασφαλές κύκλωμα. Περαιτέρω χαρακτηριστικά των μεταγωγικών ενισχυτών είναι:

– Προγραμματιζόμενη ενεργή κατεύθυνση εξόδου.
– Εξοδος ρελέ με επαφή δύο θέσεων.
– Εξοδοι τρανζίστορ με προστασία βραχυκύκλωσης.
– Επιτήρηση των καλωδίων των αισθητήρων για διακοπή και βραχυκύκλωση. Σε περίπτωση σφάλματος, η έξοδος μπλοκάρει ή το ρελέ απενεργοποιείται.

Συνήθεις επικίνδυνες περιοχές αερίων συναντώνται στη χημική βιομηχανία, πχ επεξεργασία αερίων και πετρελαίου.

Αντίστοιχα παραδείγματα για επικίνδυνες περιοχές σκόνης είναι βιομηχανίες τροφίμων και ζωοτροφών, καθώς και μονάδες απόσυρσης και ανακύκλωσης.

Μπορείτε να βρείτε διαδραστικό επιλογέα προϊόντων και περισσότερες πληροφορίες στη διεύθυνση: www.ifm.com/gr

Γενική επισκόπηση συστήματος	*Σελίδα*
Ενισχυτές μεταγωγής με έγκριση ATEX	*308*
Σχέδια υπό κλίμακα / αριθ. σχεδίου / CAD, από: www.ifm.com	*308*

Ενισχυτές μεταγωγής με έγκριση ATEX

Σχήμα / μέγεθος	U_b [V]	Κατανάλωση ισχύος / ρεύματος [VA] / [mA]	f [Hz]	T_a [°C]	Έξοδος	Βαθμός προστασίας	Αρ. σχε-δίου	Κωδικός παραγ-γελίας
	115	1,0 /	10	-20...60	ρελέ (1 επαφή μεταβολής)	IP 20	1	**N0030A**
	230	1,0 /	10	-20...60	ρελέ (1 επαφή μεταβολής)	IP 20	1	**N0031A**
	115	1,3 /	10	-20...60	ρελέ (1 επαφή μεταβολής ανά κανάλι)	IP 20	1	**N0032A**
	230	1,3 /	10	-20...60	ρελέ (1 επαφή μεταβολής ανά κανάλι)	IP 20	1	**N0033A**
	24	/ < 23	10	-20...60	ρελέ (1 επαφή μεταβολής)	IP 20	1	**N0530A**
	24	/ < 50	5000	-20...60	2 έξοδοι τρανζίστορ PNP (100 mA, με προστασία βραχυκυκλώματος)	IP 20	1	**N0531A**
	24	/ < 50	5000	-20...60	2 έξοδοι (οπτοζεύκτης, διπολικός, 100 mA, έως 40 V DC, με προστασία βραχυκυκλώματος)	IP 20	1	**N0532A**
	24	/ < 50	10	-20...60	ρελέ (1 επαφή μεταβολής ανά κανάλι)	IP 20	1	**N0533A**
	24	/ < 50	5000	-20...60	2 έξοδοι τρανζίστορ PNP (100 mA, με προστασία βραχυκυκλώματος)	IP 20	1	**N0534A**

Μπορείτε να βρείτε διαδραστικό επιλογέα προϊόντων και περισσότερες πληροφορίες στη διεύθυνση: www.ifm.com/gr

Σχέδια υπό κλίμακα / αριθ. σχεδίου / CAD, από: www.ifm.com

1

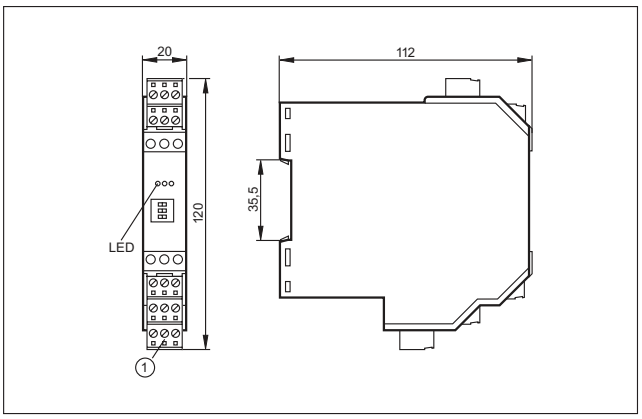

1: Κλέμα Combicon με βιδωτούς ακροδέκτες (προαιρετικά)

Σε συνεχή λειτουργία.

Κωδικοποιητής για γραμμική μέτρηση σε μηχάνημα διάνοιξης σηράγγων.

Αισθητήρες ελέγχου κίνησης.

Οι αισθητήρες ελέγχου κίνησης χρησιμοποιούνται για μετρήσεις γραμμικής, γωνιακής και περιστροφικής ταχύτητας.

Κωδικοποιητές

Οι κωδικοποιητές μετατρέπουν την περιστροφική κίνηση σε ψηφιακά σήματα. Αυτή η περιστροφική κίνηση είναι το αποτέλεσμα γραμμικών μετρήσεων, πχ πάνω σε μεταφορικές ταινίες, ή γωνιακών μετρήσεων, όπως εκείνες που λαμβάνονται από ηλιακά συστήματα εντοπισμού για την βέλτιστη ευθυγράμμιση των ηλιακών πάνελ προς τον ήλιο.

Αισθητήρες κλίσης

Οι αισθητήρες κλίσης χρησιμοποιούνται επίσης για γωνιακή μέτρηση. Είναι μικρότεροι απο τους κωδικοποιητές και ευκολότεροι στην εγκατάσταση. Το κύριο στοιχείο μέτρησης βασίζεται στην τεχνολογία MEMS (μικροηλεκτρομηχανικά συστήματα). Η μέθοδος μέτρηση επιτρέπει την αξιολόγηση δύο αξόνων σε μια συσκευή. Για το λόγο αυτό οι αισθητήρες κλίσης αποτελούν ένα πολύτιμο συμπλήρωμα στους κωδικοποιητές. Συχνά χρησιμοποιούνται στα οχήματα (οριζοντίωση γερανών ή πυροσβεστικών οχημάτων) ή στο πεδίο των ανανεώσιμων πηγών ενέργειας.

Αισθητήρες ταχύτητας

Οι επαγωγικοί αισθητήρες ταχύτητας με ενσωματωμένα ηλεκτρονικά αξιολόγησης δεν μετρούν μόνο περιστροφές, αλλά επίσης επιτηρούν υπέρβαση και πτώση κάτω από ένα όριο ταχύτητας. Μόλις ο αισθητήρας ρυθμιστεί στην επιθυμητή ταχύτητα, λειτουργεί τελείως ανεξάρτητα. Απαλάσσει τον χρήστη από επιπρόσθετη επιβάρυνση προγραμματισμού του PLC: το μόνο που χρειάζεται είναι να συνδέσει τον αισθητήρα, να ρυθμίσει την ταχύτητα περιστροφής και να εκκινήσει το σύστημα. Αν η ταχύτητα πέσει ή υπερβεί το όριο ρύθμισης, ο αισθητήρας ενεργοποιεί δυαδική έξοδο μεταγωγής ως προειδοποίηση.

Συστήματα αξιολόγησης παλμών

Με τη χρήση του κατάλληλου συστήματος αξιολόγησης, παλμοί αισθητήρων μπορούν να ανιχνευθούν, αξιολογηθούν, συγκριθούν και μετατραπούν σε διαφορετικά σήματα εξόδων. Ο χρήστης μπορεί να επιλέξει ανάμεσα σε δυαδικά, αναλογικά (4..20mA και 0...10V) και PWM σήματα εξόδων.

Μπορείτε να βρείτε διαδραστικό επιλογέα προϊόντων και περισσότερες πληροφορίες στη διεύθυνση: www.ifm.com/gr

Παλμογεννήτριες 312 - 325

Αισθητήρες ταχύτητας 326 - 331

Αισθητήρες κλίσης 332 - 335

Συστήματα αξιολόγησης παλμών 336 - 345

- **Στιβαρή σχεδίαση.**
- **Τυποποιημένα βιομηχανικά περιβλήματα.**
- **Είσοδος καλωδίου και αξονικά και ακτινικά.**
- **Κωδικοί με ενσωματωμένη σύνδεση δικτύου.**
- **Κωδικοποιητές κοίλου άξονα άμεσης τοποθέτησης σε ενεργοποιητές.**

Κωδικοποιητές

Σε πολλές διεργασίες κατασκευής και παραγωγής, σε οχήματα και στον τομέα των ανανεώσιμων πηγών ενέργειας, οι κωδικοποιητές έχουν καθιερωθεί ως αξιόπιστοι μετατροπείς, που εξασφαλίζουν επιτήρηση θέσης με ακρίβεια. Μετατρέπουν την περιστροφική κίνηση σε ψηφιακό σήμα. Οι κωδικοποιητές χρησιμοποιούν τεχνολογία φωτοκυττάρου ή μαγνητικής ανίχνευσης, χωρίς φθορές. Ενας δίσκος παλμών τοποθετημένος στον άξονα ή ένας κινούμενος μαγνητικός φορέας, διασφαλίζουν την ανίχνευση.

Αυξητικοί κωδικοποιητές

Οι αυξητικοί κωδικοποιητές παράγουν ένα προκαθορισμένο, με μεγάλη ακρίβεια, αριθμό παλμών ανά περιστροφή. Μετρούν γωνιακή ή γραμμική απόσταση κίνησης. Η διαφορά φάσης μεταξύ των σημάτων A και B, η οποία είναι 90 μοίρες, επιτρέπει την αξιολόγηση της φοράς περιστροφής.

Απόλυτοι κωδικοποιητές

Οι απόλυτοι κωδικοποιητές παρέχουν μία απόλυτη αριθμητική τιμή για κάθε γωνιακή θέση, ακόμα και μετά από αρκετές περιστροφές. Ακόμα και μετά από απώλεια τάσης, η τρέχουσα θέση ανιχνεύεται γρήγορα και αξιόπιστα.

Μονόστροφοι και πολύστροφοι

Υπάρχουν δύο τύποι απόλυτων κωδικοποιητών: οι μονόστροφοι διαιρούν μια μηχανική περιστροφή σε καθορισμένο αριθμό μετρούμενων βημάτων. Οι μετρούμενς τιμές επαναλαμβάνονται μετά από μια πλήρη περιστροφή. Η μέγιστη ανάλυση μονόστροφου κωδικοποιητή είναι 8192. Οι πολύστροφοι, δεν ανιχνεύουν μόνο γωνιακές θέσεις, αλλά επιπλέον μετρούν και περιστροφές (έως 4096). Τα σήματα εξάγονται μέσω πρωτοκόλλου SSI ή μέσω δικτύου όπως CAN ή Profibus.

Γραμμική μέτρηση με χρήση μετρητή: Η περιστροφική κίνηση μετατρέπεται σε ψηφιακά σήματα.

Κωδικοποιητές κοίλου άξονα άμεσης τοποθέτησης σε άξονα.

Μπορείτε να βρείτε διαδραστικό επιλογέα προϊόντων και περισσότερες πληροφορίες στη διεύθυνση: www.ifm.com/gr

Γενική επισκόπηση συστήματος	*Σελίδα*
Αυξητικοί κωδικοποιητές με άξονα	*314 - 317*
Αυξητικοί κωδικοποιητές με οπή	*317 - 318*
Απόλυτοι μονόστροφοι κωδικοποιητές (SSI)	*318*
Απόλυτοι πολύστροφοι κωδικοποιητές (SSI)	*319*
Απόλυτοι πολύστροφοι κωδικοποιητές (Profibus)	*319*
Απόλυτοι μονόστροφοι κωδικοποιητές (CANopen)	*319 - 320*
Απόλυτοι πολύστροφοι κωδικοποιητές (CANopen)	*320*
Απόλυτοι πολύστροφοι κωδικοποιητές (CANopen) οχημάτων	*320*
Παρελκόμενα στερέωσης για κωδικοποιητές	*320 - 321*
Σύνδεσμοι για κωδικοποιητές	*321 - 322*
Τροχοί μέτρησης για κωδικοποιητές	*322*
Κονέκτορες για κωδικοποιητές	*323 - 324*
Σχέδια υπό κλίμακα / αριθ. σχεδίου / CAD, από: www.ifm.com	*324 - 325*

Αυξητικοί κωδικοποιητές με άξονα

Σχήμα / μέγεθος	Ανάλυση	U_b [V]	f [kHz]	$I_{φορτίο}$ [mA]	Άξονας [mm]	Θερμοκρασία περιβάλλοντος [°C]	Είσ. καλωδίου	Αρ. σχε-δίου	Κωδικός παραγ-γελίας
Καλώδιο 2 m · Έξοδος TTL 20 mA									
	500	5	300	20	6	-40...100	ακτινικά / αξονικά	1	**RB1015**
Καλώδιο 2 m · Έξοδος HTL 50 mA, με προστασία βραχυκυκλώματος < 1 λεπτό									
	5	10...30	160	50	6	-40...70	ακτινικά / αξονικά	1	**RB6044**
	10	10...30	160	50	6	-40...70	ακτινικά / αξονικά	1	**RB6001**
	20	10...30	160	50	6	-40...70	ακτινικά / αξονικά	1	**RB6002**
	25	10...30	160	50	6	-40...70	ακτινικά / αξονικά	1	**RB6003**
	30	10...30	160	50	6	-40...70	ακτινικά / αξονικά	1	**RB6004**
	50	10...30	160	50	6	-40...70	ακτινικά / αξονικά	1	**RB6005**
	60	10...30	160	50	6	-40...70	ακτινικά / αξονικά	1	**RB6006**
	100	10...30	160	50	6	-30...70	ακτινικά / αξονικά	1	**RB6007**
	125	10...30	160	50	6	-40...70	ακτινικά / αξονικά	1	**RB6009**
	150	10...30	160	50	6	-40...70	ακτινικά / αξονικά	1	**RB6010**
	200	10...30	160	50	6	-40...70	ακτινικά / αξονικά	1	**RB6011**
	250	10...30	160	50	6	-40...70	ακτινικά / αξονικά	1	**RB6012**
	360	10...30	160	50	6	-40...70	ακτινικά / αξονικά	1	**RB6013**
	400	10...30	160	50	6	-40...70	ακτινικά / αξονικά	1	**RB6014**

Μπορείτε να βρείτε διαδραστικό επιλογέα προϊόντων και περισσότερες πληροφορίες στη διεύθυνση: www.ifm.com/gr

Σχήμα / μέγεθος	Ανάλυση	U_b [V]	f [kHz]	$I_{φορτίο}$ [mA]	Άξονας [mm]	Θερμοκρασία περιβάλλοντος [°C]	Είσ. καλωδίου	Αρ. σχε-δίου	Κωδικός παραγ-γελίας
Καλώδιο 2 m · Έξοδος HTL 50 mA, με προστασία βραχυκυκλώματος < 1 λεπτό									
	500	10...30	160	50	6	-40...70	ακτινικά / αξονικά	1	**RB6015**
	600	10...30	160	50	6	-40...70	ακτινικά / αξονικά	1	**RB6016**
	1000	10...30	160	50	6	-40...70	ακτινικά / αξονικά	1	**RB6029**
Καλώδιο 2 m · Έξοδος TTL 20 mA									
	500	5	300	20	6	-40...100	ακτινικά / αξονικά	2	**RU1016**
	1000	5	300	20	6	-40...100	ακτινικά / αξονικά	2	**RU1024**
	1024	5	300	20	6	-40...100	ακτινικά / αξονικά	2	**RU1025**
	2000	5	300	20	6	-40...100	ακτινικά / αξονικά	2	**RU1033**
	2500	5	300	20	6	-40...100	ακτινικά / αξονικά	2	**RU1036**
Καλώδιο 2 m · Έξοδος HTL 50 mA, με προστασία βραχυκυκλώματος < 1 λεπτό									
	100	10...30	300	50	6	-40...100	ακτινικά / αξονικά	2	**RU6003**
	250	10...30	300	50	6	-40...100	ακτινικά / αξονικά	2	**RU6010**
	360	10...30	300	50	6	-40...100	ακτινικά / αξονικά	2	**RU6013**
	500	10...30	300	50	6	-40...100	ακτινικά / αξονικά	2	**RU6016**
	1000	10...30	300	50	6	-40...100	ακτινικά / αξονικά	2	**RU6024**
	1024	10...30	300	50	6	-40...100	ακτινικά / αξονικά	2	**RU6025**
	2000	10...30	300	50	6	-40...100	ακτινικά / αξονικά	2	**RU6033**

Βρείτε σχέδια υπό κλίμακα από σελίδα 324

Σχήμα / μέγεθος	Ανάλυση	U_b [V]	f [kHz]	$I_{φορτίο}$ [mA]	Άξονας [mm]	Θερμοκρασία περιβάλλοντος [°C]	Είσ. καλωδίου	Αρ. σχε-δίου	Κωδικός παραγ-γελίας
Καλώδιο 2 m · Έξοδος HTL 50 mA, με προστασία βραχυκυκλώματος < 1 λεπτό									
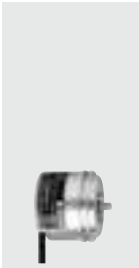	2500	10...30	300	50	6	-40...100	ακτινικά / αξονικά	2	**RU6036**
	3600	10...30	300	50	6	-40...100	ακτινικά / αξονικά	2	**RU6040**
	5000	10...30	300	50	6	-40...100	ακτινικά / αξονικά	2	**RU6045**
	10000	10...30	300	50	6	-40...100	ακτινικά / αξονικά	2	**RU6052**
Καλώδιο 2 m · Έξοδος TTL 20 mA									
	500	5	300	20	10	-40...100	ακτινικά / αξονικά	3	**RV1016**
	1000	5	300	20	10	-40...100	ακτινικά / αξονικά	3	**RV1024**
	1024	5	300	20	10	-40...100	ακτινικά / αξονικά	3	**RV1025**
	2000	5	300	20	10	-40...100	ακτινικά / αξονικά	3	**RV1033**
	2500	5	300	20	10	-40...100	ακτινικά / αξονικά	3	**RV1036**
	5000	5	300	20	10	-40...100	ακτινικά / αξονικά	3	**RV1051**
Καλώδιο 2 m · Έξοδος HTL 50 mA, με προστασία βραχυκυκλώματος < 1 λεπτό									
	50	10...30	300	50	10	-40...100	ακτινικά / αξονικά	3	**RV6001**
	100	10...30	300	50	10	-40...100	ακτινικά / αξονικά	3	**RV6003**
	200	10...30	300	50	10	-40...100	ακτινικά / αξονικά	3	**RV6009**
	250	10...30	300	50	10	-40...100	ακτινικά / αξονικά	3	**RV6010**
	360	10...30	300	50	10	-40...100	ακτινικά / αξονικά	3	**RV6013**

Μπορείτε να βρείτε διαδραστικό επιλογέα προϊόντων και περισσότερες πληροφορίες στη διεύθυνση: www.ifm.com/gr

Σχήμα / μέγεθος	Ανάλυση	U_b [V]	f [kHz]	$I_{φορτίο}$ [mA]	Άξονας [mm]	Θερμοκρασία περιβάλλοντος [°C]	Είσ. καλωδίου	Αρ. σχε-δίου	Κωδικός παραγ-γελίας
Καλώδιο 2 m · Έξοδος HTL 50 mA, με προστασία βραχυκυκλώματος < 1 λεπτό									
	500	10...30	300	50	10	-40...100	ακτινικά / αξονικά	3	**RV6016**
	600	10...30	300	50	10	-40...100	ακτινικά / αξονικά	3	**RV6018**
	1000	10...30	300	50	10	-40...100	ακτινικά / αξονικά	3	**RV6024**
	1024	10...30	300	50	10	-40...100	ακτινικά / αξονικά	3	**RV6025**
	1250	10...30	300	50	10	-40...100	ακτινικά / αξονικά	3	**RV6028**
	2000	10...30	300	50	10	-40...100	ακτινικά / αξονικά	3	**RV6033**
	2048	10...30	300	50	10	-40...100	ακτινικά / αξονικά	3	**RV6034**
	2500	10...30	300	50	10	-40...100	ακτινικά / αξονικά	3	**RV6036**
	3600	10...30	300	50	10	-40...100	ακτινικά / αξονικά	3	**RV6040**
	5000	10...30	300	50	10	-40...100	ακτινικά / αξονικά	3	**RV6100**

Αυξητικοί κωδικοποιητές με οπή

Σχήμα / μέγεθος	Ανάλυση	U_b [V]	f [kHz]	$I_{φορτίο}$ [mA]	Άξονας [mm]	Θερμοκρασία περιβάλλοντος [°C]	Είσ. καλωδίου	Αρ. σχε-δίου	Κωδικός παραγ-γελίας
Καλώδιο 2 m · Έξοδος HTL 50 mA, με προστασία βραχυκυκλώματος < 1 λεπτό									
	10	10...30	160	50	6 H7	-40...70	ακτινικά / αξονικά	4	**RA6001**
	100	10...30	160	50	6 H7	-40...70	ακτινικά / αξονικά	4	**RA6007**
	200	10...30	160	50	6 H7	-30...70	ακτινικά / αξονικά	4	**RA6011**

Βρείτε σχέδια υπό κλίμακα από σελίδα 324

Σχήμα / μέγεθος	Ανάλυση	U_b [V]	f [kHz]	$I_{φορτίο}$ [mA]	Άξονας [mm]	Θερμοκρασία περιβάλλοντος [°C]	Είσ. καλωδίου	Αρ. σχε-δίου	Κωδικός παραγ-γελίας
Καλώδιο 2 m · Έξοδος HTL 50 mA, με προστασία βραχυκυκλώματος < 1 λεπτό									
	360	10...30	160	50	6 H7	-40...70	ακτινικά / αξονικά	4	**RA6013**
	500	10...30	160	50	6 H7	-40...70	ακτινικά / αξονικά	4	**RA6015**
	1000	10...30	160	50	6 H7	-40...70	ακτινικά / αξονικά	4	**RA6029**
Καλώδιο 1 m · Έξοδος HTL 50 mA, με προστασία βραχυκυκλώματος < 1 λεπτό									
	100	10...30	300	50	12 H7	-40...100	ακτινικά / αξονικά	5	**RO6342**
	360	10...30	300	50	12 H7	-40...100	ακτινικά / αξονικά	5	**RO6343**
	500	10...30	300	50	12 H7	-40...100	ακτινικά / αξονικά	5	**RO6344**
	1024	10...30	300	50	12 H7	-40...100	ακτινικά / αξονικά	5	**RO6345**
	3600	10...30	300	50	12 H7	-40...100	ακτινικά / αξονικά	5	**RO6348**
	4096	10...30	300	50	12 H7	-40...100	ακτινικά / αξονικά	5	**RO6349**
	5000	10...30	300	50	12 H7	-40...100	ακτινικά / αξονικά	5	**RO6350**

Απόλυτοι μονόστροφοι κωδικοποιητές (SSI)

Σχήμα / μέγεθος	Ανάλυση	U_b [V]	f [kHz]	$I_{φορτίο}$ [mA]	Άξονας [mm]	Θερμοκρασία περιβάλλοντος [°C]	Είσ. καλωδίου	Αρ. σχε-δίου	Κωδικός παραγ-γελίας
Καλώδιο 1 m · Έξοδος Διασύνδεση δεδομένων SSI									
	8192	10...30	–	–	10	-40...85	ακτινικά / αξονικά	6	**RN6055**

Μπορείτε να βρείτε διαδραστικό επιλογέα προϊόντων και περισσότερες πληροφορίες στη διεύθυνση: www.ifm.com/gr

Απόλυτοι πολύστροφοι κωδικοποιητές (SSI)

Σχήμα / μέγεθος	Ανάλυση	U_b [V]	f [kHz]	$I_{φορτίο}$ [mA]	Άξονας [mm]	Θερμοκρασία περιβάλλοντος [°C]	Είσ. καλωδίου	Αρ. σχεδίου	Κωδικός παραγγελίας
Καλώδιο 1 m · Έξοδος Διασύνδεση δεδομένων SSI									
	8192	10...30	–	–	6	-40...85	ακτινικά / αξονικά	2	**RM6101**
	8192	10...30	–	–	12	-40...85	ακτινικά / αξονικά	5	**RM6102**
	8192	10...30	–	–	10	-40...85	ακτινικά / αξονικά	7	**RM6104**
Καλώδιο 2 m · Έξοδος Διασύνδεση δεδομένων SSI									
	4096	4,5...30	–	–	6	-40...85	Αξονικά	8	**RM8001**
	4096	4,5...30	–	–	10	-40...85	Αξονικά	9	**RM8002**

Απόλυτοι πολύστροφοι κωδικοποιητές (Profibus)

Σχήμα / μέγεθος	Ανάλυση	U_b [V]	f [kHz]	$I_{φορτίο}$ [mA]	Άξονας [mm]	Θερμοκρασία περιβάλλοντος [°C]	Είσ. καλωδίου	Αρ. σχεδίου	Κωδικός παραγγελίας
Κλέμες σύνδεσης · Έξοδος Διασύνδεση δεδομένων Profibus									
	25 Bit	10...30	–	–	6	-40...70	–	10	**RM3001**
	25 Bit	10...30	–	–	10	-40...70	–	11	**RM3005**

Απόλυτοι μονόστροφοι κωδικοποιητές (CANopen)

Σχήμα / μέγεθος	Ανάλυση	U_b [V]	f [kHz]	$I_{φορτίο}$ [mA]	Άξονας [mm]	Θερμοκρασία περιβάλλοντος [°C]	Είσ. καλωδίου	Αρ. σχεδίου	Κωδικός παραγγελίας
Κλέμες σύνδεσης · Έξοδος διασύνδεση CANopen									
	13 Bit	9...36	–	–	6	-40...70	–	10	**RN7003**

Βρείτε σχέδια υπό κλίμακα από σελίδα 324

Σχήμα / μέγεθος	Ανάλυση	U_b [V]	f [kHz]	$I_{φορτίο}$ [mA]	Άξονας [mm]	Θερμοκρασία περιβάλλοντος [°C]	Είσ. καλωδίου	Αρ. σχεδίου	Κωδικός παραγγελίας
Κλέμες σύνδεσης · Έξοδος διασύνδεση CANopen									
	13 Bit	9...36	–	–	10	-40...70	–	11	**RN7004**

Απόλυτοι πολύστροφοι κωδικοποιητές (CANopen)

Σχήμα / μέγεθος	Ανάλυση	U_b [V]	f [kHz]	$I_{φορτίο}$ [mA]	Άξονας [mm]	Θερμοκρασία περιβάλλοντος [°C]	Είσ. καλωδίου	Αρ. σχεδίου	Κωδικός παραγγελίας
Κλέμες σύνδεσης · Έξοδος διασύνδεση CANopen									
	25 Bit	9...36	–	–	6	-40...70	–	10	**RM7003**
	25 Bit	9...36	–	–	10	-40...70	–	11	**RM7004**

Απόλυτοι πολύστροφοι κωδικοποιητές (CANopen) οχημάτων

Σχήμα / μέγεθος	Ανάλυση	U_b [V]	f [kHz]	$I_{φορτίο}$ [mA]	Άξονας [mm]	Θερμοκρασία περιβάλλοντος [°C]	Είσ. καλωδίου	Αρ. σχεδίου	Κωδικός παραγγελίας
M12 κονέκτορας · Έξοδος διασύνδεση CANopen · Ομάδες κονέκτορα 152									
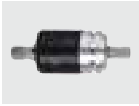	24 Bit	10...30	–	–	10	-40...85	Αξονικά	12	**RM9000**

Παρελκόμενα στερέωσης για κωδικοποιητές

Σχήμα / μέγεθος	Περιγραφή	Κωδικός παραγγελίας
	Κάτω τμήμα με ελατήριο για γωνία στερέωσης · Υλικά περιβλήματος: Αλουμίνιο Μαύρο ανοδιωμένο	**E60036**
	Γωνία στερέωσης · Για κωδικοποιητές περιστροφών · Για τύπο RB, RC, RU, RN, RM · Υλικά περιβλήματος: Αλουμίνιο Μαύρο ανοδιωμένο	**E60033**
	Γωνία στερέωσης · Για κωδικοποιητές περιστροφών · Για τύπο RM, RMU, RN, RU · Υλικά περιβλήματος: Αλουμίνιο Μαύρο ανοδιωμένο	**E60034**
	Γωνία στερέωσης · Για κωδικοποιητές περιστροφών · Για τύπο RMV, RV · Υλικά περιβλήματος: Αλουμίνιο Μαύρο ανοδιωμένο	**E60035**

Μπορείτε να βρείτε διαδραστικό επιλογέα προϊόντων και περισσότερες πληροφορίες στη διεύθυνση: www.ifm.com/gr

Σχήμα / μέγεθος	Περιγραφή	Κωδικός παραγ-γελίας
	Γωνία στερέωσης · Για κωδικοποιητές περιστροφών · Για τύπο RM · Υλικά περιβλήματος: Αλουμίνιο Μαύρο ανοδιωμένο	**E60302**
	Έκκεντρος σφιγκτήρας · Για φλάντζα συγχρονισμού · Υλικά περιβλήματος: χάλυβα	**E60041**

Σύνδεσμοι για κωδικοποιητές

Σχήμα / μέγεθος	Περιγραφή	Κωδικός παραγ-γελίας
	Εύκαμπτος συστολικός σύνδεσμος με σφιγκτήρες [KV] · Ø 4 mm / Ø 6 mm · Υλικά περιβλήματος: Αλουμίνιο	**E60119**
	Εύκαμπτος συστολικός σύνδεσμος με σφιγκτήρες [KV] · Ø 6 mm / Ø 6 mm · Υλικά περιβλήματος: Αλουμίνιο	**E60064**
	Εύκαμπτος συστολικός σύνδεσμος με σφιγκτήρες [KV] · Ø 6 mm / Ø 6 mm · Υλικά περιβλήματος: Αλουμίνιο	**E60065**
	Εύκαμπτος συστολικός σύνδεσμος με σφιγκτήρες [KV] · Ø 6 mm / Ø 8 mm · Υλικά περιβλήματος: Αλουμίνιο	**E60120**
	Εύκαμπτος συστολικός σύνδεσμος με σφιγκτήρες [KV] · Ø 6 mm / Ø 10 mm · Υλικά περιβλήματος: Αλουμίνιο	**E60066**
	Εύκαμπτος συστολικός σύνδεσμος με σφιγκτήρες [KV] · Ø 10 mm / Ø 10 mm · Υλικά περιβλήματος: Αλουμίνιο	**E60067**
	Εύκαμπτος συστολικός σύνδεσμος με ρυθμιστικές βίδες [SV] · Ø 4 mm / Ø 6 mm · Υλικά περιβλήματος: Αλουμίνιο	**E60062**
	Εύκαμπτος συστολικός σύνδεσμος με ρυθμιστικές βίδες [SV] · Ø 6 mm / Ø 6 mm · Υλικά περιβλήματος: Αλουμίνιο	**E60063**
	Εύκαμπτος συστολικός σύνδεσμος με ρυθμιστικές βίδες [SV] · Ø 6 mm / Ø 8 mm · Υλικά περιβλήματος: Αλουμίνιο	**E60027**
	Εύκαμπτος συστολικός σύνδεσμος με ρυθμιστικές βίδες [SV] · Ø 6 mm / Ø 10 mm · Υλικά περιβλήματος: Αλουμίνιο	**E60028**
	Εύκαμπτος συστολικός σύνδεσμος με ρυθμιστικές βίδες [SV] · Ø 10 mm / Ø 10 mm · Υλικά περιβλήματος: Αλουμίνιο	**E60022**

Βρείτε σχέδια υπό κλίμακα από σελίδα 324

Σχήμα / μέγεθος	Περιγραφή	Κωδικός παραγγελίας
	Σύνδεσμος ελαστικών δίσκων ηλεκτρικά μονωμένος · Ø 6 mm / Ø 6 mm · Υλικά περιβλήματος: Χυτό κράμα ψευδαργύρου / PA	**E60121**
	Σύνδεσμος ελαστικών δίσκων ηλεκτρικά μονωμένος · Ø 6 mm / Ø 10 mm · Υλικά περιβλήματος: Χυτό κράμα ψευδαργύρου / PA	**E60117**
	Σύνδεσμος ελαστικών δίσκων ηλεκτρικά μονωμένος · Ø 10 mm / Ø 10 mm · Υλικά περιβλήματος: Χυτό κράμα ψευδαργύρου / PA	**E60118**

Τροχοί μέτρησης για κωδικοποιητές

Σχήμα / μέγεθος	Περιγραφή	Κωδικός παραγγελίας
	Τροχός μέτρησης · Ø 159,15 mm / Ø 10 mm · Διασταυρούμενων κόμπων · Υλικά περιβλήματος: Τροχός: Αλουμίνιο	**E60098**
	Τροχός μέτρησης · Ø 63,6 mm / Ø 6 mm · Αλουμίνιο · Υλικά περιβλήματος: Τροχός: Αλουμίνιο	**E60006**
	Τροχός μέτρησης · Ø 63,6 mm / Ø 10 mm · Αλουμίνιο · Υλικά περιβλήματος: Τροχός: Αλουμίνιο	**E60095**
	Τροχός μέτρησης · Ø 159,16 mm / Ø 10 mm · Ειδικό λάστιχο · Υλικά περιβλήματος: Τροχός: Αλουμίνιο / Προφίλ: PU	**E60076**
	Τροχός μέτρησης · Ø 159,15 mm / Ø 10 mm · Λείο πλαστικό · Υλικά περιβλήματος: Τροχός: Hytrel TPE-E	**E60110**
	Τροχός μέτρησης · Ø 63,66 ±0,1 mm / Ø 6 mm · Λείο πλαστικό · Υλικά περιβλήματος: Τροχός: Hytrel TPE-E	**E60111**
	Τροχός μέτρησης · Ø 63,66 ±0,1 mm / Ø 10 mm · Λείο πλαστικό · Υλικά περιβλήματος: Τροχός: Hytrel TPE-E	**E60112**
	Τροχός μέτρησης · Ø 63,66 ±0,1 mm / Ø 6 mm · Πλαστικό με αυλάκια · Υλικά περιβλήματος: Τροχός: Αλουμίνιο	**E60137**
	Τροχός μέτρησης · Ø 63,66 ±0,1 mm / Ø 10 mm · Πλαστικό με αυλάκια · Υλικά περιβλήματος: Τροχός: Hytrel TPE-E	**E60138**

Μπορείτε να βρείτε διαδραστικό επιλογέα προϊόντων και περισσότερες πληροφορίες στη διεύθυνση: www.ifm.com/gr

Κονέκτορες για κωδικοποιητές

Σχήμα / μέγεθος	Περιγραφή	Κωδικός παραγ-γελίας
	Θηλυκός καλωδιώσιμος κονέκτορας · Ίσιο σχήμα · καλωδιώσιμο · M18 κονέκτορα · Υλικά περιβλήματος: Ορείχαλκος επινικελωμένος	**E60174**
	Θηλυκός καλωδιώσιμος κονέκτορας · Υπό γωνία · καλωδιώσιμο · M18 κονέκτορα · Υλικά περιβλήματος: Ορείχαλκος επινικελωμένος	**E60175**
	Θηλυκός καλωδιώσιμος κονέκτορας · Υπό γωνία · καλωδιώσιμο · M23 κονέκτορα · Υλικά περιβλήματος: Ορείχαλκος επινικελωμένος	**E10447**
	Θηλυκός καλωδιώσιμος κονέκτορας · Ίσιο σχήμα · καλωδιώσιμο · M23 κονέκτορα · Υλικά περιβλήματος: Ορείχαλκος επινικελωμένος	**E10448**
	Θηλυκός καλωδιώσιμος κονέκτορας · Ίσιο σχήμα · καλωδιώσιμο · M23 κονέκτορα · Υλικά περιβλήματος: Ορείχαλκος Με πλαστική επένδυση / PA 6.6 Μαύρο	**E60124**
	Θηλυκός καλωδιώσιμος κονέκτορας · Ίσιο σχήμα · καλωδιώσιμο · M23 κονέκτορα · Υλικά περιβλήματος: Ορείχαλκος Με πλαστική επένδυση / PA 6.6 Μαύρο	**E60122**
	Θηλυκός καλωδιώσιμος κονέκτορας · Ίσιο σχήμα · καλωδιώσιμο · M23 κονέκτορα · Υλικά περιβλήματος: Ορείχαλκος επινικελωμένος	**E60136**
	Θηλυκός κονέκτορας · Ίσιο σχήμα · M23 κονέκτορα · 5 m · Υλικά περιβλήματος: Ορείχαλκος Με πλαστική επένδυση / PA 6.6 Μαύρο	**E60144**
	Θηλυκός κονέκτορας · Ίσιο σχήμα · M23 κονέκτορα · 10 m · Υλικά περιβλήματος: Ορείχαλκος Με πλαστική επένδυση / PA 6.6 Μαύρο	**E60147**
	Θηλυκός κονέκτορας · Υπό γωνία · Χωρίς σιλικόνη · Επιχρυσωμένες επαφές · M12 κονέκτορας · 2 m · Υλικά περιβλήματος: PUR	**E11986**
	Θηλυκός κονέκτορας · Υπό γωνία · Χωρίς σιλικόνη · Επιχρυσωμένες επαφές · M12 κονέκτορας · 10 m · Υλικά περιβλήματος: PUR	**E11987**
	Θηλυκός κονέκτορας · Ίσιο σχήμα · Χωρίς σιλικόνη · Χωρίς αλογόνο · Επιχρυσωμένες επαφές · M12 κονέκτορας · 10 m · Υλικά περιβλήματος: PUR	**E12074**
	Αρσενικός καλωδιώσιμος κονέκτορας · Ίσιο σχήμα · καλωδιώσιμο · M23 κονέκτορα · Υλικά περιβλήματος: Ορείχαλκος Με πλαστική επένδυση / PA 6.6 Μαύρο	**E60141**
	Θηλυκός καλωδιώσιμος κονέκτορας · Ίσιο σχήμα · καλωδιώσιμο · M23 κονέκτορα · Υλικά περιβλήματος: Ορείχαλκος Με πλαστική επένδυση / PA 6.6 Μαύρο	**E60157**

Βρείτε σχέδια υπό κλίμακα από σελίδα 324

Σχήμα / μέγεθος	Περιγραφή	Κωδικός παραγ-γελίας
	Θηλυκός καλωδιώσιμος κονέκτορας · Ίσιο σχήμα · καλωδιώσιμο · M23 κονέκτορα · Υλικά περιβλήματος: Ορείχαλκος Με πλαστική επένδυση / PA 6.6 Μαύρο	**E60146**
	Αρσενικός καλωδιώσιμος κονέκτορας · Ίσιο σχήμα · καλωδιώσιμο · M23 κονέκτορα · Υλικά περιβλήματος: Ορείχαλκος Με πλαστική επένδυση / PA 6.6 Μαύρο	**E60123**
	Αρσενικός καλωδιώσιμος κονέκτορας · Ίσιο σχήμα · καλωδιώσιμο · M23 κονέκτορα · Υλικά περιβλήματος: Ορείχαλκος Με πλαστική επένδυση / PA 6.6 Μαύρο	**E60128**

Σχέδια υπό κλίμακα / αριθ. σχεδίου / CAD, από: www.ifm.com

1

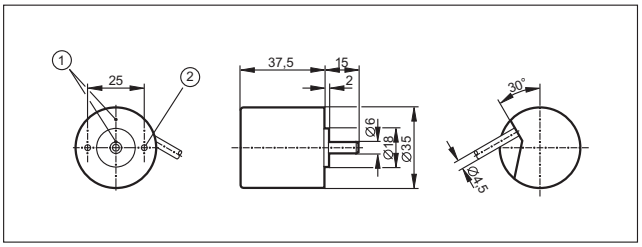

1: Θέση του σήματος αναφοράς, 2: M3 5mm βάθος

2

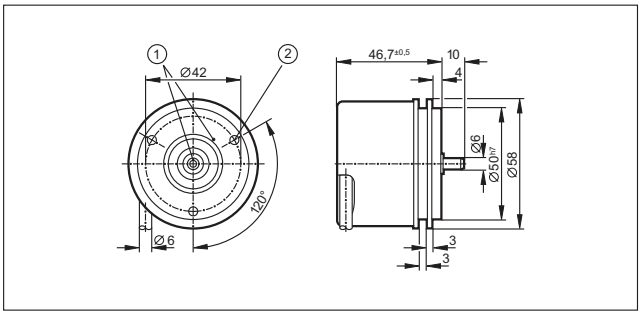

1: Θέση του σήματος αναφοράς, 2: M4 5mm βάθος

3

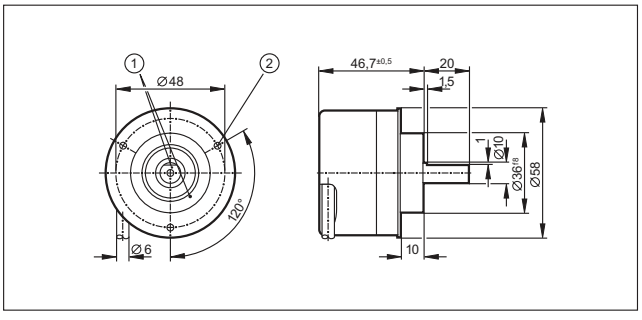

1: Θέση του σήματος αναφοράς, 2: M3 5mm βάθος

4

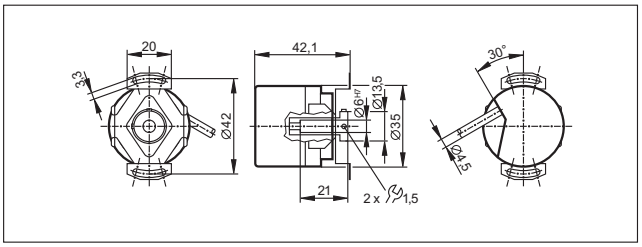

5

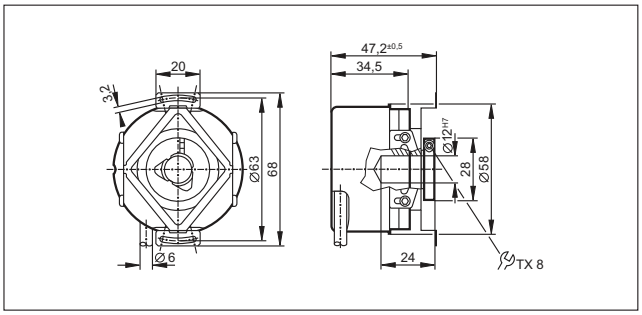

6

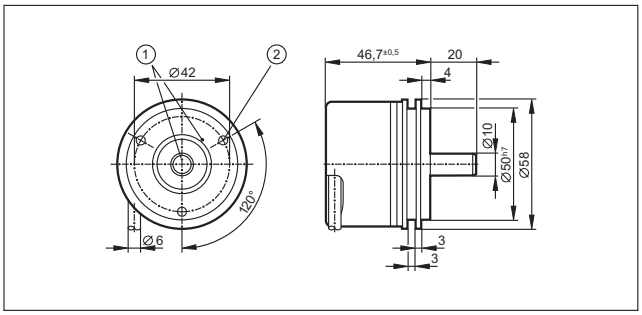

1: Θέση του σήματος αναφοράς, 2: M4 5mm βάθος

7

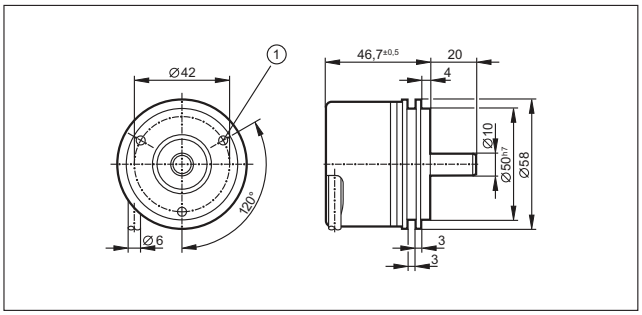

M4 5mm βάθος

8

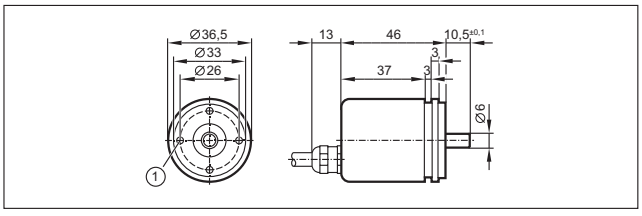

M3 6mm βάθος

Σχέδια υπό κλίμακα / αριθ. σχεδίου / CAD, από: www.ifm.com

9

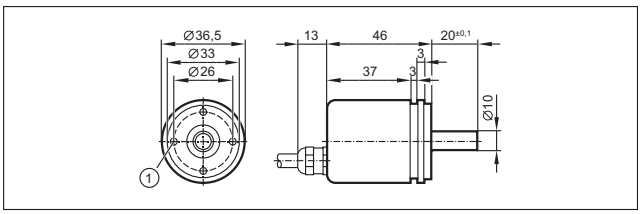

M3 6mm βάθος

10

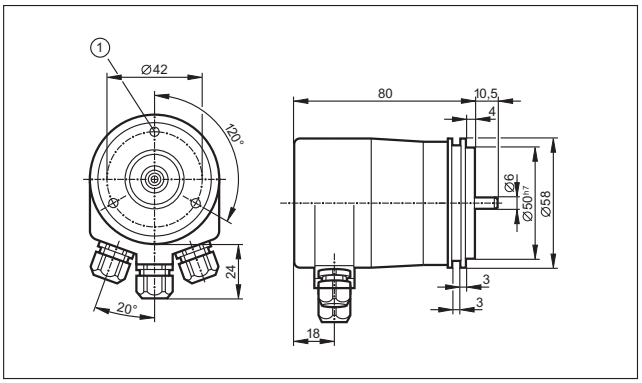

1: M4 5mm βάθος

11

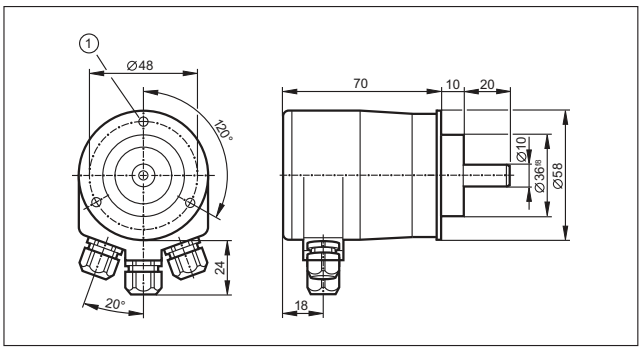

1: M4 5mm βάθος

12

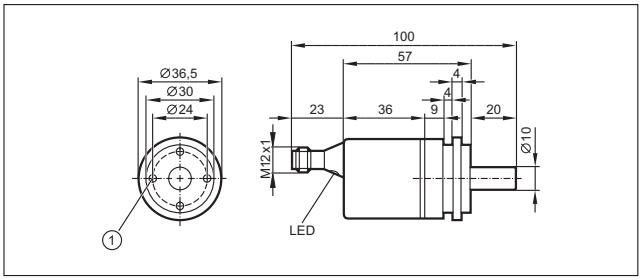

- **2 σε 1: μονάδα αξιολόγησης ταχύτητας και αισθητήρας σε ένα συμπαγές περίβλημα.**
- **Σχεδίαση που εξοικονομεί χώρο.**
- **Απλή τοποθέτηση.**
- **Εύκολη παραμετροποίηση μέσω ποτενσιομέτρου ή μπουτόν.**

Επαγωγικοί αισθητήρες με ενσωματωμένη αξιολόγηση ταχύτητας.

Σε πολλές βιομηχανικές εφαρμογές, συστήματα μετάδοσης κίνησης πρέπει να επιτηρούνται ως προς την ταχύτητα περιστροφής ή την ακινησία. Τυπική εφαρμογή είναι η επιτήρηση ιμάντα τύπου V σε κτηριακό εξαερισμό. Στη διακίνηση, η επιτήρηση ακινησίας χρησιμοποιείται για την ανίχνευση κομμένου ιμάντα σε μεταφορικές ταινίες. Παρόμοια αρχή μέτρησης χρησιμοποιείται στη γεωργική τεχνολογία για την επιτήρηση συστημάτων κίνησης ανυψωτικών μηχανών ή την ανίχνευση θραύσης σε κοχλίες μεταφοράς. Επίσης, εφαρμογές συναντώνται και στην υφαντουργία. Στην περίπτωση αυτή, ο επιτηρητής ταχύτητας ειδοποιεί για την διακοπή νήματος σε ραπτομηχανές.

Ο επιτηρητής ταχύτητας σειράς DI αποτελεί μια ιδιαίτερα αξιόπιστη και χαμηλού κόστους λύση. Αρχή λειτουργίας: επαγωγικός αισθητήρας με ενσωματωμένη αξιολόγηση ταχύτητας. Βασικό πλεονέκτημα: η πληροφορία της κατάστασης του συστήματος μετάδοσης κίνησης, μεταφέρεται απευθείας στο σύστημα ελέγχου.

Η ονομαστική ταχύτητα ρυθμίζεται εύκολα μέσω ποτενσιομέτρου ή μπουτόν.

Εκδόσεις

Η ifm παρέχει την κατάλληλη συσκευή για κάθε εφαρμογή. Ο χρήστης μπορεί να επιλέξει κωδικούς μεταξύ M18 και M30, είτε με M12 κονέκτορα, είτε με καλώδιο. Υπάρχουν εκδόσεις 2 ή 3 καλωδίων, με λειτουργία NO ή NC. Για χρήση σε επικίνδυνες περιοχές, η ifm παρέχει επιτηρητές ταχύτητας ATEX 3D.

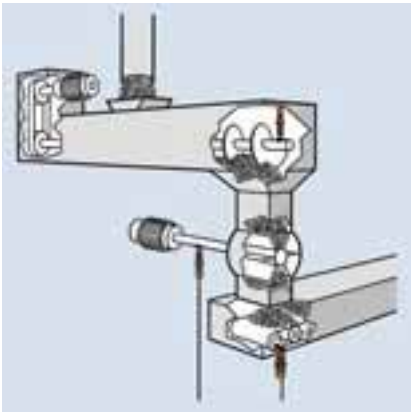

Στη διακίνηση, οι επιτηρητές ταχύτητας ελέγχουν άξονες συστημάτων μετάδοσης και ιμάντες σε μεταφορικές ταινίες.

Μπορείτε να βρείτε διαδραστικό επιλογέα προϊόντων και περισσότερες πληροφορίες στη διεύθυνση: www.ifm.com/gr

Γενική επισκόπηση συστήματος	*Σελίδα*
Επιτηρητές ταχύτητας με ενσωματωμένο αισθητήρα	*328 - 329*
Επιτηρητές ταχύτητας με ενσωματωμένο αισθητήρα, ATEX κατηγορίας 3D	*329*
Παρελκόμενα	*330*
Σχεδιάγραμμα σύνδεσης	*330*
Σχέδια υπό κλίμακα / αριθ. σχεδίου / CAD, από: www.ifm.com	*330 - 331*

Επιτηρητές ταχύτητας με ενσωματωμένο αισθητήρα

Σχήμα / μέγεθος	Διαστάσεις [mm]	Απόσταση ανίχνευσης [mm]	Ηλεκτρική σχεδίαση	U_b [V]	Περιοχή ρύθμισης [Imp. / min.]	Χρονο-καθυστέρηση εκκίνησης [s]	Αρ. σχε-δίου	Κωδικός παραγ-γελίας
'Εξοδος ⎍ / ⎍ · Σύνδεση αριθ. 1 · Ομάδες κονέκτορα 8, 9, 10, 11, 18, 20, 123, 125, 126, 127, 150, 151								
	M18 / L = 68	12 nf	DC PNP	10...36 DC	3...6000	0...15	1	**DI6001**
'Εξοδος ⎍ · Σύνδεση αριθ. 2								
	M30 / L = 81	10 f	AC/DC	20...250 AC/DC	5...300	12	2	**DI0001***
	M30 / L = 81	10 f	AC/DC	20...250 AC/DC	50...3000	12	2	**DI0002***
	M30 / L = 81	10 f	AC/DC	20...250 AC/DC	5...300	< 0,5	2	**DI0004***
'Εξοδος ⎍ · Σύνδεση αριθ. 3								
	M30 / L = 81	10 f	DC PNP	10...36 DC	5...300	15	2	**DI5001**
	M30 / L = 81	10 f	DC PNP	10...36 DC	30...3000	15	2	**DI5003**
	M30 / L = 81	10 f	DC PNP	10...36 DC	30...3000	0	2	**DI5011**
'Εξοδος ⎍ · Σύνδεση αριθ. 4								
	M30 / L = 81	10 f	DC PNP	10...36 DC	5...300	15	2	**DI5005**
'Εξοδος ⎍ · Σύνδεση αριθ. 5								
	M30 / L = 81	10 f	DC PNP	10...36 DC	5...300	15	3	**DI5004**
	M30 / L = 81	10 f	DC PNP	10...36 DC	5...300	5	3	**DI5007**

Μπορείτε να βρείτε διαδραστικό επιλογέα προϊόντων και περισσότερες πληροφορίες στη διεύθυνση: www.ifm.com/gr

Σχήμα / μέγεθος	Διαστάσεις [mm]	Απόσταση ανίχνευσης [mm]	Ηλεκτρική σχεδίαση	U_b [V]	Περιοχή ρύθμισης [Imp. / min.]	Χρονο-καθυστέρηση εκκίνησης [s]	Αρ. σχε-δίου	Κωδικός παραγ-γελίας
'Εξοδος ⎓ · Σύνδεση αριθ. 6 · Ομάδες κονέκτορα 8, 9, 10, 11, 18, 20, 123, 125, 126, 127, 150, 151								
	M30 / L = 82	10 f	DC PNP	10...36 DC	5...300	15	4	**DI5009**

f = χωνευτής τοποθέτησης / nf = ελεύθερης τοποθέτησης

*** Σημείωση για AC και AC/DC συσκευές**

Τοποθετήστε ασφάλεια μινιατούρα κατά IEC60127-2 Φύλλο 1, ≤ 2 A (ταχείας απόκρισης) Σύσταση: ελέγξτε την μονάδα για αξιόπιστη λειτουργία μετά από βραχυκύκλωμα.

Επιτηρητές ταχύτητας με ενσωματωμένο αισθητήρα, ATEX κατηγορίας 3D

Σχήμα / μέγεθος	Διαστάσεις [mm]	Απόσταση ανίχνευσης [mm]	Ηλεκτρική σχεδίαση	U_b [V]	Περιοχή ρύθμισης [Imp. / min.]	Χρονο-καθυστέρηση εκκίνησης [s]	Αρ. σχε-δίου	Κωδικός παραγ-γελίας
'Εξοδος ⎓ · Σύνδεση αριθ. 2								
	M30 / L = 81	10 f	AC/DC	20...250 AC/DC	5...300	12	5	**DI003A***
	M30 / L = 81	10 f	AC/DC	20...250 AC/DC	50...3000	12	5	**DI004A***
'Εξοδος ⎓ · Σύνδεση αριθ. 3								
	M30 / L = 81	10 f	DC PNP	10...36 DC	5...300	15	5	**DI504A**
'Εξοδος ⎓ · Σύνδεση αριθ. 6								
	M30 / L = 82	10 f	DC PNP	10...36 DC	5...300	15	6	**DI505A**
	M30 / L = 82	10 f	DC PNP	10...36 DC	5...300	5	6	**DI506A**
'Εξοδος ⎓ / ⎓t · Σύνδεση αριθ. 1								
	M18 / L = 68	8 nf	DC PNP	10...36 DC	3...6000	0...15	7	**DI602A**

f = χωνευτής τοποθέτησης / nf = ελεύθερης τοποθέτησης

*** Σημείωση για AC και AC/DC συσκευές**

Τοποθετήστε ασφάλεια μινιατούρα κατά IEC60127-2 Φύλλο 1, ≤ 2 A (ταχείας απόκρισης) Σύσταση: ελέγξτε την μονάδα για αξιόπιστη λειτουργία μετά από βραχυκύκλωμα.

Μπορείτε να βρείτε τα διαγράμματα συνδεσμολογίας και τα σχέδια διαστάσεων από τη σελίδα 330

Παρελκόμενα

Σχήμα / μέγεθος	Περιγραφή	Κωδικός παραγγελίας
	Γωνία στερέωσης · Για τύπο M18 · Υλικά περιβλήματος: V2A	**E10736**
	Γωνία στερέωσης · Για τύπο M30 · Υλικά περιβλήματος: V2A	**E10737**
	Κολάρο στερέωσης · Ø 20 mm - Ø 18 mm · Με συστολική μούφα · Για τύπο M18 · Υλικά περιβλήματος: PBT	**E10076**
	Κολάρο στερέωσης · Ø 34 mm - Ø 30 mm · Με συστολική μούφα · Για τύπο M30 · Υλικά περιβλήματος: PBT	**E10077**
	Τροχός με στόχους · Πλαστικός δίσκος με 8 βίδες τύπου Άλεν · Κεντρική οπή στερέωσης	**E89010**
	Σφιγκτήρας με έκκεντρο απόσβεσης · Διαστάσεις δεσίματος 7x220 mm	**E89013**

Σχεδιάγραμμα σύνδεσης

Χρώματα κλώνων

BN Καφέ
BU Μπλε
BK Μαύρο

1

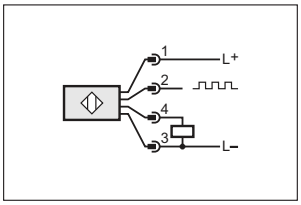

2: παλμική έξοδος (η παλμική ακολουθία αντιστοιχεί στη συχνότητα φίμωσης),
4: μεταγωγική έξοδος (ρυθμιζόμενη)

2

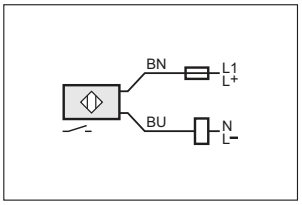

4

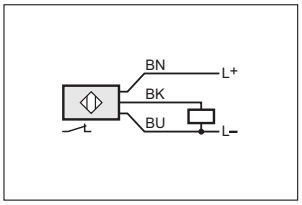

6

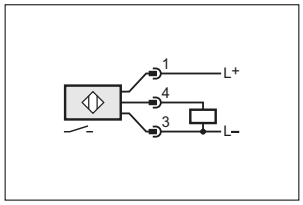

3

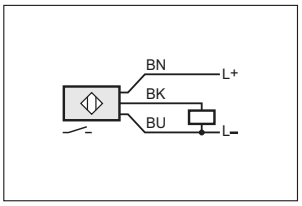

5

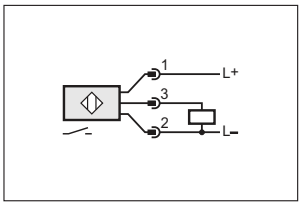

Σχέδια υπό κλίμακα / αριθ. σχεδίου / CAD, από: www.ifm.com

1

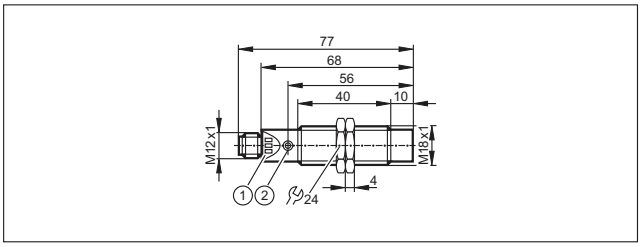

2

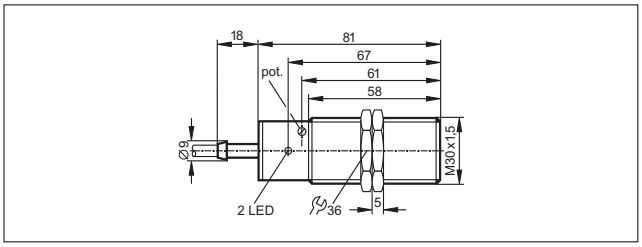

1: 3 LED, 2: μπουτόν ρύθμισης

Μπορείτε να βρείτε διαδραστικό επιλογέα προϊόντων και περισσότερες πληροφορίες στη διεύθυνση: www.ifm.com/gr

Σχέδια υπό κλίμακα / αριθ. σχεδίου / CAD, από: www.ifm.com

3

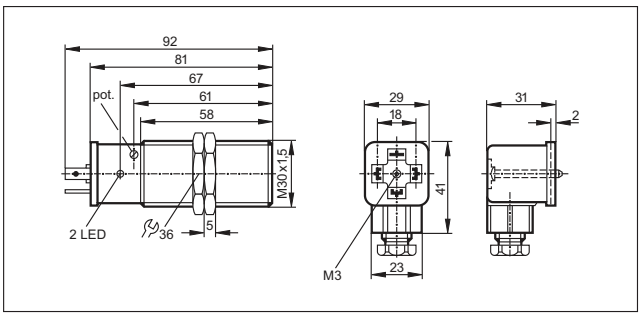

4

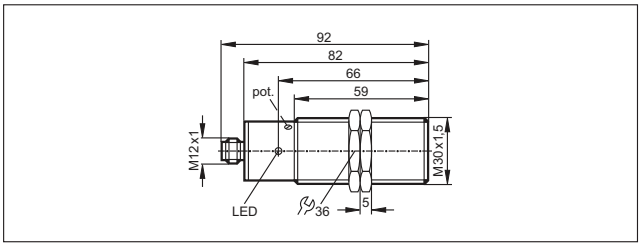

5

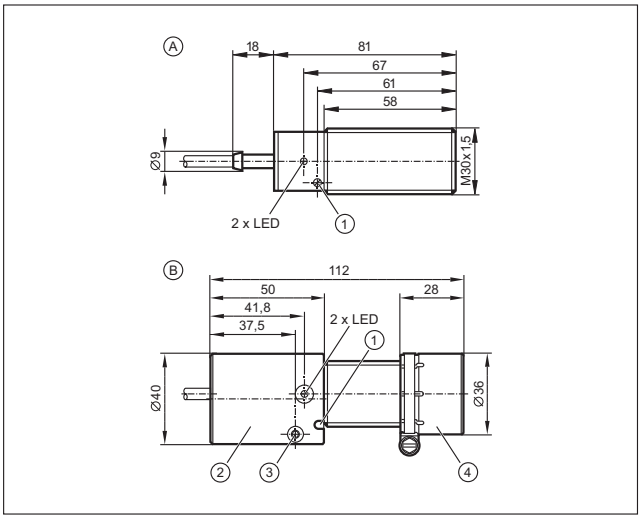

A: Αισθητήρας, B: αισθητήρας με περίβλημα προστασίας από πρόσκρουση, 1: με ποτενσιόμετρο, 2: περίβλημα προστασίας από πρόσκρουση για το καλώδιο, 3: Βίδα σύσφιξης, 4: περίβλημα προστασίας από πρόσκρουση για τον αισθητήρα

6

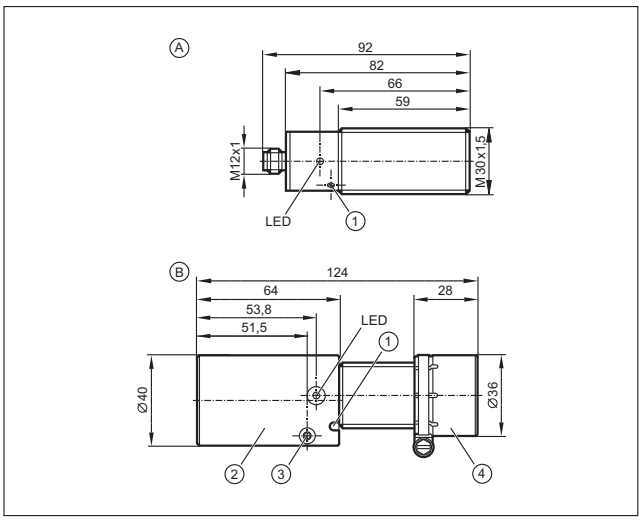

A: Αισθητήρας, B: αισθητήρας με περίβλημα προστασίας από πρόσκρουση, 1: με ποτενσιόμετρο, 2: περίβλημα προστασίας από πρόσκρουση για τον κονέκτορα, 3: Βίδα σύσφιξης, 4: περίβλημα προστασίας από πρόσκρουση για τον αισθητήρα

7

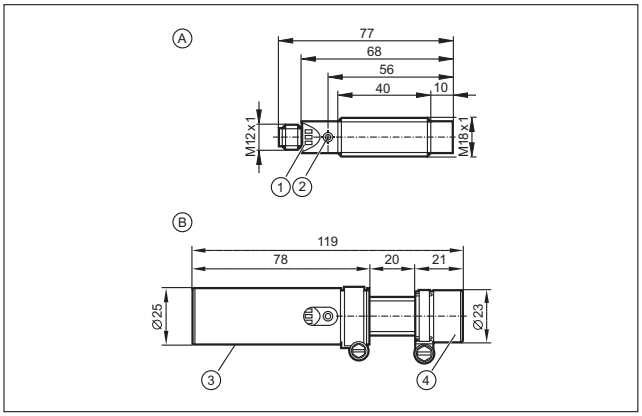

A: Αισθητήρας, B: αισθητήρας με περίβλημα προστασίας από πρόσκρουση, 1: 3 LED, 2: μπουτόν ρύθμισης, 3: περίβλημα προστασίας από πρόσκρουση για τον κονέκτορα, 4: περίβλημα προστασίας από πρόσκρουση για τον αισθητήρα

- **Μικρού μεγέθους και στιβαρής σχεδίασης.**
- **Μεγάλο εύρος μέτρησης γωνίας.**
- **Αισθητήρες με έξοδο μέσω CANbus, ψηφιακό ή αναλογικό σήμα.**
- **Υψηλός βαθμός προστασίας IP 67.**
- **Οι αισθητήρες CAN είναι παραμετροποιήσιμοι.**

Ανίχνευση κλίσης

Δεν μπορούν πλέον να εννοηθούν αυτοματισμοί σε οχήματα και κινούμενες μηχανές, χωρίς τη χρήση ηλεκτρονικών αισθητήρων και ελεγκτών. Συχνά, η ευθυγράμμιση στο οριζόντιο επίπεδο μηχανών ή εξαρτημάτων αποτελεί σημαντική απαίτηση για αξιόπιστη λειτουργία. Τυπικές εφαρμογές: γερανοί, πλατφόρμες προσέγγισης, πόδια στήριξης.

Η μικρομηχανική του ενσωματωμένου χωρητικού κελιού μέτρησης ανταποκρίνεται στην επιτάχυνση της βαρύτητας. Αυτή παράγει ένα ημιτονοειδές αναλογικό σήμα, εξαρτώμενο από την κλίση. Ο αισθητήρας παρέχει σήμα εξόδου τάσης ή ρεύματος, ανάλογα με τη συσκευή.

Αν στην εφαρμογή χρειάζεται μόνο σημείο μεταγωγής, χρησιμοποιείται ο διακόπτης κλίσης (χωρίς υδράργυρο). Λόγω της σχεδίασής του, έχει τα ίδια καλά χαρακτηριστικά μεταγωγής με ένα συμβατικό υδραργυρικό διακόπτη. Λόγω της αβλαβούς πλήρωσης του στοιχείου μεταγωγής με αλκοόλη, ο διακόπτης έχει σημαντικά οικολογικά πλεονεκτήματα σε περίπτωση βλάβης ή απόσυρσης.

Αισθητήρας κλίσης 2 αξόνων.

Ο αισθητήρας κλίσης ανιχνεύει με ακρίβεια τις αποκλίσεις των δύο αξόνων μέτρησης (άξονες X και Y).

Η υψηλή ακρίβεια επιτυγχάνεται με στοιχεία μέτρησης που λειτουργούν με αγωγιμομετρική αρχή. Προσδιορίζεται η αλλαγή της αγωγιμότητας ενός υγρού. Ανάλογα με την κλίση του αισθητήρα, τα ηλεκτρόδια διαβρέχονται από διαφορετική στάθμη υγρού. Το αποτέλεσμα: συμπεριφορά παρόμοια με αυτή ενός ποτενσιομέτρου. Με την κατάλληλη διάταξη των ηλεκτροδίων λαμβάνονται οι τιμές για τους δύο άξονες.

Μπορείτε να βρείτε διαδραστικό επιλογέα προϊόντων και περισσότερες πληροφορίες στη διεύθυνση: www.ifm.com/gr

Γενική επισκόπηση συστήματος	*Σελίδα*
Αισθητήρες κλίσης οχημάτων	*334*
Σχέδια υπό κλίμακα / αριθ. σχεδίου / CAD, από: www.ifm.com	*334 - 335*

Αισθητήρες κλίσης οχημάτων

Σχήμα / μέγεθος	Σχεδίαση	Αρ. σχε-δίου	Κωδικός παραγ-γελίας
	Αισθητήρας κλίσης · Διασύνδεση δεδομένων CAN · ± 15° · 2-αξόνων · Λειτουργίες εξόδου παραμετροποιήσιμες · 10...32 V DC	1	**CR2101**
	Αισθητήρας κλίσης · Διασύνδεση δεδομένων CAN · Αναλογικές έξοδοι · 4...20 mA · ± 45° · 2-αξόνων · Λειτουργίες εξόδου παραμετροποιήσιμες · 10...32 V DC	2	**CR2102**
	Αισθητήρας κλίσης · ± 90° · 15...30 V DC · Έξοδος 0...10 V · Καλώδιο	3	**EC2019**
	Αισθητήρας κλίσης · ± 90° · Είσοδος 8...30 V DC · Έξοδος 0,5...4,5 V · Καλώδιο	3	**EC2045**
	Αισθητήρας κλίσης · ± 20° · Αναλογική έξοδος · 4...20 mA	3	**EC2060**
	Αισθητήρας κλίσης · ± 90° · Αναλογική έξοδος · 4...20 mA	3	**EC2082**
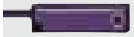	Διακόπτης κλίσης · Χωρίς υδράργυρο · Έξοδος ημιαγωγού · 10...30 V DC · Καλώδιο	4	**EC2061**

Μπορείτε να βρείτε διαδραστικό επιλογέα προϊόντων και περισσότερες πληροφορίες στη διεύθυνση: www.ifm.com/gr

Σχέδια υπό κλίμακα / αριθ. σχεδίου / CAD, από: www.ifm.com

1

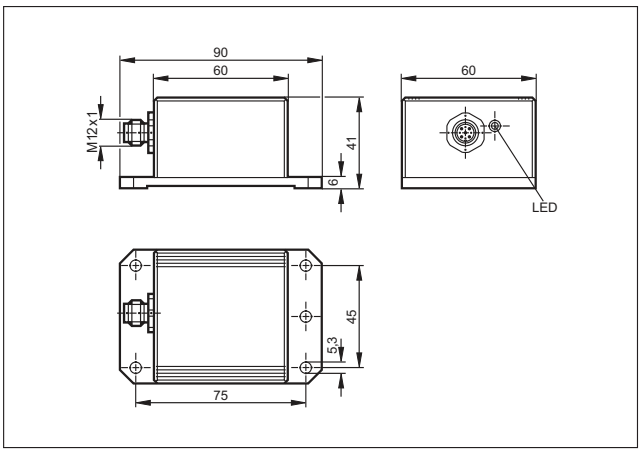

2

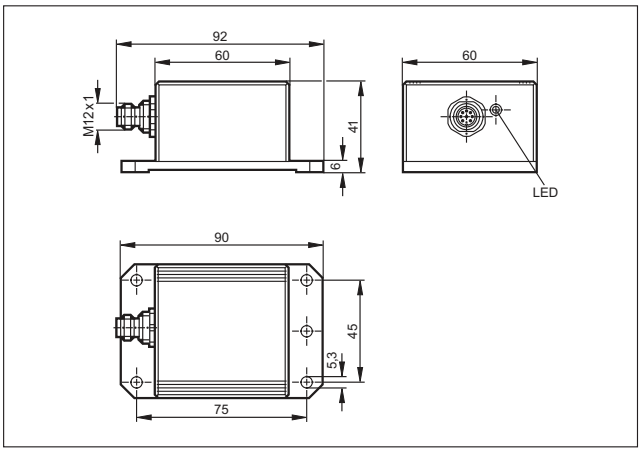

3

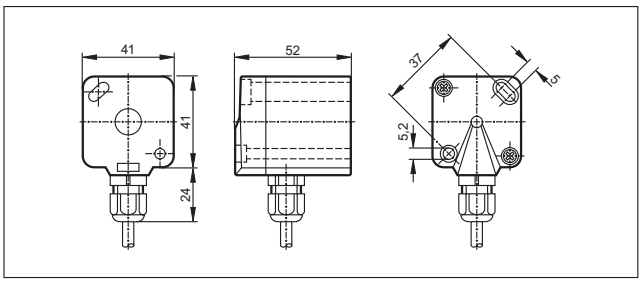

4

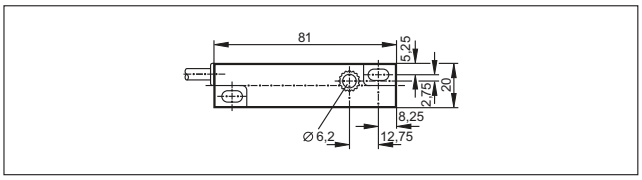

- **Εύκολη ρύθμιση και παραμετροποίηση.**
- **Τροφοδοσία 24V DC ή 110 / 230V AC, μεγάλη γκάμα εισόδων.**
- **Προγραμματιζόμενα χρακτηριστικά μεταγωγής.**
- **Ακινησία, υπέρβαση ταχύτητας, κατεύθυνση, ολίσθηση και μετατροπή συχνότητας, μετρητές.**
- **Εξοδοι μεταγωγής ρελέ και τρανζίστορ, διαβαθμιζόμενη αναλογική έξοδος.**

Συστήματα αξιολόγησης

Παρόλο που οι εφαρμογές βιομηχανικού αυτοματισμού σε PLC γίνονται όλο και πιο ευέλικτες, υπάρχουν ακόμη πολλές διαδικασίες στην πράξη, οι οποίες απαιτούν αποκεντρωμένα συστήματα παρακολούθησης.

Γι αυτές, η ifm παρέχει μια ομάδα συστημάτων αξιολόγησης παλμών, με το όνομα "ecomat 200". Οι περιοχές εφαρμογής εκτείνονται από την απλή παρακολούθηση ακινησίας ή την προστασία μπλοκαρίσματος ενός ιμάντα μεταφοράς, την επιτήρηση μέγιστης ταχύτητας σε σταθμούς αιολικής ενέργειας, την επιτήρηση της ολίσθησης κόπλερ, έως και την επιτήρηση κατεύθυνσης, π.χ. σε δίδυμες αντλίες με βαλβίδες αντεπιστροφής.

Οι συσκευές διαθέτουν μοντέρνο περίβλημα τοποθέτησης σε ράγα DIN.

Επιπλέον, αυτή η ομάδα προϊόντων προσφέρει μια ποικιλία από συσκευές ελεγχόμενες από μικροεπεξεργαστή, τοποθέτησης σε πίνακα για την απεικόνιση αναλογικών σημάτων, στροφών, ταχύτητας, χρόνου επεξεργασίας, ποσοτήτων και μετρητές με προρύθμιση για την ανίχνευση ποσοτήτων ή για γραμμική μέτρηση.

Όλες οι συσκευές διακρίνονται για την υψηλή αξιοπιστία τους και τον εύκολο χειρισμό. Ανεξαρτήτως PLC, απεικονίζουν καταστάσεις λειτουργίας ή σήματα σφαλμάτων. Αυτό βοηθάει στην μείωση χρόνου βλαβών και απωλειών παραγωγής.

Η ifm παρέχει τα κάτωθι συστήματα αξιολόγησης:

– επιτηρητές ταχύτητας
– επιτηρητές ακινησίας
– επιτηρητές ολίσθησης / συγχρονισμού
– επιτηρητές κατεύθυνσης
– μετατροπείς συχνότητας σε ρεύμα
– ρελέ κατωφλίου
– οθόνες ενδείξεων με είσοδο συχνότητας και αναλογική
– μετρητές

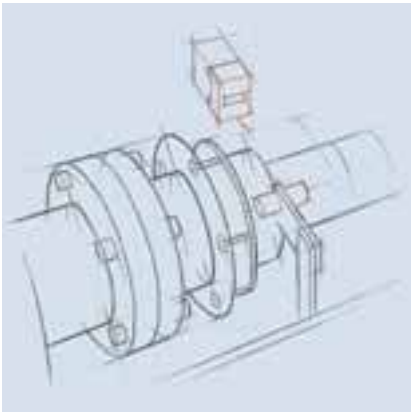

Συστήματα αξιολόγησης παλμών χρησιμοποιούνται για αποκεντρωμένη επιτήρηση συστημάτων μετάδοσης κίνησης.

Οι κύκλοι μηχανής πρέπει επίσης να επιτηρούνται στη διακίνηση.

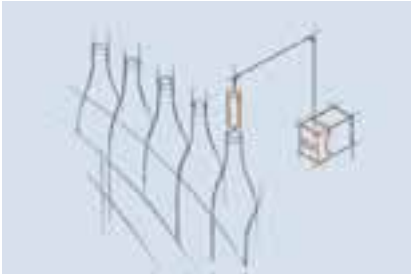

Μπορείτε να βρείτε διαδραστικό επιλογέα προϊόντων και περισσότερες πληροφορίες στη διεύθυνση: www.ifm.com/gr

Γενική επισκόπηση συστήματος	*Σελίδα*
Γενικής χρήσης επιτηρητές ταχύτητας	*338*
Γενικής χρήσης επιτηρητές ταχύτητας με επιτήρηση καλωδίου αισθητήρα	*338*
Διπλοί επιτηρητές ταχύτητας	*338*
Διπλοί επιτηρητές ταχύτητας με επιτήρηση καλωδίου αισθητήρα	*338*
Βασικοί επιτηρητές ταχύτητας	*339*
Επιτηρητές ολίσθησης	*339*
Επιτηρητές ολίσθησης με επιτήρηση καλωδίου αισθητήρα	*339*
Επιτηρητές ολίσθησης / συγχρονισμού	*340*
Επιτηρητές ολίσθησης / συγχρονισμού με επιτήρηση καλωδίου αισθητήρα	*340*
Συνδυασμένοι επιτηρητές κατεύθυνσης και ταχύτητας	*340*
Μετατροπείς συχνότητας σε ρεύμα	*341*
Επιτηρητές ακινησίας	*341*
Επιτηρητής ακινησίας ασφαλείας SIL 3, PL e	*341*
Επιτηρητής ταχύτητας ασφαλείας, SIL 3, PL e	*342*
Πολυλειτουργικές οθόνες για ψηφιακά / συχνότητας σήματα εισόδου	*342*
Γενικής χρήσης μετρητές	*342*
Δικάναλο ρελέ κατωφλίου για τυποποιημένα αναλογικά σήματα	*342*
Πολυλειτουργικές οθόνες για τυποποιημένα αναλογικά σήματα	*343*
Παρελκόμενα - διαιρέτης παλμών / τανυστής παλμών	*343*
Παρελκόμενα	*343 - 344*
Σχέδια υπό κλίμακα / αριθ. σχεδίου / CAD, από: www.ifm.com	*344 - 345*

Γενικής χρήσης επιτηρητές ταχύτητας

Σχήμα / μέγεθος	U_b [V]	Είσ-οδοι	Λειτουργία εισόδου	Περιοχή ρύθμισης [Imp. / min.]	Περιοχή ρύθμισης [Hz]	Έξοδοι αναλο-γικές	Έξοδοι ρελέ	Έξοδοι τραν-ζίστορ	Αρ. σχε-δίου	Κωδικός παραγ-γελίας
FR-1 · 2 σημεία μεταγωγής για επιτήρηση των οριακών ονομαστικών τιμών και της κανονικής περιοχής										
	110...240 AC (50...60 Hz) / 27 DC (typ. 24 DC)	1	PNP / NPN / Namur	1...60000	0,1...1000	1	2	2	1	**DD2503**

Γενικής χρήσης επιτηρητές ταχύτητας με επιτήρηση καλωδίου αισθητήρα

Σχήμα / μέγεθος	U_b [V]	Είσ-οδοι	Λειτουργία εισόδου	Περιοχή ρύθμισης [Imp. / min.]	Περιοχή ρύθμισης [Hz]	Έξοδοι αναλο-γικές	Έξοδοι ρελέ	Έξοδοι τραν-ζίστορ	Αρ. σχε-δίου	Κωδικός παραγ-γελίας
FR-1N · 2 σημεία μεταγωγής για επιτήρηση των οριακών ονομαστικών τιμών και της κανονικής περιοχής										
	110...240 AC (50...60 Hz) / 27 DC (typ. 24 DC)	1	Namur 8,2 V	1...60000	0,1...1000	1	2	4	1	**DD2603**

Διπλοί επιτηρητές ταχύτητας

Σχήμα / μέγεθος	U_b [V]	Είσ-οδοι	Λειτουργία εισόδου	Περιοχή ρύθμισης [Imp. / min.]	Περιοχή ρύθμισης [Hz]	Έξοδοι αναλο-γικές	Έξοδοι ρελέ	Έξοδοι τραν-ζίστορ	Αρ. σχε-δίου	Κωδικός παραγ-γελίας
FR-2 · Από 1 σημείο ενεργοποίησης για επιτήρηση των οριακών ονομαστικών τιμών και της κανονικής περιοχής										
	110...240 AC (50...60 Hz) / 27 DC (typ. 24 DC)	2	PNP / NPN / Namur	1...60000	0,1...1000	–	2	2	1	**DD2505**

Διπλοί επιτηρητές ταχύτητας με επιτήρηση καλωδίου αισθητήρα

Σχήμα / μέγεθος	U_b [V]	Είσ-οδοι	Λειτουργία εισόδου	Περιοχή ρύθμισης [Imp. / min.]	Περιοχή ρύθμισης [Hz]	Έξοδοι αναλο-γικές	Έξοδοι ρελέ	Έξοδοι τραν-ζίστορ	Αρ. σχε-δίου	Κωδικός παραγ-γελίας
FR-2N · Από 1 σημείο ενεργοποίησης για επιτήρηση των οριακών ονομαστικών τιμών και της κανονικής περιοχής										
	110...240 AC (50...60 Hz) / 27 DC (typ. 24 DC)	2	Namur 8,2 V	1...60000	0,1...1000	–	2	4	1	**DD2605**

Μπορείτε να βρείτε διαδραστικό επιλογέα προϊόντων και περισσότερες πληροφορίες στη διεύθυνση: www.ifm.com/gr

Βασικοί επιτηρητές ταχύτητας

Σχήμα / μέγεθος	U_b [V]	Είσ-οδοι	Λειτουργία εισόδου	Περιοχή ρύθμισης [Imp. / min.]	Περιοχή ρύθμισης [Hz]	Έξοδοι αναλο-γικές	Έξοδοι ρελέ	Έξοδοι τραν-ζίστορ	Αρ. σχε-δίου	Κωδικός παραγ-γελίας
D100 · Γενική αξιολόγηση ακολουθιών παλμών σχετικά με τυχόν υπέρβαση της ονομαστικής τιμής προς τα πάνω/προς τα κάτω, επιτήρηση στροφών										
	230 AC (50...60 Hz) / 24 DC	1	PNP	5...5000	–	–	1	–	2	**DD0001**
	230 AC (50...60 Hz) / 24 DC	1	PNP	10...10000	–	–	1	–	2	**DD0022**
	110...240 AC/DC (50...60 Hz) / 27 DC (typ. 24 DC)	1	PNP	5...5000	–	–	1	1	2	**DD0116**
	27...60 AC/DC (50...60 Hz) / 27 DC (typ. 24 DC)	1	PNP	5...5000	–	–	1	1	2	**DD0122**

Επιτηρητές ολίσθησης

Σχήμα / μέγεθος	U_b [V]	Είσ-οδοι	Λειτουργία εισόδου	Περιοχή ρύθμισης	Έξοδοι ρελέ	Έξοδοι τραν-ζίστορ	Αρ. σχε-δίου	Κωδικός παραγ-γελίας
FS-1 · 1 σημείο ενεργοποίησης για επιτήρηση ολίσθησης, 1 σημείο ενεργοποίησης για υπέρβαση οριακών ονομαστικών τιμών και κανονική περιοχή								
	110...240 AC (50...60 Hz) / 27 DC (typ. 24 DC)	1	PNP / NPN / Namur	Ολίσθηση: 0,1...99,9 % Στροφές (συχνότητα): 1...60000 παλμοί/λεπτό (0,1...1000)	2	2	1	**DS2503**

Επιτηρητές ολίσθησης με επιτήρηση καλωδίου αισθητήρα

Σχήμα / μέγεθος	U_b [V]	Είσ-οδοι	Λειτουργία εισόδου	Περιοχή ρύθμισης	Έξοδοι ρελέ	Έξοδοι τραν-ζίστορ	Αρ. σχε-δίου	Κωδικός παραγ-γελίας
FS-1N · 1 σημείο ενεργοποίησης για επιτήρηση ολίσθησης, 1 σημείο ενεργοποίησης για υπέρβαση οριακών ονομαστικών τιμών και κανονική περιοχή								
	110...240 AC (50...60 Hz) / 27 DC (typ. 24 DC)	1	Namur 8,2 V	Ολίσθηση: 0,1...99,9 % Στροφές (συχνότητα): 1...60000 παλμοί/λεπτό (0,1...1000)	2	2	1	**DS2603**

Βρείτε σχέδια υπό κλίμακα από σελίδα 344

Επιτηρητές ολίσθησης / συγχρονισμού

Σχήμα / μέγεθος	U_b [V]	Είσ-οδοι	Λειτουργία εισόδου	Περιοχή ρύθμισης	Έξοδοι ρελέ	Έξοδοι τραν-ζίστορ	Αρ. σχε-δίου	Κωδικός παραγ-γελίας
FS-2 · 2 σημεία μεταγωγής για επιτήρηση ολίσθησης/ομαλής κύλισης								
	110...240 AC (50...60 Hz) / 27 DC (typ. 24 DC)	1	PNP / NPN / Namur	Διαφορές παλμών: 1...999 Χρόνος επαναφοράς: 0,0...1000,0 s	2	2	1	**DS2505**
FS-3 · 2 σημεία μεταγωγής για επιτήρηση ομαλής κύλισης								
	110...240 AC (50...60 Hz) / 27 DC (typ. 24 DC)	1	PNP / NPN / Namur	Διαφορές παλμών: 1...999 Υστέρηση: 1...999	2	2	1	**DS2506**

Επιτηρητές ολίσθησης / συγχρονισμού με επιτήρηση καλωδίου αισθητήρα

Σχήμα / μέγεθος	U_b [V]	Είσ-οδοι	Λειτουργία εισόδου	Περιοχή ρύθμισης	Έξοδοι ρελέ	Έξοδοι τραν-ζίστορ	Αρ. σχε-δίου	Κωδικός παραγ-γελίας
FS-2N · 2 σημεία μεταγωγής για επιτήρηση ολίσθησης/ομαλής κύλισης								
	110...240 AC (50...60 Hz) / 27 DC (typ. 24 DC)	1	Namur 8,2 V	Διαφορές παλμών: 1...999 Χρόνος επαναφοράς: 0,0...1000,0 s	2	2	1	**DS2605**

Συνδυασμένοι επιτηρητές κατεύθυνσης και ταχύτητας

Σχήμα / μέγεθος	U_b [V]	Είσ-οδοι	Λειτουργία εισόδου	Περιοχή ρύθμισης	Έξοδοι ρελέ	Έξοδοι τραν-ζίστορ	Αρ. σχε-δίου	Κωδικός παραγ-γελίας
FD-1 · 1 έξοδος μεταγωγής για κατάδειξη φοράς, 1 έξοδος μεταγωγής για υπερβολική/μικρή ταχύτητα και αποδεκτό εύρος								
	110...240 AC (50...60 Hz) / 27 DC (typ. 24 DC)	1	PNP / NPN / Namur	Χρόνος κύκλου: 0,0...1000 s Στροφές (συχνότητα): 1...60000 παλμοί/λεπτό (1...1000)	2	2	1	**DR2503**
FD-2 · 2 έξοδοι ενεργοποίησης για ξεχωριστά μηνύματα κατεύθυνσης, ρυθμιζόμενοι χρόνοι επαναφοράς για επιτήρηση ακινησίας								
	110...240 AC (50...60 Hz) / 27 DC (typ. 24 DC)	1	PNP / NPN / Namur	Χρόνος επαναφοράς: 0,0...1000 s	2	2	1	**DR2505**

Μπορείτε να βρείτε διαδραστικό επιλογέα προϊόντων και περισσότερες πληροφορίες στη διεύθυνση: www.ifm.com/gr

Μετατροπείς συχνότητας σε ρεύμα

Σχήμα / μέγεθος	U_b [V]	Είσ-οδοι	Λειτουργία εισόδου	Περιοχή ρύθμισης [Imp. / min.]	Περιοχή ρύθμισης [Hz]	Έξοδοι αναλο-γικές	Έξοδοι ρελέ	Έξοδοι τραν-ζίστορ	Αρ. σχε-δίου	Κωδικός παραγ-γελίας
FA-1 · Μετατροπή αλληλουχίας παλμών σε αναλογικά τυποποιημένα σήματα										
	110...240 AC (50...60 Hz) / 27 DC (typ. 24 DC)	1	PNP / NPN / Namur	0...600000	0...10000	2	1	1	1	**DW2503**

Επιτηρητές ακινησίας

Σχήμα / μέγεθος	U_b [V]	Είσ-οδοι	Λειτουργία εισόδου	Περιοχή ρύθμισης [Imp. / min.]	Περιοχή ρύθμισης [Hz]	Έξοδοι αναλο-γικές	Έξοδοι ρελέ	Έξοδοι τραν-ζίστορ	Αρ. σχε-δίου	Κωδικός παραγ-γελίας
A300 · Αξιολόγηση ακολουθιών παλμών για τιμές κάτω από το όριο ή για έλλειψη παλμών										
	230 AC (50...60 Hz) / 24 DC	1	PNP	5...25 / 20...100	–	–	1	–	3	**DA0001**
	110...240 AC/DC (50...60 Hz) / 27 DC (typ. 24 DC)	1	PNP	5...25 / 20...100	–	–	1	1	3	**DA0116**
	27...60 AC/DC (50...60 Hz) / 27 DC (typ. 24 DC)	1	PNP	5...25 / 20...100	–	–	1	1	3	**DA0122**

Επιτηρητής ακινησίας ασφαλείας SIL 3, PL e

Σχήμα / μέγεθος	U_b [V]	Είσ-οδοι	Λειτουργία εισόδου	Περιοχή ρύθμισης [Imp. / min.]	Περιοχή ρύθμισης [Hz]	Έξοδοι αναλο-γικές	Έξοδοι ρελέ	Έξοδοι τραν-ζίστορ	Αρ. σχε-δίου	Κωδικός παραγ-γελίας
Επιτήρηση περιστροφικών ή γραμμικών κινήσεων, σε μη προσέγγιση ελάχιστου ορίου μεταγωγής (ακινησία)										
	24 DC	1	PNP	–	0,2 / 0,5 / 1,0 / 2,0	–	2	1	4	**DA101S**
	24 DC	1	PNP	–	0,2 / 0,5 / 1,0 / 2,0	–	2	1	4	**DA102S**

Βρείτε σχέδια υπό κλίμακα από σελίδα 344

Επιτηρητής ταχύτητας ασφαλείας, SIL 3, PL e

Σχήμα / μέγεθος	U_b [V]	Είσ-οδοι	Λειτουργία εισόδου	Περιοχή ρύθμισης [Imp. / min.]	Περιοχή ρύθμισης [Hz]	Έξοδοι αναλο-γικές	Έξοδοι ρελέ	Έξοδοι τραν-ζίστορ	Αρ. σχε-δίου	Κωδικός παραγ-γελίας
Επιτήρηση περιστροφικών ή γραμμικών κινήσεων για την τήρηση μέγιστου σημείου λειτουργίας (υπέρβαση ταχύτητας)										
	24 DC	1	PNP	–	-40...75	–	2	1	5	**DD110S**

Πολυλειτουργικές οθόνες για ψηφιακά / συχνότητας σήματα εισόδου

Σχήμα / μέγεθος	U_b [V]	Είσ-οδοι	Λειτουργία εισόδου	Περιοχή ρύθμισης [Imp. / min.]	Περιοχή ρύθμισης [Hz]	Έξοδοι αναλο-γικές	Έξοδοι ρελέ	Έξοδοι τραν-ζίστορ	Αρ. σχε-δίου	Κωδικός παραγ-γελίας
FX 360 · Αξιολόγηση και παρουσίαση για όλα τα φυσικά μεγέθη που μπορούν να προσδιορισθούν από ακολουθίες παλμών.										
	115/230	2	PNP / NPN	–	–	–	–	–	6	**DX2001**
	115/230	2	PNP / NPN	–	–	2	–	–	6	**DX2002**
	115/230	2	PNP / NPN	–	–	–	–	2	6	**DX2003**

Γενικής χρήσης μετρητές

Σχήμα / μέγεθος	U_b [V]	Είσ-οδοι	Λειτουργία εισόδου	Περιοχή ρύθμισης	Έξοδοι ρελέ	Έξοδοι τραν-ζίστορ	Αρ. σχε-δίου	Κωδικός παραγ-γελίας
Μετρητής προεπιλογής με 2 προεπιλογές								
	90...260 AC	1	PNP / NPN	–	2	–	7	**E89005**

Δικάναλο ρελέ κατωφλίου για τυποποιημένα αναλογικά σήματα

Σχήμα / μέγεθος	U_b [V]	Είσ-οδοι	Λειτουργία εισόδου	Περιοχή ρύθμισης [Imp. / min.]	Περιοχή ρύθμισης [Hz]	Έξοδοι αναλο-γικές	Έξοδοι ρελέ	Έξοδοι τραν-ζίστορ	Αρ. σχε-δίου	Κωδικός παραγ-γελίας
AL-3 · Δικάναλο ρελέ κατωφλίου για τυποποιημένα αναλογικά σήματα										
	110...240 AC (50...60 Hz) / 27 DC (typ. 24 DC)	2	2 x 0/4...20 mA	–	–	1	1	1	1	**DL2503**

Μπορείτε να βρείτε διαδραστικό επιλογέα προϊόντων και περισσότερες πληροφορίες στη διεύθυνση: www.ifm.com/gr

Πολυλειτουργικές οθόνες για τυποποιημένα αναλογικά σήματα

Σχήμα / μέγεθος	U_b [V]	Είσ-οδοι	Λειτουργία εισόδου	Περιοχή ρύθμισης [Imp. / min.]	Περιοχή ρύθμισης [Hz]	Έξοδοι αναλο-γικές	Έξοδοι ρελέ	Έξοδοι τραν-ζίστορ	Αρ. σχε-δίου	Κωδικός παραγ-γελίας
AX 360 · Συσκευή γενικής χρήσης για ένδειξη αναλογικών σημάτων (π.χ. από αισθητήρες πίεσης, θερμοκρασίας ή ροής)										
	115/230	2	0/4...20 mA / 0...10 V	–	–	–	–	–	6	**DX2011**
	115/230	2	0/4...20 mA / 0...10 V	–	–	–	–	2	6	**DX2012**
Διαβαθμιζόμενη ένδειξη για αισθητήρες με αναλογική έξοδο (π.χ. αισθητήρες πίεσης ή ροής)										
	–	1	4...20 mA	–	–	–	–	–	8	**E89150**

Παρελκόμενα - διαιρέτης παλμών / τανυστής παλμών

Σχήμα / μέγεθος	Σχεδίαση	Αρ. σχε-δίου	Κωδικός παραγ-γελίας
	Διανομέας παλμών · Αναλογία παλμών εισόδου/εξόδου 10:1 · Τοποθέτησης σε ράγα DIN · πλαστικό	9	**E80100**
	Διανομέας παλμών · Υποδιαίρεση 1...255	10	**E80102**
	Τανυστής παλμών · Μήκος παλμού · IN (min): > 0,2 ms / OUT: 25 ms · Τοποθέτησης σε ράγα DIN · πλαστικό	9	**E80110**

Παρελκόμενα

Σχήμα / μέγεθος	Περιγραφή	Κωδικός παραγ-γελίας
	Γωνία στερέωσης · Για τύπο M18 · Υλικά περιβλήματος: V2A	**E10736**
	Γωνία στερέωσης · Για τύπο M30 · Υλικά περιβλήματος: V2A	**E10737**
	Κολάρο στερέωσης · Ø 20 mm - Ø 18 mm · Με συστολική μούφα · Για τύπο M18 · Υλικά περιβλήματος: PBT	**E10076**

Βρείτε σχέδια υπό κλίμακα από σελίδα 344

Σχήμα / μέγεθος	Περιγραφή	Κωδικός παραγ-γελίας
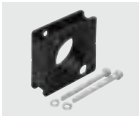	Κολάρο στερέωσης · Ø 34 mm - Ø 30 mm · Με συστολική μούφα · Για τύπο M30 · Υλικά περιβλήματος: PBT	**E10077**
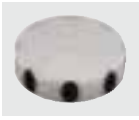	Τροχός με στόχους · Πλαστικός δίσκος με 8 βίδες τύπου Άλεν · Κεντρική οπή στερέωσης	**E89010**
	Σφιγκτήρας με έκκεντρο απόσβεσης · Διαστάσεις δεσίματος 7x220 mm	**E89013**

Σχέδια υπό κλίμακα / αριθ. σχεδίου / CAD, από: www.ifm.com

1

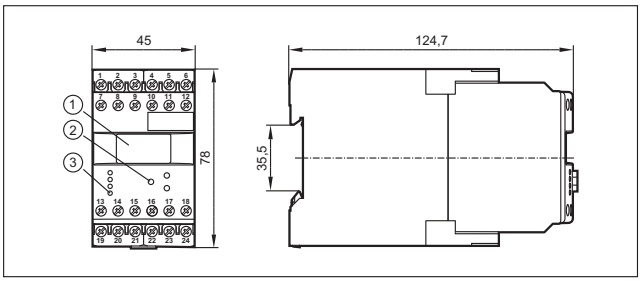

1: OLED οθόνη, 2: Μπουτόν προγραμματισμού, 3: LED

2

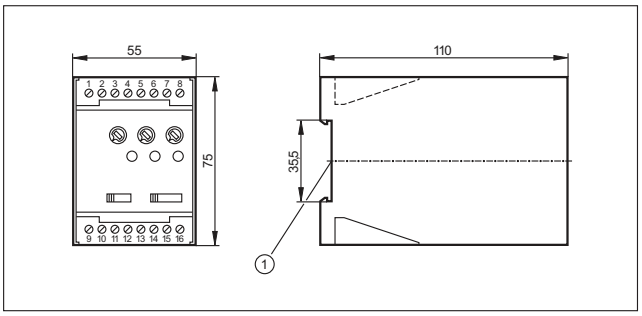

1: στερέωση πάνω σε ράγα DIN

3

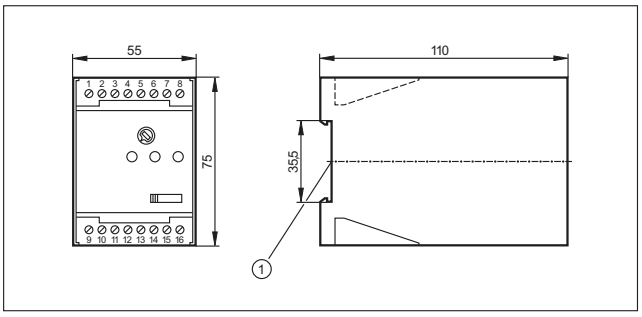

1: στερέωση πάνω σε ράγα DIN

4

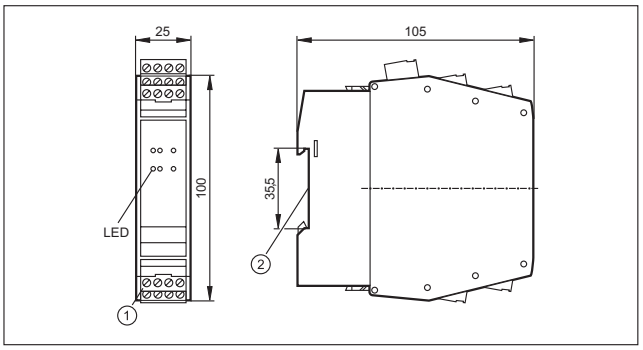

1: Κλέμα Combicon με βιδωτούς ακροδέκτες, 2: στερέωση πάνω σε ράγα DIN

5

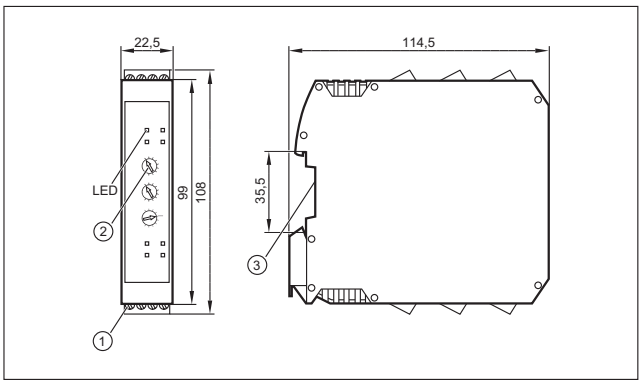

1: κλέμες με βίδα, 2: Περιστροφικός διακόπτης, 3: στερέωση πάνω σε ράγα DIN

6

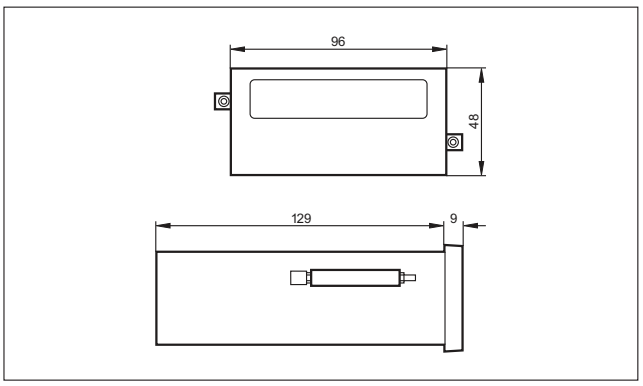

Μπορείτε να βρείτε διαδραστικό επιλογέα προϊόντων και περισσότερες πληροφορίες στη διεύθυνση: www.ifm.com/gr

Σχέδια υπό κλίμακα / αριθ. σχεδίου / CAD, από: www.ifm.com

7

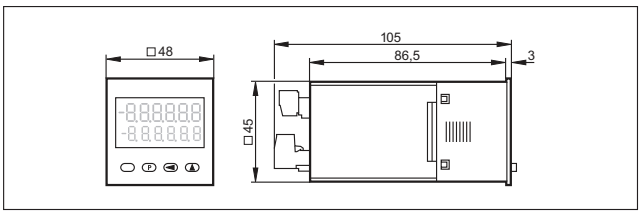

8

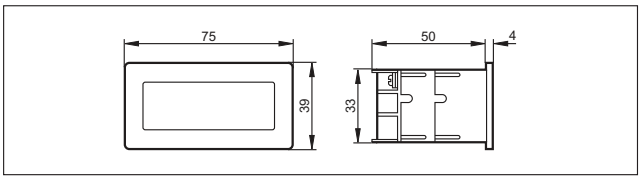

Τομή πίνακα ελέγχου: 68 x 33 mm (κατά DIN)

9

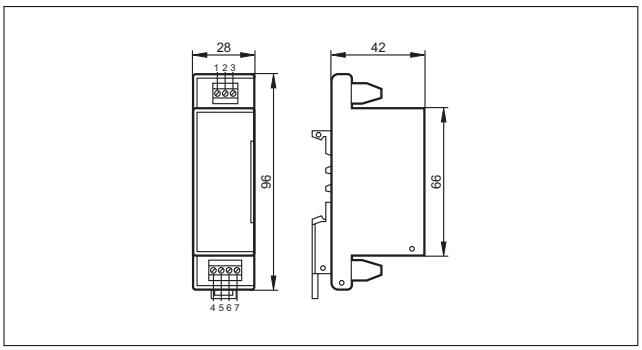

10

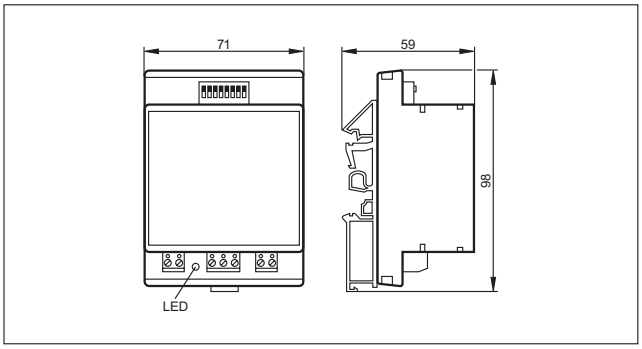

Ανίχνευση με μια ματιά

Έλεγχος πληρότητας σε διαδικασία εμφιάλωσης με τον efector pmd3d.

Η ισχύς μιας κάμερας με την απλότητα ενός αισθητήρα

Στους αυτοματισμούς, οι οπτικοί αισθητήρες αποτελούν σήμερα αναπόσπαστο μέρος τόσο εργασιών συναρμολόγησης και κατασκευής, όσο και ποιοτικού ελέγχου. Επίσης, είναι ένα μέσο για την αύξηση του βαθμού απόδοσης. Οι οπτικοί αισθητήρες είναι ουσιαστικά κάμερες με σύστημα αξιολόγησης για συγκεκριμένες εφαρμογές, είναι δηλαδή αξιόπιστα "ηλεκτρονικά μάτια", χαμηλού κόστους, με υψηλό βαθμό ενσωμάτωσης.

Ενώ πριν από λίγα χρόνια ήταν απαραίτητα τα ακριβά συστήματα κάμερας, οι τεχνολογικές εξελίξεις και η συνεχιζόμενη πτώση των τιμών των εξαρτημάτων, έχουν καταστήσει δυνατή την ενσωμάτωση όλο και περισσότερων έξυπνων λειτουργιών, σε ακόμα μικρότερες συσκευές, με χαμηλό κόστος. Οι συμπαγείς οπτικοί αισθητήρες όχι μόνο αντικαθιστούν σήμερα τις κάμερες, αλλά παρέχουν ακόμα περισσότερες επιλογές εφαρμογών. Για παράδειγμα, χρησιμοποιούνται για την ανίχνευση μεταβλητής θέσης αντικειμένων ή παρασκηνίων, όπου αντικαθιστούν συστοιχίες διακοπτών προσέγγισης ή λύσεις πολλαπλών αισθητήρων, όπως γέφυρες αισθητήρων που χρησιμοποιούνται για τον έλεγχο της πληρότητας παλετών ή κιβωτίων.

Εύκολη ενσωμάτωση

Ένα από τα ιδιαίτερα γνωρίσματα των οπτικών αισθητήρων είναι η απλότητά τους. Αυτό συνεπάγεται οτι μπορούν να χρησιμοποιηθούν χωρίς καμμιά συγκεκριμένη προηγούμενη γνώση. Ολες οι συσκευές έχουν εξόδους μεταγωγής για τη σηματοδότηση επιτυχημένου αποτελέσματος. Έτσι οι οπτικοί αισθητήρες παρέχουν την ίδια ευκολία όπως και οι δυαδικοί αισθητήρες. Έτοιμα προς χρήση τμήματα λειτουργιών υποστηρίζουν την ενσωμάτωση σε συστήματα PLC. Η διασύνδεση ethernet χρησιμοποιείται για την μετάδοση δεδομένων, την παραμετροποίηση και την εξ' αποστάσεως συντήρηση.

Μικρού μεγέθους και στιβαροί

Άλλο ένα πλεονέκτημα: ο υψηλός βαθμός προστασίας και το μεγάλο εύρος θερμοκρασίας των οπτικών αισθητήρων της ifm, καθιστούν δυνατή την εγκατάστασή τους κοντά στα υπό επιτήρηση αντικείμενα. Σε αντίθεση με τις πολύπλοκες λύσεις με κάμερες, όλα τα απαραίτητα εξαρτήματα, όπως φωτισμός, οπτικά, ηλεκτρονικά αξιολόγησης και λογική εξόδου, έχουν ενσωματωθεί σε βιομηχανικό περίβλημα. Με τους οπτικούς αισθητήρες της ifm, εργασίες όπως έλεγχος ποιότητας και πληρότητας μπορούν να υλοποιηθούν εύκολα και με μικρό κόστος.

Μπορείτε να βρείτε διαδραστικό επιλογέα προϊόντων και περισσότερες πληροφορίες στη διεύθυνση: www.ifm.com/gr

Αισθητήρες αναγνώρισης σχήματος 348 - 352

Αισθητήρες 3Δ 354 - 355

Κάμερες 3Δ 356 - 358

Μονάδες φωτισμού 360 - 363

Αισθητήρες αναγνώρισης σχήματος

Αυτόνομη μονάδα με ενσωματωμένα αντικεραυνικό και διάγνωση, σε στιβαρό περίβλημα κατάλληλο για βιομηχανίες.

Το ηλεκτρονικό μάτι επιτήρησης παρουσίας, πληρότητας, θέσης, ποιοτικού ελέγχου καθώς και αναγκών ταξινόμησης.

Γενική επισκόπηση συστήματος	Σελίδα
Αισθητήρες ελέγχου αντικειμένων	348 - 349
Αισθητήρες αναγνώρισης αντικειμένων	349
Λογισμικό για οπτικούς αισθητήρες	350
Υπολογιστής πάνελ για οπτικούς αισθητήρες	350
Εξαρτήματα στερέωσης για οπτικούς αισθητήρες	350 - 351
Διαφάνειες ανάκλασης, διαχύτες και καλύμματα προστασίας για οπτικούς αισθητήρες	352
Σχέδια υπό κλίμακα / αριθ. σχεδίου / CAD, από: www.ifm.com	352

Αισθητήρες ελέγχου αντικειμένων

Σχήμα / μέγεθος	Αρχή λειτουργίας	Μέγιστο μέγεθος οπτικού πεδίου [mm]	Ανάλυση [mm]	Ποσοστό ανίχνευσης [Hz]	Είδος φωτός	Θερμοκρασία περιβάλλοντος [°C]	Αρ. σχεδίου	Κωδικός παραγγελίας
Σχεδίαση O2V · M12 κονέκτορας, 8-πολικός M12 υποδοχή, 4-πολικό · Μέταλλο · DC · PNP · Ομάδες κονέκτορα 16, 17								
	CMOS μονόχρωμος αισθητήρας εικόνας, VGA ανάλυση 640 x 480	640 x 480	0,1	10	Λευκό φως	-10...60	1	**O2V100**
	CMOS μονόχρωμος αισθητήρας εικόνας, VGA ανάλυση 640 x 480	640 x 480	0,1	10	υπέρυθρο	-10...60	1	**O2V120**
	CMOS μονόχρωμος αισθητήρας εικόνας, VGA ανάλυση 640 x 480	1320 x 945	0,3	10	Λευκό φως	-10...60	1	**O2V102**
	CMOS μονόχρωμος αισθητήρας εικόνας, VGA ανάλυση 640 x 480	1320 x 945	0,3	10	υπέρυθρο	-10...60	1	**O2V122**
	CMOS μονόχρωμος αισθητήρας εικόνας, VGA ανάλυση 640 x 480	400 x 300	0,08	10	Λευκό φως	-10...60	2	**O2V104**
	CMOS μονόχρωμος αισθητήρας εικόνας, VGA ανάλυση 640 x 480	400 x 300	0,08	10	υπέρυθρο	-10...60	2	**O2V124**

Μπορείτε να βρείτε διαδραστικό επιλογέα προϊόντων και περισσότερες πληροφορίες στη διεύθυνση: www.ifm.com/gr

Σχήμα / μέγεθος	Αρχή λειτουργίας	Μέγιστο μέγεθος οπτικού πεδίου [mm]	Ανάλυση [mm]	Ποσοστό ανίχνευσης [Hz]	Είδος φωτός	Θερμοκρασία περιβάλλοντος [°C]	Αρ. σχε-δίου	Κωδικός παραγ-γελίας
Σχεδίαση O2V · M12 κονέκτορας, 8-πολικός M12 υποδοχή, 4-πολικό · Μέταλλο · DC · NPN · Ομάδες κονέκτορα 16, 17								
	CMOS μονόχρωμος αισθητήρας εικόνας, VGA ανάλυση 640 x 480	640 x 480	0,1	10	Λευκό φως	-10...60	1	**O2V101**
	CMOS μονόχρωμος αισθητήρας εικόνας, VGA ανάλυση 640 x 480	640 x 480	0,1	10	υπέρυθρο	-10...60	1	**O2V121**
	CMOS μονόχρωμος αισθητήρας εικόνας, VGA ανάλυση 640 x 480	1320 x 945	0,3	10	Λευκό φως	-10...60	1	**O2V103**
	CMOS μονόχρωμος αισθητήρας εικόνας, VGA ανάλυση 640 x 480	1320 x 945	0,3	10	υπέρυθρο	-10...60	1	**O2V123**
	CMOS μονόχρωμος αισθητήρας εικόνας, VGA ανάλυση 640 x 480	400 x 300	0,08	10	Λευκό φως	-10...60	2	**O2V105**
	CMOS μονόχρωμος αισθητήρας εικόνας, VGA ανάλυση 640 x 480	400 x 300	0,08	10	υπέρυθρο	-10...60	2	**O2V125**

Αισθητήρες αναγνώρισης αντικειμένων

Σχήμα / μέγεθος	Αρχή λειτουργίας	Μέγιστο μέγεθος οπτικού πεδίου [mm]	Ανάλυση [mm]	Ποσοστό ανίχνευσης [Hz]	Είδος φωτός	Θερμοκρασία περιβάλλοντος [°C]	Αρ. σχε-δίου	Κωδικός παραγ-γελίας
Σχεδίαση O2D2 · M12 κονέκτορας, 8-πολικός · M12 υποδοχή, 4-πολικό · Μέταλλο · DC · PNP · Ομάδες κονέκτορα 16, 17								
	CMOS μονόχρωμος αισθητήρας εικόνας, VGA ανάλυση 640 x 480	400 x 300	0,08	10	υπέρυθρο	-10...60	2	**O2D224**
	CMOS μονόχρωμος αισθητήρας εικόνας, VGA ανάλυση 640 x 480	640 x 480	0,1	10	υπέρυθρο	-10...60	1	**O2D220**
	CMOS μονόχρωμος αισθητήρας εικόνας, VGA ανάλυση 640 x 480	1320 x 945	0,3	10	υπέρυθρο	-10...60	1	**O2D222**
Σχεδίαση O2D2 · M12 κονέκτορας, 8-πολικός · M12 υποδοχή, 4-πολικό · Μέταλλο · DC · NPN · Ομάδες κονέκτορα 16, 17								
	CMOS μονόχρωμος αισθητήρας εικόνας, VGA ανάλυση 640 x 480	400 x 300	0,08	10	υπέρυθρο	-10...60	2	**O2D225**
	CMOS μονόχρωμος αισθητήρας εικόνας, VGA ανάλυση 640 x 480	640 x 480	0,1	10	υπέρυθρο	-10...60	1	**O2D227**
	CMOS μονόχρωμος αισθητήρας εικόνας, VGA ανάλυση 640 x 480	1320 x 945	0,3	10	υπέρυθρο	-10...60	1	**O2D229**

Βρείτε σχέδια υπό κλίμακα από σελίδα 352

Λογισμικό για οπτικούς αισθητήρες

Σχήμα / μέγεθος	Περιγραφή	Κωδικός παραγγελίας
	Λογισμικό λειτουργίας · O2D	**E2D200**
	Λογισμικό λειτουργίας · O2V	**E2V100**

Υπολογιστής πάνελ για οπτικούς αισθητήρες

Σχήμα / μέγεθος	Περιγραφή	Κωδικός παραγγελίας
	Υπολογιστής πάνελ αφής · AFL-12A-ATOM-N270/WT-R/1GB-R20 · 12,1" έγχρωμη οθόνη · Intel Atom CPU 1,6 GHz · 1 GByte RAM · Windows XP προεγκατεστημένα	**E2D400**
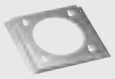	Στήριγμα συναρμολόγησης · για υπολογιστή πάνελ αφής · Για επιτοίχια τοποθέτηση · VESA πρότυπο 100 x 100 mm · Υλικά περιβλήματος: Εξάρτημα στήριξης: Μέταλλο	**E2D401**
	Σετ συναρμολόγησης · για υπολογιστή πάνελ αφής · για τοποθέτηση σε πίνακα ελέγχου · Υλικά περιβλήματος: Εξάρτημα στήριξης: Μέταλλο / Ακραίο πώμα: πλαστικό	**E2D402**

Εξαρτήματα στερέωσης για οπτικούς αισθητήρες

Σχήμα / μέγεθος	Περιγραφή	Κωδικός παραγγελίας
	Σετ συναρμολόγησης · O2D, O2M, O2I, O2V · Σφιγκτήρας στερέωσης · Ράβδος Φ 12 mm · Υλικά περιβλήματος: Εξάρτημα στήριξης: V2A / Σφιγκτήρας: V4A	**E2D110**
	Σετ συναρμολόγησης · O2D, O2M, O2I, O2V · Σφιγκτήρας στερέωσης · Ράβδος Φ 14 mm · Υλικά περιβλήματος: Εξάρτημα στήριξης: V2A / Σφιγκτήρας: V4A	**E2D112**
	Σετ συναρμολόγησης · Backlight 25 x 25 mm · Σφιγκτήρας στερέωσης · Υλικά περιβλήματος: Βάση συναρμολόγησης: V2A / Σφιγκτήρας: ανοξείδωτο V4A	**E2D107**
	Σετ συναρμολόγησης · Backlight 50 x 50 mm · Σφιγκτήρας στερέωσης · Υλικά περιβλήματος: Βάση συναρμολόγησης: V2A / Σφιγκτήρας: ανοξείδωτο V4A	**E2D108**
	Σετ συναρμολόγησης · Backlight 100 x 100 mm · Σφιγκτήρας στερέωσης · Υλικά περιβλήματος: Βάση συναρμολόγησης: V2A / Σφιγκτήρας: ανοξείδωτο V4A	**E2D109**
	Σφιγκτήρας · Ø 12 mm · Ράβδος Φ 12 mm · Υλικά περιβλήματος: Σφιγκτήρας: V4A	**E21110**

Μπορείτε να βρείτε διαδραστικό επιλογέα προϊόντων και περισσότερες πληροφορίες στη διεύθυνση: www.ifm.com/gr

Σχήμα / μέγεθος	Περιγραφή	Κωδικός παραγ-γελίας
	Σφιγκτήρας · Ø 14 mm · Ράβδος Φ 14 mm · Υλικά περιβλήματος: Σφιγκτήρας: V4A	**E21109**
	Σφιγκτήρας · Ø 12 mm; M10 · Επιφάνεια M10 · Υλικά περιβλήματος: Σφιγκτήρας: V4A	**E20946**
	Σφιγκτήρας · Ø 14 mm; M12 · Επιφάνεια M12 · Υλικά περιβλήματος: Σφιγκτήρας: V4A	**E20948**
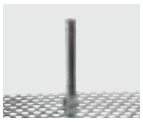	Ράβδος · Ø 12 / M10 · Μήκος: 130 mm · Ίσιο σχήμα · Υλικά περιβλήματος: V4A	**E20938**
	Ράβδος · Ø 12 / M10 · Μήκος: 200 mm · Υπό γωνία · Υλικά περιβλήματος: V4A	**E20940**
	Ράβδος · Ø 12 · Μήκος: 150 mm · Ίσιο σχήμα · Υλικά περιβλήματος: V4A	**E21111**
	Ράβδος · Ø 12 · Μήκος: 200 mm · Ίσιο σχήμα · Υλικά περιβλήματος: V4A	**E21112**
	Ράβδος · Ø 12 · Μήκος: 300 mm · Ίσιο σχήμα · Υλικά περιβλήματος: V4A	**E21113**
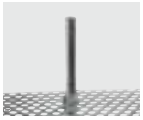	Ράβδος · Ø 14 / M12 · Μήκος: 130 mm · Ίσιο σχήμα · Υλικά περιβλήματος: V4A	**E20939**
	Ράβδος · Ø 14 / M12 · Μήκος: 200 mm · Υπό γωνία · Υλικά περιβλήματος: V4A	**E20941**
	Συνδετικό κομμάτι · Ø 20 mm · Για σύνδεση δύο κυλινδρικών σφιγκτήρων με Ø 20 mm · Υλικά περιβλήματος: V4A	**E21076**
	Κύβος · M10 · Προφίλ αλουμινίου · Υλικά περιβλήματος: Χυτό κράμα ψευδαργύρου	**E20951**
	Κύβος · M12 · Προφίλ αλουμινίου · Υλικά περιβλήματος: Χυτό κράμα ψευδαργύρου	**E20952**

Βρείτε σχέδια υπό κλίμακα από σελίδα 352

Διαφάνειες ανάκλασης, διαχύτες και καλύμματα προστασίας για οπτικούς αισθητήρες

Σχήμα / μέγεθος	Περιγραφή	Κωδικός παραγ-γελίας
	Διαφάνεια ανάκλασης · TS-03 · 100 x 100 mm · Υλικά περιβλήματος: πλαστικό	**E2D106**
	Πλαστικό εξάρτημα διάχυσης · O2D / O2I · Υλικά περιβλήματος: Περίβλημα: Χυτό κράμα ψευδαργύρου Μαύρο / Φακοί: PMMA	**E21165**
	Πλαστικό κάλυμμα προστασίας για Βιομηχανίες Τροφίμων · O2D / O2I · Υλικά περιβλήματος: Περίβλημα: Χυτό κράμα ψευδαργύρου Μαύρο / Φακοί: PMMA	**E21166**
	Γυάλινο καπάκι προστασίας · O2D / O2I · Υλικά περιβλήματος: Περίβλημα: Χυτό κράμα ψευδαργύρου Μαύρο / Φακοί: Κινητός φακός	**E21168**
	Φίλτρο φωτός ημέρας · O2D · Υλικά περιβλήματος: Περίβλημα: Χυτό κράμα ψευδαργύρου Μαύρο / Φακοί: PMMA / Μεταλλικός δακτύλιος: Αλουμίνιο Μαύρο ανοδιωμένο / Τσιμούχα: FPM 75+/-5 Shore A Μαύρο	**E21172**

Σχέδια υπό κλίμακα / αριθ. σχεδίου / CAD, από: www.ifm.com

1

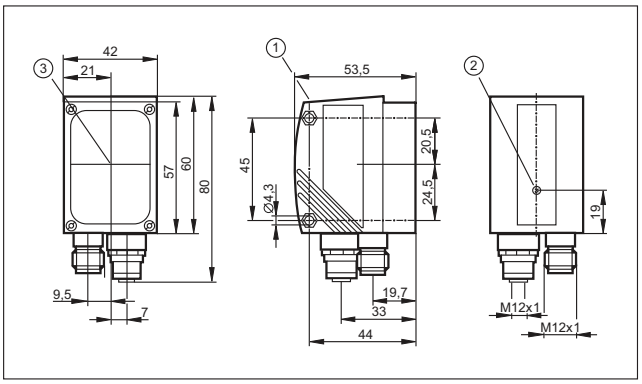

1: Οθόνη, 2: Ρυθμιστής εστίασης, 3: Μέση των οπτικών αξόνων

2

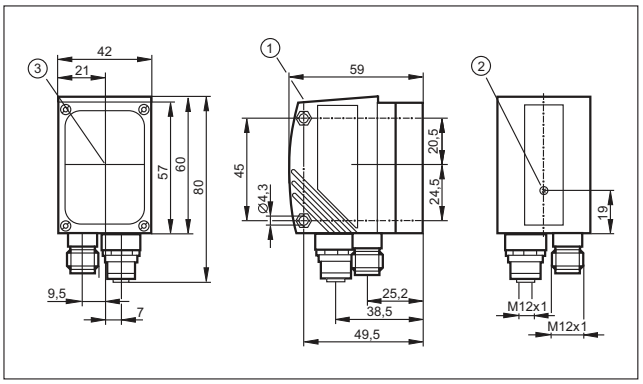

1: Οθόνη, 2: Ρυθμιστής εστίασης, 3: Μέση των οπτικών αξόνων

Μπορείτε να βρείτε διαδραστικό επιλογέα προϊόντων και περισσότερες πληροφορίες στη διεύθυνση: www.ifm.com/gr

Αισθητήρες 3Δ

Ο efector pmd 3Δ είναι ο πρώτος βιομηχανικός αισθητήρας 3Δ που μπορεί να εκτιμήσει αντικείμενα σε τρεις διαστάσεις με μια ματιά. Κάθε εικονοστοιχείο του τσιπ πλέγματος που διαθέτει, αξιολογεί την απόστασή του από το αντικείμενο. Η εικόνα του αντικειμένου στο τσιπ πλέγματος και οι αντίστοιχες τιμές απόστασης αντιστοιχούν σε μια εικόνα 3Δ. Η ενσωματωμένη βαθμίδα αξιολόγησης επιτρέπει τη λεπτομερή αντιστοίχηση των συνθηκών του αντικειμένου ή της σκηνής με τον όγκο, την απόσταση ή την ανίχνευση στάθμης, σε τρεις διαστάσεις.

Γενική επισκόπηση συστήματος	Σελίδα
Αισθητήρες για τρισδιάστατη αναγνώριση αντικειμένου	354
Λογισμικό για 3Δ αισθητήρες	354
Υπολογιστής πάνελ για οπτικούς αισθητήρες	354 - 355
Εξαρτήματα σύσφιξης για 3Δ αισθητήρες	355
Σχέδια υπό κλίμακα / αριθ. σχεδίου / CAD, από: www.ifm.com	355

Αισθητήρες για τρισδιάστατη αναγνώριση αντικειμένου

Σχήμα / μέγεθος	Αρχή λειτουργίας	Ανάλυση (pixel)	Γωνία ανοίγματος (οριζόντια x κατακόρυφα) [°]	Φωτισμός	μεγ. εύρος μέτρησης [Hz]	Θερμοκρασία περιβάλλοντος [°C]	Αρ. σχεδίου	Κωδικός παραγγελίας
PMD 3Δ αισθητήρας · Σχεδίαση O3D · M12 κονέκτορας · Μέταλλο · DC · Ομάδες κονέκτορα 16, 17								
	PMD 3Δ αισθητήρας	64 x 48	30 x 40	Υπέρυθρο LED	20	-10...50	1	**O3D200**

Λογισμικό για 3Δ αισθητήρες

Σχήμα / μέγεθος	Περιγραφή	Κωδικός παραγγελίας
	Λογισμικό για PMD 3Δ αισθητήρα · O3D	**E3D200**

Υπολογιστής πάνελ για οπτικούς αισθητήρες

Σχήμα / μέγεθος	Περιγραφή	Κωδικός παραγγελίας
	Υπολογιστής πάνελ αφής · AFL-12A-ATOM-N270/WT-R/1GB-R20 · 12,1" έγχρωμη οθόνη · Intel Atom CPU 1,6 GHz · 1 GByte RAM · Windows XP προεγκατεστημένα	**E2D400**

Μπορείτε να βρείτε διαδραστικό επιλογέα προϊόντων και περισσότερες πληροφορίες στη διεύθυνση: www.ifm.com/gr

Σχήμα / μέγεθος	Περιγραφή	Κωδικός παραγ-γελίας
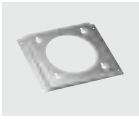	Στήριγμα συναρμολόγησης · για υπολογιστή πάνελ αφής · Για επιτοίχια τοποθέτηση · VESA πρότυπο 100 x 100 mm · Υλικά περιβλήματος: Εξάρτημα στήριξης: Μέταλλο	**E2D401**
	Σετ συναρμολόγησης · για υπολογιστή πάνελ αφής · για τοποθέτηση σε πίνακα ελέγχου · Υλικά περιβλήματος: Εξάρτημα στήριξης: Μέταλλο / Ακραίο πώμα: πλαστικό	**E2D402**

Εξαρτήματα σύσφιξης για 3Δ αισθητήρες

Σχήμα / μέγεθος	Περιγραφή	Κωδικός παραγ-γελίας
	Σετ συναρμολόγησης · O3D · Σφιγκτήρας στερέωσης · Ράβδος Φ 14 mm · Υλικά περιβλήματος: Εξάρτημα στήριξης: V2A / Σφιγκτήρας: V4A	**E3D103**
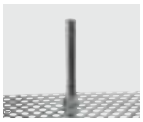	Ράβδος · Ø 14 / M12 · Μήκος: 130 mm · Ίσιο σχήμα · Υλικά περιβλήματος: V4A	**E20939**
	Ράβδος · Ø 14 · Μήκος: 200 mm · Ίσιο σχήμα · Υλικά περιβλήματος: V4A	**E21228**
	Ράβδος · Ø 14 · Μήκος: 300 mm · Ίσιο σχήμα · Υλικά περιβλήματος: V4A	**E21229**
	Ράβδος · Ø 14 · Μήκος: 500 mm · Ίσιο σχήμα · Υλικά περιβλήματος: V4A	**E21232**

Σχέδια υπό κλίμακα / αριθ. σχεδίου / CAD, από: www.ifm.com

1

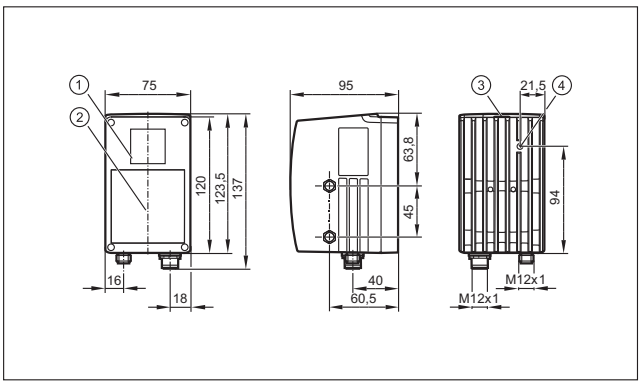

1: Αντικειμενικός φακός, 2: Μονάδα φωτισμού,
3: Οθόνη / Πλήκτρα / LED, 4: Ρυθμιστής εστίασης

Κάμερες 3Δ

Η pmd 3Δ κάμερα ανιχνεύει σκηνές και αντικείμενα στο χώρο, με μια ματιά. Σε αντίθεση με σαρωτές λέιζερ, δεν απαιτεί κινούμενα εξαρτήματα, με αποτέλεσμα να είναι στιβαρή και χωρίς φθορές. Η αρχή λειτουργίας της είναι η ίδια όπως και για τον αισθητήρα 3Δ. Εκτός από την εικόνα 3Δ απόστασης, η κάμερα παρέχει και μια γκρίζα εικόνα της σκηνής. Ο συνδυασμός των εικόνων αυτών παρέχει τη δυνατότητα να προγραμματίζετε ελεύθερα εφαρμογές ειδικών καθηκόντων, με χρήση ενός κιτ ανάπτυξης λογισμικού.

Γενική επισκόπηση συστήματος	Σελίδα
Κάμερες για τρισδιάστατη αναγνώριση αντικειμένων	356
Λογισμικό για 3Δ κάμερες	356
Συστήματα στερέωσης για 3Δ κάμερες	356 - 357
Καλώδια σύνδεσης για βιομηχανικά οπτικά συστήματα	357 - 358
Σχέδια υπό κλίμακα / αριθ. σχεδίου / CAD, από: www.ifm.com	358

Κάμερες για τρισδιάστατη αναγνώριση αντικειμένων

Σχήμα / μέγεθος	Αρχή λειτουργίας	Ανάλυση (pixel)	Γωνία ανοίγματος (οριζόντια x κατακόρυφα) [°]	Φωτισμός	μεγ. εύρος μέτρησης [Hz]	Θερμοκρασία περιβάλλοντος [°C]	Αρ. σχεδίου	Κωδικός παραγγελίας
PMD 3Δ κάμερα · Σχεδίαση O3D · M12 κονέκτορας · Μέταλλο · DC · Ομάδες κονέκτορα 16, 17								
	PMD 3Δ κάμερα	64 x 48	30 x 40	Υπέρυθρο LED	20	-10...50	1	**O3D201**

Λογισμικό για 3Δ κάμερες

Σχήμα / μέγεθος	Περιγραφή	Κωδικός παραγγελίας
	Λογισμικό για PMD 3Δ κάμερα · O3D	**E3D201**

Συστήματα στερέωσης για 3Δ κάμερες

Σχήμα / μέγεθος	Περιγραφή	Κωδικός παραγγελίας
	Σετ συναρμολόγησης · O3D · Σφιγκτήρας στερέωσης · Ράβδος Φ 14 mm · Υλικά περιβλήματος: Εξάρτημα στήριξης: V2A / Σφιγκτήρας: V4A	**E3D103**

Μπορείτε να βρείτε διαδραστικό επιλογέα προϊόντων και περισσότερες πληροφορίες στη διεύθυνση: www.ifm.com/gr

Σχήμα / μέγεθος	Περιγραφή	Κωδικός παραγγελίας
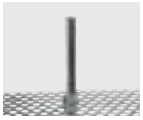	Ράβδος · Ø 14 / M12 · Μήκος: 130 mm · Ίσιο σχήμα · Υλικά περιβλήματος: V4A	**E20939**
	Ράβδος · Ø 14 · Μήκος: 200 mm · Ίσιο σχήμα · Υλικά περιβλήματος: V4A	**E21228**
	Ράβδος · Ø 14 · Μήκος: 300 mm · Ίσιο σχήμα · Υλικά περιβλήματος: V4A	**E21229**
	Ράβδος · Ø 14 · Μήκος: 500 mm · Ίσιο σχήμα · Υλικά περιβλήματος: V4A	**E21232**

Καλώδια σύνδεσης για βιομηχανικά οπτικά συστήματα

Σχήμα / μέγεθος	Περιγραφή	Κωδικός παραγγελίας
	Καλώδιο προέκτασης · Ίσιου σχήματος / Ίσιου σχήματος · Ethernet · Καλώδιο διασύνδεσης διασταυρούμενων αγωγών · 2 m · Υλικά περιβλήματος: PUR / PC	**E11898**
	Καλώδιο προέκτασης · Ίσιου σχήματος / Ίσιου σχήματος · Ethernet · Καλώδιο διασύνδεσης · 2 m · Υλικά περιβλήματος: PUR / PC	**E12090**
	Καλώδιο προέκτασης · Ίσιου σχήματος / Ίσιου σχήματος · Ethernet · Επιχρυσωμένες επαφές · 2 m · Υλικά περιβλήματος: TPU	**E21138**
	Καλώδιο προέκτασης · Ίσιου σχήματος / Ίσιου σχήματος · Ethernet · Επιχρυσωμένες επαφές · 5 m · Υλικά περιβλήματος: TPU	**E21139**
	Καλώδιο προέκτασης · Ίσιου σχήματος / Ίσιου σχήματος · Ethernet · Επιχρυσωμένες επαφές · 10 m · Υλικά περιβλήματος: TPU	**E21137**
	Καλώδιο προέκτασης · Ίσιου σχήματος / Ίσιου σχήματος · Ethernet · 2 m · Υλικά περιβλήματος: PUR	**E21135**
	Καλώδιο προέκτασης · Ίσιου σχήματος / Ίσιου σχήματος · Ethernet · 5 m · Υλικά περιβλήματος: PUR	**E21136**
	Καλώδιο προέκτασης · Ίσιου σχήματος / Ίσιου σχήματος · Ethernet · Καλώδιο διασύνδεσης διασταυρούμενων αγωγών · 10 m · Υλικά περιβλήματος: PUR / PC	**E12204**
	Καλώδιο προέκτασης · Ίσιου σχήματος / Ίσιου σχήματος · Ethernet · Καλώδιο διασύνδεσης διασταυρούμενων αγωγών · 20 m · Υλικά περιβλήματος: PUR / PC	**E12205**

Βρείτε σχέδια υπό κλίμακα από σελίδα 358

Σχήμα / μέγεθος	Περιγραφή	Κωδικός παραγ-γελίας
	Θηλυκός κονέκτορας · Υπό γωνία · Χωρίς σιλικόνη · Χωρίς αλογόνο · Επιχρυσωμένες επαφές · M12 κονέκτορας · 2 m · Υλικά περιβλήματος: PUR	**E11231**
	Θηλυκός κονέκτορας · Υπό γωνία · Χωρίς σιλικόνη · Χωρίς αλογόνο · Επιχρυσωμένες επαφές · M12 κονέκτορας · 5 m · Υλικά περιβλήματος: PUR	**E11232**
	Θηλυκός κονέκτορας · Ίσιο σχήμα · Χωρίς αλογόνο · M12 κονέκτορας · 5 m · Υλικά περιβλήματος: PUR	**E11807**
	Θηλυκός κονέκτορας · Ίσιο σχήμα · Χωρίς αλογόνο · M12 κονέκτορας · 10 m · Υλικά περιβλήματος: PUR	**E11311**
	Θηλυκός κονέκτορας · Ίσιο σχήμα · Χωρίς αλογόνο · M12 κονέκτορας · 2 m · Υλικά περιβλήματος: PUR	**E11950**
	Προσαρμογέας · Υπό γωνία · Σύνδεση με κονέκτορα	**E21140**
	Καλώδιο προέκτασης · Ίσιου σχήματος / Ίσιου σχήματος · Ethernet · Καλώδιο διασύνδεσης διασταυρούμενων αγωγών · 2 m · Υλικά περιβλήματος: PUR	**EC2080**
	Καλώδιο προέκτασης · Ίσιου σχήματος / Ίσιου σχήματος · Ethernet · Καλώδιο διασύνδεσης διασταυρούμενων αγωγών · 5 m · Υλικά περιβλήματος: PUR	**E30112**

Σχέδια υπό κλίμακα / αριθ. σχεδίου / CAD, από: www.ifm.com

1

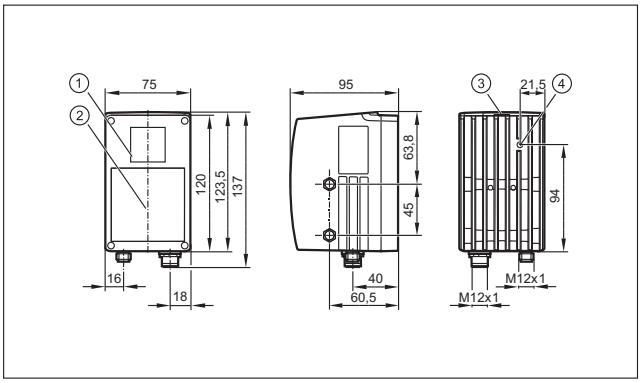

1: Αντικειμενικός φακός, 2: Μονάδα φωτισμού, 3: Οθόνη / Πλήκτρα / LED, 4: Ρυθμιστής εστίασης

Μπορείτε να βρείτε διαδραστικό επιλογέα προϊόντων και περισσότερες πληροφορίες στη διεύθυνση: www.ifm.com/gr

Μονάδες φωτισμού

Πολύ λεπτές μονάδες οπίσθιου φωτισμού για τη δημιουργία σιλουέτας με ακρίβεια. Διατίθενται εκδόσεις με κόκκινο ή υπέρυθρο φως. Συνεχής ή παλμική λειτουργία, με ένταση φωτός 4 επιπέδων.

Γενική επισκόπηση συστήματος	Σελίδα
Μονάδες φωτισμού, εστιασμένος φωτισμός	360
Μονάδες φωτισμού, οπίσθιος φωτισμός	360 - 361
Μονάδες φωτισμού, εστιασμένος φωτισμός	361 - 362
Παρελκόμενα για μονάδες φωτισμού	362
Σχεδιάγραμμα σύνδεσης	362
Σχέδια υπό κλίμακα / αριθ. σχεδίου / CAD, από: www.ifm.com	363

Μονάδες φωτισμού, εστιασμένος φωτισμός

Σχήμα / μέγεθος	Διαστάσεις [mm]	Είδος φωτός	Ενεργή φωτιζ. επιφάνεια [mm]	I_0 κανον. φωτεινή ένταση [mA]	I_0 μεγ. φωτεινή ένταση [mA]	Σκανδαλισμός	Αρ. σχεδίου	Κωδικός παραγγελίας
Καλώδιο PUR με M12 κονέκτορα 0,3 m · Μέταλλο · DC · Σύνδεση αριθ. 1 · Ομάδες κονέκτορα 8, 10, 18, 20, 123, 125, 150								
	Ø 122 / L = 20,5	Κόκκινο	Ø 66 / 106	800	1300	Εξωτερικός, 24 V PNP κατά IEC61131-1	1	**O2D915**
	Ø 122 / L = 20,5	υπέρυθρο	Ø 66 / 106	800	1400	Εξωτερικός, 24 V PNP κατά IEC61131-1	1	**O2D917**
	Ø 122 / L = 20,5	Λευκό φως	Ø 66 / 106	800	1200	Εξωτερικός, 24 V PNP κατά IEC61131-1	1	**O2D919**

Μονάδες φωτισμού, οπίσθιος φωτισμός

Σχήμα / μέγεθος	Διαστάσεις [mm]	Είδος φωτός	Ενεργή φωτιζ. επιφάνεια [mm]	I_0 κανον. φωτεινή ένταση [mA]	I_0 μεγ. φωτεινή ένταση [mA]	Σκανδαλισμός	Αρ. σχεδίου	Κωδικός παραγγελίας
Καλώδιο PUR 2 m · Μέταλλο · DC · Σύνδεση αριθ. 2								
	70,5 x 9,2 x 33,4	Κόκκινο	25 x 25	50	25	Εξωτερικός, 24 V PNP κατά IEC61131-1	2	**O2D900**

Μπορείτε να βρείτε διαδραστικό επιλογέα προϊόντων και περισσότερες πληροφορίες στη διεύθυνση: www.ifm.com/gr

Σχήμα / μέγεθος	Διαστάσεις [mm]	Είδος φωτός	Ενεργή φωτιζ. επιφάνεια [mm]	I_0 κανον. φωτεινή ένταση [mA]	I_0 μεγ. φωτεινή ένταση [mA]	Σκανδαλισμός	Αρ. σχε-δίου	Κωδικός παραγ-γελίας
Καλώδιο PUR 2 m · Μέταλλο · DC · Σύνδεση αριθ. 2								
	70,5 x 9,2 x 33,4	υπέρυθρο	25 x 25	50	25	Εξωτερικός, 24 V PNP κατά IEC61131-1	2	**O2D901**
	108 x 9,8 x 81	Κόκκινο	50 x 50	200	100	Εξωτερικός, 24 V PNP κατά IEC61131-1	3	**O2D902**
	108 x 9,8 x 81	υπέρυθρο	50 x 50	200	100	Εξωτερικός, 24 V PNP κατά IEC61131-1	3	**O2D903**
	161,2 x 9,8 x 133	Κόκκινο	100 x 100	450	250	Εξωτερικός, 24 V PNP κατά IEC61131-1	4	**O2D904**
	161,2 x 9,8 x 133	υπέρυθρο	100 x 100	450	250	Εξωτερικός, 24 V PNP κατά IEC61131-1	4	**O2D905**
Καλώδιο PUR 0,15 m · Μέταλλο · DC · Σύνδεση αριθ. 1 · Ομάδες κονέκτορα 8, 10, 18, 20, 123, 125, 150								
	70,5 x 9,2 x 33,4	Κόκκινο	25 x 25	50	25	Εξωτερικός, 24 V PNP κατά IEC61131-1	2	**O2D910**
	70,5 x 9,2 x 33,4	υπέρυθρο	25 x 25	50	25	Εξωτερικός, 24 V PNP κατά IEC61131-1	2	**O2D906**
	108 x 9,8 x 81	Κόκκινο	50 x 50	200	100	Εξωτερικός, 24 V PNP κατά IEC61131-1	3	**O2D911**
	108 x 9,8 x 81	υπέρυθρο	50 x 50	200	100	Εξωτερικός, 24 V PNP κατά IEC61131-1	3	**O2D907**
	161,2 x 9,8 x 133	Κόκκινο	100 x 100	450	250	Εξωτερικός, 24 V PNP κατά IEC61131-1	4	**O2D912**
	161,2 x 9,8 x 133	υπέρυθρο	100 x 100	450	250	Εξωτερικός, 24 V PNP κατά IEC61131-1	4	**O2D908**

Μονάδες φωτισμού, εστιασμένος φωτισμός

Σχήμα / μέγεθος	Διαστάσεις [mm]	Είδος φωτός	Ενεργή φωτιζ. επιφάνεια [mm]	I_0 κανον. φωτεινή ένταση [mA]	I_0 μεγ. φωτεινή ένταση [mA]	Σκανδαλισμός	Αρ. σχε-δίου	Κωδικός παραγ-γελίας
M12 κονέκτορας · Μέταλλο · DC · Σύνδεση αριθ. 1 · Ομάδες κονέκτορα 8, 10, 18, 20, 123, 125, 150								
	42 x 42 x 31	Κόκκινο	–	180	90	Εξωτερικός, 24 V PNP κατά IEC61131-1	5	**O2D909**

Μπορείτε να βρείτε τα διαγράμματα συνδεσμολογίας και τα σχέδια διαστάσεων από τη σελίδα 362

Σχήμα / μέγεθος	Διαστάσεις [mm]	Είδος φωτός	Ενεργή φωτιζ. επιφάνεια [mm]	I_0 κανον. φωτεινή ένταση [mA]	I_0 μεγ. φωτεινή ένταση [mA]	Σκανδαλισμός	Αρ. σχε-δίου	Κωδικός παραγ-γελίας
M12 κονέκτορας · Μέταλλο · DC · Σύνδεση αριθ. 1 · Ομάδες κονέκτορα 8, 10, 18, 20, 123, 125, 150								
	42 x 42 x 32,2	Κόκκινο	–	180	90	Εξωτερικός, 24 V PNP κατά IEC61131-1	6	**O2D913**

Παρελκόμενα για μονάδες φωτισμού

Σχήμα / μέγεθος	Περιγραφή	Κωδικός παραγ-γελίας
	Σετ συναρμολόγησης · Δακτυλιοειδής φωτισμός · Σφιγκτήρας στερέωσης · Υλικά περιβλήματος: Στήριγμα συναρμολόγησης: V2A / Σφιγκτήρας: ανοξείδωτο V4A	**E2D201**
	Γυάλινος διαχύτης · Δακτυλιοειδής φωτισμός · Υλικά περιβλήματος: Περίβλημα: Αλουμίνιο Μαύρο ανοδιωμένο / Φακοί: Γυαλί	**E2D202**

Σχεδιάγραμμα σύνδεσης

Χρώματα κλώνων

BK	Μαύρο
BN	Καφέ
BU	Μπλε
WH	Λευκό

1

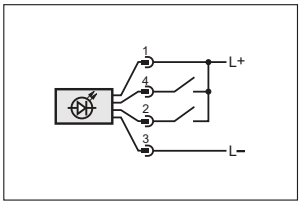

1: Σκανδαλισμός, 2: Τρόπος λειτουργίας "Υψηλή ισχύς φωτός"

2

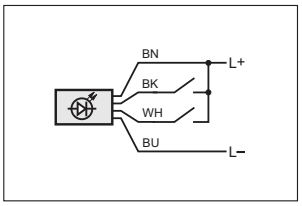

Μαύρο: Σκανδαλισμός, Λευκό: Τρόπος λειτουργίας "Υψηλή ισχύς φωτός"

Μπορείτε να βρείτε διαδραστικό επιλογέα προϊόντων και περισσότερες πληροφορίες στη διεύθυνση: www.ifm.com/gr

Σχέδια υπό κλίμακα / αριθ. σχεδίου / CAD, από: www.ifm.com

1

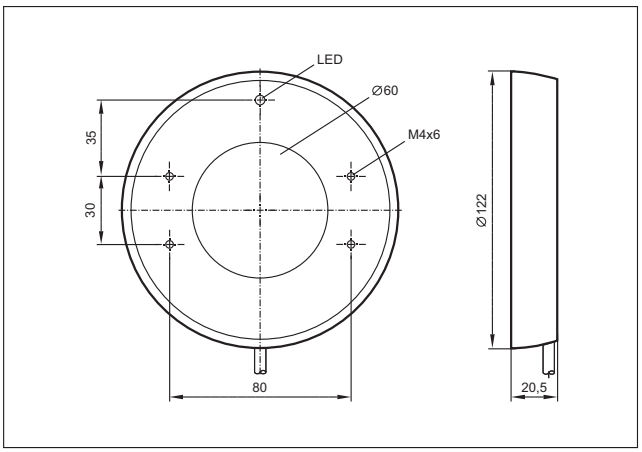

2

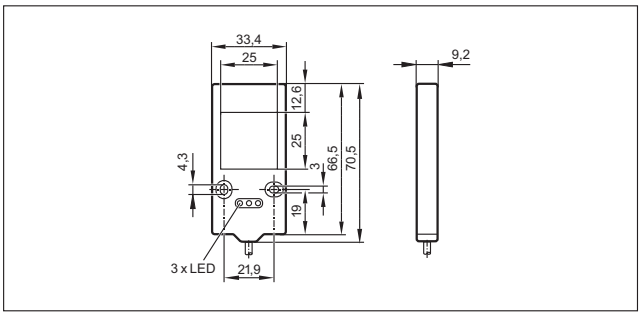

3

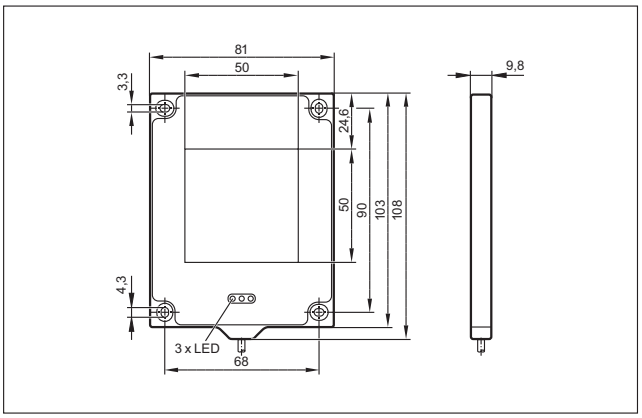

4

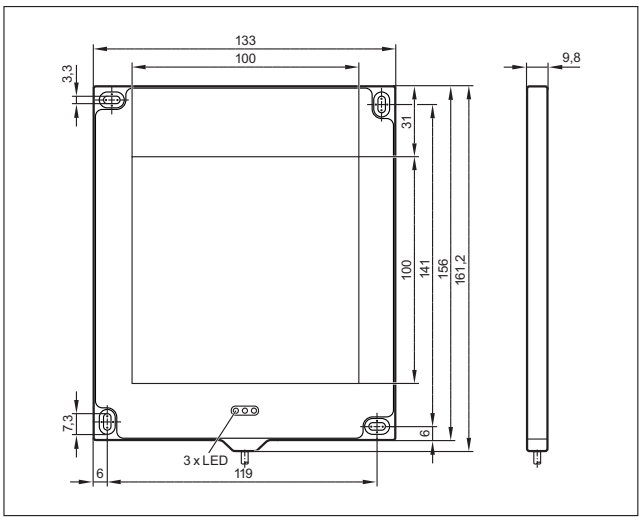

5

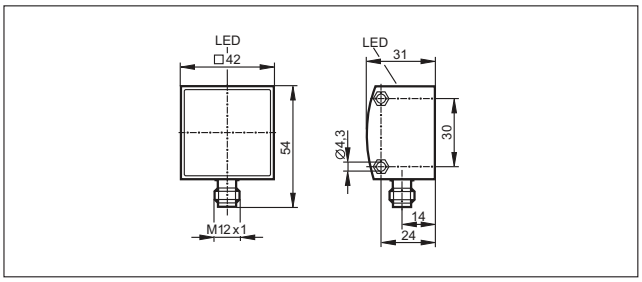

6

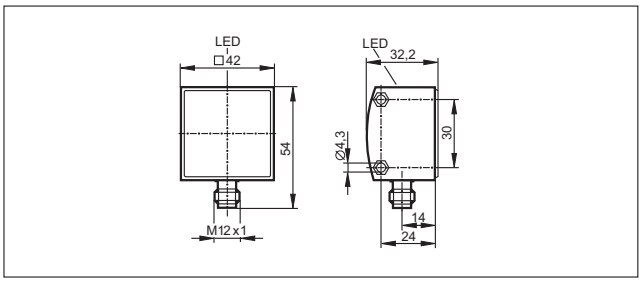

Λειτουργική ασφάλεια.

Επιτήρηση περιοχής με τη βοήθεια οπτικών πλεγμάτων ασφαλείας.

Εφαρμογές

Σήμερα, δε νοείται τεχνολογία αυτοματισμού χωρίς λειτουργική ασφάλεια – αν μη τι άλλο λόγω της νέας Οδηγίας Μηχανών της ΕΕ (2006/42/ΕΕ).

Πρωταρχικός της στόχος είναι η προστασία των χειριστών, όπως προβλέπεται από την Οδηγία Μηχανών, σύμφωνα με την οποία οι μηχανές δεν θα πρέπει να παρουσιάζουν ρίσκο. Επιπλέον, η τεχνολογία ασφαλείας αποτελεί σημαντικό εγγυητή της προστασίας της διαδικασίας και συγκεκριμένα, της προστασίας της μηχανής.

Εγκρίσεις

Μια σειρά προτύπων σχετίζεται με το θέμα της λειτουργικής ασφάλειας. Καθορίζουν διαφορετικά Επίπεδα Ακεραιότητας Ασφαλείας (SIL).

• IEC 61508: Το πρότυπο αυτό θεωρείται ως το βασικό πρότυπο ασφάλειας και ταξινομεί τα προϊόντα ασφάλειας για την αυτοματοποίηση βάσει του “Επιπέδου Ακεραιότητας Ασφαλείας” (SIL 1 – SIL 3).

• IEC 62061: Το πρότυπο αυτό βασίζεται στο IEC 61508 και καθορίζει τα “Όρια Αιτήματος Ασφαλείας του Επιπέδου Ακεραιότητας” (SIL CL1 – SIL CL 3). Αυτά είναι συγκρίσιμα με τα Επίπεδα Ακεραιότητας Ασφαλείας του IEC 61508. Το πρότυπο αυτό καθορίζει το σχεδιασμό των συστημάτων ελέγχου.

• ISO 13849-1: Αυτό το πρότυπο είναι ο διάδοχος του προηγούμενου ισχύοντος προτύπου EN 954-1. Σε αυτό το πρότυπο μπορούν να επιτευχθούν “Επίπεδα Επιδόσεων” (PL a έως PL e). Το PL b-c αντιστοιχεί σε SIL 1, το PL d αντιστοιχεί σε SIL 2 και το PL e αντιστοιχεί σε SIL 3. Αυτό το πρότυπο καλύπτει τον τομέα των μηχανών.

• IEC 61496: Αυτό το πρότυπο καθορίζει τις γενικές απαιτήσεις για Ηλεκτροευαίσθητο Εξοπλισμός Προστασίας (ESPE), όπως πχ οπτικά πλέγματα ασφάλειας. Παραλλαγές: τύπος 2 και 4.

Εκδόσεις εξόδων

Οι επιλογές εξόδων περιλαμβάνουν ασφαλείς βαθμίδες εξόδων, όπως εξόδους OSSD (Έξοδος Σήματος Συσκευών Μεταγωγής), εξόδους με έναν ασφαλές παλμό χρονισμού, στον οποίο μπορούν να συνδεθούν σε σειρά, καθώς και εξόδους ρελέ.

Παλμικές και OSSD έξοδοι αποτελούν τις ιδανικές επιλογές για τοπικές εργασίες σχετιζόμενες με ασφάλεια, που συνδέονται με ελεγκτές. Οι έξοδοι ρελέ χρησιμοποιούνται για να μετάγουν ρελέ ισχύος. Τέλος, διατίθενται και ασφαλή συστήματα δικτύωσης, όπως Ασφάλεια στην Εργασία AS-i ή CANopen Ασφάλεια. Εδώ οι ασφαλείς βαθμίδες εξόδων μπορούν να συνδεθούν απευθείας στο ασφαλές δίκτυο. Η σχετική με την ασφάλεια πληροφορία είτε παραμένει στο τοπικό δίκτυο, είτε μπορεί να μεταδοθεί σε υψηλότερο επίπεδο ελέγχου μέσω ζεύξης δικτύου.

Μπορείτε να βρείτε διαδραστικό επιλογέα προϊόντων και περισσότερες πληροφορίες στη διεύθυνση: www.ifm.com/gr

	Επαγωγικοί ασφαλείας	*366 - 369*
	Οπτικές κουρτίνες ασφαλείας	*370 - 390*
	Οπτικά πλέγματα ασφαλείας	*392 - 400*
	Ρελέ ασφαλείας	*402 - 404*
	Ελεγκτές ασφαλείας	*406 - 407*
	AS-i Ασφάλεια στην Εργασία	*408 - 413*

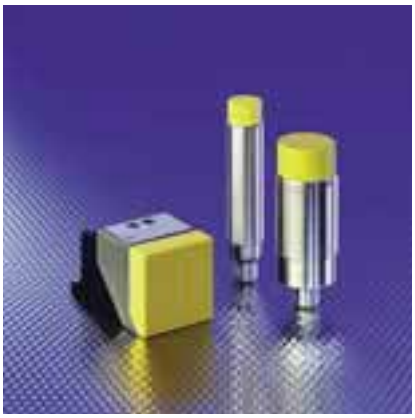

Επαγωγικοί ασφαλείας

Εδώ θα βρείτε τους πρώτους ηλεκτρονικούς ασφαλούς λειτουργίας αισθητήρες πιστοποιημένους από τον TÜV κατηγορίας έως και 4, SIL 3 und PL e, οι οποίοι δεν χρειάζονται ειδικής κατασκευής στόχο αλλά ενεργοποιούνται απευθείας σε πόρτες, ανοιξείδωτους και μαλακού σιδήρου στόχους. Δεν φθείρονται και δεν επηρεάζονται από ανοχές τοποθέτησης μετά από μακρόχρονη χρήση σε πόρτες.

Γενική επισκόπηση συστήματος	Σελίδα
Επαγωγικοί ασφαλούς λειτουργίας κατά IEC 61508 SIL 3, IEC 62061 SILcl 3 και ISO 13849-1 PL e, δυνατότητα σύνδεσης σε σειρά	366
Επαγωγικοί αισθητήρες για εφαρμογές ασφαλείας, 2 x OSSD, SIL 2, PL d	367
Επαγωγικοί αισθητήρες για εφαρμογές ασφαλείας, 2 x OSSD, SIL 3, PL e	367
Παρελκόμενα	368
Σχεδιάγραμμα σύνδεσης	368
Σχέδια υπό κλίμακα / αριθ. σχεδίου / CAD, από: www.ifm.com	368 - 369

Επαγωγικοί ασφαλούς λειτουργίας κατά IEC 61508 SIL 3, IEC 62061 SILcl 3 και ISO 13849-1 PL e, δυνατότητα σύνδεσης σε σειρά

Σχήμα / μέγεθος	Μήκος [mm]	Ενεργή ζώνη [mm]	Υλικά περιβλήματος	U_b DC [V]	Βαθμός προστασίας	Χρόνος απόκρισης σε περίπτωση αιτήματος ασφαλείας / ενεργός χρόνος [ms]	Αρ. σχεδίου	Κωδικός παραγγελίας
M12 κονέκτορας · Σύνδεση αριθ. 3 · Ομάδες κονέκτορα 123, 125, 150								
	55	3...6 nf	V4A	24	IP 68 / IP 69K	≤ 20 / ≤ 200	1	**GG505S**
	65	1...4 f	Ορείχαλκος	24	IP 68 / IP 69K	≤ 20 / ≤ 200	2	**GG507S**
	39	6...12 nf	V4A	24	IP 68 / IP 69K	≤ 20 / ≤ 200	3	**GI505S**
	39	6...12 nf	V4A	24	IP 68 / IP 69K	≤ 20 / ≤ 200	3	**GI506S**
	66	10...15 nf	PPE	24	IP 65 / IP 67	≤ 20 / ≤ 200	4	**GM504S**
	66	10...20 nf	PPE	24	IP 65 / IP 67	≤ 20 / ≤ 200	4	**GM505S**

f = χωνευτής τοποθέτησης / nf = ελεύθερης τοποθέτησης

Μπορείτε να βρείτε διαδραστικό επιλογέα προϊόντων και περισσότερες πληροφορίες στη διεύθυνση: www.ifm.com/gr

Επαγωγικοί αισθητήρες για εφαρμογές ασφαλείας, 2 x OSSD, SIL 2, PL d

Σχήμα / μέγεθος	Μήκος [mm]	Ενεργή ζώνη [mm]	Υλικά περιβλήματος	U_b DC [V]	Βαθμός προστασίας	Χρόνος απόκρισης σε περίπτωση αιτήματος ασφαλείας / ενεργός χρόνος [ms]	Αρ. σχεδίου	Κωδικός παραγγελίας
M12 κονέκτορας · Σύνδεση αριθ. 1 · Ομάδες κονέκτορα 123, 125, 150								
	45	0,5...4 nf	V4A	24	IP 65 / IP 67	≤ 1 / ≤ 1	5	**GF711S**
	35	1...8 nf	V4A	24	IP 65 / IP 67	≤ 1 / ≤ 1	6	**GG711S**
	44,5	1...5 f	Ορείχαλκος	24	IP 65 / IP 67	≤ 1 / ≤ 1	7	**GG712S**
M12 κονέκτορας · Σύνδεση αριθ. 2 · Ομάδες κονέκτορα 123, 125, 150								
	53	> 10 f	Ορείχαλκος	24	IP 65 / IP 67	≤ 5 / ≤ 5	8	**GG851S**
M12 κονέκτορας · Σύνδεση αριθ. 1 · Ομάδες κονέκτορα 123, 125, 150								
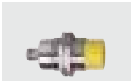	30	1...15 nf	V4A	24	IP 65 / IP 67	≤ 10 / ≤ 1	9	**GI711S**
	45	1...10 f	V4A	24	IP 65 / IP 67	≤ 10 / ≤ 1	10	**GI712S**

f = χωνευτής τοποθέτησης / nf = ελεύθερης τοποθέτησης

Επαγωγικοί αισθητήρες για εφαρμογές ασφαλείας, 2 x OSSD, SIL 3, PL e

Σχήμα / μέγεθος	Μήκος [mm]	Ενεργή ζώνη [mm]	Υλικά περιβλήματος	U_b DC [V]	Βαθμός προστασίας	Χρόνος απόκρισης σε περίπτωση αιτήματος ασφαλείας / ενεργός χρόνος [ms]	Αρ. σχεδίου	Κωδικός παραγγελίας
M12 κονέκτορας · Σύνδεση αριθ. 1 · Ομάδες κονέκτορα 123, 125, 150								
	39	6...12 nf	V4A	24	IP 68 / IP 69K	≤ 50 / ≤ 200	3	**GI701S**
	66	10...15 nf	PPE	24	IP 65 / IP 67	≤ 50 / ≤ 200	4	**GM701S**
	66	4...20 nf	PPE	24	IP 65 / IP 67	≤ 50 / ≤ 200	4	**GM705S**

f = χωνευτής τοποθέτησης / nf = ελεύθερης τοποθέτησης

Μπορείτε να βρείτε τα διαγράμματα συνδεσμολογίας και τα σχέδια διαστάσεων από τη σελίδα 368

Παρελκόμενα

Σχήμα / μέγεθος	Περιγραφή	Κωδικός παραγγελίας
	T διακλάδωσης ασφαλείας · M12 θηλυκός - 1 M12 αρσενικός / 1 M12 θηλυκός κονέκτορες · T-εξάρτημα για ψευδοσειριακή καλωδίωση αισθητήρων ασφαλείας · Υλικά περιβλήματος: PUR	E11569

Σχεδιάγραμμα σύνδεσης

1

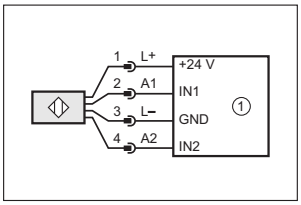

2

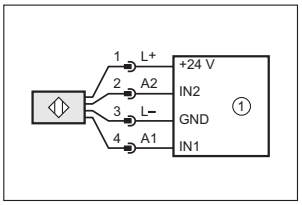

3

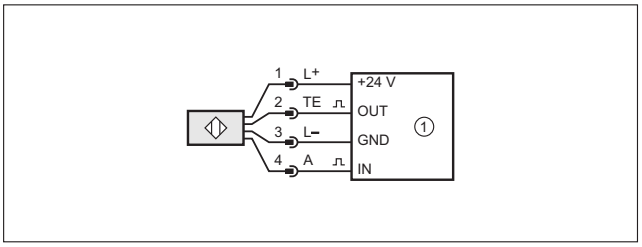

Σχέδια υπό κλίμακα / αριθ. σχεδίου / CAD, από: www.ifm.com

1

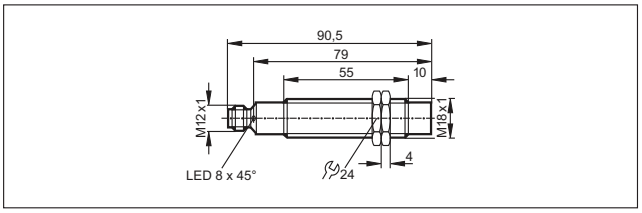

2

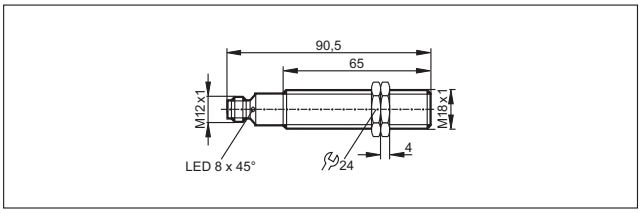

3

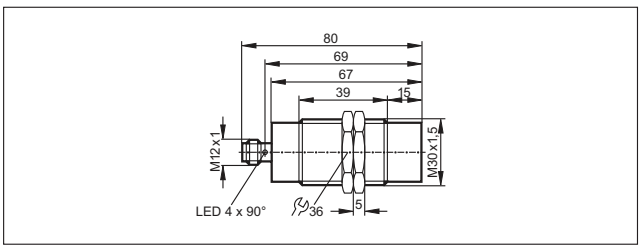

4

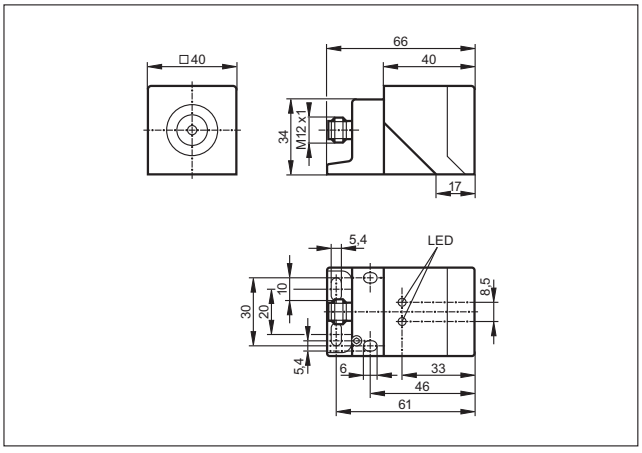

5

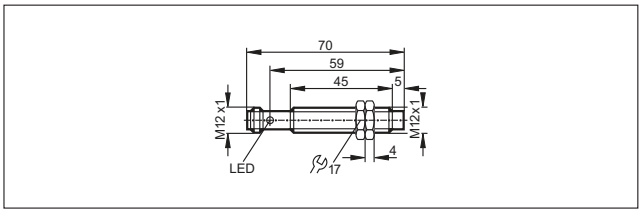

Σχέδια υπό κλίμακα / αριθ. σχεδίου / CAD, από: www.ifm.com

6

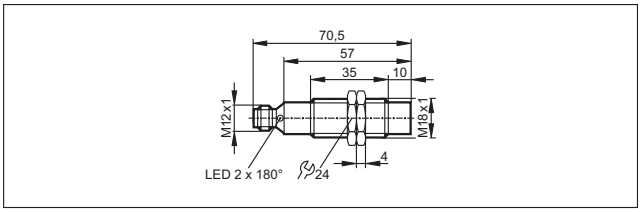

7

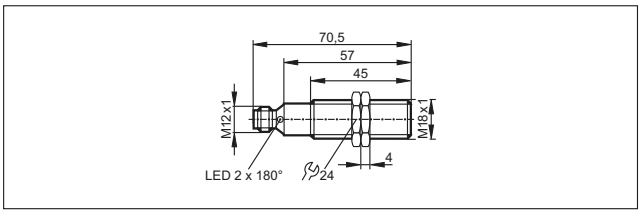

8

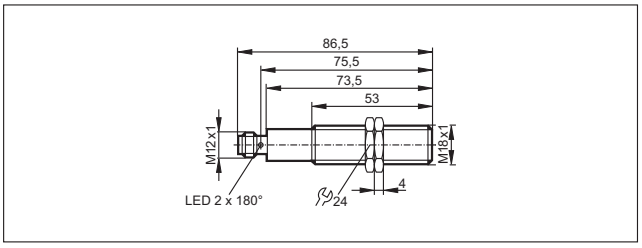

9

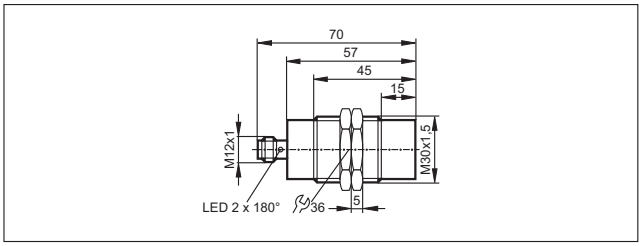

10

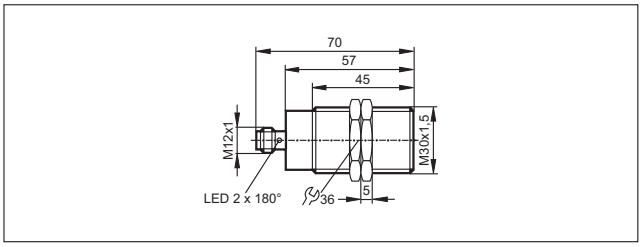

Οπτικές κουρτίνες ασφαλείας

Οπουδήποτε η κίνηση τμημάτων μηχανών μπορεί να είναι επικίνδυνη στους ανθρώπους ή τα αγαθά, χρησιμοποιούνται οι κουρτίνες φωτός ασφάλειας ή τα πλέγματα φωτός ασφάλειας. Ο προστατευτικός εξοπλισμός εξασφαλίζει ότι οι έξοδοι απενεργοποιούνται, πράγμα που οδηγεί σε σταμάτημα των μηχανών.

Γενική επισκόπηση συστήματος	Σελίδα
Κουρτίνες ασφαλείας κατηγορίας 4, SIL 3, PL e, ανάλυση 14 mm, πλάτος πεδίου προστασίας έως 6 m	371
Κουρτίνες ασφαλείας κατηγορίας 4, SIL 3, PL e, ανάλυση 20 mm, πλάτος πεδίου προστασίας έως 20 m	372
Κουρτίνες ασφαλείας κατηγορίας 4, SIL 3, PL e, ανάλυση 30 mm, πλάτος πεδίου προστασίας έως 12 m	372 - 373
Κουρτίνες ασφαλείας κατηγορίας 4, SIL 3, PL e, ανάλυση 30 mm, πλάτος πεδίου προστασίας έως 20 m	373 - 374
Κουρτίνες ασφαλείας κατηγορίας 4, SIL 3, PL e, ανάλυση 40 mm, πλάτος πεδίου προστασίας έως 12 m	374 - 375
Κουρτίνες ασφαλείας κατηγορίας 4, SIL 3, PL e, ανάλυση 40 mm, πλάτος πεδίου προστασίας έως 20 m	375
Κουρτίνες ασφαλείας κατηγορίας 4, SIL 3, PL e, ανάλυση 50 mm, πλάτος πεδίου προστασίας έως 12 m	376
Κουρτίνες ασφαλείας κατηγορίας 4, SIL 3, PL e, ανάλυση 50 mm, πλάτος πεδίου προστασίας έως 20 m	376 - 377
Κουρτίνες ασφαλείας κατηγορίας 4, SIL 3, PL e, ανάλυση 90 mm, πλάτος πεδίου προστασίας έως 12 m	377
Κουρτίνες ασφαλείας κατηγορίας 4, SIL 3, PL e, ανάλυση 90 mm, πλάτος πεδίου προστασίας έως 20 m	378
Κουρτίνες ασφαλείας κατηγορίας 2, SIL 2, PL d, ανάλυση 30 mm, πλάτος πεδίου προστασίας έως 12 m	378 - 379
Κουρτίνες ασφαλείας κατηγορίας 2, SIL 2, PL d, ανάλυση 40 mm, πλάτος πεδίου προστασίας έως 12 m	379 - 380
Κουρτίνες ασφαλείας κατηγορίας 2, SIL 2, PL d, εύρος περιοχής προστασίας έως 12 m	380
Κουρτίνες ασφαλείας κατηγορίας 2, SIL 2, PL d, ανάλυση 90 mm, πλάτος πεδίου προστασίας έως 12 m	381
Κουρτίνες ασφαλείας για υγιεινές και υγρές περιοχές, κατηγορίας 4, SIL 3, PL e, ανάλυση 14 mm, πλάτος πεδίου προστασίας έως 5 m	381
Κουρτίνες ασφαλείας για υγιεινές και υγρές περιοχές, κατηγορίας 4, SIL 3, PL e, ανάλυση 30 mm, πλάτος πεδίου προστασίας έως 15 m	382
Κουρτίνες ασφαλείας για υγιεινές και υγρές περιοχές, κατηγορίας 2, SIL 2, PL d, ανάλυση 30 mm, πλάτος πεδίου προστασίας έως 10 m	382 - 383
Κουρτίνες ασφαλείας με μεταβλητές συσκοτίσεις κατηγορίας 4, SIL 3, PL e, ανάλυση 14 mm, πλάτος πεδίου προστασίας έως 5 m	383
Κουρτίνες ασφαλείας με μεταβλητές συσκοτίσεις κατηγορίας 4, SIL 3, PL e, ανάλυση 20 mm, πλάτος πεδίου προστασίας έως 18 m	384
Κουρτίνες ασφαλείας με μεταβλητές συσκοτίσεις κατηγορίας 4, SIL 3, PL e, ανάλυση 40 mm, πλάτος πεδίου προστασίας έως 18 m	384
Παρελκόμενα για οπτικές κουρτίνες ασφαλείας	385 - 386
Βάσεις στήριξης για οπτικές κουρτίνες ασφαλείας	386 - 387
Βάσεις στήριξης για οπτικές κουρτίνες ασφαλείας με γωνιακό καθρέπτη	387
Απαραίτητα παρελκόμενα για βάσεις στήριξης	387

Μπορείτε να βρείτε διαδραστικό επιλογέα προϊόντων και περισσότερες πληροφορίες στη διεύθυνση: www.ifm.com/gr

Γενική επισκόπηση συστήματος	*Σελίδα*
Σχεδιάγραμμα σύνδεσης	*387 - 388*
Σχέδια υπό κλίμακα / αριθ. σχεδίου / CAD, από: www.ifm.com	*388 - 390*

Κουρτίνες ασφαλείας κατηγορίας 4, SIL 3, PL e, ανάλυση 14 mm, πλάτος πεδίου προστασίας έως 6 m

Σχήμα / μέγεθος	Μήκος αισθητήρα [mm]	Ανάλυση / ικανότητα ανίχνευσης [mm]	Υψος πεδίου προστασίας [mm]	Πλάτος πεδίου προστασίας [m]	Χρόνος απόκρισης [ms]	U_b [V]	Αρ. σχε-δίου	Κωδικός παραγ-γελίας
M12 κονέκτορας · Σύνδεση αριθ. 1, 2 · Ομάδες κονέκτορα 16, 17								
	213	14	160	0...3 / 1...6	4	24	1	**OY001S**
	363	14	310	0...3 / 1...6	5,5	24	1	**OY002S**
	513	14	460	0...3 / 1...6	7,5	24	1	**OY003S**
	663	14	610	0...3 / 1...6	9	24	1	**OY004S**
	813	14	760	0...3 / 1...6	11	24	1	**OY005S**
	963	14	910	0...3 / 1...6	13	24	1	**OY006S**
	1113	14	1060	0...3 / 1...6	14,5	24	1	**OY007S**
	1263	14	1210	0...3 / 1...6	16,5	24	1	**OY008S**
	1413	14	1360	0...3 / 1...6	18	24	1	**OY009S**
	1563	14	1510	0...3 / 1...6	20	24	1	**OY010S**

Κουρτίνες ασφαλείας κατηγορίας 4, SIL 3, PL e, ανάλυση 20 mm, πλάτος πεδίου προστασίας έως 20 m

Σχήμα / μέγεθος	Μήκος αισθητήρα [mm]	Ανάλυση / ικανότητα ανίχνευσης [mm]	Υψος πεδίου προστασίας [mm]	Πλάτος πεδίου προστασίας [m]	Χρόνος απόκρισης [ms]	U_b [V]	Αρ. σχε-δίου	Κωδικός παραγ-γελίας
M12 κονέκτορας · Σύνδεση αριθ. 1, 2 · Ομάδες κονέκτορα 16, 17								
	213	20	160	0...10 / 3...20	4	24	1	**OY221S**
	363	20	310	0...10 / 3...20	5,5	24	1	**OY222S**
	513	20	460	0...10 / 3...20	7,5	24	1	**OY223S**
	663	20	610	0...10 / 3...20	9	24	1	**OY224S**
	813	20	760	0...10 / 3...20	11	24	1	**OY225S**
	963	20	910	0...10 / 3...20	13	24	1	**OY226S**
	1113	20	1060	0...10 / 3...20	14,5	24	1	**OY227S**
	1263	20	1210	0...10 / 3...20	16,5	24	1	**OY228S**
	1413	20	1360	0...10 / 3...20	18	24	1	**OY229S**
	1563	20	1510	0...10 / 3...20	20	24	1	**OY230S**

Κουρτίνες ασφαλείας κατηγορίας 4, SIL 3, PL e, ανάλυση 30 mm, πλάτος πεδίου προστασίας έως 12 m

Σχήμα / μέγεθος	Μήκος αισθητήρα [mm]	Ανάλυση / ικανότητα ανίχνευσης [mm]	Υψος πεδίου προστασίας [mm]	Πλάτος πεδίου προστασίας [m]	Χρόνος απόκρισης [ms]	U_b [V]	Αρ. σχε-δίου	Κωδικός παραγ-γελίας
M12 κονέκτορας · Σύνδεση αριθ. 1, 2 · Ομάδες κονέκτορα 16, 17								
	213	30	160	0...4 / 3...12	4	24	2	**OY041S**
	363	30	310	0...4 / 3...12	5,5	24	2	**OY042S**

Μπορείτε να βρείτε διαδραστικό επιλογέα προϊόντων και περισσότερες πληροφορίες στη διεύθυνση: www.ifm.com/gr

Σχήμα / μέγεθος	Μήκος αισθητήρα [mm]	Ανάλυση / ικανότητα ανίχνευσης [mm]	Υψος πεδίου προστασίας [mm]	Πλάτος πεδίου προστασίας [m]	Χρόνος απόκρισης [ms]	U_b [V]	Αρ. σχε-δίου	Κωδικός παραγ-γελίας
M12 κονέκτορας · Σύνδεση αριθ. 1, 2 · Ομάδες κονέκτορα 16, 17								
	513	30	460	0...4 / 3...12	7,5	24	2	**OY043S**
	663	30	610	0...4 / 3...12	8,5	24	2	**OY044S**
	813	30	760	0...4 / 3...12	10,5	24	2	**OY045S**
	963	30	910	0...4 / 3...12	12	24	2	**OY046S**
	1113	30	1060	0...4 / 3...12	14	24	2	**OY047S**
	1263	30	1210	0...4 / 3...12	15,5	24	2	**OY048S**
	1413	30	1360	0...4 / 3...12	17	24	2	**OY049S**
	1563	30	1510	0...4 / 3...12	18,5	24	2	**OY050S**

Κουρτίνες ασφαλείας κατηγορίας 4, SIL 3, PL e, ανάλυση 30 mm, πλάτος πεδίου προστασίας έως 20 m

Σχήμα / μέγεθος	Μήκος αισθητήρα [mm]	Ανάλυση / ικανότητα ανίχνευσης [mm]	Υψος πεδίου προστασίας [mm]	Πλάτος πεδίου προστασίας [m]	Χρόνος απόκρισης [ms]	U_b [V]	Αρ. σχε-δίου	Κωδικός παραγ-γελίας
M12 κονέκτορας · Σύνδεση αριθ. 1, 2 · Ομάδες κονέκτορα 16, 17								
	213	30	160	0...10 / 3...20	3	24	1	**OY241S**
	363	30	310	0...10 / 3...20	4	24	1	**OY242S**
	513	30	460	0...10 / 3...20	5	24	1	**OY243S**
	663	30	610	0...10 / 3...20	6	24	1	**OY244S**
	813	30	760	0...10 / 3...20	6,5	24	1	**OY245S**

Μπορείτε να βρείτε τα διαγράμματα συνδεσμολογίας και τα σχέδια διαστάσεων από τη σελίδα 387

Σχήμα / μέγεθος	Μήκος αισθητήρα [mm]	Ανάλυση / ικανότητα ανίχνευσης [mm]	Υψος πεδίου προστασίας [mm]	Πλάτος πεδίου προστασίας [m]	Χρόνος απόκρισης [ms]	U_b [V]	Αρ. σχε-δίου	Κωδικός παραγ-γελίας
M12 κονέκτορας · Σύνδεση αριθ. 1, 2 · Ομάδες κονέκτορα 16, 17								
	963	30	910	0...10 / 3...20	7,5	24	1	**OY246S**
	1113	30	1060	0...10 / 3...20	8,5	24	1	**OY247S**
	1263	30	1210	0...10 / 3...20	9,5	24	1	**OY248S**
	1413	30	1360	0...10 / 3...20	10	24	1	**OY249S**
	1563	30	1510	0...10 / 3...20	11	24	1	**OY250S**

Κουρτίνες ασφαλείας κατηγορίας 4, SIL 3, PL e, ανάλυση 40 mm, πλάτος πεδίου προστασίας έως 12 m

Σχήμα / μέγεθος	Μήκος αισθητήρα [mm]	Ανάλυση / ικανότητα ανίχνευσης [mm]	Υψος πεδίου προστασίας [mm]	Πλάτος πεδίου προστασίας [m]	Χρόνος απόκρισης [ms]	U_b [V]	Αρ. σχε-δίου	Κωδικός παραγ-γελίας
M12 κονέκτορας · Σύνδεση αριθ. 1, 2 · Ομάδες κονέκτορα 16, 17								
	213	40	160	0...4 / 3...12	3,5	24	2	**OY061S**
	363	40	310	0...4 / 3...12	4,5	24	2	**OY062S**
	513	40	460	0...4 / 3...12	5,5	24	2	**OY063S**
	663	40	610	0...4 / 3...12	6,5	24	2	**OY064S**
	813	40	760	0...4 / 3...12	7,5	24	2	**OY065S**
	963	40	910	0...4 / 3...12	9	24	2	**OY066S**
	1113	40	1060	0...4 / 3...12	10	24	2	**OY067S**
	1263	40	1210	0...4 / 3...12	11	24	2	**OY068S**

Μπορείτε να βρείτε διαδραστικό επιλογέα προϊόντων και περισσότερες πληροφορίες στη διεύθυνση: www.ifm.com/gr

Σχήμα / μέγεθος	Μήκος αισθητήρα [mm]	Ανάλυση / ικανότητα ανίχνευσης [mm]	Υψος πεδίου προστασίας [mm]	Πλάτος πεδίου προστασίας [m]	Χρόνος απόκρισης [ms]	U_b [V]	Αρ. σχε-δίου	Κωδικός παραγ-γελίας
M12 κονέκτορας · Σύνδεση αριθ. 1, 2 · Ομάδες κονέκτορα 16, 17								
	1413	40	1360	0...4 / 3...12	12	24	2	**OY069S**
	1563	40	1510	0...4 / 3...12	13	24	2	**OY070S**

Κουρτίνες ασφαλείας κατηγορίας 4, SIL 3, PL e, ανάλυση 40 mm, πλάτος πεδίου προστασίας έως 20 m

Σχήμα / μέγεθος	Μήκος αισθητήρα [mm]	Ανάλυση / ικανότητα ανίχνευσης [mm]	Υψος πεδίου προστασίας [mm]	Πλάτος πεδίου προστασίας [m]	Χρόνος απόκρισης [ms]	U_b [V]	Αρ. σχε-δίου	Κωδικός παραγ-γελίας
M12 κονέκτορας · Σύνδεση αριθ. 1, 2 · Ομάδες κονέκτορα 16, 17								
	213	40	160	0...10 / 3...20	3	24	1	**OY261S**
	363	40	310	0...10 / 3...20	3,5	24	1	**OY262S**
	513	40	460	0...10 / 3...20	4	24	1	**OY263S**
	663	40	610	0...10 / 3...20	4,5	24	1	**OY264S**
	813	40	760	0...10 / 3...20	5	24	1	**OY265S**
	963	40	910	0...10 / 3...20	6	24	1	**OY266S**
	1113	40	1060	0...10 / 3...20	6,5	24	1	**OY267S**
	1263	40	1210	0...10 / 3...20	7	24	1	**OY268S**
	1413	40	1360	0...10 / 3...20	7,5	24	1	**OY269S**
	1563	40	1510	0...10 / 3...20	8	24	1	**OY270S**

Μπορείτε να βρείτε τα διαγράμματα συνδεσμολογίας και τα σχέδια διαστάσεων από τη σελίδα 387

Κουρτίνες ασφαλείας κατηγορίας 4, SIL 3, PL e, ανάλυση 50 mm, πλάτος πεδίου προστασίας έως 12 m

Σχήμα / μέγεθος	Μήκος αισθητήρα [mm]	Ανάλυση / ικανότητα ανίχνευσης [mm]	Υψος πεδίου προστασίας [mm]	Πλάτος πεδίου προστασίας [m]	Χρόνος απόκρισης [ms]	U_b [V]	Αρ. σχε-δίου	Κωδικός παραγ-γελίας
M12 κονέκτορας · Σύνδεση αριθ. 1, 2 · Ομάδες κονέκτορα 16, 17								
	363	50	310	0...4 / 3...12	4	24	2	**OY082S**
	513	50	460	0...4 / 3...12	4,5	24	2	**OY083S**
	663	50	610	0...4 / 3...12	5,5	24	2	**OY084S**
	813	50	760	0...4 / 3...12	6,5	24	2	**OY085S**
	963	50	910	0...4 / 3...12	7,5	24	2	**OY086S**
	1113	50	1060	0...4 / 3...12	8,5	24	2	**OY087S**
	1263	50	1210	0...4 / 3...12	9	24	2	**OY088S**
	1413	50	1360	0...4 / 3...12	10	24	2	**OY089S**
	1563	50	1510	0...4 / 3...12	11	24	2	**OY090S**

Κουρτίνες ασφαλείας κατηγορίας 4, SIL 3, PL e, ανάλυση 50 mm, πλάτος πεδίου προστασίας έως 20 m

Σχήμα / μέγεθος	Μήκος αισθητήρα [mm]	Ανάλυση / ικανότητα ανίχνευσης [mm]	Υψος πεδίου προστασίας [mm]	Πλάτος πεδίου προστασίας [m]	Χρόνος απόκρισης [ms]	U_b [V]	Αρ. σχε-δίου	Κωδικός παραγ-γελίας
M12 κονέκτορας · Σύνδεση αριθ. 1, 2 · Ομάδες κονέκτορα 16, 17								
	363	50	310	0...10 / 3...20	3	24	1	**OY282S**
	513	50	460	0...10 / 3...20	3,5	24	1	**OY283S**
	663	50	610	0...10 / 3...20	4	24	1	**OY284S**

Μπορείτε να βρείτε διαδραστικό επιλογέα προϊόντων και περισσότερες πληροφορίες στη διεύθυνση: www.ifm.com/gr

Σχήμα / μέγεθος	Μήκος αισθητήρα [mm]	Ανάλυση / ικανότητα ανίχνευσης [mm]	Υψος πεδίου προστασίας [mm]	Πλάτος πεδίου προστασίας [m]	Χρόνος απόκρισης [ms]	U_b [V]	Αρ. σχε-δίου	Κωδικός παραγ-γελίας
M12 κονέκτορας · Σύνδεση αριθ. 1, 2 · Ομάδες κονέκτορα 16, 17								
	813	50	760	0...10 / 3...20	4,5	24	1	**OY285S**
	963	50	910	0...10 / 3...20	5	24	1	**OY286S**
	1113	50	1060	0...10 / 3...20	5,5	24	1	**OY287S**
	1263	50	1210	0...10 / 3...20	6	24	1	**OY288S**
	1413	50	1360	0...10 / 3...20	6,5	24	1	**OY289S**
	1563	50	1510	0...10 / 3...20	7	24	1	**OY290S**

Κουρτίνες ασφαλείας κατηγορίας 4, SIL 3, PL e, ανάλυση 90 mm, πλάτος πεδίου προστασίας έως 12 m

Σχήμα / μέγεθος	Μήκος αισθητήρα [mm]	Ανάλυση / ικανότητα ανίχνευσης [mm]	Υψος πεδίου προστασίας [mm]	Πλάτος πεδίου προστασίας [m]	Χρόνος απόκρισης [ms]	U_b [V]	Αρ. σχε-δίου	Κωδικός παραγ-γελίας
M12 κονέκτορας · Σύνδεση αριθ. 1, 2 · Ομάδες κονέκτορα 16, 17								
	663	90	610	0...4 / 3...12	4	24	2	**OY104S**
	813	90	760	0...4 / 3...12	4,5	24	2	**OY105S**
	963	90	910	0...4 / 3...12	5	24	2	**OY106S**
	1113	90	1060	0...4 / 3...12	5,5	24	2	**OY107S**
	1263	90	1210	0...4 / 3...12	5,5	24	2	**OY108S**
	1413	90	1360	0...4 / 3...12	6	24	2	**OY109S**
	1563	90	1510	0...4 / 3...12	6,5	24	2	**OY110S**

Μπορείτε να βρείτε τα διαγράμματα συνδεσμολογίας και τα σχέδια διαστάσεων από τη σελίδα 387

Κουρτίνες ασφαλείας κατηγορίας 4, SIL 3, PL e, ανάλυση 90 mm, πλάτος πεδίου προστασίας έως 20 m

Σχήμα / μέγεθος	Μήκος αισθητήρα [mm]	Ανάλυση / ικανότητα ανίχνευσης [mm]	Υψος πεδίου προστασίας [mm]	Πλάτος πεδίου προστασίας [m]	Χρόνος απόκρισης [ms]	U_b [V]	Αρ. σχε-δίου	Κωδικός παραγ-γελίας
M12 κονέκτορας · Σύνδεση αριθ. 1, 2 · Ομάδες κονέκτορα 16, 17								
	663	90	610	0...10 / 3...20	3	24	1	**OY204S**
	813	90	760	0...10 / 3...20	3,5	24	1	**OY205S**
	963	90	910	0...10 / 3...20	3,5	24	1	**OY206S**
	1113	90	1060	0...10 / 3...20	3,5	24	1	**OY207S**
	1263	90	1210	0...10 / 3...20	4	24	1	**OY208S**
	1413	90	1360	0...10 / 3...20	4	24	1	**OY209S**
	1563	90	1510	0...10 / 3...20	4,5	24	1	**OY210S**

Κουρτίνες ασφαλείας κατηγορίας 2, SIL 2, PL d, ανάλυση 30 mm, πλάτος πεδίου προστασίας έως 12 m

Σχήμα / μέγεθος	Μήκος αισθητήρα [mm]	Ανάλυση / ικανότητα ανίχνευσης [mm]	Υψος πεδίου προστασίας [mm]	Πλάτος πεδίου προστασίας [m]	Χρόνος απόκρισης [ms]	U_b [V]	Αρ. σχε-δίου	Κωδικός παραγ-γελίας
M12 κονέκτορας · Σύνδεση αριθ. 1, 2 · Ομάδες κονέκτορα 16, 17								
	213	30	160	0...4 / 3...12	4,5	24	2	**OY031S**
	363	30	310	0...4 / 3...12	6	24	2	**OY032S**
	513	30	460	0...4 / 3...12	8	24	2	**OY033S**
	663	30	610	0...4 / 3...12	9,5	24	2	**OY034S**
	813	30	760	0...4 / 3...12	11	24	2	**OY035S**

Μπορείτε να βρείτε διαδραστικό επιλογέα προϊόντων και περισσότερες πληροφορίες στη διεύθυνση: www.ifm.com/gr

Σχήμα / μέγεθος	Μήκος αισθητήρα [mm]	Ανάλυση / ικανότητα ανίχνευσης [mm]	Υψος πεδίου προστασίας [mm]	Πλάτος πεδίου προστασίας [m]	Χρόνος απόκρισης [ms]	U_b [V]	Αρ. σχε-δίου	Κωδικός παραγ-γελίας
M12 κονέκτορας · Σύνδεση αριθ. 1, 2 · Ομάδες κονέκτορα 16, 17								
	963	30	910	0...4 / 3...12	12,5	24	2	**OY036S**
	1113	30	1060	0...4 / 3...12	14,5	24	2	**OY037S**
	1263	30	1210	0...4 / 3...12	16	24	2	**OY038S**
	1413	30	1360	0...4 / 3...12	17,5	24	2	**OY039S**
	1563	30	1510	0...4 / 3...12	19,5	24	2	**OY040S**

Κουρτίνες ασφαλείας κατηγορίας 2, SIL 2, PL d, ανάλυση 40 mm, πλάτος πεδίου προστασίας έως 12 m

Σχήμα / μέγεθος	Μήκος αισθητήρα [mm]	Ανάλυση / ικανότητα ανίχνευσης [mm]	Υψος πεδίου προστασίας [mm]	Πλάτος πεδίου προστασίας [m]	Χρόνος απόκρισης [ms]	U_b [V]	Αρ. σχε-δίου	Κωδικός παραγ-γελίας
M12 κονέκτορας · Σύνδεση αριθ. 1, 2 · Ομάδες κονέκτορα 16, 17								
	213	40	160	0...4 / 3...12	4	24	2	**OY051S**
	363	40	310	0...4 / 3...12	5	24	2	**OY052S**
	513	40	460	0...4 / 3...12	6	24	2	**OY053S**
	663	40	610	0...4 / 3...12	7	24	2	**OY054S**
	813	40	760	0...4 / 3...12	8	24	2	**OY055S**
	963	40	910	0...4 / 3...12	9,5	24	2	**OY056S**
	1113	40	1060	0...4 / 3...12	10,5	24	2	**OY057S**
	1263	40	1210	0...4 / 3...12	11,5	24	2	**OY058S**

Μπορείτε να βρείτε τα διαγράμματα συνδεσμολογίας και τα σχέδια διαστάσεων από τη σελίδα 387

Σχήμα / μέγεθος	Μήκος αισθητήρα [mm]	Ανάλυση / ικανότητα ανίχνευσης [mm]	Υψος πεδίου προστασίας [mm]	Πλάτος πεδίου προστασίας [m]	Χρόνος απόκρισης [ms]	U_b [V]	Αρ. σχε-δίου	Κωδικός παραγ-γελίας
M12 κονέκτορας · Σύνδεση αριθ. 1, 2 · Ομάδες κονέκτορα 16, 17								
	1413	40	1360	0...4 / 3...12	12,5	24	2	**OY059S**
	1563	40	1510	0...4 / 3...12	13,5	24	2	**OY060S**

Κουρτίνες ασφαλείας κατηγορίας 2, SIL 2, PL d, εύρος περιοχής προστασίας έως 12 m

Σχήμα / μέγεθος	Μήκος αισθητήρα [mm]	Ανάλυση / ικανότητα ανίχνευσης [mm]	Υψος πεδίου προστασίας [mm]	Πλάτος πεδίου προστασίας [m]	Χρόνος απόκρισης [ms]	U_b [V]	Αρ. σχε-δίου	Κωδικός παραγ-γελίας
M12 κονέκτορας · Σύνδεση αριθ. 1, 2 · Ομάδες κονέκτορα 16, 17								
	363	50	310	0...4 / 3...12	4,5	24	2	**OY072S**
	513	50	460	0...4 / 3...12	5,5	24	2	**OY073S**
	663	50	610	0...4 / 3...12	6	24	2	**OY074S**
	813	50	760	0...4 / 3...12	7	24	2	**OY075S**
	963	50	910	0...4 / 3...12	8	24	2	**OY076S**
	1113	50	1060	0...4 / 3...12	9	24	2	**OY077S**
	1263	50	1210	0...4 / 3...12	10	24	2	**OY078S**
	1413	50	1360	0...4 / 3...12	10,5	24	2	**OY079S**
	1563	50	1510	0...4 / 3...12	11,5	24	2	**OY080S**

Μπορείτε να βρείτε διαδραστικό επιλογέα προϊόντων και περισσότερες πληροφορίες στη διεύθυνση: www.ifm.com/gr

Κουρτίνες ασφαλείας κατηγορίας 2, SIL 2, PL d, ανάλυση 90 mm, πλάτος πεδίου προστασίας έως 12 m

Σχήμα / μέγεθος	Μήκος αισθητήρα [mm]	Ανάλυση / ικανότητα ανίχνευσης [mm]	Υψος πεδίου προστασίας [mm]	Πλάτος πεδίου προστασίας [m]	Χρόνος απόκρισης [ms]	U_b [V]	Αρ. σχε-δίου	Κωδικός παραγ-γελίας
M12 κονέκτορας · Σύνδεση αριθ. 1, 2 · Ομάδες κονέκτορα 16, 17								
	663	90	610	0...4 / 3...12	4	24	2	**OY094S**
	813	90	760	0...4 / 3...12	4,5	24	2	**OY095S**
	963	90	910	0...4 / 3...12	5	24	2	**OY096S**
	1113	90	1060	0...4 / 3...12	5,5	24	2	**OY097S**
	1263	90	1210	0...4 / 3...12	6	24	2	**OY098S**
	1413	90	1360	0...4 / 3...12	6,5	24	2	**OY099S**
	1563	90	1510	0...4 / 3...12	7	24	2	**OY100S**

Κουρτίνες ασφαλείας για υγιεινές και υγρές περιοχές, κατηγορίας 4, SIL 3, PL e, ανάλυση 14 mm, πλάτος πεδίου προστασίας έως 5 m

Σχήμα / μέγεθος	Μήκος αισθητήρα [mm]	Ανάλυση / ικανότητα ανίχνευσης [mm]	Υψος πεδίου προστασίας [mm]	Πλάτος πεδίου προστασίας [m]	Χρόνος απόκρισης [ms]	U_b [V]	Αρ. σχε-δίου	Κωδικός παραγ-γελίας
Καλώδιο 15 m · Σύνδεση αριθ. 4, 5								
	630	14	460	0...2 / 1...5	7,5	24	3	**OY403S**
	930	14	760	0...2 / 1...5	11	24	3	**OY405S**
	1230	14	1060	0...2 / 1...5	14,5	24	3	**OY407S**

Μπορείτε να βρείτε τα διαγράμματα συνδεσμολογίας και τα σχέδια διαστάσεων από τη σελίδα 387

Κουρτίνες ασφαλείας για υγιεινές και υγρές περιοχές, κατηγορίας 4, SIL 3, PL e, ανάλυση 30 mm, πλάτος πεδίου προστασίας έως 15 m

Σχήμα / μέγεθος	Μήκος αισθητήρα [mm]	Ανάλυση / ικανότητα ανίχνευσης [mm]	Υψος πεδίου προστασίας [mm]	Πλάτος πεδίου προστασίας [m]	Χρόνος απόκρισης [ms]	U_b [V]	Αρ. σχε-δίου	Κωδικός παραγ-γελίας
Καλώδιο 15 m · Σύνδεση αριθ. 4, 5								
	330	30	160	0...7 / 3...15	3	24	3	**OY441S**
	480	30	310	0...7 / 3...15	4	24	3	**OY442S**
	630	30	460	0...7 / 3...15	5	24	3	**OY443S**
	780	30	610	0...7 / 3...15	6	24	3	**OY444S**
	930	30	760	0...7 / 3...15	6,5	24	3	**OY445S**
	1080	30	910	0...7 / 3...15	7,5	24	3	**OY446S**
	1230	30	1060	0...7 / 3...15	8,5	24	3	**OY447S**
	1380	30	1210	0...7 / 3...15	9,5	24	3	**OY448S**
	1530	30	1360	0...7 / 3...15	10	24	3	**OY449S**
	1680	30	1510	0...7 / 3...15	11	24	3	**OY450S**

Κουρτίνες ασφαλείας για υγιεινές και υγρές περιοχές, κατηγορίας 2, SIL 2, PL d, ανάλυση 30 mm, πλάτος πεδίου προστασίας έως 10 m

Σχήμα / μέγεθος	Μήκος αισθητήρα [mm]	Ανάλυση / ικανότητα ανίχνευσης [mm]	Υψος πεδίου προστασίας [mm]	Πλάτος πεδίου προστασίας [m]	Χρόνος απόκρισης [ms]	U_b [V]	Αρ. σχε-δίου	Κωδικός παραγ-γελίας
Καλώδιο 15 m · Σύνδεση αριθ. 4, 5								
	330	30	160	0...3 / 2...10	4,5	24	4	**OY431S**
	480	30	310	0...3 / 2...10	6	24	4	**OY432S**

Σχήμα / μέγεθος	Μήκος αισθητήρα [mm]	Ανάλυση / ικανότητα ανίχνευσης [mm]	Υψος πεδίου προστασίας [mm]	Πλάτος πεδίου προστασίας [m]	Χρόνος απόκρισης [ms]	U_b [V]	Αρ. σχε-δίου	Κωδικός παραγ-γελίας
Καλώδιο 15 m · Σύνδεση αριθ. 4, 5								
	630	30	460	0...3 / 2...10	8	24	4	**OY433S**
	780	30	610	0...3 / 2...10	9,5	24	4	**OY434S**
	930	30	760	0...3 / 2...10	11	24	4	**OY435S**
	1080	30	910	0...3 / 2...10	12,5	24	4	**OY436S**
	1230	30	1060	0...3 / 2...10	14,5	24	4	**OY437S**
	1380	30	1210	0...3 / 2...10	16	24	4	**OY438S**
	1530	30	1360	0...3 / 2...10	17,5	24	4	**OY439S**
	1680	30	1510	0...3 / 2...10	19,5	24	4	**OY440S**

Κουρτίνες ασφαλείας με μεταβλητές συσκοτίσεις κατηγορίας 4, SIL 3, PL e, ανάλυση 14 mm, πλάτος πεδίου προστασίας έως 5 m

Σχήμα / μέγεθος	Μήκος αισθητήρα [mm]	Ανάλυση / ικανότητα ανίχνευσης [mm]	Υψος πεδίου προστασίας [mm]	Πλάτος πεδίου προστασίας [m]	Χρόνος απόκρισης [ms]	U_b [V]	Αρ. σχε-δίου	Κωδικός παραγ-γελίας
M12 κονέκτορας · Σύνδεση αριθ. 2, 3 · Ομάδες κονέκτορα 16, 17								
	711	14	610	0...3 / 0...5	11,5	24	5	**OY804S**
	861	14	760	0...3 / 0...5	13,5	24	5	**OY805S**
	1011	14	910	0...3 / 0...5	15,5	24	5	**OY806S**
	1161	14	1060	0...3 / 0...5	17	24	5	**OY807S**
	1311	14	1210	0...3 / 0...5	19	24	5	**OY808S**

Μπορείτε να βρείτε τα διαγράμματα συνδεσμολογίας και τα σχέδια διαστάσεων από τη σελίδα 387

Κουρτίνες ασφαλείας με μεταβλητές συσκοτίσεις κατηγορίας 4, SIL 3, PL e, ανάλυση 20 mm, πλάτος πεδίου προστασίας έως 18 m

Σχήμα / μέγεθος	Μήκος αισθητήρα [mm]	Ανάλυση / ικανότητα ανίχνευσης [mm]	Υψος πεδίου προστασίας [mm]	Πλάτος πεδίου προστασίας [m]	Χρόνος απόκρισης [ms]	U_b [V]	Αρ. σχε-δίου	Κωδικός παραγ-γελίας
M12 κονέκτορας · Σύνδεση αριθ. 2, 3 · Ομάδες κονέκτορα 16, 17								
	711	20	610	0...6 / 3...18	11,5	24	5	**OY815S**
	861	20	760	0...6 / 3...18	13,5	24	5	**OY816S**
	1011	20	910	0...6 / 3...18	15,5	24	5	**OY817S**
	1161	20	1060	0...6 / 3...18	17	24	5	**OY818S**
	1311	20	1210	0...6 / 3...18	19	24	5	**OY819S**

Κουρτίνες ασφαλείας με μεταβλητές συσκοτίσεις κατηγορίας 4, SIL 3, PL e, ανάλυση 40 mm, πλάτος πεδίου προστασίας έως 18 m

Σχήμα / μέγεθος	Μήκος αισθητήρα [mm]	Ανάλυση / ικανότητα ανίχνευσης [mm]	Υψος πεδίου προστασίας [mm]	Πλάτος πεδίου προστασίας [m]	Χρόνος απόκρισης [ms]	U_b [V]	Αρ. σχε-δίου	Κωδικός παραγ-γελίας
M12 κονέκτορας · Σύνδεση αριθ. 2, 3 · Ομάδες κονέκτορα 16, 17								
	711	40	610	0...6 / 3...18	8,5	24	5	**OY825S**
	861	40	760	0...6 / 3...18	9,5	24	5	**OY826S**
	1011	40	910	0...6 / 3...18	10,5	24	5	**OY827S**
	1161	40	1060	0...6 / 3...18	11,5	24	5	**OY828S**
	1311	40	1210	0...6 / 3...18	12,5	24	5	**OY829S**

Μπορείτε να βρείτε διαδραστικό επιλογέα προϊόντων και περισσότερες πληροφορίες στη διεύθυνση: www.ifm.com/gr

Παρελκόμενα για οπτικές κουρτίνες ασφαλείας

Σχήμα / μέγεθος	Περιγραφή	Κωδικός παραγγελίας
	Γωνιακός καθρέπτης · Μήκος: 250 mm · Για οπτικές κουρτίνες ασφαλείας · Υψος πεδίου προστασίας · 160 mm · Για τύπο OY · Υλικά περιβλήματος: Αλουμίνιο επίστρωση με εποξειδική πούδρα / πλαστικό / Παρελκόμενα: χάλυβα γαλβανισμένο	EY1001
	Γωνιακός καθρέπτης · Μήκος: 400 mm · Για οπτικές κουρτίνες ασφαλείας · Υψος πεδίου προστασίας · 310 mm · Για τύπο OY · Υλικά περιβλήματος: Αλουμίνιο επίστρωση με εποξειδική πούδρα / πλαστικό / Παρελκόμενα: χάλυβα γαλβανισμένο	EY1002
	Γωνιακός καθρέπτης · Μήκος: 540 mm · Για οπτικές κουρτίνες ασφαλείας · Υψος πεδίου προστασίας · 460 mm · Για τύπο OY · Υλικά περιβλήματος: Αλουμίνιο επίστρωση με εποξειδική πούδρα / πλαστικό / Παρελκόμενα: χάλυβα γαλβανισμένο	EY1003
	Γωνιακός καθρέπτης · Μήκος: 715 mm · Για οπτικές κουρτίνες ασφαλείας · Υψος πεδίου προστασίας · 610 mm · Με πλέγμα φωτός ασφαλείας · 2 δέσμες · Για τύπο OY · Υλικά περιβλήματος: Αλουμίνιο επίστρωση με εποξειδική πούδρα / πλαστικό / Παρελκόμενα: χάλυβα γαλβανισμένο	EY1004
	Γωνιακός καθρέπτης · Μήκος: 885 mm · Για οπτικές κουρτίνες ασφαλείας · Υψος πεδίου προστασίας · 760 mm · Για τύπο OY · Υλικά περιβλήματος: Αλουμίνιο επίστρωση με εποξειδική πούδρα / πλαστικό / Παρελκόμενα: χάλυβα γαλβανισμένο	EY1005
	Γωνιακός καθρέπτης · Μήκος: 1060 mm · Για οπτικές κουρτίνες ασφαλείας · Υψος πεδίου προστασίας · 910 mm · Με πλέγμα φωτός ασφαλείας · 3 δέσμες · Για τύπο OY · Υλικά περιβλήματος: Αλουμίνιο επίστρωση με εποξειδική πούδρα / πλαστικό / Παρελκόμενα: χάλυβα γαλβανισμένο	EY1006
	Γωνιακός καθρέπτης · Μήκος: 1230 mm · Για οπτικές κουρτίνες ασφαλείας · Υψος πεδίου προστασίας · 1060 mm · Με πλέγμα φωτός ασφαλείας · 4 δέσμες · Για τύπο OY · Υλικά περιβλήματος: Αλουμίνιο επίστρωση με εποξειδική πούδρα / πλαστικό / Παρελκόμενα: χάλυβα γαλβανισμένο	EY1007
	Γωνιακός καθρέπτης · Μήκος: 1400 mm · Για οπτικές κουρτίνες ασφαλείας · Υψος πεδίου προστασίας · 1210 mm · Για τύπο OY · Υλικά περιβλήματος: Αλουμίνιο επίστρωση με εποξειδική πούδρα / πλαστικό / Παρελκόμενα: χάλυβα γαλβανισμένο	EY1008
	Γωνιακός καθρέπτης · Μήκος: 1450 mm · Για οπτικές κουρτίνες ασφαλείας · Υψος πεδίου προστασίας · 1360 mm · Για τύπο OY · Υλικά περιβλήματος: Αλουμίνιο επίστρωση με εποξειδική πούδρα / πλαστικό / Παρελκόμενα: χάλυβα γαλβανισμένο	EY1009
	Γωνιακός καθρέπτης · Μήκος: 1600 mm · Για οπτικές κουρτίνες ασφαλείας · Υψος πεδίου προστασίας · 1510 mm · Για τύπο OY · Υλικά περιβλήματος: Αλουμίνιο επίστρωση με εποξειδική πούδρα / πλαστικό / Παρελκόμενα: χάλυβα γαλβανισμένο	EY1010
	Διάφραγμα κραδασμού · Για τύπο OY · Υλικά περιβλήματος: λάστιχο / Μέταλλο γαλβανισμένο	EY3001
	Διάφραγμα κραδασμού · Για τύπο OY · Υλικά περιβλήματος: λάστιχο / Μέταλλο γαλβανισμένο	EY3002
	Περιστρεφόμενη γωνία · αξονικά ± 90° · Για τύπο OY · Υλικά περιβλήματος: Γωνία στερέωσης: χάλυβα Μαύρο	EY3011
	Ρυθμιζόμενα υποστηρίγματα · αξονικά ± 7° · Για τύπο OY · Υλικά περιβλήματος: Μέταλλο γαλβανισμένο	EY3004

Μπορείτε να βρείτε τα διαγράμματα συνδεσμολογίας και τα σχέδια διαστάσεων από τη σελίδα 387

Σχήμα / μέγεθος	Περιγραφή	Κωδικός παραγγελίας
	Ρυθμιζόμενα υποστηρίγματα · αξονικά ± 7° · Για τύπο OY · Υλικά περιβλήματος: Μέταλλο γαλβανισμένο	EY3005
	Ράβδος δοκιμής · Ø 14 mm · Μήκος ράβδου: 150 mm · Για οπτικές κουρτίνες ασφαλείας · Για τύπο OY · Υλικά περιβλήματος: Αλουμίνιο	EY3006
	Ράβδος δοκιμής · Ø 20 mm · Μήκος ράβδου: 150 mm · Για οπτικές κουρτίνες ασφαλείας · Για τύπο OY · Υλικά περιβλήματος: Αλουμίνιο	EY3007
	Ράβδος δοκιμής · Ø 30 mm · Μήκος ράβδου: 150 mm · Για οπτικές κουρτίνες ασφαλείας · Για τύπο OY · Υλικά περιβλήματος: Αλουμίνιο	EY3008
	Ράβδος δοκιμής · Ø 40 mm · Μήκος ράβδου: 150 mm · Για οπτικές κουρτίνες ασφαλείας · Για τύπο OY · Υλικά περιβλήματος: Αλουμίνιο	EY3009
	Ράβδος δοκιμής · Ø 50 mm · Μήκος ράβδου: 150 mm · Για οπτικές κουρτίνες ασφαλείας · Για τύπο OY · Υλικά περιβλήματος: Αλουμίνιο	EY3010
	Καλώδιο προσαρμογέα · Ίσιο σχήμα · Για τη σύνδεση οπτικών κουρτινών ασφαλείας / οπτικών πλεγμάτων ασφαλείας με OSSD · Διαμορφωμένο για αυτόματη λειτουργία · Χωρίς σιλικόνη · Χωρίς αλογόνο · Επιχρυσωμένες επαφές · 0,1 m · Υλικά περιβλήματος: TPU Πορτοκαλί / PA	EY3090
	Καλώδιο προσαρμογέα · Ίσιο σχήμα · Για τη σύνδεση οπτικών κουρτινών ασφαλείας / οπτικών πλεγμάτων ασφαλείας με OSSD · Διαμορφωμένο για "μεγάλη εμβέλεια" · Χωρίς σιλικόνη · Χωρίς αλογόνο · Επιχρυσωμένες επαφές · 0,1 m · Υλικά περιβλήματος: TPU Πορτοκαλί / PA	EY3091
	Καλώδιο προσαρμογέα · Ίσιο σχήμα · Για τη σύνδεση οπτικών κουρτινών ασφαλείας / οπτικών πλεγμάτων ασφαλείας με OSSD · Διαμορφωμένο για "μικρή εμβέλεια" · Χωρίς σιλικόνη · Χωρίς αλογόνο · Επιχρυσωμένες επαφές · 0,1 m · Υλικά περιβλήματος: TPU Πορτοκαλί / PA	EY3092
	Λέιζερ υποβοήθησης ευθυγράμμισης · για σειρά OY9xxS · Με πλέγμα φωτός ασφαλείας · Υλικά περιβλήματος: πλαστικό	EY3098
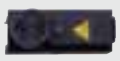	Λέιζερ υποβοήθησης ευθυγράμμισης · Για οπτικές κουρτίνες ασφαλείας · Για τύπο OY · Υλικά περιβλήματος: πλαστικό	EY3099

Βάσεις στήριξης για οπτικές κουρτίνες ασφαλείας

Σχήμα / μέγεθος	Περιγραφή	Κωδικός παραγγελίας
	Βάση · Μήκος: 1010 mm · Με πλέγμα φωτός ασφαλείας · 2 δέσμες · Για οπτικές κουρτίνες ασφαλείας · ≤ 760 mm · Για τύπο OY · Υλικά περιβλήματος: Αλουμίνιο επίστρωση με εποξειδική πούδρα / πλαστικό	EY2001
	Βάση · Μήκος: 1340 mm · Με πλέγμα φωτός ασφαλείας · 3 δέσμες · 4 δέσμες · Για οπτικές κουρτίνες ασφαλείας · ≤ 1060 mm · Για τύπο OY · Υλικά περιβλήματος: Αλουμίνιο επίστρωση με εποξειδική πούδρα / πλαστικό	EY2002

Μπορείτε να βρείτε διαδραστικό επιλογέα προϊόντων και περισσότερες πληροφορίες στη διεύθυνση: www.ifm.com/gr

Σχήμα / μέγεθος	Περιγραφή	Κωδικός παραγγελίας
	Βάση · Μήκος: 1680 mm · Για οπτικές κουρτίνες ασφαλείας · ≤1360 mm · Για τύπο OY · Υλικά περιβλήματος: Αλουμίνιο επίστρωση με εποξειδική πούδρα / πλαστικό	**EY2003**
	Βάση · Μήκος: 1980 mm · Για οπτικές κουρτίνες ασφαλείας · ≤ 1510 mm · Για τύπο OY · Υλικά περιβλήματος: Αλουμίνιο επίστρωση με εποξειδική πούδρα / πλαστικό	**EY2004**

Βάσεις στήριξης για οπτικές κουρτίνες ασφαλείας με γωνιακό καθρέπτη

Σχήμα / μέγεθος	Περιγραφή	Κωδικός παραγγελίας
	Γωνιακός καθρέπτης με βάση · Μήκος: 1010 mm · Με πλέγμα φωτός ασφαλείας · 2 δέσμες · Για οπτικές κουρτίνες ασφαλείας · ≤ 760 mm · Για τύπο OY · Υλικά περιβλήματος: Αλουμίνιο επίστρωση με εποξειδική πούδρα / πλαστικό	**EY1011**
	Γωνιακός καθρέπτης με βάση · Μήκος: 1340 mm · Με πλέγμα φωτός ασφαλείας · 3 δέσμες · 4 δέσμες · Για οπτικές κουρτίνες ασφαλείας · ≤ 1060 mm · Για τύπο OY · Υλικά περιβλήματος: Αλουμίνιο επίστρωση με εποξειδική πούδρα / πλαστικό	**EY1013**
	Γωνιακός καθρέπτης με βάση · Μήκος: 1680 mm · Για οπτικές κουρτίνες ασφαλείας · ≤1360 mm · Για τύπο OY · Υλικά περιβλήματος: Αλουμίνιο επίστρωση με εποξειδική πούδρα / πλαστικό	**EY1014**
	Γωνιακός καθρέπτης με βάση · Μήκος: 1980 mm · Για οπτικές κουρτίνες ασφαλείας · ≤ 1510 mm · Για τύπο OY · Υλικά περιβλήματος: Αλουμίνιο επίστρωση με εποξειδική πούδρα / πλαστικό	**EY1015**

Απαραίτητα παρελκόμενα για βάσεις στήριξης

Σχήμα / μέγεθος	Περιγραφή	Κωδικός παραγγελίας
	Βάση τοποθέτησης · Για τύπο OY	**EY2005**

Σχεδιάγραμμα σύνδεσης

Χρώματα κλώνων

BK	Μαύρο
BN	Καφέ
BU	Μπλε
GN	Πράσινο
GY	Γκρι
PK	Ροζ
RD	Κόκκινο
VT	Μωβ
WH	Λευκό
YE	Κίτρινο

1

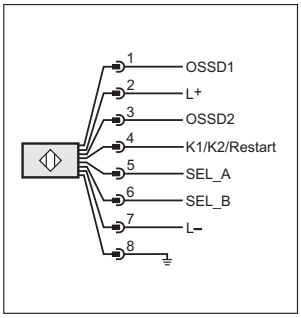

2

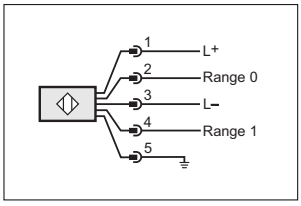

Σχεδιάγραμμα σύνδεσης

3

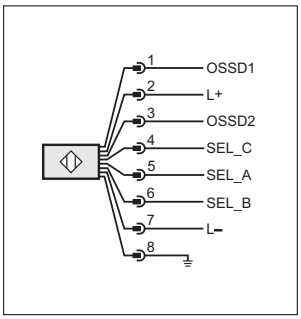

4

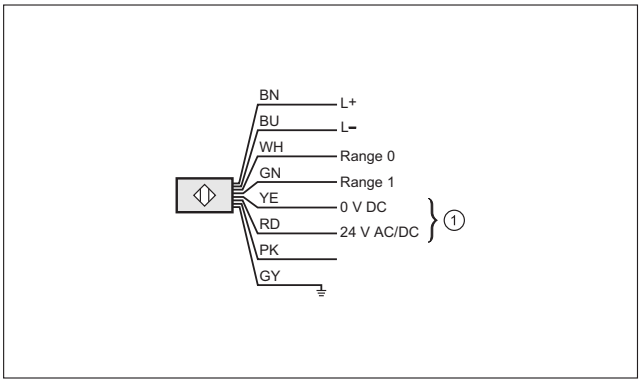

1: Θέρμανση, Ροζ: Ελεύθερο

5

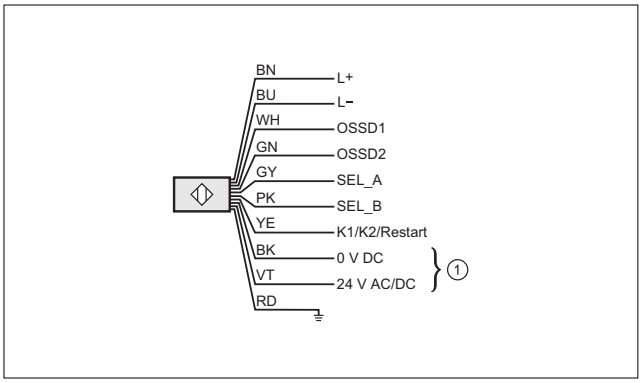

1: Θέρμανση

Σχέδια υπό κλίμακα / αριθ. σχεδίου / CAD, από: www.ifm.com

1

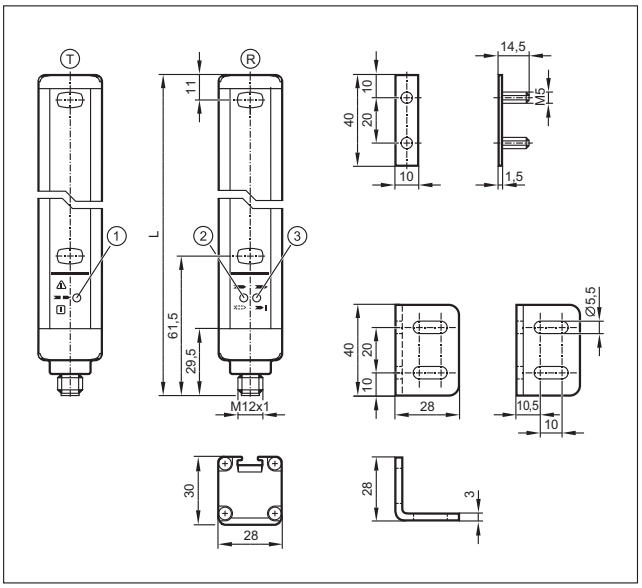

T: Πομπός, R: Δέκτης, 1: LED τρίχρωμο (κόκκινο / πράσινο / πορτοκαλί), 2: LED δίχρωμο (κίτρινο / μπλέ), 3: LED δίχρωμο (κόκκινο / πράσινο)

2

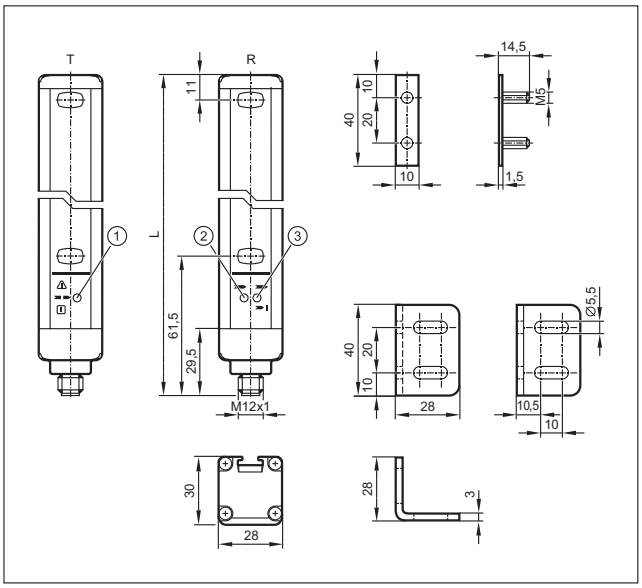

T: Πομπός, R: Δέκτης, 1: LED τρίχρωμο (κόκκινο / πράσινο / πορτοκαλί), 2: LED (κίτρινο), 3: LED δίχρωμο (κόκκινο / πράσινο)

Μπορείτε να βρείτε διαδραστικό επιλογέα προϊόντων και περισσότερες πληροφορίες στη διεύθυνση: www.ifm.com/gr

Σχέδια υπό κλίμακα / αριθ. σχεδίου / CAD, από: www.ifm.com

3

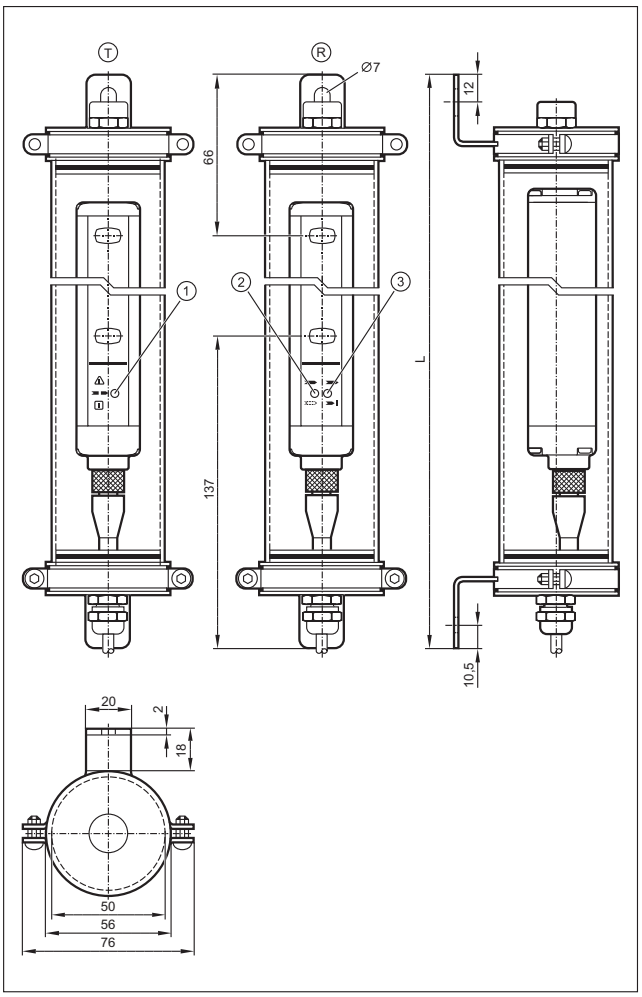

4

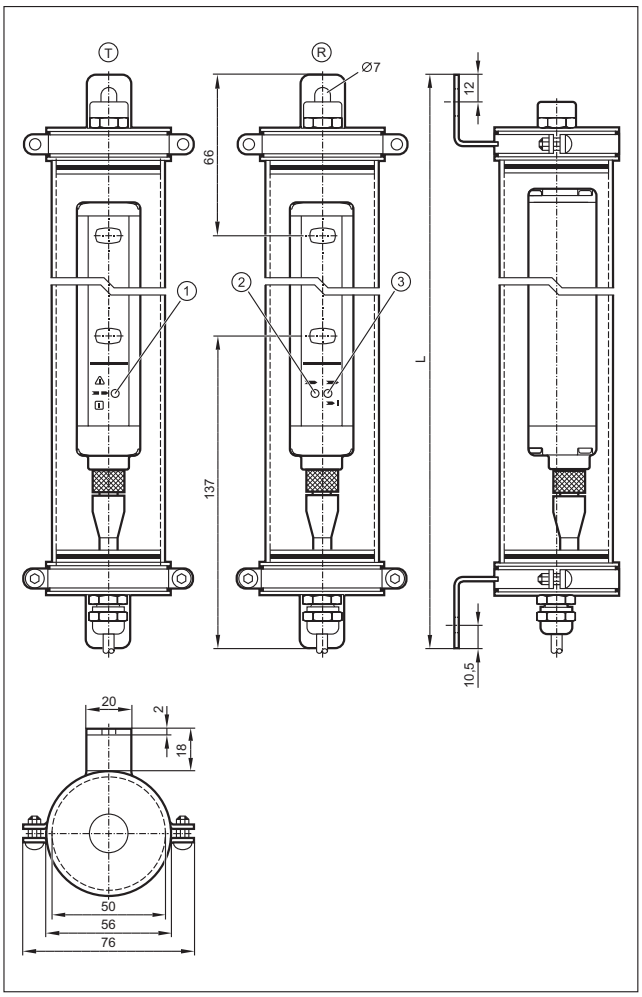

Σχέδια υπό κλίμακα / αριθ. σχεδίου / CAD, από: www.ifm.com

5

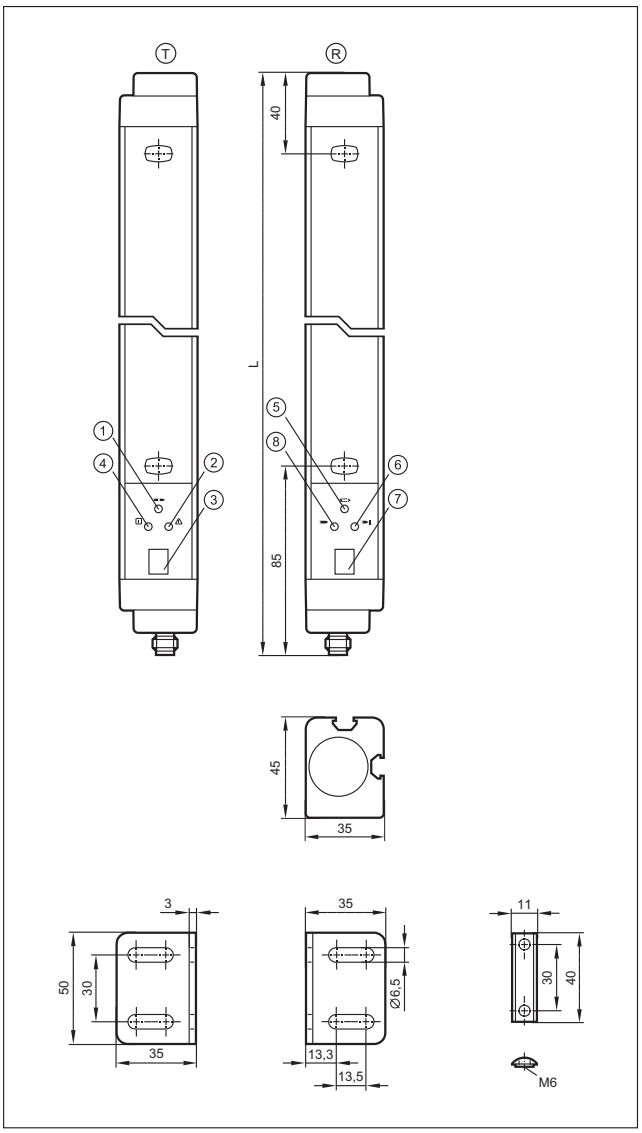

Μπορείτε να βρείτε διαδραστικό επιλογέα προϊόντων και περισσότερες πληροφορίες στη διεύθυνση: www.ifm.com/gr

Οπτικά πλέγματα ασφαλείας

Οπουδήποτε η κίνηση τμημάτων μηχανών μπορεί να είναι επικίνδυνη στους ανθρώπους ή τα αγαθά, χρησιμοποιούνται οι κουρτίνες φωτός ασφάλειας ή τα πλέγματα φωτός ασφάλειας. Ο προστατευτικός εξοπλισμός εξασφαλίζει ότι οι έξοδοι απενεργοποιούνται, πράγμα που οδηγεί σε σταμάτημα των μηχανών.

Γενική επισκόπηση συστήματος	Σελίδα
Πλέγματα ασφαλείας κατηγορίας 2, SIL 2, PL d, 2, 3, 4 δεσμών, πλάτος πεδίου προστασίας έως 10 m	392
Πλέγματα ασφαλείας κατηγορίας 4, SIL 3, PL e, 2, 3, 4 δεσμών, πλάτος πεδίου προστασίας έως 12 m	393
Πλέγματα ασφαλείας κατηγορίας 4, SIL 3, PL e, 2, 3, 4 δεσμών, πλάτος πεδίου προστασίας έως 20 m	393
Πλέγματα ασφαλείας για υγιεινές και υγρές περιοχές κατηγορίας 4, SIL 3, PL e, 2, 3, 4 δεσμών, πλάτος πεδίου προστασίας έως 15 m	393
Πλέγματα ασφαλείας κατηγορίας 4, SIL 3, PL e, 2, 3, 4 ακτινών, πλάτος πεδίου προστασίας έως τα 60 m	394
Ενεργητικά / παθητικά πλέγματα ασφαλείας κατηγορίας 4, SIL 3, PL e, 2, 3, 4 δεσμών, πλάτος πεδίου προστασίας έως 6 m	394
Πλέγματα ασφαλείας για υγιεινές και υγρές περιοχές κατηγορίας 2, SIL 2, PL d, 2, 3, 4 δεσμών, πλάτος πεδίου προστασίας έως 10 m	394
Παρελκόμενα για οπτικές κουρτίνες ασφαλείας	395 - 396
Βάσεις στήριξης για οπτικές κουρτίνες ασφαλείας	396 - 397
Βάσεις στήριξης για οπτικές κουρτίνες ασφαλείας με γωνιακό καθρέπτη	397
Απαραίτητα παρελκόμενα για βάσεις στήριξης	397
Σχεδιάγραμμα σύνδεσης	397 - 398
Σχέδια υπό κλίμακα / αριθ. σχεδίου / CAD, από: www.ifm.com	398 - 400

Πλέγματα ασφαλείας κατηγορίας 2, SIL 2, PL d, 2, 3, 4 δεσμών, πλάτος πεδίου προστασίας έως 10 m

Σχήμα / μέγεθος	Διαστάσεις [mm]	Αριθμός δεσμών	Υψος πεδίου προστασίας [mm]	Πλάτος πεδίου προστασίας [m]	Χρόνος απόκρισης [ms]	U_b [V]	Αρ. σχεδίου	Κωδικός παραγγελίας
M12 κονέκτορας · Σύνδεση αριθ. 1, 2 · Ομάδες κονέκτορα 16, 17								
	L x 28 x 30	2	510	0...4 / 3...12	3	24	1	**OY111S**
	L x 28 x 30	3	810	0...4 / 3...12	3,5	24	1	**OY112S**
	L x 28 x 30	4	910	0...4 / 3...12	3,5	24	1	**OY113S**

Μπορείτε να βρείτε διαδραστικό επιλογέα προϊόντων και περισσότερες πληροφορίες στη διεύθυνση: www.ifm.com/gr

Πλέγματα ασφαλείας κατηγορίας 4, SIL 3, PL e, 2, 3, 4 δεσμών, πλάτος πεδίου προστασίας έως 12 m

Σχήμα / μέγεθος	Διαστάσεις [mm]	Αριθμός δεσμών	Υψος πεδίου προστασίας [mm]	Πλάτος πεδίου προστασίας [m]	Χρόνος απόκρισης [ms]	U_b [V]	Αρ. σχεδίου	Κωδικός παραγγελίας
M12 κονέκτορας · Σύνδεση αριθ. 1, 2 · Ομάδες κονέκτορα 16, 17								
	L x 28 x 30	2	510	0...4 / 3...12	2,5	24	1	**OY114S**
	L x 28 x 30	3	810	0...4 / 3...12	3	24	1	**OY115S**
	L x 28 x 30	4	910	0...4 / 3...12	3	24	1	**OY116S**

Πλέγματα ασφαλείας κατηγορίας 4, SIL 3, PL e, 2, 3, 4 δεσμών, πλάτος πεδίου προστασίας έως 20 m

Σχήμα / μέγεθος	Διαστάσεις [mm]	Αριθμός δεσμών	Υψος πεδίου προστασίας [mm]	Πλάτος πεδίου προστασίας [m]	Χρόνος απόκρισης [ms]	U_b [V]	Αρ. σχεδίου	Κωδικός παραγγελίας
M12 κονέκτορας · Σύνδεση αριθ. 1, 2 · Ομάδες κονέκτορα 16, 17								
	L x 28 x 30	2	510	0...10 / 3...20	2,5	24	1	**OY120S**
	L x 28 x 30	3	810	0...10 / 3...20	2,5	24	1	**OY121S**
	L x 28 x 30	4	910	0...10 / 3...20	2,5	24	1	**OY122S**

Πλέγματα ασφαλείας για υγιεινές και υγρές περιοχές κατηγορίας 4, SIL 3, PL e, 2, 3, 4 δεσμών, πλάτος πεδίου προστασίας έως 15 m

Σχήμα / μέγεθος	Διαστάσεις [mm]	Αριθμός δεσμών	Υψος πεδίου προστασίας [mm]	Πλάτος πεδίου προστασίας [m]	Χρόνος απόκρισης [ms]	U_b [V]	Αρ. σχεδίου	Κωδικός παραγγελίας
Καλώδιο 15 m · Σύνδεση αριθ. 3, 4								
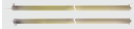	L x 76 x 74	2	510	0...7 / 3...15	2,5	24	2	**OY421S**
	L x 76 x 74	3	810	0...7 / 3...15	2,5	24	2	**OY422S**
	L x 76 x 74	4	910	0...7 / 3...15	2,5	24	2	**OY423S**

Μπορείτε να βρείτε τα διαγράμματα συνδεσμολογίας και τα σχέδια διαστάσεων από τη σελίδα 397

Πλέγματα ασφαλείας κατηγορίας 4, SIL 3, PL e, 2, 3, 4 ακτινών, πλάτος πεδίου προστασίας έως τα 60 m

Σχήμα / μέγεθος	Διαστάσεις [mm]	Αριθμός δεσμών	Υψος πεδίου προστασίας [mm]	Πλάτος πεδίου προστασίας [m]	Χρόνος απόκρισης [ms]	U_b [V]	Αρ. σχεδίου	Κωδικός παραγγελίας
M12 κονέκτορας · Σύνδεση αριθ. 1, 2 · Ομάδες κονέκτορα 16, 17								
	L x 50 x 60	2	510	8...30 / 18...60	7	24	3	**OY951S**
	L x 50 x 60	3	810	8...30 / 18...60	7	24	3	**OY952S**
	L x 50 x 60	4	910	8...30 / 18...60	7	24	3	**OY953S**

Ενεργητικά / παθητικά πλέγματα ασφαλείας κατηγορίας 4, SIL 3, PL e, 2, 3, 4 δεσμών, πλάτος πεδίου προστασίας έως 6 m

Σχήμα / μέγεθος	Διαστάσεις [mm]	Αριθμός δεσμών	Υψος πεδίου προστασίας [mm]	Πλάτος πεδίου προστασίας [m]	Χρόνος απόκρισης [ms]	U_b [V]	Αρ. σχεδίου	Κωδικός παραγγελίας
M12 κονέκτορας · Σύνδεση αριθ. 1 · Ομάδες κονέκτορα 16, 17								
	L x 50 x 60	2	510	0...6 / 0...6	10	24	4	**OY901S**
	L x 50 x 60	3	810	0...6 / 0...6	10,5	24	4	**OY902S**
	L x 50 x 60	4	910	0...6 / 0...6	10,5	24	4	**OY903S**

Πλέγματα ασφαλείας για υγιεινές και υγρές περιοχές κατηγορίας 2, SIL 2, PL d, 2, 3, 4 δεσμών, πλάτος πεδίου προστασίας έως 10 m

Σχήμα / μέγεθος	Διαστάσεις [mm]	Αριθμός δεσμών	Υψος πεδίου προστασίας [mm]	Πλάτος πεδίου προστασίας [m]	Χρόνος απόκρισης [ms]	U_b [V]	Αρ. σχεδίου	Κωδικός παραγγελίας
Καλώδιο 15 m · Σύνδεση αριθ. 3, 4								
	L x 76 x 74	2	510	0...3 / 2...10	3	24	5	**OY411S**
	L x 76 x 74	3	810	0...3 / 2...10	3,5	24	5	**OY412S**
	L x 76 x 74	4	910	0...3 / 2...10	3,5	24	5	**OY413S**

Μπορείτε να βρείτε διαδραστικό επιλογέα προϊόντων και περισσότερες πληροφορίες στη διεύθυνση: www.ifm.com/gr

Παρελκόμενα για οπτικές κουρτίνες ασφαλείας

Σχήμα / μέγεθος	Περιγραφή	Κωδικός παραγγελίας
	Γωνιακός καθρέπτης · Μήκος: 250 mm · Για οπτικές κουρτίνες ασφαλείας · Υψος πεδίου προστασίας · 160 mm · Για τύπο OY · Υλικά περιβλήματος: Αλουμίνιο επίστρωση με εποξειδική πούδρα / πλαστικό / Παρελκόμενα: χάλυβα γαλβανισμένο	**EY1001**
	Γωνιακός καθρέπτης · Μήκος: 400 mm · Για οπτικές κουρτίνες ασφαλείας · Υψος πεδίου προστασίας · 310 mm · Για τύπο OY · Υλικά περιβλήματος: Αλουμίνιο επίστρωση με εποξειδική πούδρα / πλαστικό / Παρελκόμενα: χάλυβα γαλβανισμένο	**EY1002**
	Γωνιακός καθρέπτης · Μήκος: 540 mm · Για οπτικές κουρτίνες ασφαλείας · Υψος πεδίου προστασίας · 460 mm · Για τύπο OY · Υλικά περιβλήματος: Αλουμίνιο επίστρωση με εποξειδική πούδρα / πλαστικό / Παρελκόμενα: χάλυβα γαλβανισμένο	**EY1003**
	Γωνιακός καθρέπτης · Μήκος: 715 mm · Για οπτικές κουρτίνες ασφαλείας · Υψος πεδίου προστασίας · 610 mm · Με πλέγμα φωτός ασφαλείας · 2 δέσμες · Για τύπο OY · Υλικά περιβλήματος: Αλουμίνιο επίστρωση με εποξειδική πούδρα / πλαστικό / Παρελκόμενα: χάλυβα γαλβανισμένο	**EY1004**
	Γωνιακός καθρέπτης · Μήκος: 885 mm · Για οπτικές κουρτίνες ασφαλείας · Υψος πεδίου προστασίας · 760 mm · Για τύπο OY · Υλικά περιβλήματος: Αλουμίνιο επίστρωση με εποξειδική πούδρα / πλαστικό / Παρελκόμενα: χάλυβα γαλβανισμένο	**EY1005**
	Γωνιακός καθρέπτης · Μήκος: 1060 mm · Για οπτικές κουρτίνες ασφαλείας · Υψος πεδίου προστασίας · 910 mm · Με πλέγμα φωτός ασφαλείας · 3 δέσμες · Για τύπο OY · Υλικά περιβλήματος: Αλουμίνιο επίστρωση με εποξειδική πούδρα / πλαστικό / Παρελκόμενα: χάλυβα γαλβανισμένο	**EY1006**
	Γωνιακός καθρέπτης · Μήκος: 1230 mm · Για οπτικές κουρτίνες ασφαλείας · Υψος πεδίου προστασίας · 1060 mm · Με πλέγμα φωτός ασφαλείας · 4 δέσμες · Για τύπο OY · Υλικά περιβλήματος: Αλουμίνιο επίστρωση με εποξειδική πούδρα / πλαστικό / Παρελκόμενα: χάλυβα γαλβανισμένο	**EY1007**
	Γωνιακός καθρέπτης · Μήκος: 1400 mm · Για οπτικές κουρτίνες ασφαλείας · Υψος πεδίου προστασίας · 1210 mm · Για τύπο OY · Υλικά περιβλήματος: Αλουμίνιο επίστρωση με εποξειδική πούδρα / πλαστικό / Παρελκόμενα: χάλυβα γαλβανισμένο	**EY1008**
	Γωνιακός καθρέπτης · Μήκος: 1450 mm · Για οπτικές κουρτίνες ασφαλείας · Υψος πεδίου προστασίας · 1360 mm · Για τύπο OY · Υλικά περιβλήματος: Αλουμίνιο επίστρωση με εποξειδική πούδρα / πλαστικό / Παρελκόμενα: χάλυβα γαλβανισμένο	**EY1009**
	Γωνιακός καθρέπτης · Μήκος: 1600 mm · Για οπτικές κουρτίνες ασφαλείας · Υψος πεδίου προστασίας · 1510 mm · Για τύπο OY · Υλικά περιβλήματος: Αλουμίνιο επίστρωση με εποξειδική πούδρα / πλαστικό / Παρελκόμενα: χάλυβα γαλβανισμένο	**EY1010**
	Διάφραγμα κραδασμού · Για τύπο OY · Υλικά περιβλήματος: λάστιχο / Μέταλλο γαλβανισμένο	**EY3001**
	Διάφραγμα κραδασμού · Για τύπο OY · Υλικά περιβλήματος: λάστιχο / Μέταλλο γαλβανισμένο	**EY3002**
	Περιστρεφόμενη γωνία · αξονικά ± 90° · Για τύπο OY · Υλικά περιβλήματος: Γωνία στερέωσης: χάλυβα Μαύρο	**EY3011**
	Ρυθμιζόμενα υποστηρίγματα · αξονικά ± 7° · Για τύπο OY · Υλικά περιβλήματος: Μέταλλο γαλβανισμένο	**EY3004**

Μπορείτε να βρείτε τα διαγράμματα συνδεσμολογίας και τα σχέδια διαστάσεων από τη σελίδα 397

Σχήμα / μέγεθος	Περιγραφή	Κωδικός παραγγελίας
	Ρυθμιζόμενα υποστηρίγματα · αξονικά ± 7° · Για τύπο OY · Υλικά περιβλήματος: Μέταλλο γαλβανισμένο	EY3005
	Ράβδος δοκιμής · Ø 14 mm · Μήκος ράβδου: 150 mm · Για οπτικές κουρτίνες ασφαλείας · Για τύπο OY · Υλικά περιβλήματος: Αλουμίνιο	EY3006
	Ράβδος δοκιμής · Ø 20 mm · Μήκος ράβδου: 150 mm · Για οπτικές κουρτίνες ασφαλείας · Για τύπο OY · Υλικά περιβλήματος: Αλουμίνιο	EY3007
	Ράβδος δοκιμής · Ø 30 mm · Μήκος ράβδου: 150 mm · Για οπτικές κουρτίνες ασφαλείας · Για τύπο OY · Υλικά περιβλήματος: Αλουμίνιο	EY3008
	Ράβδος δοκιμής · Ø 40 mm · Μήκος ράβδου: 150 mm · Για οπτικές κουρτίνες ασφαλείας · Για τύπο OY · Υλικά περιβλήματος: Αλουμίνιο	EY3009
	Ράβδος δοκιμής · Ø 50 mm · Μήκος ράβδου: 150 mm · Για οπτικές κουρτίνες ασφαλείας · Για τύπο OY · Υλικά περιβλήματος: Αλουμίνιο	EY3010
	Καλώδιο προσαρμογέα · Ίσιο σχήμα · Για τη σύνδεση οπτικών κουρτινών ασφαλείας / οπτικών πλεγμάτων ασφαλείας με OSSD · Διαμορφωμένο για αυτόματη λειτουργία · Χωρίς σιλικόνη · Χωρίς αλογόνο · Επιχρυσωμένες επαφές · 0,1 m · Υλικά περιβλήματος: TPU Πορτοκαλί / PA	EY3090
	Καλώδιο προσαρμογέα · Ίσιο σχήμα · Για τη σύνδεση οπτικών κουρτινών ασφαλείας / οπτικών πλεγμάτων ασφαλείας με OSSD · Διαμορφωμένο για "μεγάλη εμβέλεια" · Χωρίς σιλικόνη · Χωρίς αλογόνο · Επιχρυσωμένες επαφές · 0,1 m · Υλικά περιβλήματος: TPU Πορτοκαλί / PA	EY3091
	Καλώδιο προσαρμογέα · Ίσιο σχήμα · Για τη σύνδεση οπτικών κουρτινών ασφαλείας / οπτικών πλεγμάτων ασφαλείας με OSSD · Διαμορφωμένο για "μικρή εμβέλεια" · Χωρίς σιλικόνη · Χωρίς αλογόνο · Επιχρυσωμένες επαφές · 0,1 m · Υλικά περιβλήματος: TPU Πορτοκαλί / PA	EY3092
	Λέιζερ υποβοήθησης ευθυγράμμισης · για σειρά OY9xxS · Με πλέγμα φωτός ασφαλείας · Υλικά περιβλήματος: πλαστικό	EY3098
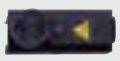	Λέιζερ υποβοήθησης ευθυγράμμισης · Για οπτικές κουρτίνες ασφαλείας · Για τύπο OY · Υλικά περιβλήματος: πλαστικό	EY3099

Βάσεις στήριξης για οπτικές κουρτίνες ασφαλείας

Σχήμα / μέγεθος	Περιγραφή	Κωδικός παραγγελίας
	Βάση · Μήκος: 1010 mm · Με πλέγμα φωτός ασφαλείας · 2 δέσμες · Για οπτικές κουρτίνες ασφαλείας · ≤ 760 mm · Για τύπο OY · Υλικά περιβλήματος: Αλουμίνιο επίστρωση με εποξειδική πούδρα / πλαστικό	EY2001
	Βάση · Μήκος: 1340 mm · Με πλέγμα φωτός ασφαλείας · 3 δέσμες · 4 δέσμες · Για οπτικές κουρτίνες ασφαλείας · ≤ 1060 mm · Για τύπο OY · Υλικά περιβλήματος: Αλουμίνιο επίστρωση με εποξειδική πούδρα / πλαστικό	EY2002

Μπορείτε να βρείτε διαδραστικό επιλογέα προϊόντων και περισσότερες πληροφορίες στη διεύθυνση: www.ifm.com/gr

Σχήμα / μέγεθος	Περιγραφή	Κωδικός παραγγελίας
	Βάση · Μήκος: 1680 mm · Για οπτικές κουρτίνες ασφαλείας · ≤1360 mm · Για τύπο OY · Υλικά περιβλήματος: Αλουμίνιο επίστρωση με εποξειδική πούδρα / πλαστικό	**EY2003**
	Βάση · Μήκος: 1980 mm · Για οπτικές κουρτίνες ασφαλείας · ≤ 1510 mm · Για τύπο OY · Υλικά περιβλήματος: Αλουμίνιο επίστρωση με εποξειδική πούδρα / πλαστικό	**EY2004**

Βάσεις στήριξης για οπτικές κουρτίνες ασφαλείας με γωνιακό καθρέπτη

Σχήμα / μέγεθος	Περιγραφή	Κωδικός παραγγελίας
	Γωνιακός καθρέπτης με βάση · Μήκος: 1010 mm · Με πλέγμα φωτός ασφαλείας · 2 δέσμες · Για οπτικές κουρτίνες ασφαλείας · ≤ 760 mm · Για τύπο OY · Υλικά περιβλήματος: Αλουμίνιο επίστρωση με εποξειδική πούδρα / πλαστικό	**EY1011**
	Γωνιακός καθρέπτης με βάση · Μήκος: 1340 mm · Με πλέγμα φωτός ασφαλείας · 3 δέσμες · 4 δέσμες · Για οπτικές κουρτίνες ασφαλείας · ≤ 1060 mm · Για τύπο OY · Υλικά περιβλήματος: Αλουμίνιο επίστρωση με εποξειδική πούδρα / πλαστικό	**EY1013**
	Γωνιακός καθρέπτης με βάση · Μήκος: 1680 mm · Για οπτικές κουρτίνες ασφαλείας · ≤1360 mm · Για τύπο OY · Υλικά περιβλήματος: Αλουμίνιο επίστρωση με εποξειδική πούδρα / πλαστικό	**EY1014**
	Γωνιακός καθρέπτης με βάση · Μήκος: 1980 mm · Για οπτικές κουρτίνες ασφαλείας · ≤ 1510 mm · Για τύπο OY · Υλικά περιβλήματος: Αλουμίνιο επίστρωση με εποξειδική πούδρα / πλαστικό	**EY1015**

Απαραίτητα παρελκόμενα για βάσεις στήριξης

Σχήμα / μέγεθος	Περιγραφή	Κωδικός παραγγελίας
	Βάση τοποθέτησης · Για τύπο OY	**EY2005**

Σχεδιάγραμμα σύνδεσης

Χρώματα κλώνων

BK	Μαύρο
BN	Καφέ
BU	Μπλε
GN	Πράσινο
GY	Γκρι
PK	Ροζ
RD	Κόκκινο
VT	Μωβ
WH	Λευκό
YE	Κίτρινο

1

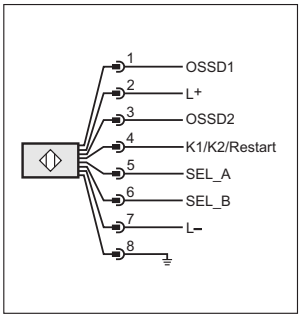

2

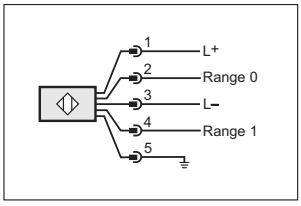

Σχεδιάγραμμα σύνδεσης

3

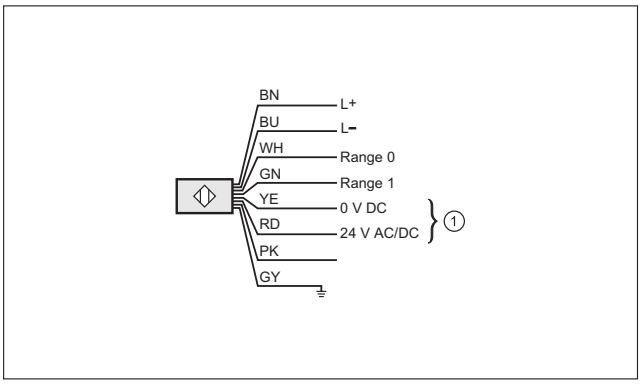

1: Θέρμανση, Ροζ: Ελεύθερο

4

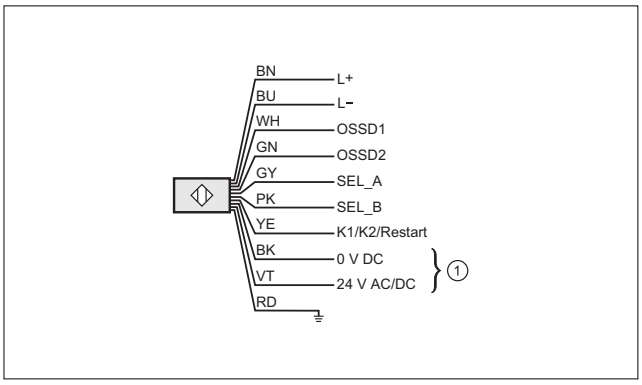

1: Θέρμανση

Σχέδια υπό κλίμακα / αριθ. σχεδίου / CAD, από: www.ifm.com

1

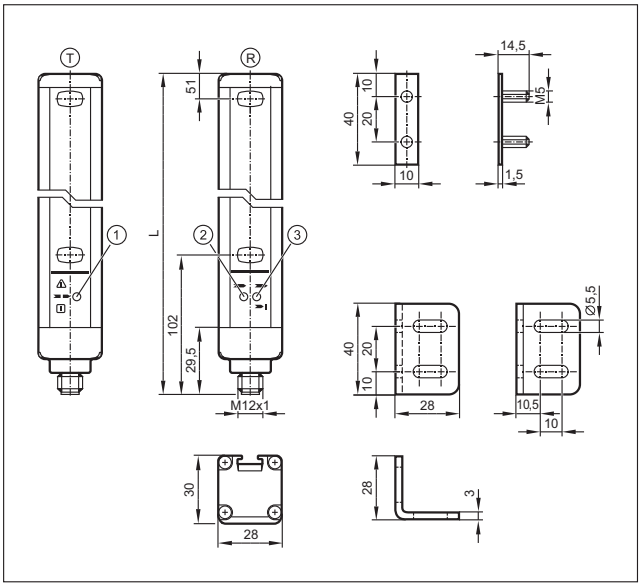

T: Πομπός, R: Δέκτης, 1: LED τρίχρωμο (κόκκινο / πράσινο / πορτοκαλί), 2: Κίτρινο LED, 3: LED δίχρωμο (κόκκινο / πράσινο)

2

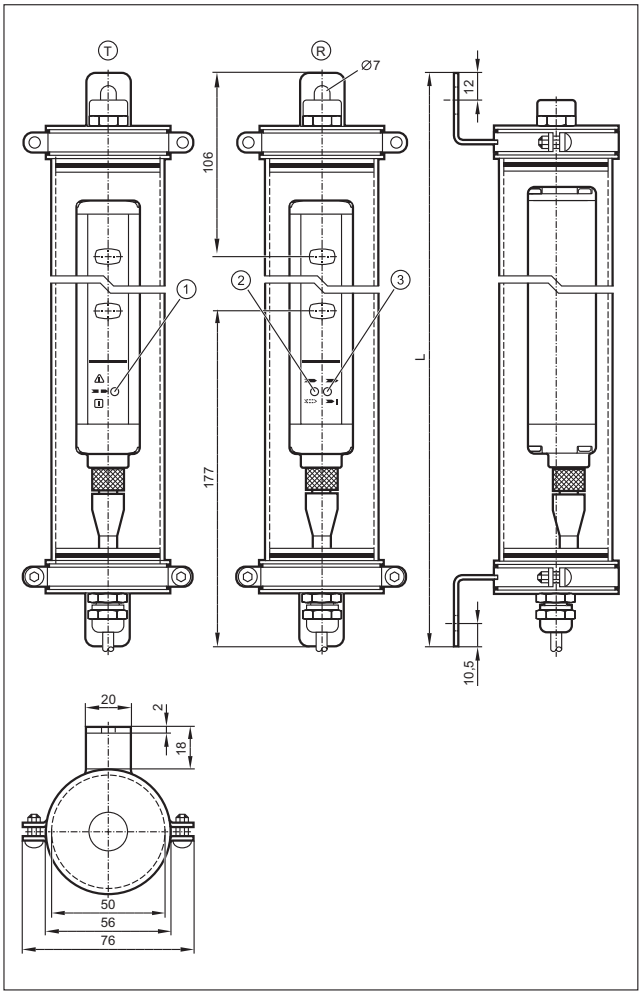

Μπορείτε να βρείτε διαδραστικό επιλογέα προϊόντων και περισσότερες πληροφορίες στη διεύθυνση: www.ifm.com/gr

Σχέδια υπό κλίμακα / αριθ. σχεδίου / CAD, από: www.ifm.com

3

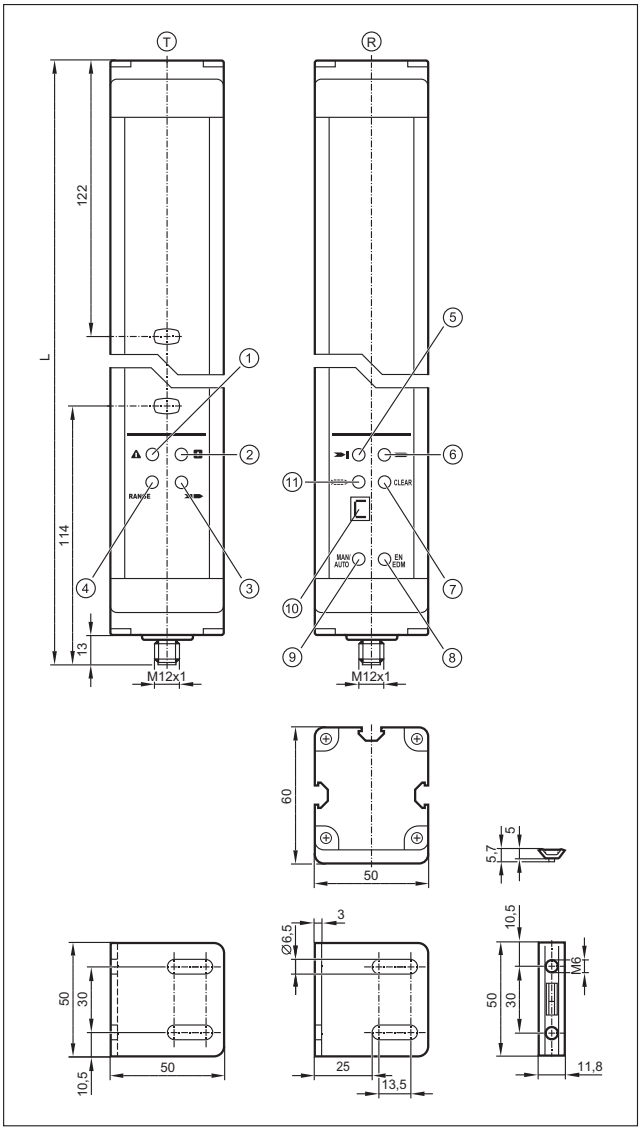

T: Πομπός, R: Δέκτης, 1: LED (κόκκινο), 2: LED (πράσινο), 3: LED (κίτρινο), 4: LED (πορτοκαλί), 5: LED (κόκκινο), 6: LED (πράσινο), 7: LED (κίτρινο), 8: LED (κίτρινο), 9: LED (κίτρινο), 10: οθόνη ενδείξεων, 11: LED (πορτοκαλί)

4

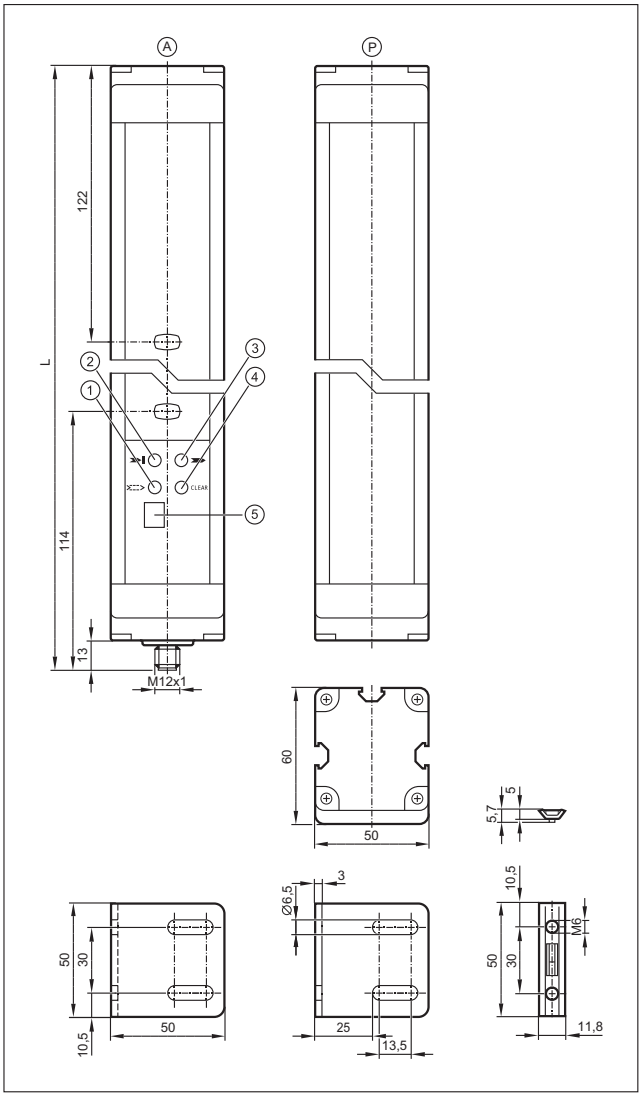

A: Ενεργό Στοιχείο, P: Παθητικό Στοιχείο, 1: LED (πορτοκαλί), 2: LED (κόκκινο), 3: LED (πράσινο), 4: LED (κίτρινο), 5: οθόνη ενδείξεων

Σχέδια υπό κλίμακα / αριθ. σχεδίου / CAD, από: www.ifm.com

5

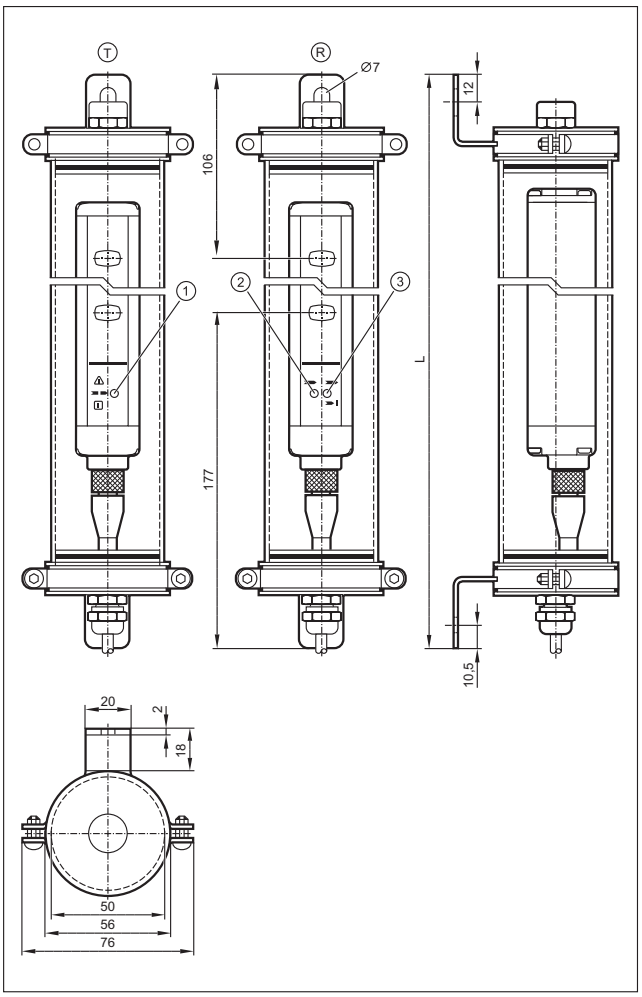

Μπορείτε να βρείτε διαδραστικό επιλογέα προϊόντων και περισσότερες πληροφορίες στη διεύθυνση: www.ifm.com/gr

Ρελέ ασφαλείας

Πολυλειτουργικότητα με το πλεονέκτημα από την πλευρά σας: τα ρελέ ασφαλείας παρέχουν διάφορες επιλογές σύνδεσης για κουρτίνες ασφάλειας, επαγωγικούς αισθητήρες ασφαλείας ή και άλλες συσκευές από απόσταση. Ικανοποιούν τις υψηλότερες απαιτήσεις κατά SIL 3 (IEC 61508). “Ελεγχόμενη” ή “αυτόματη εκκίνηση”, καθώς και εξωτερική φίμωση, είναι μερικές μόνο από τις πολυάριθμες λειτουργίες που διαθέτουν.

Γενική επισκόπηση συστήματος	Σελίδα
Ρελέ ασφαλείας με εξόδους ρελέ για αισθητήρες ασφαλούς λειτουργίας	402
Ρελέ ασφαλείας με εξόδους στερεάς κατάστασης για αισθητήρες ασφαλούς λειτουργίας	402
Ρελέ ασφαλείας για οπτικές κουρτίνες ασφαλείας	403
Επιτηρητής ακινησίας ασφαλείας SIL 3, PL e	403
Παρελκόμενα	403
Σχέδια υπό κλίμακα / αριθ. σχεδίου / CAD, από: www.ifm.com	403 - 404

Ρελέ ασφαλείας με εξόδους ρελέ για αισθητήρες ασφαλούς λειτουργίας

Σχήμα / μέγεθος	U_b [V]	Ηλεκτρική σχεδίαση	ISO 13849-1: Κατηγορία/ Επίπεδο Απόδοσης	IEC 61508: SIL	Αρ. σχεδίου	Κωδικός παραγγελίας
	24	Ρελέ	4 / e	3	1	**G1501S**
	24	Ρελέ	4 / e	3	2	**G1502S**

Ρελέ ασφαλείας με εξόδους στερεάς κατάστασης για αισθητήρες ασφαλούς λειτουργίας

Σχήμα / μέγεθος	U_b [V]	Ηλεκτρική σχεδίαση	ISO 13849-1: Κατηγορία/ Επίπεδο Απόδοσης	IEC 61508: SIL	Αρ. σχεδίου	Κωδικός παραγγελίας
	24	Έξοδοι ημιαγωγών	4 / e	3	3	**G1503S**

Μπορείτε να βρείτε διαδραστικό επιλογέα προϊόντων και περισσότερες πληροφορίες στη διεύθυνση: www.ifm.com/gr

Ρελέ ασφαλείας για οπτικές κουρτίνες ασφαλείας

Σχήμα / μέγεθος	U_b [V]	Ηλεκτρική σχεδίαση	ISO 13849-1: Κατηγορία/ Επίπεδο Απόδοσης	IEC 61508: SIL	Αρ. σχεδίου	Κωδικός παραγγελίας
	24	Ρελέ	4 / e	3	4	**G2001S**

Επιτηρητής ακινησίας ασφαλείας SIL 3, PL e

Σχήμα / μέγεθος	U_b [V]	Είσοδοι	Λειτουργία εισόδου	Περιοχή ρύθμισης [Imp. / min.]	Περιοχή ρύθμισης [Hz]	Έξοδοι αναλογικές	Έξοδοι ρελέ	Έξοδοι τρανζίστορ	Αρ. σχεδίου	Κωδικός παραγγελίας
Επιτήρηση περιστροφικών ή γραμμικών κινήσεων, σε μη προσέγγιση ελάχιστου ορίου μεταγωγής (ακινησία)										
	24 DC	1	PNP	–	0,2 / 0,5 / 1,0 / 2,0	–	2	1	1	**DA101S**

Παρελκόμενα

Σχήμα / μέγεθος	Περιγραφή	Κωδικός παραγγελίας
	Combicon κλέμα · με ελατηριωτές κλέμες 4-πόλων · Υλικά περιβλήματος: PA / Ηλεκτροφόρα τμήματα: Κράμα Cu επικασσιτερωμένο	**E11930**

Σχέδια υπό κλίμακα / αριθ. σχεδίου / CAD, από: www.ifm.com

1

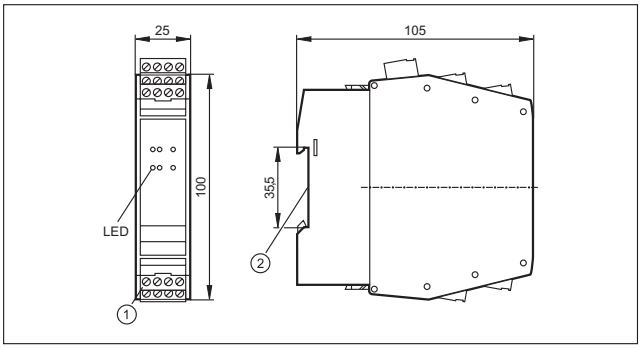

1: Κλέμα Combicon με βιδωτούς ακροδέκτες, 2: στερέωση πάνω σε ράγα DIN

2

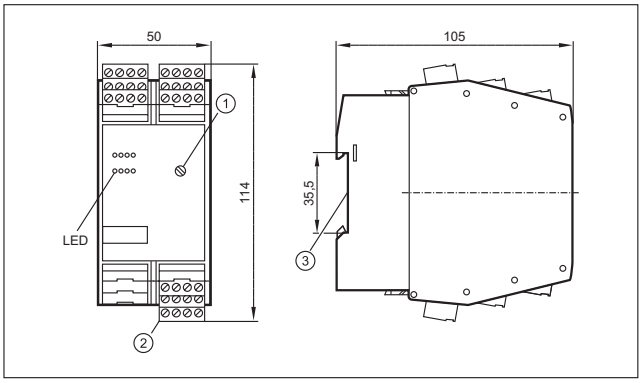

1: Περιστροφικός διακόπτης για χρονοκαθυστέρηση απενεργοποίησης, 2: Κλέμα Combicon με βιδωτούς ακροδέκτες, 3: στερέωση πάνω σε ράγα DIN

Σχέδια υπό κλίμακα / αριθ. σχεδίου / CAD, από: www.ifm.com

3

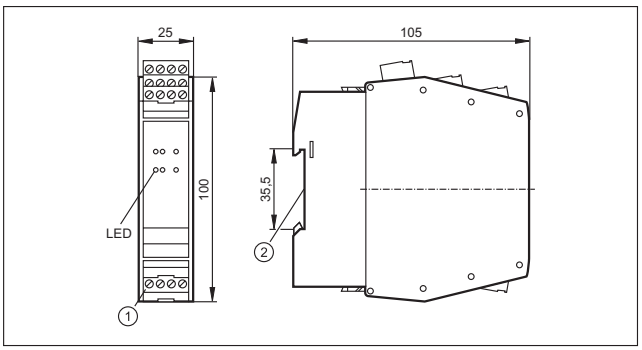

1: Κλέμα Combicon με βιδωτούς ακροδέκτες, 2: στερέωση πάνω σε ράγα DIN

4

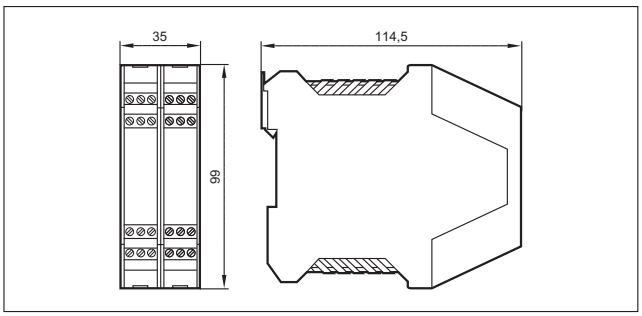

Μπορείτε να βρείτε διαδραστικό επιλογέα προϊόντων και περισσότερες πληροφορίες στη διεύθυνση: www.ifm.com/gr

Ελεγκτές ασφαλείας

Οι ελεγκτές που σχετίζονται με εφαρμογές ασφαλείας έως και κατηγορίας 3 (EN 954-1), ονομάζονται “ελεγκτές ασφαλείας”. Ειδικές ρουτίνες ελέγχου παρακολουθούν το υλικό και το λογισμικό που διαθέτουν αυτές οι συσκευές. Λόγω της πιστοποίησης του υλικού, του λογισμικού λειτουργικού συστήματος και των εργαλείων προγραμματισμού, είναι εύκολο για τον μηχανικό του έργου να πάρει έγκριση για την μηχανή.

Γενική επισκόπηση συστήματος	Σελίδα
SafetyController 16 bit	406
Παρελκόμενα και λογισμικό	406 - 407
Σχέδια υπό κλίμακα / αριθ. σχεδίου / CAD, από: www.ifm.com	407

SafetyController 16 bit

Σχήμα / μέγεθος	Είσοδοι / Έξοδοι	Σχεδίαση	Αρ. σχεδίου	Κωδικός παραγγελίας
	24	Ελεγκτής ασφαλείας · 16 Bit · Προγραμματιζόμενος ελεγκτής οχημάτων σειράς R 360 · Για εφαρμογές ασφαλείας · SILcl 2 (IEC 62061) · PL d (EN ISO 13849-1) · 2 διασυνδέσεις CAN για λειτουργία πύλης κατά SAE J 1939 · Λειτουργίες εισόδου / εξόδου παραμετροποιήσιμες · Προγραμματισμός σύμφωνα με το IEC 61131-3 · 24 είσοδοι / έξοδοι · 10...32 V DC	1	**CR7506**
	40	Ελεγκτής ασφαλείας · 16 Bit · Προγραμματιζόμενος ελεγκτής οχημάτων σειράς R 360 · Για εφαρμογές ασφαλείας · SILcl 2 (IEC 62061) · PL d (EN ISO 13849-1) · 2 διασυνδέσεις CAN για λειτουργία πύλης κατά SAE J 1939 · Λειτουργίες εισόδου / εξόδου παραμετροποιήσιμες · Προγραμματισμός σύμφωνα με το IEC 61131-3 · 40 είσοδοι / έξοδοι · 10...32 V DC	1	**CR7021**
	80	Ελεγκτής ασφαλείας · 16 Bit · Προγραμματιζόμενος ελεγκτής οχημάτων σειράς R 360 · Για εφαρμογές ασφαλείας · SILcl 2 (IEC 62061) · PL d (EN ISO 13849-1) · 2 διασυνδέσεις CAN για λειτουργία πύλης κατά SAE J 1939 · Λειτουργίες εισόδου / εξόδου παραμετροποιήσιμες · Προγραμματισμός σύμφωνα με το IEC 61131-3 · 80 είσοδοι / έξοδοι · 10...32 V DC	2	**CR7201**

Παρελκόμενα και λογισμικό

Σχήμα / μέγεθος	Περιγραφή	Κωδικός παραγγελίας
	Λογισμικό προγραμματισμού ecolog 100plus (CoDeSys) · Για παραμετροποίηση, προγραμματισμό και διάγνωση συστημάτων ελέγχου ifm · γερμανική έκδοση · περιλαμβάνει το DVD "Software, tools and documentation"	**CP9006**
	Λογισμικό προγραμματισμού ecolog 100plus (CoDeSys) · Για παραμετροποίηση, προγραμματισμό και διάγνωση συστημάτων ελέγχου ifm · αγγλική έκδοση · περιλαμβάνει το DVD "Software, tools and documentation"	**CP9008**

Μπορείτε να βρείτε διαδραστικό επιλογέα προϊόντων και περισσότερες πληροφορίες στη διεύθυνση: www.ifm.com/gr

Σχήμα / μέγεθος	Περιγραφή	Κωδικός παραγ-γελίας
	Κονέκτορας σύνδεσης AMP 55-πόλων · καλωδιώσιμο · συμπεριλαμβάνει επαφές (Junior Power Timer)	**EC2013**
	Καλώδιο με κονέκτορα · AMP 55-πόλων · Τυποποιημένο · Μήκος καλωδίου 1,2 m · Μεμονωμένη στεγανοποίηση κλώνων · Διατομή κλώνου 1 mm²	**EC2084**
	Καλώδιο με κονέκτορα · AMP 55-πόλων · Τυποποιημένο · Μήκος καλωδίου 2,5 m · Μεμονωμένη στεγανοποίηση κλώνων · Διατομή κλώνου 1 mm²	**EC2097**
	Καλώδιο με κονέκτορα · AMP 55-πόλων · Τυποποιημένο · Μήκος καλωδίου 1,2 m · Διατομή κλώνου 1 mm²	**EC2086**
	Καλώδιο με κονέκτορα · AMP 55-πόλων · Τυποποιημένο · Μήκος καλωδίου 2,5 m · Διατομή κλώνου 1 mm²	**EC2046**

Σχέδια υπό κλίμακα / αριθ. σχεδίου / CAD, από: www.ifm.com

1

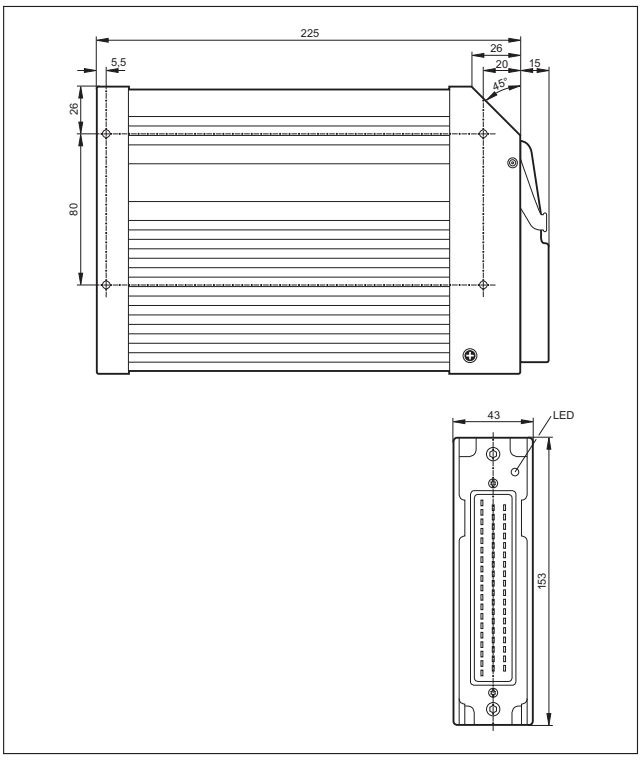

2

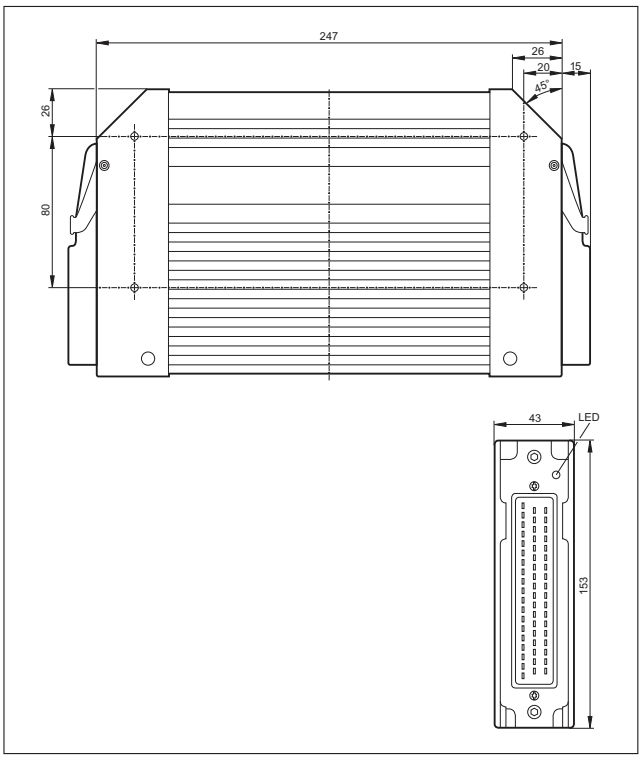

AS-i Ασφάλεια στην Εργασία

Η εξελιγμένη τεχνολογία AS-i και οι εκτεταμένες δυνατότητες διάγνωσης παρέχουν υψηλή αξιοπιστία και μεγάλο χρόνο χρήσης της μηχανής. Η «Ασφάλεια στην Εργασία" είναι επέκταση του AS-i με εξαρτήματα ασφαλείας. Εξαρτήματα ασφαλείας μέχρι και την υψηλότερη κατηγορία ελέγχου 4 κατά EN 954-1, SIL 3 κατά IEC 61508 και EN ISO 13849 - 1 / PL e, μπορούν να συνδεθούν στο AS-i.

Γενική επισκόπηση συστήματος	Σελίδα
Ασφάλεια στην Εργασία	408 - 410
Παρελκόμενα Ασφάλεια στην Εργασία	410 - 411
AS-i εγχειρίδια	411
Σχέδια υπό κλίμακα / αριθ. σχεδίου / CAD, από: www.ifm.com	411 - 413

Ασφάλεια στην Εργασία

Σχήμα / μέγεθος	Σχεδίαση	Αρ. σχεδίου	Κωδικός παραγγελίας
	Επιτηρητής ασφαλείας AS-i · Βασική έκδοση · 1-κανάλι · Παραμετροποίηση και ρύθμιση μέσω του λογισμικού ASIMON · Κλέμες με βίδες · Πολυαμίδιο Μαύρο · Σύμμορφο με τις απαιτήσεις: · ISO 13849-1: PL e · IEC 61508: SIL 3	1	**AC001S**
	Επιτηρητής ασφαλείας AS-i · Βασική έκδοση · 2-κανάλια · Παραμετροποίηση και ρύθμιση μέσω του λογισμικού ASIMON · Κλέμες με βίδες · Πολυαμίδιο Μαύρο · Σύμμορφο με τις απαιτήσεις: · ISO 13849-1: PL e · IEC 61508: SIL 3	1	**AC002S**
	Επιτηρητής ασφαλείας AS-i · Εκτεταμένη λειτουργία · 1-κανάλι · Παραμετροποίηση και ρύθμιση μέσω του λογισμικού ASIMON · Κλέμες με βίδες · Πολυαμίδιο Μαύρο · Σύμμορφο με τις απαιτήσεις: · ISO 13849-1: PL e · IEC 61508: SIL 3	1	**AC003S**
	Επιτηρητής ασφαλείας AS-i · Εκτεταμένη λειτουργία · 2-κανάλια · Παραμετροποίηση και ρύθμιση μέσω του λογισμικού ASIMON · Κλέμες με βίδες · Πολυαμίδιο Μαύρο · Σύμμορφο με τις απαιτήσεις: · ISO 13849-1: PL e · IEC 61508: SIL 3	1	**AC004S**
	Επιτηρητής ασφαλείας AS-i · Εκτεταμένη λειτουργία · 1-κανάλι · Παραμετροποίηση και ρύθμιση μέσω του λογισμικού ASIMON · Κλέμες με βίδες · Πολυαμίδιο Μαύρο · Σύμμορφο με τις απαιτήσεις: · ISO 13849-1: PL e · IEC 61508: SIL 3	2	**AC031S**
	Επιτηρητής ασφαλείας AS-i · Εκτεταμένη λειτουργία και ενσωματωμένος υποτελής ασφαλείας, για την οδήγηση μιας εξόδου AS-i ασφαλείας · 2-κανάλια · Κατηγορία ελέγχου 4 κατά EN954-1, IEC 61508 / SIL 3 και EN ISO 13849 - 1 PL e · Παραμετροποίηση και ρύθμιση με λογισμικό ASIMON V3.0 · Κλέμες με βίδες · Πολυαμίδιο Μαύρο · Σύμμορφο με τις απαιτήσεις: ISO 13849-1: Κατηγορία 4 · ISO 13849-1: PL e · IEC 61508: SIL 3	2	**AC032S**
	Επιτηρητής ασφαλείας AS-i · 2 ασφαλείς έξοδοι ημιαγωγών · SIL 3 κατά EN 62061, IEC 61508 / SIL 3 και EN ISO 13849 - 1 / PL e · Mini SD κάρτα αποθήκευσης δεδομένων παραμετροποίησης · Διαμόρφωση και ρύθμιση μέσω λογισμικού προγραμματισμού ASIMON V3 G2 · USB-2.0 διασύνδεση · Παρέχονται με τη συσκευή κάρτα τσιπ και βιδωτοί ακροδέκτες Combicon · Κλέμες με βίδες	3	**AC041S**
	Ενεργή βαθμίδα AS-i ασφαλείας · Επίπεδο Απόδοσης (PL) e σύμφωνα με EN ISO 13849-1 και IEC 61508 / SIL 3 για σύνδεση μηχανικών επαφών · Σύνδεση Combicon · PA · Σύμμορφο με τις απαιτήσεις: ISO 13849-1: Κατηγορία 4 · ISO 13849-1: PL e · IEC 61508: SIL 3	4	**AC009S**

Μπορείτε να βρείτε διαδραστικό επιλογέα προϊόντων και περισσότερες πληροφορίες στη διεύθυνση: www.ifm.com/gr

Σχήμα / μέγεθος	Σχεδίαση	Αρ. σχε-δίου	Κωδικός παραγ-γελίας
	Ασφαλής ενεργή AS-i μονάδα εξόδων · SIL 3 κατά EN 62061, IEC 61508 / SIL 3 και EN ISO 13849 - 1 / PL e · για τον ασφαλή έλεγχο ενεργοποιητών · Σύνδεση Combicon · PA · Σύμμορφο με τις απαιτήσεις: · ISO 13849-1: PL e · IEC 61508: SIL 3	5	**AC030S**
	Ενεργή βαθμίδα AS-i ασφαλείας · Σύνδεση μέσω M12x1 θηλυκών κονεκτόρων ή ελατηριωτών κλεμών · Κατηγορία ελέγχου 4 σύμφωνα με EN954-1 και IEC 61508 / SIL 3 · Για σύνδεση ενός ηλεκτρικά ευαίσθητου εξοπλισμού ασφαλείας (ESPE) κατηγορίας 4 κατά EN 61496-1 · PA 6 · Σύμμορφο με τις απαιτήσεις: ISO 13849-1: Κατηγορία 4 · ISO 13849-1: PL e · IEC 61508: SIL 3	6	**AC007S**
	AS-i Ασφάλεια στην Εργασία · Βαθμίδα εισόδου AS-i ασφαλούς λειτουργίας 2SI / 2LO · Υποδοχή διευθυνσιοδότησης · Δυνατή η ευθυγράμμιση πλακέ καλωδίου σε τρεις κατευθύνσεις · Υποδοχές M12 x 1 · PA / Επαφές διάτρησης: CuSn6 επιφάνεια επινικελωμένη και επικασσιτερωμένη · Σύμμορφο με τις απαιτήσεις: ISO 13849-1: Κατηγορία 4* · ISO 13849-1: PL e* · IEC 62061: SILcl 3	7	**AC505S**
	AS-i Ασφάλεια στην Εργασία · Βαθμίδα εισόδου AS-i ασφαλούς λειτουργίας 4SI / 2DO T / 2LO · Υποδοχή διευθυνσιοδότησης · Δυνατή η ευθυγράμμιση πλακέ καλωδίου σε τρεις κατευθύνσεις · Υποδοχές M12 x 1 · PA / Επαφές διάτρησης: CuSn6 επιφάνεια επινικελωμένη και επικασσιτερωμένη · Σύμμορφο με τις απαιτήσεις: · ISO 13849-1: PL d · IEC 62061: SILcl 2	7	**AC506S**
	Ενεργή βαθμίδα AS-i-ClassicLine ασφαλείας · Δυνατότητα IR διευθυνσιοδότησης · Επίπεδο Απόδοσης e κατά EN ISO 13849-1 για τη σύνδεση μηχανικών επαφών · Υποδοχές M12 x 1 · PBT · Σύμμορφο με τις απαιτήσεις: ISO 13849-1: Κατηγορία 4 · ISO 13849-1: PL e · IEC 61508: SIL 3	8	**AC006S**
	Φωτιζόμενο E-STOP · Τοποθέτηση μπροστά · επαναφορά με περιστροφή · 2 κλειστές σε ηρεμία επαφές (NC) / 1 κόκκινο LED · E-stop με προστασία λαθών κατά ISO 13850	–	**E7007S**
	Φωτιζόμενο E-stop με ενσωματωμένη σύνδεση AS-i · E-stop με προστασία λαθών κατά ISO 13850 · Επαναφορά με τράβηγμα · AS-i διασύνδεση μέσω πλακέ καλωδίου AS-i IP 67 · PC GF20 · Σύμμορφο με τις απαιτήσεις: ISO 13849-1: Κατηγορία 4 · ISO 13849-1: PL e · IEC 61508: SIL 3	9	**AC010S**
	E-stop αποδέσμευσης με κλειδί, με ενσωματωμένη σύνδεση AS-i · Κονέκτορας M12x1 · AS-i διασύνδεση μέσω πλακέ καλωδίου AS-i IP 67 · E-stop με προστασία λαθών κατά ISO 13850 · Επαναφορά με κλειδί · PC GF20 · Σύμμορφο με τις απαιτήσεις: · ISO 13849-1: PL e · IEC 61508: SIL 3	10	**AC011S**
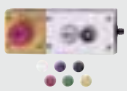	Ασφαλής E-stop συσκευή AS-i με ενσωματωμένη σύνδεση AS-i · Διασυνδεση AS-i μέσω κονέκτορα M12 x 1 · E-stop με προστασία λαθών κατά ISO 13850 · Επαναφορά με τράβηγμα · Εναλλάξιμα καλύμματα μπουτόν	11	**AC012S**
	Ενεργή βαθμίδα AS-i-ClassicLine ασφαλείας · Έκδοση AS-i 2.1 · Δυνατότητα IR διευθυνσιοδότησης · Κατηγορία ελέγχου 4 σύμφωνα με EN954-1 · Για σύνδεση ασφαλών επαγωγικών αισθητήρων, κατηγορίας ελέγχου 4 · Υποδοχές M12 x 1 · PBT · Σύμμορφο με τις απαιτήσεις: ISO 13849-1: Κατηγορία 4 · ISO 13849-1: PL e · IEC 61508: SIL 3	–	**AC016S**
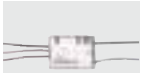	AS-i ασφαλείας PCB · Σύνδεση μηχανικής επαφής και εξαρτημάτων LED · Πιστοποίηση κατά EN 954-1 / κατηγορίας 4 και IEC 61508 / SIL 3 · Σύμμορφο με τις απαιτήσεις: · IEC 61508: SIL 3	12	**AC015S**
	Επαγωγικός αισθητήρας ασφαλείας · M12 κονέκτορας, Επιχρυσωμένες επαφές · PPE / Χυτό κράμα ψευδαργύρου · Σύμμορφο με τις απαιτήσεις: ISO 13849-1: Κατηγορία 4 · ISO 13849-1: PL e · IEC 61508: SIL 3	13	**GM504S**
	Επαγωγικός αισθητήρας ασφαλείας · M12 κονέκτορας, Επιχρυσωμένες επαφές · PPE / Χυτό κράμα ψευδαργύρου · Σύμμορφο με τις απαιτήσεις: ISO 13849-1: Κατηγορία 4 · ISO 13849-1: PL e · IEC 61508: SIL 3	13	**GM505S**
	Επαγωγικός αισθητήρας ασφαλείας · M18 x 1 · M12 κονέκτορας, Επιχρυσωμένες επαφές · ανοξείδωτο V4A / PBT · Σύμμορφο με τις απαιτήσεις: ISO 13849-1: Κατηγορία 4 · ISO 13849-1: PL e · IEC 61508: SIL 3	14	**GG505S**
	Επαγωγικός αισθητήρας ασφαλείας · M30 x 1,5 · M12 κονέκτορας, Επιχρυσωμένες επαφές · PEEK / ανοξείδωτο V4A / O-ring: EPDM · Σύμμορφο με τις απαιτήσεις: ISO 13849-1: Κατηγορία 4 · ISO 13849-1: PL e · IEC 61508: SIL 3	15	**GI505S**
	Διακόπτης ασφαλείας με επιτηρούμενη κλειδαριά · Αρχή λειτουργίας κλειστή σε ηρεμία NC · Μεταλλική περιστρεφόμενη κεφαλή ενεργοποίησης · Μηχανική απελευθέρωση από εμπρός · Τροφοδοσία μέσω AS-i / εξωτερική τροφοδοσία πηνίου 24 V DC · M12 κονέκτορας · Θερμοπλαστικό ενισχυμένο με ίνες από γυαλί	16	**AC901S**

Βρείτε σχέδια υπό κλίμακα από σελίδα 411

Σχήμα / μέγεθος	Σχεδίαση	Αρ. σχε-δίου	Κωδικός παραγ-γελίας
	Διακόπτης ασφαλείας με επιτηρούμενη κλειδαριά · Αρχή λειτουργίας ανοικτή σε ηρεμία NO · Μεταλλική περιστρεφόμενη κεφαλή ενεργοποίησης · Μηχανική απελευθέρωση από εμπρός · Τροφοδοσία μέσω AS-i / εξωτερική τροφοδοσία πηνίου 24 V DC · M12 κονέκτορας · Θερμοπλαστικό ενισχυμένο με ίνες από γυαλί	16	**AC902S**
	Διακόπτης ασφαλείας με επιτηρούμενη κλειδαριά · Αρχή λειτουργίας κλειστή σε ηρεμία NC · Μεταλλική περιστρεφόμενη κεφαλή ενεργοποίησης · Μηχανική απελευθέρωση από εμπρός · Τροφοδοσία μέσω AS-i / τροφοδοσία πηνίου από AS-i · M12 κονέκτορας · Θερμοπλαστικό ενισχυμένο με ίνες από γυαλί	17	**AC903S**
	Διακόπτης ασφαλείας με επιτηρούμενη κλειδαριά · Αρχή λειτουργίας ανοικτή σε ηρεμία NO · Μεταλλική περιστρεφόμενη κεφαλή ενεργοποίησης · Μηχανική απελευθέρωση από εμπρός · Τροφοδοσία μέσω AS-i / τροφοδοσία πηνίου από AS-i · M12 κονέκτορας · Θερμοπλαστικό ενισχυμένο με ίνες από γυαλί	17	**AC904S**

Παρελκόμενα Ασφάλεια στην Εργασία

Σχήμα / μέγεθος	Περιγραφή	Κωδικός παραγ-γελίας
	AS-i Ασφάλεια στην Εργασία · Λογισμικό προγραμματισμού ASIMON · Εκδοση 3.0 · Παραμετροποίηση, έναρξη λειτουργίας και διάγνωση του επιτηρητή ασφαλείας AS-i	**E7040S**
	Λογισμικό ASIMON V3 G2 · Παραμετροποίηση, έναρξη λειτουργίας και διάγνωση του επιτηρητή ασφαλείας AS-i · AC041S	**E7050S**
	USB καλώδιο διασύνδεσης επιτηρητή ασφαλείας AC041S με H/Y · Μήκος καλωδίου 1,8 m · 1,8 m	**E7051S**
	Κάρτα τσιπ αποθήκευσης δεδομένων διαμόρφωσης του επιτηρητη ασφαλείας AS-i AC041S · 256 K	**E7052S**
	Επέκταση ασφαλών επαφών · 2 ανεξάρτητα κανάλια · 4 σετ επαφών ανά κανάλι · 1 κύκλωμα ανάδρασης (κλειστή επαφή σε ηρεμία NC) ανά κανάλι · Τοποθέτηση σε ράγα DIN · Κλέμες με βίδες	**E7053S**
	Καλώδιο σύνδεσης H/Y - επιτηρητή ασφαλείας AS-i · Καλώδιο παραμετροποίησης H/Y - επιτηρητή ασφαλείας AS-i · Αρσενικός κονέκτορας Western RJ 45 8-πολικό / θηλυκός κονέκτορας D-Sub 9-πολικό · 2,5 m	**E7001S**
	Καλώδιο σύνδεσης ελεγκτή ασφαλείας AS-i / ελεγκτής ασφαλείας AS-i · Καλώδιο λήψης δεδομένων ελεγκτή ασφαλείας AS-i / ελεγκτής ασφαλείας AS-i · Αρσενικός κονέκτορας Western RJ 45 8-πολικός · 0,3 m	**E7002S**
	Ετικέτα E-stop IP66 Τετράγλωσση D,GB,F,I · Ετικέτα E-stop τετράγλωσση για ασφαλές E-stop φωτιζόμενο, με ενσωματωμένο AS-i AC010S · 50 x 50mm	**E7003S**
	Προστατευτικό κολάρο E-stop · Προστατευτικό κολάρο για ασφαλές E-stop AC010S / AC011S / AC012S · Υλικά περιβλήματος: PC GF20 RAL 1004	**E7004S**
	Αρσενικός κονέκτορας γεφύρωσης για βαθμίδες ασφαλείας · Υλικά περιβλήματος: PUR	**E7005S**

Μπορείτε να βρείτε διαδραστικό επιλογέα προϊόντων και περισσότερες πληροφορίες στη διεύθυνση: www.ifm.com/gr

Σχήμα / μέγεθος	Περιγραφή	Κωδικός παραγγελίας
	Αρσενικός κονέκτορας ενσωματούμενος · Ίσιο σχήμα · M20 - M12 · M12 κονέκτορας · 0,07 m · Υλικά περιβλήματος: Πολυαμίδιο	**E7006S**

AS-i εγχειρίδια

Σχήμα / μέγεθος	Περιγραφή	Κωδικός παραγγελίας
	Σύστημα ecolog asi · Εγχειρίδιο AS-i (Γερμανικά)	**AC0115**
	Σύστημα ecolog asi · Εγχειρίδιο AS-i (Αγγλικά)	**AC0116**

Σχέδια υπό κλίμακα / αριθ. σχεδίου / CAD, από: www.ifm.com

1

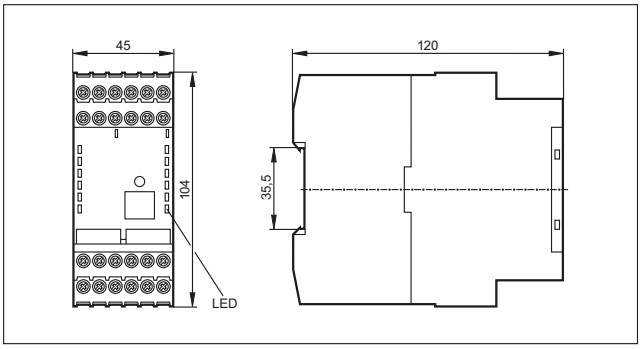

2

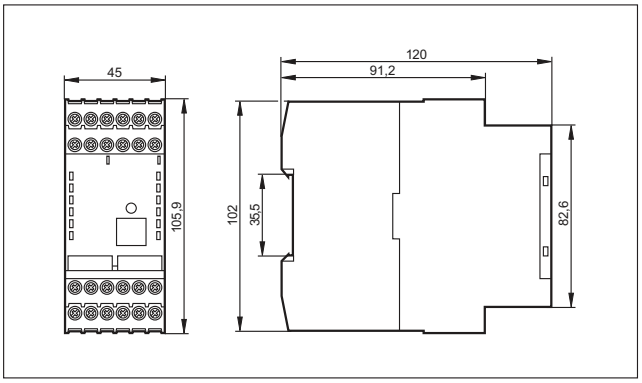

3

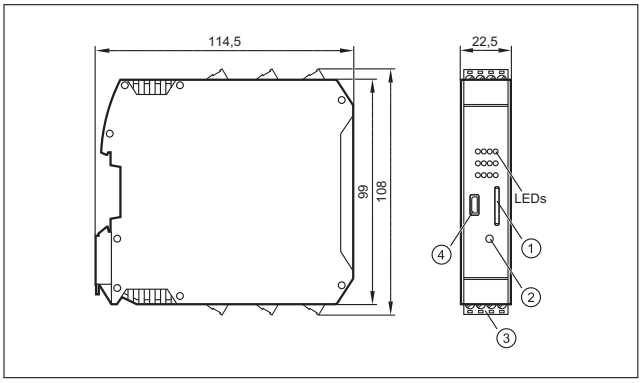

1: Κάρτα mini SD, 2: Μπουτόν σέρβις, 3: Κλέμα Combicon με βιδωτούς ακροδέκτες, 4: Διασύνδεση micro USB

4

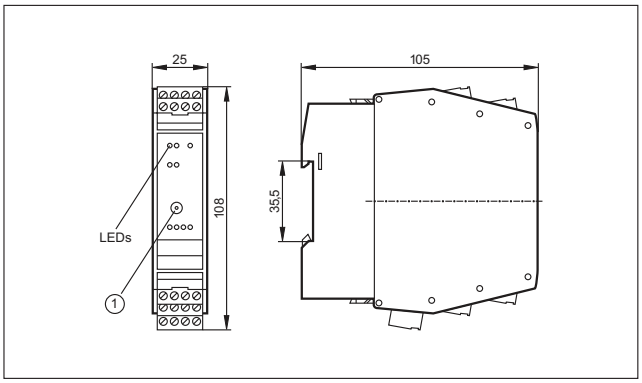

1: Υποδοχή διευθυνσιοδότησης

Σχέδια υπό κλίμακα / αριθ. σχεδίου / CAD, από: www.ifm.com

5

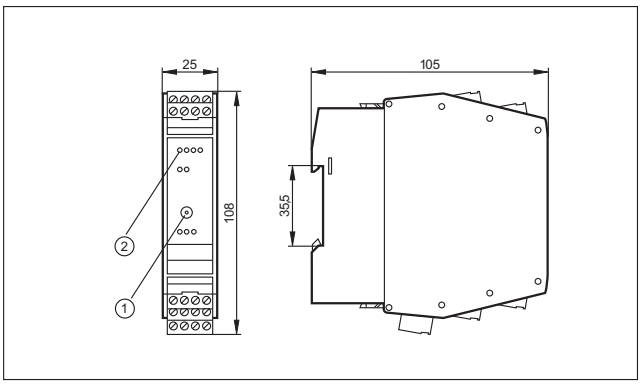

1: Υποδοχή διευθυνσιοδότησης, 2: LED

6

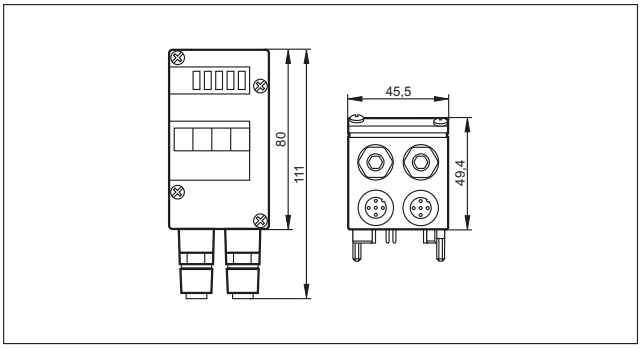

7

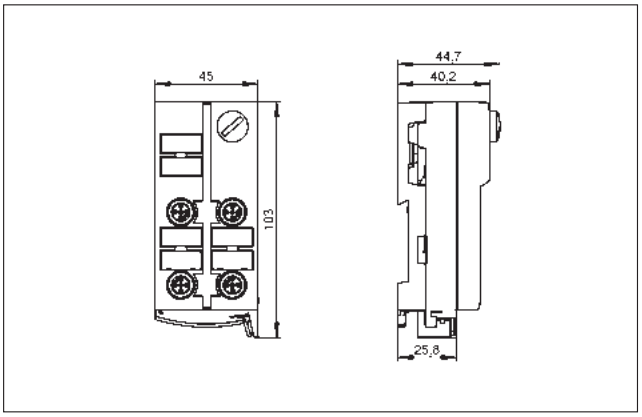

8

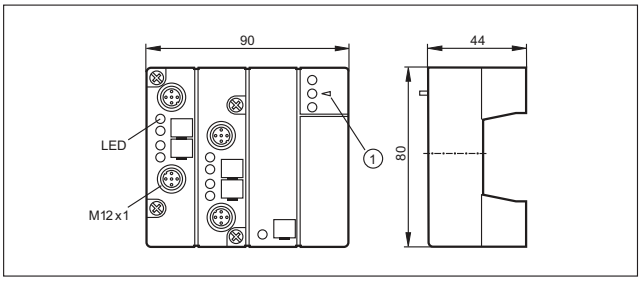

1: Εξάρτημα υπέρυθρου προσαρμογέα

9

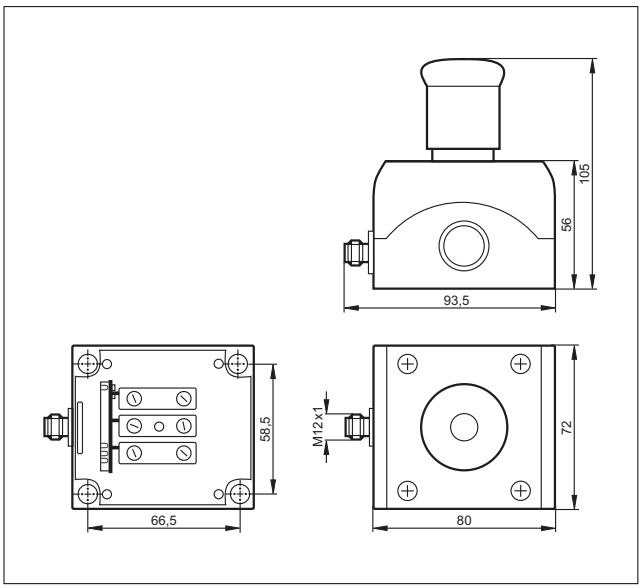

10

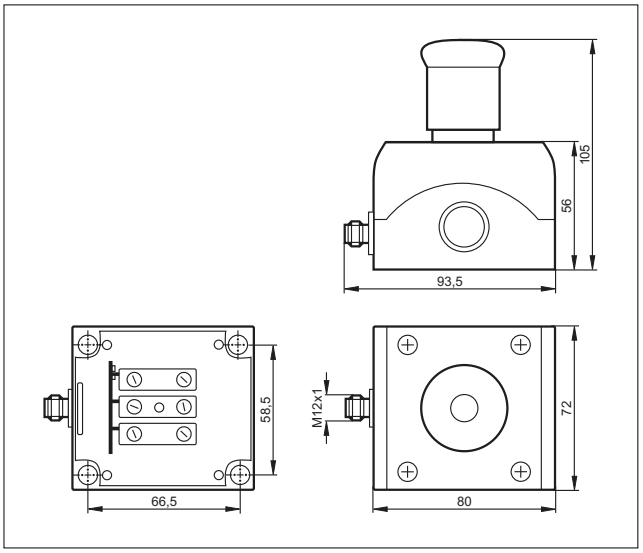

11

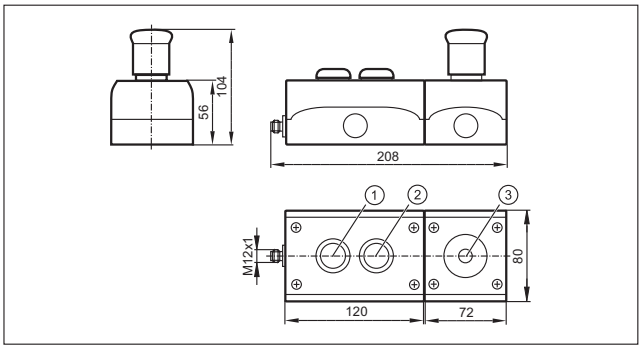

Μπορείτε να βρείτε διαδραστικό επιλογέα προϊόντων και περισσότερες πληροφορίες στη διεύθυνση: www.ifm.com/gr

Σχέδια υπό κλίμακα / αριθ. σχεδίου / CAD, από: www.ifm.com

12

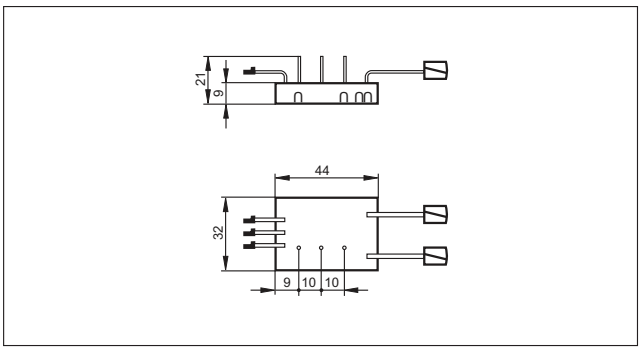

13

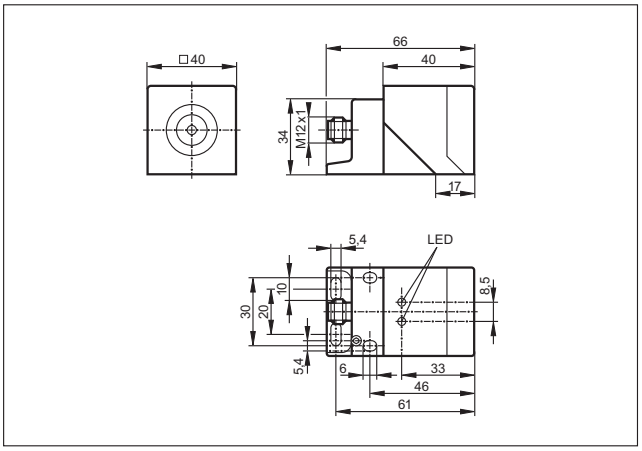

14

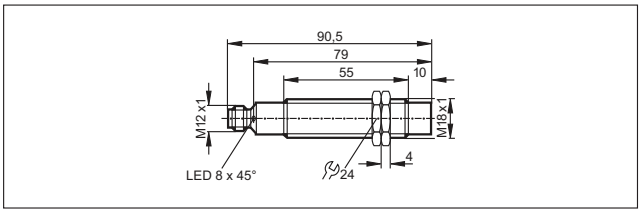

15

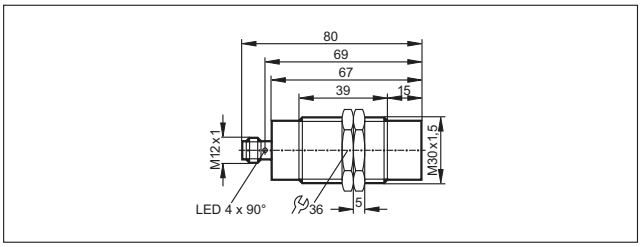

16

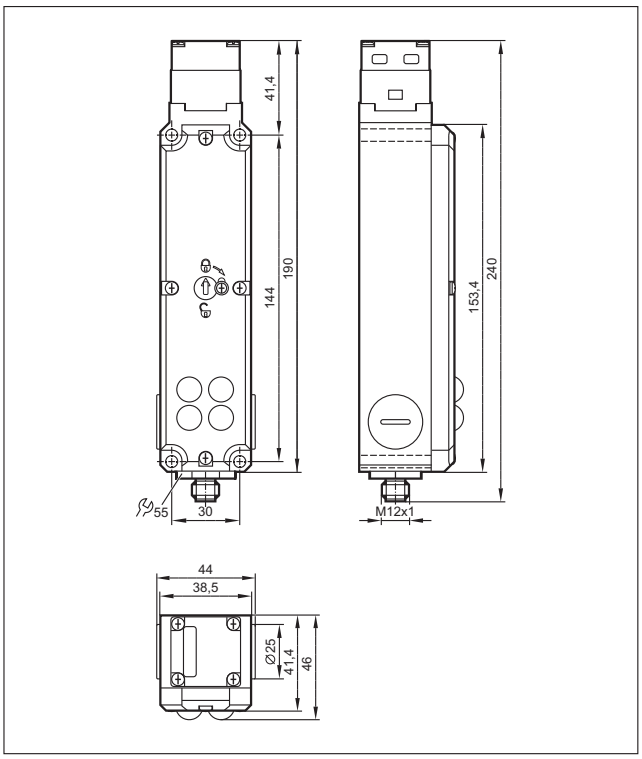

17

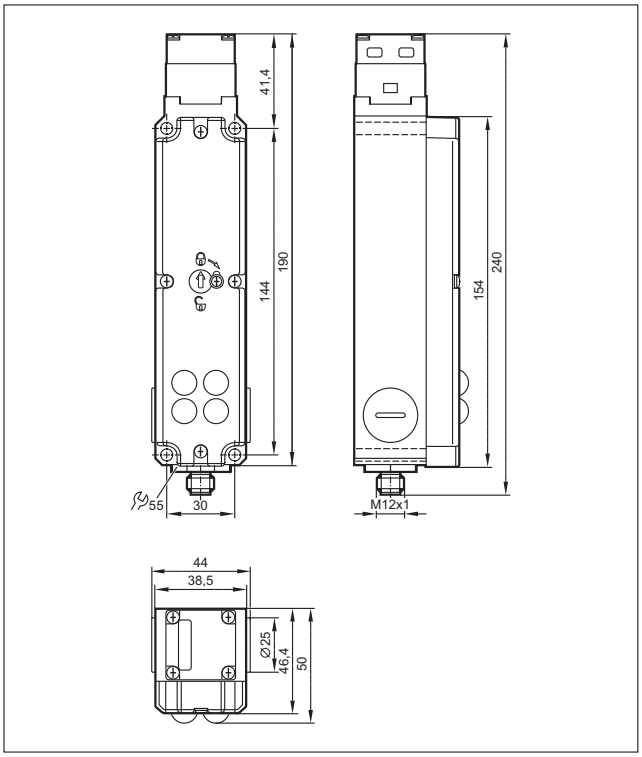

Μέτρηση και επιτήρηση ρευστών

Αισθητήρες πίεσης, ροής, θερμοκρασίας και βαλβίδων, για τον αυτοματισμό των διεργασιών στη βιομηχανία.

Πολλαπλές δυνατότητες

Οι αισθητήρες διεργασιών της ifm μπορούν να χρησιμοποιηθούν για έλεγχο και μέτρηση των σημαντικότερων παραμέτρων των ρευστών - πίεση, στάθμη, ροή, θερμοκρασία, θέση βαλβίδων. Το εύρος των εφαρμογών εκτείνεται από απλές εργασίες ελέγχου και παρουσίας ρευστών μέχρι μετρήσεις με ακρίβεια, χρησιμοποιώντας αισθητήρες με δυνατότητα βαθμονόμησης.

Η χρήση μικροεπεξεργαστή, δίνει τη δυνατότητα πολύπλευρης παραμετροποίησης. Εκτός απο την επιτόπου παραμετροποίηση, οι αισθητήρες που διαθέτουν IO-Link, επιτρέπουν την απευθείας ρύθμιση από τη μονάδα ελέγχου. Διατίθενται αναλογικές έξοδοι και έξοδοι μεταγωγής, για περαιτέρω ανάλυση δεδομένων. Επίσης, η μετάδοση των δεδομένων στον ελεγκτή μπορεί να επιτευχθεί μέσω δικτύου AS-i. Αλφαριθμητική οθόνη 4-ψηφίων παρέχει τοπική ένδειξη και επιτρέπει την παραμετροποίηση.

Καθώς οι περισσότεροι αισθητήρες έρχονται σε άμεση επαφή με το ρευστό, ο σχεδιασμός των μονάδων και η επιλογή των υλικών, καθορίζονται από τις υψηλές απαιτήσεις των εφαρμογών. Ειδικότερα, αυτό περιλαμβάνει αντοχή σε πίεση, δονήσεις και κραδασμούς, καθώς και συμβατότητα με ρευστά, θερμοκρασίες λειτουργίας, ηλεκτρομαγνητική συμβατότητα, και τέλος υψηλούς βαθμούς προστασίας.

Πολλαπλές εφαρμογές

Διάφοροι τύποι αισθητήρων της ifm διατίθενται για χρήση σε ποικιλία εφαρμογών. Κύριοι τομείς εφαρμογών αποτελούν οι κατασκευές μηχανών, οι υγιεινές εφαρμογές (πχ. βιομηχανία τροφίμων), τα οχήματα, καθώς και οι χημικές βιομηχανίες.

Μία μεγάλη ποικιλία από προσαρμογείς και παρελκόμενα εγγυώνται την εύκολη ενσωμάτωση των αισθητήρων στην εφαρμογή. Επιπλέον, οι συσκευές καλύπτουν όλες τις απαιτούμενες εγκρίσεις όπως EHEDG, 3A, FDA, KTW, ATEX και e1, για χρήση με ασφάλεια σε κάθε εφαρμογή.

Τακτικοί έλεγχοι στην παραγωγή και υψηλές απαιτήσεις δοκιμών στο στάδιο της ανάπτυξης, εξασφαλίζουν μια σταθερά υψηλή ποιότητα.

Μπορείτε να βρείτε διαδραστικό επιλογέα προϊόντων και περισσότερες πληροφορίες στη διεύθυνση: www.ifm.com/gr

	Αισθητήρες πίεσης	*416 - 450*
	Αισθητήρες κενού	*452 - 471*
	Αισθητήρες ροής / ροόμετρα	*472 - 499*
	Αισθητήρες στάθμης	*500 - 519*
	Αισθητήρες θερμοκρασίας	*520 - 545*
	Συστήματα αξιολόγησης σήματος	*546 - 551*
	Συστήματα ανάδρασης για βάνες, βαλβίδες και ενεργοποιητές	*552 - 565*

- **Αισθητήρες και μεταδότες με ενσωματωμένη μονάδα ελέγχου.**
- **Συσκευές ειδικής σχεδίασης για υγιεινές εφαρμογές.**
- **Μεγάλη ποικιλία συνδέσεων διεργασίας και τρόπου στεγάνωσης, με χρήση φλαντζών.**
- **Εύρος μέτρησης -1…600 bar.**
- **Μέθοδοι μέτρησης με προστασία υπερφόρτωσης και εξαιρετική μακροπρόθεσμη σταθερότητα.**

Αισθητήρες πίεσης

Η ifm electronic διαθέτει μια μεγάλη ποικιλία ηλεκτρονικών αισθητήρων πίεσης και κενού, που καλύπτουν τις απαιτήσεις διαφορετικών βιομηχανικών εφαρμογών. Το κεραμικό-χωρητικό στοιχείο μέτρησης, δοκιμασμένο ένα εκατομμύριο φορές, συμπληρώνεται από ανοξείδωτα στοιχεία μέτρησης παραμόρφωσης σύρματος με παχύ ή λεπτό φίλμ (σειρά PK, PV, PT) και πιεζοαντιστάσεις (για πνευματικές εφαρμογές). Ολες οι συσκευές είναι στιβαρές και δεν έχουν κινητά εξαρτήματα πχ έμβολα ή ελατήρια. Το αποτέλεσμα: οι αισθητήρες είναι εξαιρετικά ανθεκτικοί έναντι δονήσεων και κραδασμών και λειτουργούν χωρίς φθορές ή ανάγκη συντήρησης.

Το δοκιμασμένο κεραμικό στοιχείο αντέχει σε διάβρωση και είναι εξαιρετικά σταθερό σε βάθος χρόνου. Αυτό εγγυάται τη συνεχή σταθερότητα ακρίβειας στις τιμές μέτρησης. Οι αισθητήρες είναι ανθεκτικοί στις δυναμικές αιχμές πίεσης και εγγυώνται μεγάλη αντοχή υπερπίεσης ακόμα και σε ακραίες καταστάσεις που μπορεί να προκληθούν πχ από το γρήγορο κλείσιμο βανών.

Οι συσκευές με ανοξείδωτα στοιχεία μέτρησης παραμόρφωσης σύρματος με παχύ ή λεπτό φίλμ, διακρίνονται από την πολύ στιβαρή και συμπαγή σχεδίασή τους. Μπορούν να χρησιμοποιηθούν σχεδόν σε όλες τις βιομηχανικές εφαρμογές. Το συγκολλημένο ανοξείδωτο στοιχείο μέτρησης, χωρίς στεγανωτικά, εγγυάται υψηλό βαθμό ασφάλειας, ειδικά σε εφαρμογές αερίων έως 400 bar, καθώς και σε κλιματισμό και ψύξη, όπου χρησιμοποιούνται ιδιαίτερα επιθετικά ψυκτικά (φρέον).

Τοπική ένδειξη: η ευανάγνωστη οθόνη LED απεικονίζει την τρέχουσα πίεση του συστήματος.

Ξεχωριστή οθόνη / μονάδα προγραμματισμού PP2001.

Μπορείτε να βρείτε διαδραστικό επιλογέα προϊόντων και περισσότερες πληροφορίες στη διεύθυνση: www.ifm.com/gr

Γενική επισκόπηση συστήματος	*Σελίδα*
Αισθητήρες με εξόδους μεταγωγής, αναλογική έξοδο, οθόνη	*418 - 419*
Αισθητήρες με εξόδους μεταγωγής, οθόνη	*419*
Αισθητήρες με εξόδους μεταγωγής και οθόνη με IO-Link	*420*
Ηλεκτρονικά μανόμετρα επαφής PG με έξοδο μεταγωγής, αναλογική	*420 - 421*
Αισθητήρες PK με μηχανική ρύθμιση και έξοδο μεταγωγής	*421 - 423*
Αισθητήρες σειράς PP, για εφαρμογές στη βιομηχανία και οχημάτων, με εξόδους μεταγωγής και IO-Link	*423*
Αισθητήρες για πνευματικές εφαρμογές	*424*
Αισθητήρες PT για βιομηχανικές εφαρμογές με αναλογική έξοδο	*424 - 426*
Αισθητήρες PT οχημάτων με αναλογική έξοδο	*426*
Αισθητήρες PA / PPA για βιομηχανικές εφαρμογές με αναλογική έξοδο / AS-i	*427 - 428*
Αισθητήρας για επιτήρηση θέσης εξαρτημάτων	*428*
Εμβαπτιζόμενοι αισθητήρες υδροστατικής στάθμης	*429*
Εμβαπτιζόμενοι αισθητήρες υδροστατικής στάθμης ATEX κατηγορίας 1G/1D	*429*
Αισθητήρες PNI με αναλογική είσοδο	*430*
Αισθητήρες με έγκριση ATEX 3D	*430*
Αισθητήρες με έγκριση ATEX 3D/3G	*431*
Πλήρως μεταλλικοί αισθητήρες για υγιεινές και υγρές περιοχές, έξοδοι επαφής, αναλογική, IO-Link	*431 - 432*
Πλήρως μεταλλικοί αισθητήρες, υψηλής θερμοκρασίας, για υγιεινές και υγρές περιοχές, με έξοδο επαφής, αναλογική, IO-Link	*432*
Ηλεκτρονικά μανόμετρα επαφής PG για υγιεινές και υγρές περιοχές με έξοδο επαφής, αναλογική	*433 - 434*
Αισθητήρες PF για υγρές και υγιεινές περιοχές με έξοδο μεταγωγής, αναλογική	*434 - 435*
Αισθητήρες PL / PM για υγιεινές και υγρές περιοχές με αναλογική έξοδο, χωρίς οθόνη	*435 - 436*
Αισθητήρες PE με οθόνη, 2 μεταγωγικές εξόδους ή έξοδο μεταγωγής και αναλογική	*437*
Εξαρτήματα στερέωσης για αισθητήρες πίεσης	*437 - 438*
Παρελκόμενα και λογισμικό	*438 - 439*
Προσαρμογείς και παρελκόμενα για προσαρμογείς	*439 - 440*
Προσαρμογείς φλάντζας	*440 - 443*
Σχεδιάγραμμα σύνδεσης	*444 - 445*
Σχέδια υπό κλίμακα / αριθ. σχεδίου / CAD, από: www.ifm.com	*445 - 450*

Αισθητήρες με εξόδους μεταγωγής, αναλογική έξοδο, οθόνη

Σχήμα / μέγεθος	Σύνδεση διεργασίας	Ένδειξη LED	Εύρος μέτρησης [bar]	$P_{υπερφόρτωσης}$ μεγ. [bar]	$P_{κρουστική}$ ελαχ. [bar]	U_b DC [V]	Αρ. σχεδίου	Κωδικός παραγγελίας
M12 κονέκτορας · Έξοδος 1 x ανοικτή NO / κλειστή NC επαφή προγρ. + 1 x αναλογική (I / U, διαβαθμιζόμενη 1:4) · Σύνδεση αριθ. 15 · Ομάδες κονέκτορα 8, 9, 10, 18, 20, 123, 125, 127, 150								
	G ¼ I	Μονάδα μέτρησης	-0,25...0,25	10	30	18...32	1	**PY2068**
M12 κονέκτορας · Έξοδος 2 x ανοικτές NO / κλειστές NC επαφές προγρ. ή 1 x ανοικτή NO / κλειστή NC επαφή προγρ. + 1 x αναλογική (4...20 mA / 0...10 V, διαβαθμιζόμενη 1:4) · Σύνδεση αριθ. 16 · Ομάδες κονέκτορα 8, 9, 10, 18, 20, 123, 125, 127, 150								
	G ¼ I	Μονάδα μέτρησης	0...400	600	1000	18...32	2	**PN2020**
	G ¼ I	Μονάδα μέτρησης	0...250	400	850	18...32	2	**PN2021**
	G ¼ I	Μονάδα μέτρησης	0...100	300	650	18...32	2	**PN2022**
	G ¼ I	Μονάδα μέτρησης	-1...25	100	350	18...32	2	**PN2023**
	G ¼ I	Μονάδα μέτρησης	-1...10	75	150	18...32	2	**PN2024**
	G ¼ I	Μονάδα μέτρησης	-0,1253...2,5	20	50	18...32	2	**PN2026**
	G ¼ I	Μονάδα μέτρησης	-0,05...1	10	30	18...32	2	**PN2027**
	G ¼ I	Μονάδα μέτρησης	-0,0125...0,25	10	30	18...32	2	**PN2028**
M12 κονέκτορας · Έξοδος Ανοικτή NO / κλειστή NC επαφή προγρ., 4...20 mA ή 0...10 V · Σύνδεση αριθ. 1 · Ομάδες κονέκτορα 8, 9, 10, 18, 20, 123, 125, 127, 150								
	G ¼ I	Μονάδα μέτρησης	0...600	800	1200	18...36	3	**PN3060**
	G ¼ I	Μονάδα μέτρησης	0...400	600	1000	18...36	3	**PN3000**
	G ¼ I	Μονάδα μέτρησης	0...250	400	850	18...36	1	**PN3001**
	G ¼ I	Μονάδα μέτρησης	0...100	300	650	18...36	1	**PN3002**
	G ¼ I	Μονάδα μέτρησης	0...25	150	350	18...36	1	**PN3003**

Μπορείτε να βρείτε διαδραστικό επιλογέα προϊόντων και περισσότερες πληροφορίες στη διεύθυνση: www.ifm.com/gr

Σχήμα / μέγεθος	Σύνδεση διεργασίας	Ένδειξη LED	Εύρος μέτρησης [bar]	$P_{υπερφόρτωσης}$ μεγ. [bar]	$P_{κρουστική}$ ελαχ. [bar]	U_b DC [V]	Αρ. σχε-δίου	Κωδικός παραγ-γελίας
M12 κονέκτορας · Έξοδος Ανοικτή NO / κλειστή NC επαφή προγρ., 4...20 mA ή 0...10 V · Σύνδεση αριθ. 1 · Ομάδες κονέκτορα 8, 9, 10, 18, 20, 123, 125, 127, 150								
	G ¼ I	Μονάδα μέτρησης	-1...10	75	150	18...36	1	**PN3004**
	G ¼ I	Μονάδα μέτρησης	0...2,5	20	50	18...36	1	**PN3006**
	G ¼ I	Μονάδα μέτρησης	0...1	10	30	18...36	1	**PN3007**

Αισθητήρες με εξόδους μεταγωγής, οθόνη

Σχήμα / μέγεθος	Σύνδεση διεργασίας	Ένδειξη LED	Εύρος μέτρησης [bar]	$P_{υπερφόρτωσης}$ μεγ. [bar]	$P_{κρουστική}$ ελαχ. [bar]	U_b DC [V]	Αρ. σχε-δίου	Κωδικός παραγ-γελίας
M12 κονέκτορας · Έξοδος ⎍/⎍ · DC PNP · Σύνδεση αριθ. 2 · Ομάδες κονέκτορα 8, 9, 10, 11, 18, 20, 123, 125, 126, 127, 150, 151								
	G ¼ I	Μονάδα μέτρησης	0...400	600	1000	18...36	3	**PN5000**
	G ¼ I	Μονάδα μέτρησης	0...250	400	850	18...36	1	**PN5001**
	G ¼ I	Μονάδα μέτρησης	0...100	300	650	18...36	1	**PN5002**
	G ¼ I	Μονάδα μέτρησης	0...25	150	350	18...36	1	**PN5003**
	G ¼ I	Μονάδα μέτρησης	-1...10	75	150	18...36	1	**PN5004**
	G ¼ I	Μονάδα μέτρησης	0...2,5	20	50	18...36	1	**PN5006**
	G ¼ I	Μονάδα μέτρησης	0...1	10	30	18...36	1	**PN5007**

Μπορείτε να βρείτε τα διαγράμματα συνδεσμολογίας και τα σχέδια διαστάσεων από τη σελίδα 444

Αισθητήρες με εξόδους μεταγωγής και οθόνη με IO-Link

Σχήμα / μέγεθος	Σύνδεση διεργασίας	Ένδειξη LED	Εύρος μέτρησης [bar]	$P_{υπερφόρτωσης}$ μεγ. [bar]	$P_{κρουστική}$ ελαχ. [bar]	U_b DC [V]	Αρ. σχεδίου	Κωδικός παραγγελίας
M12 κονέκτορας · Έξοδος 2 x ανοικτές NO / κλειστές NC επαφές προγρ. ή 1 x ανοικτή NO / κλειστή NC επαφή προγρ. + 1 x κλειστή επαφή NC (λειτουργία διάγνωσης) · DC PNP/NPN · Σύνδεση αριθ. 17 · Ομάδες κονέκτορα 8, 10, 11, 18, 20, 123, 125, 126, 150, 151								
	G ¼ I	Μονάδα μέτρησης	0...600	800	1200	18...36	3	**PN7060**
	G ¼ I	Μονάδα μέτρησης	0...400	600	1000	18...36	3	**PN7000**
	G ¼ I	Μονάδα μέτρησης	0...250	400	850	18...36	1	**PN7001**
	G ¼ I	Μονάδα μέτρησης	0...100	300	650	18...36	1	**PN7002**
	G ¼ I	Μονάδα μέτρησης	0...25	150	350	18...36	1	**PN7003**
	G ¼ I	Μονάδα μέτρησης	-1...10	75	150	18...36	1	**PN7004**
	G ¼ I	Μονάδα μέτρησης	0...2,5	20	50	18...36	1	**PN7006**
	G ¼ I	Μονάδα μέτρησης	0...1	10	30	18...36	1	**PN7007**

Ηλεκτρονικά μανόμετρα επαφής PG με έξοδο μεταγωγής, αναλογική

Σχήμα / μέγεθος	Σύνδεση διεργασίας	Ένδειξη LED	Εύρος μέτρησης [bar]	$P_{υπερφόρτωσης}$ μεγ. [bar]	$P_{κρουστική}$ ελαχ. [bar]	U_b DC [V]	Αρ. σχεδίου	Κωδικός παραγγελίας
M12 κονέκτορας · Έξοδος 1 x ανοικτή NO / κλειστή NC προγρ. 1 x αναλογική (4...20 / 20...4 mA, διαβαθμιζόμενη) · DC PNP/NPN · Σύνδεση αριθ. 15 · Ομάδες κονέκτορα 8, 9, 10, 18, 20, 123, 125, 127, 150								
	G ½	Μονάδα μέτρησης	0...400	800	1200	18...32	4	**PG2450**
	G ½	Μονάδα μέτρησης	0...250	600	1000	18...32	4	**PG2451**
	G ½	Μονάδα μέτρησης	0...100	300	700	18...32	4	**PG2452**
	G ½	Μονάδα μέτρησης	-1...25	100	300	18...32	4	**PG2453**

Μπορείτε να βρείτε διαδραστικό επιλογέα προϊόντων και περισσότερες πληροφορίες στη διεύθυνση: www.ifm.com/gr

Σχήμα / μέγεθος	Σύνδεση διεργασίας	Ένδειξη LED	Εύρος μέτρησης [bar]	$P_{υπερφόρτωσης}$ μεγ. [bar]	$P_{κρουστική}$ ελαχ. [bar]	U_b DC [V]	Αρ. σχεδίου	Κωδικός παραγγελίας
M12 κονέκτορας · Έξοδος 1 x ανοικτή NO / κλειστή NC προγρ. 1 x αναλογική (4...20 / 20...4 mA, διαβαθμιζόμενη) · DC PNP/NPN · Σύνδεση αριθ. 15 · Ομάδες κονέκτορα 8, 9, 10, 18, 20, 123, 125, 127, 150								
	G ½	Μονάδα μέτρησης	-1...10	50	150	18...32	4	**PG2454**
	G ½	Μονάδα μέτρησης	-1...4	30	100	18...32	4	**PG2455**
	G ½	Μονάδα μέτρησης	-0,125...2,5	20	50	18...32	4	**PG2456**
	G ½	Μονάδα μέτρησης	-0,05...1	10	30	18...32	4	**PG2457**
	G ½	Μονάδα μέτρησης	-0,0125...0,25	10	30	18...32	4	**PG2458**
	G ½	Μονάδα μέτρησης	-0,005...0,1	4	30	18...32	4	**PG2489**

Αισθητήρες PK με μηχανική ρύθμιση και έξοδο μεταγωγής

Σχήμα / μέγεθος	Σύνδεση διεργασίας	Ένδειξη LED	Εύρος μέτρησης [bar]	$P_{υπερφόρτωσης}$ μεγ. [bar]	$P_{κρουστική}$ ελαχ. [bar]	U_b DC [V]	Αρ. σχεδίου	Κωδικός παραγγελίας
M12 κονέκτορας · Έξοδος ⎍ · DC PNP · Σύνδεση αριθ. 2 · Ομάδες κονέκτορα 8, 10, 11, 18, 20, 123, 125, 126, 150, 151								
	G¼ A / M5 I	Λειτουργίας	0...400	600	1600	9,6...32	5	**PK5520**
	G ¼ A / M5 I	Λειτουργίας	0...250	400	1000	9,6...32	5	**PK5521**
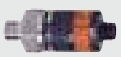	G ¼ A / M5 I	Λειτουργίας	0...100	200	1000	9,6...32	5	**PK5522**
	G ¼ A / M5 I	Λειτουργίας	0...25	60	500	9,6...32	5	**PK5523**
	G ¼ A / M5 I	Λειτουργίας	0...10	25	300	9,6...32	5	**PK5524**
M12 κονέκτορας · Έξοδος Ανοικτή NO/ κλειστή NC επαφή συμπληρωματική σε ηρεμία · DC PNP · Σύνδεση αριθ. 3 · Ομάδες κονέκτορα 8, 10, 11, 18, 20, 123, 125, 126, 150, 151								
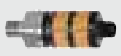	G ¼ A / M5 I	Λειτουργίας	0...400	600	1600	9,6...32	5	**PK6520**

Μπορείτε να βρείτε τα διαγράμματα συνδεσμολογίας και τα σχέδια διαστάσεων από τη σελίδα 444

Σχήμα / μέγεθος	Σύνδεση διεργασίας	Ένδειξη LED	Εύρος μέτρησης [bar]	$P_{υπερφόρτωσης}$ μεγ. [bar]	$P_{κρουστική}$ ελαχ. [bar]	U_b DC [V]	Αρ. σχεδίου	Κωδικός παραγγελίας
M12 κονέκτορας · Έξοδος Ανοικτή NO/ κλειστή NC επαφή συμπληρωματική σε ηρεμία · DC PNP · Σύνδεση αριθ. 3 · Ομάδες κονέκτορα 8, 10, 11, 18, 20, 123, 125, 126, 150, 151								
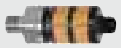	G ¼ A / M5 I	Λειτουργίας	0...250	400	1000	9,6...32	5	**PK6521**
	G ¼ A / M5 I	Λειτουργίας	0...100	200	1000	9,6...32	5	**PK6522**
	G ¼ A / M5 I	Λειτουργίας	0...25	60	500	9,6...32	5	**PK6523**
	G¼ A / M5 I	Λειτουργίας	0...10	25	300	9,6...32	5	**PK6524**
M12 κονέκτορας · Έξοδος ⎍/⎍ · DC PNP · Σύνδεση αριθ. 4 · Ομάδες κονέκτορα 8, 10, 11, 18, 20, 123, 125, 126, 150, 151								
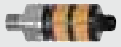	G ¼ A / M5 I	Ενεργοποίησης εξόδου	0...400	600	1600	9,6...32	5	**PK7520**
	G ¼ A / M5 I	Ενεργοποίησης εξόδου	0...250	400	1000	9,6...32	5	**PK7521**
	G ¼ A / M5 I	Ενεργοποίησης εξόδου	0...100	200	1000	9,6...32	5	**PK7522**
	G ¼ A / M5 I	Ενεργοποίησης εξόδου	0...25	60	500	9,6...32	5	**PK7523**
	G ¼ A / M5 I	Ενεργοποίησης εξόδου	0...10	25	300	9,6...32	5	**PK7524**
M12 κονέκτορας · Έξοδος Ανοικτή NO/ κλειστή NC επαφή συμπληρωματική σε ηρεμία · DC PNP · Σύνδεση αριθ. 3 · Ομάδες κονέκτορα 8, 10, 11, 18, 20, 123, 125, 126, 150, 151								
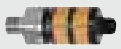	R¼ A / M5 I	Λειτουργίας	0...100	200	1000	9,6...32	6	**PK6732**
	R¼ A / M5 I	Λειτουργίας	0...10	25	300	9,6...32	6	**PK6734**
M12 κονέκτορας · Έξοδος Ανοικτή NO/ κλειστή NC επαφή συμπληρωματική σε ηρεμία · DC NPN · Σύνδεση αριθ. 5 · Ομάδες κονέκτορα 8, 10, 11, 18, 20, 123, 125, 126, 150, 151								
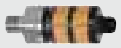	R¼ A / M5 I	Λειτουργίας	0...400	600	1600	9,6...32	6	**PK8730**
	R¼ A / M5 I	Λειτουργίας	0...250	400	1000	9,6...32	6	**PK8731**
	R¼ A / M5 I	Λειτουργίας	0...100	200	1000	9,6...32	6	**PK8732**

Μπορείτε να βρείτε διαδραστικό επιλογέα προϊόντων και περισσότερες πληροφορίες στη διεύθυνση: www.ifm.com/gr

Σχήμα / μέγεθος	Σύνδεση διεργασίας	Ένδειξη LED	Εύρος μέτρησης [bar]	$P_{υπερφόρτωσης}$ μεγ. [bar]	$P_{κρουστική}$ ελαχ. [bar]	U_b DC [V]	Αρ. σχε-δίου	Κωδικός παραγ-γελίας
M12 κονέκτορας · Έξοδος Ανοικτή NO/ κλειστή NC επαφή συμπληρωματική σε ηρεμία · DC NPN · Σύνδεση αριθ. 5 · Ομάδες κονέκτορα 8, 10, 11, 18, 20, 123, 125, 126, 150, 151								
	R¼ A / M5 I	Λειτουργίας	0...10	25	300	9,6...32	6	**PK8734**

Αισθητήρες σειράς PP, για εφαρμογές στη βιομηχανία και οχημάτων, με εξόδους μεταγωγής και IO-Link

Σχήμα / μέγεθος	Σύνδεση διεργασίας	Ένδειξη LED	Εύρος μέτρησης [bar]	$P_{υπερφόρτωσης}$ μεγ. [bar]	$P_{κρουστική}$ ελαχ. [bar]	U_b DC [V]	Αρ. σχε-δίου	Κωδικός παραγ-γελίας
M12 κονέκτορας · Έξοδος 2 x ανοικτές NO/κλειστές NC επαφές προγρ. ή 1 x ανοικτή NO/κλειστή NC επαφή προγρ. + 1 x κλειστή επαφή NC (λειτουργία διάγνωσης) · DC PNP · Σύνδεση αριθ. 6 · Ομάδες κονέκτορα 8, 10, 11, 18, 20, 123, 125, 126, 150, 151								
	G¼ A / M5 I	Λειτουργίας	0...400	600	1000	9,6...36	7	**PP7550**
	G¼ A / M5 I	Λειτουργίας	0...250	400	850	9,6...36	7	**PP7551**
	G¼ A / M5 I	Λειτουργίας	0...100	300	650	9,6...36	8	**PP7552**
	G¼ A / M5 I	Λειτουργίας	0...25	150	350	9,6...36	9	**PP7553**
	G¼ A / M5 I	Λειτουργίας	-1...10	75	150	9,6...36	9	**PP7554**
	G¼ A / M5 I	Λειτουργίας	0...2,5	20	50	9,6...36	9	**PP7556**
M12 κονέκτορας · Έξοδος 2 x ανοικτές NO/κλειστές NC επαφές προγρ. ή 1 x ανοικτή NO/κλειστή NC επαφή προγρ. + 1 x κλειστή επαφή NC (λειτουργία διάγνωσης) · DC NPN · Σύνδεση αριθ. 6 · Ομάδες κονέκτορα 8, 10, 11, 18, 20, 123, 125, 126, 150, 151								
	G¼ A / M5 I	Λειτουργίας	0...400	600	1000	9,6...36	7	**PP0520**
	G¼ A / M5 I	Λειτουργίας	0...250	400	850	9,6...36	7	**PP0521**
	G¼ A / M5 I	Λειτουργίας	0...100	300	650	9,6...36	8	**PP0522**
	G¼ A / M5 I	Λειτουργίας	0...25	150	350	9,6...36	9	**PP0523**
	G¼ A / M5 I	Λειτουργίας	-1...10	75	150	9,6...36	9	**PP0524**

Μπορείτε να βρείτε τα διαγράμματα συνδεσμολογίας και τα σχέδια διαστάσεων από τη σελίδα 444

Αισθητήρες για πνευματικές εφαρμογές

Σχήμα / μέγεθος	Σύνδεση διεργασίας	Ένδειξη LED	Εύρος μέτρησης [bar]	$P_{υπερφόρτωσης}$ μεγ. [bar]	$P_{κρουστική}$ ελαχ. [bar]	U_b DC [V]	Αρ. σχεδίου	Κωδικός παραγγελίας
M12 κονέκτορας · Έξοδος 2 x ανοικτές NO/κλειστές NC επαφές προγρ. ή 1 x ανοικτή NO/κλειστή NC επαφή προγρ. + 1 x κλειστή επαφή NC (λειτουργία διάγνωσης) · DC PNP/NPN · Σύνδεση αριθ. 17 · Ομάδες κονέκτορα 8, 10, 11, 18, 20, 123, 125, 126, 150, 151								
	G 1/8 I	Μονάδα μέτρησης	-1...1	20	30	18...36	10	**PN7809**
	G 1/8 I	Μονάδα μέτρησης	-1...10	20	30	18...36	10	**PN7834**
M8 κονέκτορας · Έξοδος 2 x ανοικτές NO / κλειστές NC επαφές προγρ. ή 1 x ανοικτή NO / κλειστή NC επαφή προγρ. + 1 x κλειστή επαφή NC (λειτουργία διάγνωσης) · DC PNP · Σύνδεση αριθ. 4 · Ομάδες κονέκτορα 4, 5, 76, 82								
	G 1/8 I	Μονάδα μέτρησης	-1...1	20	30	18...32	11	**PQ7809**
	G 1/8 I	Μονάδα μέτρησης	-1...10	20	30	18...32	11	**PQ7834**
M8 κονέκτορας · Έξοδος 2 x ανοικτές NO / κλειστές NC επαφές προγρ. ή 1 x ανοικτή NO / κλειστή NC επαφή προγρ. + 1 x κλειστή επαφή NC (λειτουργία διάγνωσης) · DC NPN · Σύνδεση αριθ. 7 · Ομάδες κονέκτορα 4, 5, 76, 82								
	G 1/8 I	Μονάδα μέτρησης	-1...1	20	30	18...32	11	**PQ0809**
	G 1/8 I	Μονάδα μέτρησης	-1...10	20	30	18...32	11	**PQ0834**
M8 κονέκτορας · Έξοδος 1 x ανοικτή NO / κλειστή NC σε ηρεμία προγραμματιζόμενη + 1 x έξοδος ρεύματος · DC PNP · Σύνδεση αριθ. 8 · Ομάδες κονέκτορα 4, 5, 76, 82								
	G 1/8 I, M5	Μονάδα μέτρησης	-0,1...1	20	30	18...32	12	**PQ3809**
	G 1/8 I, M5	Μονάδα μέτρησης	-1...10	20	30	18...32	12	**PQ3834**

Αισθητήρες PT για βιομηχανικές εφαρμογές με αναλογική έξοδο

Σχήμα / μέγεθος	Σύνδεση διεργασίας	Ένδειξη LED	Εύρος μέτρησης [bar]	$P_{υπερφόρτωσης}$ μεγ. [bar]	$P_{κρουστική}$ ελαχ. [bar]	U_b DC [V]	Αρ. σχεδίου	Κωδικός παραγγελίας
M12 κονέκτορας · Έξοδος 4...20 mA αναλογική · DC · Σύνδεση αριθ. 9 · Ομάδες κονέκτορα 8, 10, 18, 20, 123, 125, 150								
	G ¼ A	–	0...600	1200	2400	8,5...36	13	**PT5460**
	G ¼ A	–	0...400	800	1700	8,5...36	13	**PT5400**

Μπορείτε να βρείτε διαδραστικό επιλογέα προϊόντων και περισσότερες πληροφορίες στη διεύθυνση: www.ifm.com/gr

Σχήμα / μέγεθος	Σύνδεση διεργασίας	Ένδειξη LED	Εύρος μέτρησης [bar]	$P_{υπερφόρτωσης}$ μεγ. [bar]	$P_{κρουστική}$ ελαχ. [bar]	U_b DC [V]	Αρ. σχε-δίου	Κωδικός παραγ-γελίας
M12 κονέκτορας · Έξοδος 4...20 mA αναλογική · DC · Σύνδεση αριθ. 9 · Ομάδες κονέκτορα 8, 10, 18, 20, 123, 125, 150								
	G ¼ A	–	0...250	500	1200	8,5...36	13	**PT5401**
	G ¼ A	–	0...160	320	1100	8,5...36	13	**PT5412**
	G ¼ A	–	0...100	200	1000	8,5...36	13	**PT5402**
	G ¼ A	–	0...40	80	800	8,5...36	13	**PT5443**
	G ¼ A	–	0...25	60	600	8,5...36	13	**PT5403**
	G ¼ A	–	0...16	32	450	8,5...36	13	**PT5414**
	G ¼ A	–	0...10	25	300	8,5...36	13	**PT5404**
M12 κονέκτορας · Έξοδος 0...10 V αναλογική · DC · Σύνδεση αριθ. 10 · Ομάδες κονέκτορα 8, 10, 18, 20, 123, 125, 150								
	G ¼ A	–	0...600	1200	2400	16...36	13	**PU5460**
	G ¼ A	–	0...400	800	1700	16...36	13	**PU5400**
	G ¼ A	–	0...250	500	1200	16...36	13	**PU5401**
	G ¼ A	–	0...160	320	1100	16...36	13	**PU5412**
	G ¼ A	–	0...100	200	1000	16...36	13	**PU5402**
	G ¼ A	–	0...40	80	800	16...36	13	**PU5443**
	G ¼ A	–	0...25	60	600	16...36	13	**PU5403**
	G ¼ A	–	0...16	32	450	16...36	13	**PU5414**

Μπορείτε να βρείτε τα διαγράμματα συνδεσμολογίας και τα σχέδια διαστάσεων από τη σελίδα 444

Σχήμα / μέγεθος	Σύνδεση διεργασίας	Ένδειξη LED	Εύρος μέτρησης [bar]	$P_{υπερφόρτωσης}$ μεγ. [bar]	$P_{κρουστική}$ ελαχ. [bar]	U_b DC [V]	Αρ. σχεδίου	Κωδικός παραγγελίας
M12 κονέκτορας · Έξοδος 0...10 V αναλογική · DC · Σύνδεση αριθ. 10 · Ομάδες κονέκτορα 8, 10, 18, 20, 123, 125, 150								
	G ¼ A	–	0...10	25	300	16...36	13	**PU5404**
	G ¼ A	–	0...6	15	200	16...36	13	**PU5415**

Αισθητήρες PT οχημάτων με αναλογική έξοδο

Σχήμα / μέγεθος	Σύνδεση διεργασίας	Ένδειξη LED	Εύρος μέτρησης [bar]	$P_{υπερφόρτωσης}$ μεγ. [bar]	$P_{κρουστική}$ ελαχ. [bar]	U_b DC [V]	Αρ. σχεδίου	Κωδικός παραγγελίας
M12 κονέκτορας · Έξοδος 4...20 mA αναλογική · DC · Σύνδεση αριθ. 9 · Ομάδες κονέκτορα 150								
	G ¼ A	–	0...400	600	1600	8,5...36	14	**PT3550**
	G ¼ A	–	0...250	400	1000	8,5...36	14	**PT3551**
	G ¼ A	–	0...100	200	1000	8,5...36	14	**PT3552**
	G ¼ A	–	0...25	60	600	8,5...36	14	**PT3553**
	G ¼ A	–	0...10	25	300	8,5...36	14	**PT3554**
M12 κονέκτορας · Έξοδος 0...10 V αναλογική · DC · Σύνδεση αριθ. 10 · Ομάδες κονέκτορα 150								
	G ¼ A	–	0...400	600	1600	16...36	14	**PT9550**
	G ¼ A	–	0...250	400	1000	16...36	14	**PT9551**
	G ¼ A	–	0...100	200	1000	16...36	14	**PT9552**
	G ¼ A	–	0...25	60	600	16...36	14	**PT9553**
	G ¼ A	–	0...10	25	300	16...36	14	**PT9554**

Μπορείτε να βρείτε διαδραστικό επιλογέα προϊόντων και περισσότερες πληροφορίες στη διεύθυνση: www.ifm.com/gr

Αισθητήρες PA / PPA για βιομηχανικές εφαρμογές με αναλογική έξοδο / AS-i

Σχήμα / μέγεθος	Σύνδεση διεργασίας	Ένδειξη LED	Εύρος μέτρησης [bar]	$P_{υπερφόρτωσης}$ μεγ. [bar]	$P_{κρουστική}$ ελαχ. [bar]	U_b DC [V]	Αρ. σχεδίου	Κωδικός παραγγελίας
M12 κονέκτορας · Έξοδος 4...20 mA · DC · Σύνδεση αριθ. 9 · Ομάδες κονέκτορα 8, 10, 18, 20, 123, 125, 150								
	G ¼ I	–	0...600	800	1200	9,6...32	15	**PA3060**
	G ¼ I	–	0...400	600	1000	9,6...32	16	**PA3020**
	G ¼ I	–	0...250	400	850	9,6...32	16	**PA3021**
	G ¼ I	–	0...100	300	650	9,6...32	17	**PA3022**
	G ¼ I	–	0...25	150	350	9,6...32	17	**PA3023**
	G ¼ I	–	0...10	75	150	9,6...32	17	**PA3024**
	G ¼ I	–	0...2,5	20	50	9,6...32	17	**PA3026**
	G ¼ I	–	0...1	10	30	9,6...32	17	**PA3027**
	G ¼ I	–	0...0,25	10	30	9,6...32	17	**PA3028**
	G¼ A / M5 I	–	0...250	400	850	9,6...32	18	**PA3521**
	G¼ A / M5 I	–	0...100	300	650	9,6...32	18	**PA3522**
	G¼ A / M5 I	–	0...25	150	350	9,6...32	18	**PA3523**
	G¼ A / M5 I	–	0...10	75	150	9,6...32	18	**PA3524**
	G¼ A / M5 I	–	0...2,5	20	50	9,6...32	18	**PA3526**
	G¼ A / M5 I	–	0...0,25	10	30	9,6...32	18	**PA3528**

Μπορείτε να βρείτε τα διαγράμματα συνδεσμολογίας και τα σχέδια διαστάσεων από τη σελίδα 444

Σχήμα / μέγεθος	Σύνδεση διεργασίας	Ένδειξη LED	Εύρος μέτρησης [bar]	$P_{υπερφόρτωσης}$ μεγ. [bar]	$P_{κρουστική}$ ελαχ. [bar]	U_b DC [V]	Αρ. σχεδίου	Κωδικός παραγγελίας
M12 κονέκτορας · Έξοδος 0...10 V · DC · Σύνδεση αριθ. 10 · Ομάδες κονέκτορα 8, 10, 18, 20, 123, 125, 150								
	G ¼ I	–	0...600	800	1200	16...32	15	**PA9060**
	G ¼ I	–	0...400	600	1000	16...32	16	**PA9020**
	G ¼ I	–	0...250	400	850	16...32	17	**PA9021**
	G ¼ I	–	0...100	300	650	16...32	17	**PA9022**
	G ¼ I	–	0...25	150	350	16...32	17	**PA9023**
	G ¼ I	–	0...10	75	150	16...32	17	**PA9024**
	G ¼ I	–	0...2,5	20	50	16...32	17	**PA9026**
	G ¼ I	–	0...1	10	30	16...32	17	**PA9027**
	G ¼ I	–	0...0,25	10	30	16...32	17	**PA9028**
M12 κονέκτορας · AS-i · Σύνδεση αριθ. 11 · Ομάδες κονέκτορα 8, 10, 18, 20, 123, 125, 150								
	G ¼ I	-	0...400	600	1000	18...31,6	19	**PPA020**

Αισθητήρας για επιτήρηση θέσης εξαρτημάτων

Σχήμα / μέγεθος	Περιγραφή	Κωδικός παραγγελίας
	Μονάδα ελέγχου έδρας · Ρύθμιση σε δυναμική πίεση με προσαρμογή της πνευματικής γέφυρας · Ενσωματωμένος αισθητήρας πίεσης με 2 εξόδους ενεργοποίησης · και ένδειξη 4 θέσεων για ένδειξη πίεσης ή διάγραμμα απόστασης · Καλώδιο	**PS7570**

Μπορείτε να βρείτε διαδραστικό επιλογέα προϊόντων και περισσότερες πληροφορίες στη διεύθυνση: www.ifm.com/gr

Εμβαπτιζόμενοι αισθητήρες υδροστατικής στάθμης

Σχήμα / μέγεθος	Εύρος μέτρησης [bar]	Μήκος καλωδίου / Υλικό	$P_{υπερφόρτωσης}$ μεγ. [bar]	$P_{κρουστική}$ ελαχ. [bar]	U_b DC [V]	Αρ. σχεδίου	Κωδικός παραγγελίας
'Εξοδος 4...20 mA αναλογική · Σύνδεση αριθ. 12							
	0...0,25	5 m Καλώδιο PUR	2	2.4	10...30	20	**PS3208**
	0...0,6	10 m Καλώδιο PUR	4	4.8	10...30	20	**PS3407**
	0...0,6	15 m Καλώδιο PUR	4	4.8	10...30	20	**PS3427**
	0...1	15 m Καλώδιο PUR	5	6	10...30	20	**PS3417**
	0...0,6	30 m Καλώδιο PUR	4	4.8	10...30	20	**PS3607**
	0...1	30 m Καλώδιο PUR	5	6	10...30	20	**PS3617**

Εμβαπτιζόμενοι αισθητήρες υδροστατικής στάθμης ATEX κατηγορίας 1G/1D

Σχήμα / μέγεθος	Εύρος μέτρησης [bar]	Μήκος καλωδίου / Υλικό	$P_{υπερφόρτωσης}$ μεγ. [bar]	$P_{κρουστική}$ ελαχ. [bar]	U_b DC [V]	Αρ. σχεδίου	Κωδικός παραγγελίας
'Εξοδος 4...20 mA αναλογική · Σύνδεση αριθ. 13							
	0...0,25	5 m FEP καλώδιο	2	2.4	10...30	21	**PS308A**
	0...0,6	10 m FEP καλώδιο	4	4.8	10...30	21	**PS307A**
	0...1	15 m FEP καλώδιο	5	6	10...30	21	**PS317A**

Μπορείτε να βρείτε τα διαγράμματα συνδεσμολογίας και τα σχέδια διαστάσεων από τη σελίδα 444

Αισθητήρες PNI με αναλογική είσοδο

Σχήμα / μέγεθος	Σύνδεση διεργασίας	Ένδειξη LED	Εύρος μέτρησης [bar]	$P_{υπερφόρτωσης}$ μεγ. [bar]	$P_{κρουστική}$ ελαχ. [bar]	U_b DC [V]	Αρ. σχεδίου	Κωδικός παραγγελίας
M12 κονέκτορας · Έξοδος 2 προγραμματιζόμενες ανοικτές / κλειστές επαφές · DC PNP/NPN · Σύνδεση αριθ. 14 · Ομάδες κονέκτορα 15, 16, 17								
	G ¼ I	Μονάδα μέτρησης	0...250	400	850	18...30	1	**PNI021**
	G ¼ I	Μονάδα μέτρησης	0...100	300	650	18...30	1	**PNI022**
	G ¼ I	Μονάδα μέτρησης	0...25	100	350	18...30	1	**PNI023**
	G ¼ I	Μονάδα μέτρησης	0...10	50	150	18...30	1	**PNI024**

Αισθητήρες με έγκριση ATEX 3D

Σχήμα / μέγεθος	Σύνδεση διεργασίας	Ένδειξη LED	Εύρος μέτρησης [bar]	$P_{υπερφόρτωσης}$ μεγ. [bar]	$P_{κρουστική}$ ελαχ. [bar]	U_b DC [V]	Αρ. σχεδίου	Κωδικός παραγγελίας
M12 κονέκτορας · Έξοδος Ανοικτή NO / κλειστή NC επαφή προγρ., 4...20 mA ή 0...10 V · DC PNP · Σύνδεση αριθ. 1 · Ομάδες κονέκτορα 147, 149								
	G ¼ I	Μονάδα μέτρησης	-1...10	75	150	18...36	22	**PN004A**
	G ¼ I	Μονάδα μέτρησης	0...2,5	20	50	18...36	22	**PN006A**
	G ¼ I	Μονάδα μέτρησης	0...1	10	30	18...36	22	**PN007A**
M12 κονέκτορας · Έξοδος 2 x ανοικτές NO / κλειστές NC επαφές προγρ. ή 1 x ανοικτή NO / κλειστή NC επαφή προγρ. + 1 x κλειστή επαφή NC (λειτουργία διάγνωσης) · DC PNP/NPN · Σύνδεση αριθ. 17 · Ομάδες κονέκτορα 147, 149								
	G ¼ I	Μονάδα μέτρησης	-1...10	75	150	18...36	22	**PN014A**
	G ¼ I	Μονάδα μέτρησης	0...2,5	20	50	18...36	22	**PN016A**

Μπορείτε να βρείτε διαδραστικό επιλογέα προϊόντων και περισσότερες πληροφορίες στη διεύθυνση: www.ifm.com/gr

Αισθητήρες με έγκριση ATEX 3D/3G

Σχήμα / μέγεθος	Σύνδεση διεργασίας	Ένδειξη LED	Εύρος μέτρησης [bar]	$P_{υπερφόρτωσης}$ μεγ. [bar]	$P_{κρουστική}$ ελαχ. [bar]	U_b DC [V]	Αρ. σχεδίου	Κωδικός παραγγελίας
M12 κονέκτορας · Έξοδος 1 x ανοικτή NO / κλειστή NC επαφή προγρ. + 1 x αναλογική (I / U, διαβαθμιζόμενη 1:4) · DC PNP/NPN · Σύνδεση αριθ. 15 · Ομάδες κονέκτορα 147, 149								
	G 1 A με κώνο στεγάνωσης	Μονάδα μέτρησης	-1...25	100	350	18...32	23	**PI003A**
	G 1 A με κώνο στεγάνωσης	Μονάδα μέτρησης	-0,0124...0,25	10	30	18...32	23	**PI008A**

Πλήρως μεταλλικοί αισθητήρες για υγιεινές και υγρές περιοχές, έξοδοι επαφής, αναλογική, IO-Link

Σχήμα / μέγεθος	Σύνδεση διεργασίας	Ένδειξη LED	Εύρος μέτρησης [bar]	$P_{υπερφόρτωσης}$ μεγ. [bar]	$P_{κρουστική}$ ελαχ. [bar]	U_b DC [V]	Αρ. σχεδίου	Κωδικός παραγγελίας
M12 κονέκτορας · Έξοδος 1 x ανοικτή NO / κλειστή NC επαφή προγρ. + 1 x ανοικτή NO / κλειστή NC επαφή προγρ. ή 1 x αναλογική (4...20 / 20...4 mA, διαβαθμιζόμενη) · Σύνδεση αριθ. 18 · Ομάδες κονέκτορα 8, 9, 10, 18, 20, 123, 125, 127, 150								
	Aseptoflex Vario	Μονάδα μέτρησης	-1...25	100	350	20...32	24	**PI2793**
	Aseptoflex Vario	Μονάδα μέτρησης	-1...10	50	150	20...32	24	**PI2794**
	Aseptoflex Vario	Μονάδα μέτρησης	-1...4	30	100	20...32	24	**PI2795**
	Aseptoflex Vario	Μονάδα μέτρησης	-0,124...2,5	20	50	20...32	24	**PI2796**
	Aseptoflex Vario	Μονάδα μέτρησης	-0,05...1	10	30	20...32	24	**PI2797**
	Aseptoflex Vario	Μονάδα μέτρησης	-0,0124...0,25	10	30	20...32	24	**PI2798**
	Aseptoflex Vario	Μονάδα μέτρησης	-0,005...0,1	4	30	20...32	24	**PI2789**
	G 1 A με κώνο στεγάνωσης	Μονάδα μέτρησης	-1...25	100	350	20...32	25	**PI2893***
	G 1 A με κώνο στεγάνωσης	Μονάδα μέτρησης	-1...10	50	150	20...32	25	**PI2894***
	G 1 A με κώνο στεγάνωσης	Μονάδα μέτρησης	-1...4	30	100	20...32	25	**PI2895***

Μπορείτε να βρείτε τα διαγράμματα συνδεσμολογίας και τα σχέδια διαστάσεων από τη σελίδα 444

Σχήμα / μέγεθος	Σύνδεση διεργασίας	Ένδειξη LED	Εύρος μέτρησης [bar]	$P_{υπερφόρτωσης}$ μεγ. [bar]	$P_{κρουστική}$ ελαχ. [bar]	U_b DC [V]	Αρ. σχεδίου	Κωδικός παραγγελίας
M12 κονέκτορας · Έξοδος 1 x ανοικτή NO / κλειστή NC επαφή προγρ. + 1 x ανοικτή NO / κλειστή NC επαφή προγρ. ή 1 x αναλογική (4...20 / 20...4 mA, διαβαθμιζόμενη) · Σύνδεση αριθ. 18 · Ομάδες κονέκτορα 8, 9, 10, 18, 20, 123, 125, 127, 150								
	G 1 A με κώνο στεγάνωσης	Μονάδα μέτρησης	-0,124...2,5	20	50	20...32	25	**PI2896***
	G 1 A με κώνο στεγάνωσης	Μονάδα μέτρησης	-0,05...1	10	30	20...32	25	**PI2897***
	G 1 A με κώνο στεγάνωσης	Μονάδα μέτρησης	-0,0124...0,25	10	30	20...32	25	**PI2898***
	G 1 A με κώνο στεγάνωσης	Μονάδα μέτρησης	-0,005...0,1	4	30	20...32	25	**PI2889***

Προσοχή: Η συσκευή πρέπει να τοποθετείται μόνο σε σύνδεση διεργασίας G1 με κώνο στεγάνωσης! Ο G1A κώνος στεγάνωσης της συσκευής είναι κατάλληλος μόνο για προσαρμογείς με μεταλλικό άκρο τερματισμού!

Πλήρως μεταλλικοί αισθητήρες, υψηλής θερμοκρασίας, για υγιεινές και υγρές περιοχές, με έξοδο επαφής, αναλογική, IO-Link

Σχήμα / μέγεθος	Σύνδεση διεργασίας	Ένδειξη LED	Εύρος μέτρησης [bar]	$P_{υπερφόρτωσης}$ μεγ. [bar]	$P_{κρουστική}$ ελαχ. [bar]	U_b DC [V]	Αρ. σχεδίου	Κωδικός παραγγελίας
M12 κονέκτορας · Έξοδος 1 x ανοικτή NO / κλειστή NC επαφή προγρ. + 1 x ανοικτή NO / κλειστή NC επαφή προγρ. ή 1 x αναλογική (4...20 / 20...4 mA, διαβαθμιζόμενη) · Σύνδεση αριθ. 18 · Ομάδες κονέκτορα 8, 9, 10, 18, 20, 123, 125, 127, 150								
	Σφιγκτήρας DN 38 / 1½"	Μονάδα μέτρησης	-1...25	80	150	20...32	26	**PI2203**
	Σφιγκτήρας DN 38 / 1½"	Μονάδα μέτρησης	-1...10	50	100	20...32	26	**PI2204**
	Σφιγκτήρας DN 38 / 1½"	Μονάδα μέτρησης	-1...4	30	50	20...32	26	**PI2205**
	Σφιγκτήρας DN 38 / 1½"	Μονάδα μέτρησης	-0,124...2,5	20	50	20...32	26	**PI2206**
	Σφιγκτήρας DN 38 / 1½"	Μονάδα μέτρησης	-0,05...1	10	30	20...32	26	**PI2207**
	Σφιγκτήρας DN 38 / 1½"	Μονάδα μέτρησης	-1...1	10	30	20...32	26	**PI2209**

Ηλεκτρονικά μανόμετρα επαφής PG για υγιεινές και υγρές περιοχές με έξοδο επαφής, αναλογική

Σχήμα / μέγεθος	Σύνδεση διεργασίας	Ένδειξη LED	Εύρος μέτρησης [bar]	$P_{υπερφόρτωσης}$ μεγ. [bar]	$P_{κρουστική}$ ελαχ. [bar]	U_b DC [V]	Αρ. σχεδίου	Κωδικός παραγγελίας
M12 κονέκτορας · Έξοδος 1 x ανοικτή NO / κλειστή NC προγρ. 1 x αναλογική (4...20 / 20...4 mA, διαβαθμιζόμενη) · DC PNP/NPN · Σύνδεση αριθ. 15 · Ομάδες κονέκτορα 8, 9, 10, 18, 20, 123, 125, 127, 150								
	Aseptoflex Vario	Μονάδα μέτρησης	-1...25	100	350	18...32	27	**PG2793**
	Aseptoflex Vario	Μονάδα μέτρησης	-1...10	50	150	18...32	27	**PG2794**
	Aseptoflex Vario	Μονάδα μέτρησης	-1...4	30	100	18...32	27	**PG2795**
	Aseptoflex Vario	Μονάδα μέτρησης	-1...1	10	30	18...32	27	**PG2799**
	Aseptoflex Vario	Μονάδα μέτρησης	-0,124...2,5	20	50	18...32	27	**PG2796**
	Aseptoflex Vario	Μονάδα μέτρησης	-0,05...1	10	30	18...32	27	**PG2797**
	Aseptoflex Vario	Μονάδα μέτρησης	-0,0124...0,25	10	30	18...32	27	**PG2798**
	Aseptoflex Vario	Μονάδα μέτρησης	-0,005...0,1	4	30	18...32	27	**PG2789**
	G 1 A με κώνο στεγάνωσης	Μονάδα μέτρησης	-1...25	100	350	18...32	28	**PG2893***
	G 1 A με κώνο στεγάνωσης	Μονάδα μέτρησης	-1...10	50	150	18...32	28	**PG2894***
	G 1 A με κώνο στεγάνωσης	Μονάδα μέτρησης	-1...4	30	100	18...32	28	**PG2895***
	G 1 A με κώνο στεγάνωσης	Μονάδα μέτρησης	-0,124...2,5	20	50	18...32	28	**PG2896***
	G 1 A με κώνο στεγάνωσης	Μονάδα μέτρησης	-0,05...1	10	30	18...32	28	**PG2897***
	G 1 A με κώνο στεγάνωσης	Μονάδα μέτρησης	-0,0124...0,25	10	30	18...32	28	**PG2898***
	G 1 A με κώνο στεγάνωσης	Μονάδα μέτρησης	-1...1	10	30	18...32	28	**PG2899***

Μπορείτε να βρείτε τα διαγράμματα συνδεσμολογίας και τα σχέδια διαστάσεων από τη σελίδα 444

Σχήμα / μέγεθος	Σύνδεση διεργασίας	Ένδειξη LED	Εύρος μέτρησης [bar]	$P_{υπερφόρτωσης}$ μεγ. [bar]	$P_{κρουστική}$ ελαχ. [bar]	U_b DC [V]	Αρ. σχεδίου	Κωδικός παραγγελίας
M12 κονέκτορας · Έξοδος 1 x ανοικτή NO / κλειστή NC προγρ. 1 x αναλογική (4...20 / 20...4 mA, διαβαθμιζόμενη) · DC PNP/NPN · Σύνδεση αριθ. 15 · Ομάδες κονέκτορα 8, 9, 10, 18, 20, 123, 125, 127, 150								
	G 1 A με κώνο στεγάνωσης	Μονάδα μέτρησης	-0,005...0,1	4	30	18...32	28	**PG2889***

Προσοχή: Η συσκευή πρέπει να τοποθετείται μόνο σε σύνδεση διεργασίας G1 με κώνο στεγάνωσης! Ο G1A κώνος στεγάνωσης της συσκευής είναι κατάλληλος μόνο για προσαρμογείς με μεταλλικό άκρο τερματισμού!

Αισθητήρες PF για υγρές και υγιεινές περιοχές με έξοδο μεταγωγής, αναλογική

Σχήμα / μέγεθος	Σύνδεση διεργασίας	Ένδειξη LED	Εύρος μέτρησης [bar]	$P_{υπερφόρτωσης}$ μεγ. [bar]	$P_{κρουστική}$ ελαχ. [bar]	U_b DC [V]	Αρ. σχεδίου	Κωδικός παραγγελίας
M12 κονέκτορας · Έξοδος 2 x ανοικτές NO / κλειστές NC επαφές προγρ. ή 1 x ανοικτή NO / κλειστή NC επαφή προγρ. + 1 x αναλογική (4...20 mA / 0...10 V, διαβαθμιζόμενη 1:4) · Σύνδεση αριθ. 16 · Ομάδες κονέκτορα 8, 9, 10, 18, 20, 123, 125, 127, 150								
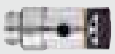	Aseptoflex	Ενεργοποίησης εξόδου	-1...25	100	350	20...30	29	**PF2053**
	Aseptoflex	Ενεργοποίησης εξόδου	-0,5...10	50	150	20...30	29	**PF2054**
	Aseptoflex	Ενεργοποίησης εξόδου	-0,13...2,5	20	50	20...30	29	**PF2056**
	Aseptoflex	Ενεργοποίησης εξόδου	-0,05...1	10	30	20...30	29	**PF2057**
	Aseptoflex	Ενεργοποίησης εξόδου	-0,013...0,25	10	30	20...30	29	**PF2058**
	G 1 A με κώνο στεγάνωσης	Ενεργοποίησης εξόδου	-1...100	200	650	20...30	30	**PF2652**
	G 1 A με κώνο στεγάνωσης	Ενεργοποίησης εξόδου	-1...25	100	350	20...30	31	**PF2653**
	G 1 A με κώνο στεγάνωσης	Ενεργοποίησης εξόδου	-0,5...10	50	150	20...30	31	**PF2654**
	G 1 A με κώνο στεγάνωσης	Ενεργοποίησης εξόδου	-0,13...2,5	20	50	20...30	31	**PF2656**
	G 1 A με κώνο στεγάνωσης	Ενεργοποίησης εξόδου	-0,05...1	10	30	20...30	31	**PF2657**
	G 1 A με κώνο στεγάνωσης	Ενεργοποίησης εξόδου	-0,013...0,25	10	30	20...30	31	**PF2658**

Σχήμα / μέγεθος	Σύνδεση διεργασίας	Ένδειξη LED	Εύρος μέτρησης [bar]	$P_{υπερφόρτωσης}$ μεγ. [bar]	$P_{κρουστική}$ ελαχ. [bar]	U_b DC [V]	Αρ. σχεδίου	Κωδικός παραγγελίας
M12 κονέκτορας · Έξοδος 2 x ανοικτές NO / κλειστές NC επαφές προγρ. ή 1 x ανοικτή NO / κλειστή NC επαφή προγρ. + 1 x αναλογική (4...20 mA / 0...10 V, διαβαθμιζόμενη 1:4) · Σύνδεση αριθ. 16 · Ομάδες κονέκτορα 8, 9, 10, 18, 20, 123, 125, 127, 150								
	G ¾ A	Ενεργοποίησης εξόδου	-1...25	100	200	20...30	32	**PF2953**
	G ¾ A	Ενεργοποίησης εξόδου	-0,5...10	50	150	20...30	32	**PF2954**
	G ¾ A	Ενεργοποίησης εξόδου	-0,13...2,5	20	50	20...30	32	**PF2956**
	G ¾ A	Ενεργοποίησης εξόδου	-0,05...1	10	30	20...30	32	**PF2957**

Αισθητήρες PL / PM για υγιεινές και υγρές περιοχές με αναλογική έξοδο, χωρίς οθόνη

Σχήμα / μέγεθος	Σύνδεση διεργασίας	Ένδειξη LED	Εύρος μέτρησης [bar]	$P_{υπερφόρτωσης}$ μεγ. [bar]	$P_{κρουστική}$ ελαχ. [bar]	U_b DC [V]	Αρ. σχεδίου	Κωδικός παραγγελίας
M12 κονέκτορας · Έξοδος 4...20 mA αναλογική · DC 3-αγωγών, DC 2-αγωγών · Σύνδεση αριθ. 19 · Ομάδες κονέκτορα 8, 10, 18, 20, 123, 125, 150								
	Aseptoflex	–	-1...25	100	350	14...30	33	**PL2053**
	Aseptoflex	–	-0,5...10	50	150	14...30	33	**PL2054**
	Aseptoflex	–	-0,13...2,5	20	50	14...30	33	**PL2056**
	Aseptoflex	–	-0,05...1	10	30	14...30	33	**PL2057**
	Aseptoflex	–	-0,0125...0,25	10	30	14...30	33	**PL2058**
	G 1 A με κώνο στεγάνωσης	–	-1...100	200	650	14...30	34	**PL2652**
	G 1 A με κώνο στεγάνωσης	–	-1...25	100	350	14...30	35	**PL2653**
	G 1 A με κώνο στεγάνωσης	–	-0,5...10	50	150	14...30	35	**PL2654**
	G 1 A με κώνο στεγάνωσης	–	-0,13...2,5	20	50	14...30	35	**PL2656**

Μπορείτε να βρείτε τα διαγράμματα συνδεσμολογίας και τα σχέδια διαστάσεων από τη σελίδα 444

Σχήμα / μέγεθος	Σύνδεση διεργασίας	Ένδειξη LED	Εύρος μέτρησης [bar]	$P_{υπερφόρτωσης}$ μεγ. [bar]	$P_{κρουστική}$ ελαχ. [bar]	U_b DC [V]	Αρ. σχεδίου	Κωδικός παραγγελίας
M12 κονέκτορας · Έξοδος 4...20 mA αναλογική · DC 3-αγωγών, DC 2-αγωγών · Σύνδεση αριθ. 19 · Ομάδες κονέκτορα 8, 10, 18, 20, 123, 125, 150								
	G 1 A με κώνο στεγάνωσης	–	-0,05...1	10	30	14...30	35	**PL2657**
	G 1 A με κώνο στεγάνωσης	–	-0,0125...0,25	10	30	14...30	35	**PL2658**
M12 κονέκτορας · Έξοδος 4...20 mA αναλογική · DC · Σύνδεση αριθ. 19 · Ομάδες κονέκτορα 8, 10, 18, 20, 123, 125, 150								
	Aseptoflex	–	-1...25	100	350	14...30	36	**PM2053**
	Aseptoflex	–	-0,5...10	50	150	14...30	36	**PM2054**
	Aseptoflex	–	-0,99...4	30	100	14...30	36	**PM2055**
	Aseptoflex	–	-0,13...2,5	20	50	14...30	36	**PM2056**
	Aseptoflex	–	-0,05...1	10	30	14...30	36	**PM2057**
	Aseptoflex	–	-0,0125...0,25	10	30	14...30	36	**PM2058**
M12 κονέκτορας · Έξοδος 4...20 mA αναλογική · DC 3-αγωγών, DC 2-αγωγών · Σύνδεση αριθ. 19 · Ομάδες κονέκτορα 8, 10, 18, 20, 123, 125, 150								
	G 1 A με κώνο στεγάνωσης	–	-1...25	100	350	14...30	37	**PM2653**
	G 1 A με κώνο στεγάνωσης	–	-0,5...10	50	150	14...30	37	**PM2654**
	G 1 A με κώνο στεγάνωσης	–	-0,99...4	30	100	14...30	37	**PM2655**
	G 1 A με κώνο στεγάνωσης	–	-0,13...2,5	20	50	14...30	37	**PM2656**
	G 1 A με κώνο στεγάνωσης	–	-0,05...1	10	30	14...30	37	**PM2657**
	G 1 A με κώνο στεγάνωσης	–	-0,0125...0,25	10	30	14...30	37	**PM2658**

Μπορείτε να βρείτε διαδραστικό επιλογέα προϊόντων και περισσότερες πληροφορίες στη διεύθυνση: www.ifm.com/gr

Αισθητήρες PE με οθόνη, 2 μεταγωγικές εξόδους ή έξοδο μεταγωγής και αναλογική

Σχήμα / μέγεθος	Σύνδεση διεργασίας	Ένδειξη LED	Εύρος μέτρησης [bar]	$P_{υπερφόρτωσης}$ μεγ. [bar]	$P_{κρουστική}$ ελαχ. [bar]	U_b DC [V]	Αρ. σχε-δίου	Κωδικός παραγ-γελίας
M12 κονέκτορας · Έξοδος 2 x ανοικτές NO/κλειστές NC επαφές προγρ. ή 1 x ανοικτή NO/κλειστή NC επαφή προγρ. + 1 x κλειστή επαφή NC (λειτουργία διάγνωσης) · DC PNP/NPN · Σύνδεση αριθ. 17 · Ομάδες κονέκτορα 8, 10, 11, 18, 20, 123, 125, 126, 150, 151								
	G ¼ I	Μονάδα μέτρησης	-1...10	75	150	18...36	1	**PE7004**
	G ¼ I	Μονάδα μέτρησης	0...2,5	20	50	18...36	1	**PE7006**
	G ¼ I	Μονάδα μέτρησης	0...25	150	350	18...36	1	**PE7003**
	G ¼ I	Μονάδα μέτρησης	0...100	300	650	18...36	1	**PE7002**
M12 κονέκτορας · Έξοδος Ανοικτή NO / κλειστή NC επαφή προγρ., 4...20 mA ή 0...10 V · DC PNP · Σύνδεση αριθ. 1 · Ομάδες κονέκτορα 8, 9, 10, 18, 20, 123, 125, 127, 150								
	G ¼ I	Μονάδα μέτρησης	0...400	600	1000	18...36	3	**PE3000**
	G ¼ I	Μονάδα μέτρησης	0...250	400	850	18...36	1	**PE3001**
	G ¼ I	Μονάδα μέτρησης	0...100	300	650	18...36	1	**PE3002**
	G ¼ I	Μονάδα μέτρησης	0...25	150	350	18...36	1	**PE3003**
	G ¼ I	Μονάδα μέτρησης	-1...10	75	150	18...36	1	**PE3004**
	G ¼ I	Μονάδα μέτρησης	0...2,5	20	50	18...36	1	**PE3006**

Εξαρτήματα στερέωσης για αισθητήρες πίεσης

Σχήμα / μέγεθος	Περιγραφή	Κωδικός παραγ-γελίας
	Κολάρο στερέωσης · Ø 34 mm · Υλικά περιβλήματος: PBT	**E10017**
	Κολάρο στερέωσης · Ø 34 mm · Υλικά περιβλήματος: PA	**E10193**

Μπορείτε να βρείτε τα διαγράμματα συνδεσμολογίας και τα σχέδια διαστάσεων από τη σελίδα 444

Σχήμα / μέγεθος	Περιγραφή	Κωδικός παραγγελίας
	Διπλό στήριγμα · Για αισθητήρες υγρών · Υλικά περιβλήματος: POM	**E30078**
	Τριπλό στήριγμα · Για αισθητήρες υγρών · Υλικά περιβλήματος: POM	**E30079**

Παρελκόμενα και λογισμικό

Σχήμα / μέγεθος	Περιγραφή	Κωδικός παραγγελίας
	Προστατευτικό πώμα · για αισθητήρες ρευστών με M12 κονέκτορα · Υλικά περιβλήματος: Πολυουρεθάνη	**E30006**
	Προστατευτικό πώμα · Για αισθητήρες υγρών · Ανοξείδωτος χάλυβας με διαφανές παράθυρο τεφλόν · Υλικά περιβλήματος: V4A / PFA / FKM / Ταινία εξαερισμού: διαφάνεια τεφλόν 0,32 mm / O-ring: FKM	**E30101**
	Προστατευτικό πώμα · Για αισθητήρες υγρών · Ανοξείδωτος χάλυβας με διαφανές παράθυρο τεφλόν · Υλικά περιβλήματος: V4A / PFA / EPDM / Ταινία εξαερισμού: διαφάνεια τεφλόν 0,32 mm / O-ring: EPDM	**E30104**
	Κονέκτορας μνήμη · Μνήμη με δυνατότητα παραμετροποίησης για αισθητήρες IO-Link · Χωρητικότητα αποθήκευσης: 2 kbytes · Υλικά περιβλήματος: PA PACM 12 / PET / Τσιμούχα: FPM / Παξιμάδι συγκράτησης: V4A / Κονέκτορας: TPU	**E30398**
	Μπουτόν εκμάθησης · για τους αισθητήρες PP0xE, PP052x, PP755x · Για κονέκτορα μνήμης (E30398) · 0,9 m · Υλικά περιβλήματος: V2A / PA / PMMA	**E30405**
	Συσκευή προγραμματισμού και ενδείξεων · για αισθητήρες με EPS και IO-Link · Σύνδεση με κονέκτορα · Υλικά περιβλήματος: V4A / PC Copolymer / PBT / FPM	**PP2001**
	Προστατευτικό πώμα · Με δυνατότητα σφραγίσματος · Για αισθητήρες πίεσης τύπου PK · για αισθητήες θερμοκρασίας τύπου TK · για επιτηρητές κραδασμών σειράς VK · Υλικά περιβλήματος: PP διαφανής	**E30094**
	Διασύνδεση IO-Link · για παραμετροποίηση και ανάλυση των συσκευών · Υποστηριζόμενα πρωτόκολλα επικοινωνίας: IO-Link (4800 και 38400 Bit/s) EPS πρωτόκολλο (19200 Bit/s) · για λειτουργία σε περιβάλλον λογισμικού FDT „πακέτο ifm“ ή λογισμικό "LINERECORDER SENSOR"	**E30396**
	Κύρια μονάδα (Master) USB IO-Link · για παραμετροποίηση και ανάλυση των συσκευών · Υποστηριζόμενα πρωτόκολλα επικοινωνίας: IO-Link (4.8, 38.4 και 230 kBit/s) · για λειτουργία σε περιβάλλον λογισμικού FDT „πακέτο ifm“ ή λογισμικό "LINERECORDER SENSOR"	**E30390**
	ifm Container · περιβάλλον λογισμικού FDT · Για την παραμετροποίηση και ανάλυση συσκευών με προδιαγραφές DTM · π.χ. αισθητήρες ifm με διασύνδεση προγραμματισμού EPS, · αισθητήρες με IO-Link	**E30110**
	LINERECORDER SENSOR · Λογισμικό παραμετροποίησης και ρύθμισης αισθητήρων IO-Link · Καταγραφή και διανομή σετ παραμετροποίησης (αντιγραφή) · Σύλληψη και αξιολόγηση των τιμών αισθητήρων σε ένα μεγαλύτερο χρονικό διάστημα · Αρχικοποίηση των παραμέτρων αισθητήρα στις εργοστασιακές ρυθμίσεις · Εφαρμογή μέσω καλωδίου με USB, E30396 (το πρόγραμμα οδήγησης περιλαμβάνεται στο πακέτο λογισμικού)	**ZGS210**

Μπορείτε να βρείτε διαδραστικό επιλογέα προϊόντων και περισσότερες πληροφορίες στη διεύθυνση: www.ifm.com/gr

Σχήμα / μέγεθος	Περιγραφή	Κωδικός παραγγελίας
	Σφιγκτήρας συνδέσμου καλωδίου · για αισθητήρα στάθμης PS3 · Υλικά περιβλήματος: χάλυβα / πλαστικό	**E30399**
	Στοιχείο φίλτρου · για αισθητήρα στάθμης PS3 · για τοποθέτηση στον τριχοειδή σωλήνα	**E30400**
	Κουτί διανομέα · με εξαερισμό και κλέμμες · για αισθητήρα στάθμης PS3 · Υλικά περιβλήματος: πλαστικό	**E30401**
	Επιπρόσθετο βάρος · για αισθητήρα στάθμης PS3 · Υλικά περιβλήματος: V4A	**E30402**
	Με κλιπ ελατηριωτής ράγας · Υλικά περιβλήματος: V2A	**E37340**
	Σύνδεση με κονέκτορα · QS-G 1/8-6 · Με εσωτερικό εξάγωνο No 4 · Για τυπικό σωλήνα Φ 6 mm · Υλικά περιβλήματος: χάλυβα / PBT / Ορείχαλκος / Αλουμίνιο	**E30076**
	Σύνδεση με κονέκτορα · QS-G 1/8-8 · Με εσωτερικό εξάγωνο No 5 · Για τυπικό σωλήνα Φ 8 mm · Υλικά περιβλήματος: χάλυβα / PBT / Ορείχαλκος / Αλουμίνιο	**E30077**
Εργοστασιακό πιστοποιητικό βαθμονόμησης για αισθητήρες πίεσης (και αισθητήρες ροής, δείτε παρακάτω) · Αριθμός σημείων μέτρησης: Εργοστασιακή βαθμονόμηση 6 σημείων · Σημεία μέτρησης: σε βήματα 20 % του εύρους μέτρησης (κατά ISO 9001) · Ελάχιστη αβεβαιότητα μέτρησης [bar]: 20 µbar...140 mbar (εξαρτάται από την πίεση αναφοράς)		**ZC0004**
Πιστοποιητικό βαθμονόμησης DAkkS για αισθητήρες πίεσης · Αριθμός σημείων μέτρησης: Βαθμονόμηση DAkkS 11 σημείων · Σημεία μέτρησης: σε βήματα 10 % του εύρους μέτρησης (σύμφωνα με Οδηγία DAkkS-DKD-R 6-1) · Ελάχιστη αβεβαιότητα μέτρησης [bar]: 20 µbar...140 mbar (εξαρτάται από την πίεση αναφοράς)		**ZC0005**

Προσαρμογείς και παρελκόμενα για προσαρμογείς

Σχήμα / μέγεθος	Περιγραφή	Κωδικός παραγγελίας
	Προσαρμογέας · R1/8 - R1/8 · περιστρεφόμενο · Υλικά περιβλήματος: Ορείχαλκος επινικελωμένος	**E37350**
	Σετ συναρμολόγησης σωλήνα T · G1/2 · με μούφα G1/2 - G1/8, μούφα R1/8 - R1/8 περιστρεφόμενη, τσιμούχα G1/2 · Υλικά περιβλήματος: Ορείχαλκος επινικελωμένος	**E37360**
	Προσαρμογέας φλάντζας · G ¼ · Απόσταση οπών · 31,1 mm · Υλικά περιβλήματος: Τσιμούχα: NBR, καουτσούκ ακρυλικού νιτριλίου/βουταδένιου / Φλάντζα: Αλουμίνιο / Κοίλη βίδα: Ορείχαλκος	**E30003**
	Προσαρμογέας · G ¼ - G ½ · Υλικά περιβλήματος: V2A / Τσιμούχα: FPM	**E30000**

Μπορείτε να βρείτε τα διαγράμματα συνδεσμολογίας και τα σχέδια διαστάσεων από τη σελίδα 444

Σχήμα / μέγεθος	Περιγραφή	Κωδικός παραγγελίας
	Προσαρμογέας · G ¼ - G ¼ · Υλικά περιβλήματος: V2A / FPM	**E30007**
	Προσαρμογέας · G ¼ - M20 x 1,5 · Υλικά περιβλήματος: V2A / FPM	**E30010**
	Προσαρμογέας · G ¼ - G ½ · Υλικά περιβλήματος: V2A / Τσιμούχα: FPM	**E30050**
	Προσαρμογέας · ¼" NPT - G ¼ · Υλικά περιβλήματος: V4A	**E30058**
	Προσαρμογέας · ¼" NPT - G ½ · Υλικά περιβλήματος: V4A	**E30059**
	Προσαρμογέας · G ¼ - DN16 · G¼ - Μικρή φλάντζα DIN 28403 DN16 · Υλικά περιβλήματος: V2A	**E30065**
	Προσαρμογέας φλάντζας · G ¼ · Για αισθητήρες πίεσης τύπου PP7 / PK · Υλικά περιβλήματος: V2A / O-ring: NBR	**E30063**
	Προσαρμογέας · G 1 - G ½ · Υλικά περιβλήματος: V4A / Τσιμούχα: FPM	**E30116**
	Προσαρμογέας · G ¼ - G ½ · Υλικά περιβλήματος: V4A / Τσιμούχα: FPM	**E30135**
	Βίδα μείωσης · για αισθητήρες πίεσης με εσωτερικό σπείρωμα M5	**E30057**
	O-ring · 24 x 2 · Υλικά περιβλήματος: FKM FDA σύμμορφο	**E30123**
	Δαχτυλίδι στεγανοποίησης · για προσαρμογέα Aseptoflex Vario · Υλικά περιβλήματος: PEEK FDA σύμμορφο	**E30124**

Προσαρμογείς φλάντζας

Σχήμα / μέγεθος	Περιγραφή	Κωδικός παραγγελίας
	Προσαρμογέας σφιγκτήρα · Σφιγκτήρας · 1-1,5" · ISO 2852 · Για συσκευές με προσαρμογέα Aseptoflex Vario · Στεγάνωση με δακτύλιο στεγάνωσης · Υλικά περιβλήματος: V4A	**E33201**

Μπορείτε να βρείτε διαδραστικό επιλογέα προϊόντων και περισσότερες πληροφορίες στη διεύθυνση: www.ifm.com/gr

Σχήμα / μέγεθος	Περιγραφή	Κωδικός παραγ-γελίας
	Προσαρμογέας σφιγκτήρα · Σφιγκτήρας · 2" · ISO 2852 · Για συσκευές με προσαρμογέα Aseptoflex Vario · Στεγάνωση με δακτύλιο στεγάνωσης · Υλικά περιβλήματος: V4A	**E33202**
	Προσαρμογέας σφιγκτήρα · με θύρα διαρροής · Σφιγκτήρας · 1-1,5" · με δακτύλιο στεγάνωσης · ISO 2852 · Για συσκευές με προσαρμογέα Aseptoflex Vario · Υλικά περιβλήματος: V4A	**E33208**
	Προσαρμογέας Aseptoflex Vario · με θύρα διαρροής · Σφιγκτήρας · 2" · με δακτύλιο στεγάνωσης · ISO 2852 · Για συσκευές με προσαρμογέα Aseptoflex Vario · Υλικά περιβλήματος: V4A	**E33209**
	Προσαρμογέας σφιγκτήρα · Σφιγκτήρας · 1-1,5" · ISO 2852 · Για συσκευές με προσαρμογέα Aseptoflex Vario · Στεγάνωση μέταλλο σε μέταλλο · Υλικά περιβλήματος: V4A / 316L / 1.4435	**E33701**
	Προσαρμογέας σφιγκτήρα · Σφιγκτήρας · 2" · ISO 2852 · Για συσκευές με προσαρμογέα Aseptoflex Vario · Στεγάνωση μέταλλο σε μέταλλο · Υλικά περιβλήματος: V4A / 316L / 1.4435	**E33702**
	Ρακόρ σωλήνωσης · Φλάντζα σωλήνα · Φλάντζα σωλήνα · DN32 (1,25") · DIN 11851 · Για συσκευές με προσαρμογέα Aseptoflex Vario · Στεγάνωση με δακτύλιο στεγάνωσης · Υλικά περιβλήματος: V4A / 316L / 1.4435	**E33211**
	Ρακόρ σωλήνωσης · Φλάντζα σωλήνα · Φλάντζα σωλήνα · DN40 (1,5") · DIN 11851 · Για συσκευές με προσαρμογέα Aseptoflex Vario · Στεγάνωση με δακτύλιο στεγάνωσης · Υλικά περιβλήματος: V4A / 316L / 1.4435	**E33212**
	Ρακόρ σωλήνωσης · Φλάντζα σωλήνα · Φλάντζα σωλήνα · DN50 (2") · DIN 11851 · Για συσκευές με προσαρμογέα Aseptoflex Vario · Στεγάνωση με δακτύλιο στεγάνωσης · Υλικά περιβλήματος: V4A / 316L / 1.4435	**E33213**
	Ρακόρ σωλήνωσης · Φλάντζα σωλήνα · Φλάντζα σωλήνα · DN32 (1,25") · DIN 11851 · Για συσκευές με προσαρμογέα Aseptoflex Vario · Στεγάνωση μέταλλο σε μέταλλο · Υλικά περιβλήματος: V4A / 316L / 1.4435	**E33711**
	Ρακόρ σωλήνωσης · Φλάντζα σωλήνα · Φλάντζα σωλήνα · DN40 (1,5") · DIN 11851 · Για συσκευές με προσαρμογέα Aseptoflex Vario · Στεγάνωση μέταλλο σε μέταλλο · Υλικά περιβλήματος: V4A / 316L / 1.4435	**E33712**
	Ρακόρ σωλήνωσης · Φλάντζα σωλήνα · Φλάντζα σωλήνα · DN50 (2") · DIN 11851 · Για συσκευές με προσαρμογέα Aseptoflex Vario · Στεγάνωση μέταλλο σε μέταλλο · Υλικά περιβλήματος: V4A / 316L / 1.4435	**E33713**
	Προσαρμογέας σφιγκτήρα · Προσαρμογέας Varivent · Varivent τύπου F · DN25 (1"), D = 50 · Για συσκευές με προσαρμογέα Aseptoflex Vario · Στεγάνωση με δακτύλιο στεγάνωσης · Υλικά περιβλήματος: V4A / 316L / 1.4435	**E33221**
	Προσαρμογέας σφιγκτήρα · Προσαρμογέας Varivent · Varivent τύπου N · DN40 (1,5"), D = 68 · Για συσκευές με προσαρμογέα Aseptoflex Vario · Στεγάνωση με δακτύλιο στεγάνωσης · Υλικά περιβλήματος: V4A / 316L / 1.4435	**E33222**
	Προσαρμογέας σφιγκτήρα · Προσαρμογέας Varivent · με θύρα διαρροής · Varivent τύπου F · DN25 (1"), D = 50 · Για συσκευές με προσαρμογέα Aseptoflex Vario · Στεγάνωση με δακτύλιο στεγάνωσης · Υλικά περιβλήματος: V4A / 316L / 1.4435	**E33228**

Μπορείτε να βρείτε τα διαγράμματα συνδεσμολογίας και τα σχέδια διαστάσεων από τη σελίδα 444

Σχήμα / μέγεθος	Περιγραφή	Κωδικός παραγγελίας
	Προσαρμογέας σφιγκτήρα · Προσαρμογέας Varivent · με θύρα διαρροής · Varivent τύπου N · DN40 (1,5"), D = 68 · Για συσκευές με προσαρμογέα Aseptoflex Vario · Στεγάνωση με δακτύλιο στεγάνωσης · Υλικά περιβλήματος: V4A / 316L / 1.4435	**E33229**
	Προσαρμογέας σφιγκτήρα · Προσαρμογέας Varivent · Varivent τύπου F · DN25 (1"), D = 50 · Για συσκευές με προσαρμογέα Aseptoflex Vario · Στεγάνωση μέταλλο σε μέταλλο · Υλικά περιβλήματος: V4A / 316L / 1.4435	**E33721**
	Προσαρμογέας σφιγκτήρα · Προσαρμογέας Varivent · Varivent τύπου N · DN40 (1,5"), D = 68 · Για συσκευές με προσαρμογέα Aseptoflex Vario · Στεγάνωση μέταλλο σε μέταλλο · Υλικά περιβλήματος: V4A / 316L / 1.4435	**E33722**
	Ρακόρ σωλήνωσης · SMS προσαρμογέας σωλήνα · Ρακόρ σωλήνωσης · DN40 (1,5") · SMS · Για συσκευές με προσαρμογέα Aseptoflex Vario · Στεγάνωση μέταλλο σε μέταλλο · Υλικά περιβλήματος: V4A / 316L / 1.4435	**E33731**
	Ρακόρ σωλήνωσης · SMS προσαρμογέας σωλήνα · Ρακόρ σωλήνωσης · DN50 (2") · SMS · Για συσκευές με προσαρμογέα Aseptoflex Vario · Στεγάνωση μέταλλο σε μέταλλο · Υλικά περιβλήματος: V4A / 316L / 1.4435	**E33732**
	Προσαρμογέας φλάντζας · Προσαρμογέας DRD · Φλάντζα · DRD · D = 65 · Για συσκευές με προσαρμογέα Aseptoflex Vario · Στεγάνωση με δακτύλιο στεγάνωσης · Υλικά περιβλήματος: V4A / 316L / 1.4435	**E33242**
	Ρακόρ σωλήνωσης · Προσαρμογέας γενικής χρήσης διεργασιών · Για συσκευές με προσαρμογέα Aseptoflex Vario · Στεγάνωση με δακτύλιο στεγάνωσης · Υλικά περιβλήματος: V4A / 316L / 1.4435	**E33340**
	Συγκολλήσιμος προσαρμογέας · Ø 50 mm · Για συσκευές με προσαρμογέα Aseptoflex Vario · Στεγάνωση με δακτύλιο στεγάνωσης · Υλικά περιβλήματος: V4A / 316L / 1.4435	**E30122**
	Συγκολλήσιμος προσαρμογέας · Ø 50 mm · με θύρα διαρροής · Για συσκευές με προσαρμογέα Aseptoflex Vario · Στεγάνωση με δακτύλιο στεγάνωσης · Υλικά περιβλήματος: V4A	**E30130**
	Τάπα στεγανοποίησης · Τάπα στεγανοποίησης · Υλικά περιβλήματος: Προσαρμογέας: V4A / 316L / 1.4435 / δακτύλιος στεγάνωσης: FKM	**E30128**
	Προσαρμογέας Aseptoflex · Σφιγκτήρας · 1-1,5" · ISO 2852 · για συσκευή με σύνδεσμο Aseptoflex · Υλικά περιβλήματος: V4A / 316L / 1.4404	**E33001**
	Προσαρμογέας Aseptoflex · Σφιγκτήρας · 2" · ISO 2852 · για συσκευή με σύνδεσμο Aseptoflex · Υλικά περιβλήματος: V4A / 316L / 1.4404	**E33002**
	Προσαρμογέας Aseptoflex · Φλάντζα σωλήνα · DN40 (1,5") · DIN 11851 · για συσκευή με σύνδεσμο Aseptoflex · Υλικά περιβλήματος: V4A / 316L / 1.4404	**E33012**
	Προσαρμογέας Aseptoflex · Φλάντζα σωλήνα · DN50 (2") · DIN 11851 · για συσκευή με σύνδεσμο Aseptoflex · Υλικά περιβλήματος: V4A / 316L / 1.4404	**E33013**

Μπορείτε να βρείτε διαδραστικό επιλογέα προϊόντων και περισσότερες πληροφορίες στη διεύθυνση: www.ifm.com/gr

Σχήμα / μέγεθος	Περιγραφή	Κωδικός παραγ-γελίας
	Προσαρμογέας Aseptoflex · Varivent τύπου N · DN40 (1,5"), D = 68 · για συσκευή με σύνδεσμο Aseptoflex · Υλικά περιβλήματος: V4A / 316L / 1.4404	**E33022**
	Προσαρμογέας Aseptoflex · Ρακόρ σωλήνωσης · DN40 (1,5") · SMS · για συσκευή με σύνδεσμο Aseptoflex · Υλικά περιβλήματος: V4A / 316L / 1.4404	**E33031**
	Προσαρμογέας Aseptoflex · NEUMO BioConnect φλάντζα φόρμας V · 4 οπών · DN40 · Σύνδεση σε αγωγό κατά DIN 11866 σειράς A DIN 11850 · Υλικά περιβλήματος: V4A / 316L / 1.4435	**E33131**
	Συγκολλήσιμος προσαρμογέας · Ø 50 mm · Με σπείρωμα Aseptoflex · Υλικά περιβλήματος: V4A / O-ring: FPM FDA σύμμορφο	**E30052**
	Τάπα για συγκολλήσιμο προσαρμογέα με σπείρωμα Aseptoflex · Υλικά περιβλήματος: ανοξείδωτο V4A	**E30064**
	Προσαρμογέας σφιγκτήρα · Σφιγκτήρας · 1-1,5" · ISO 2852 · για συσκευή με σύνδεσμο G 1 · Υλικά περιβλήματος: V4A / 316L / 1.4435	**E33601**
	Ρακόρ σωλήνωσης · Φλάντζα σωλήνα · Φλάντζα σωλήνα · DN40 (1,5") · DIN 11851 · για συσκευή με σύνδεσμο G 1 · Υλικά περιβλήματος: V4A / 316L / 1.4435	**E33612**
	Συγκολλήσιμος προσαρμογέας · G 1 - Ø 50 mm · Υλικά περιβλήματος: V4A	**E30013**
	Συγκολλήσιμος προσαρμογέας · G 1 - Ø 50 mm · Υλικά περιβλήματος: V4A / O-ring: FKM / O-ring: EPDM	**E30072**
	Τάπα στεγανοποίησης · G 1 · Υλικά περιβλήματος: ανοξείδωτο V4A	**E30070**
	Συγκολλήσιμος προσαρμογέας · G ¾ - Ø 50 mm · Υλικά περιβλήματος: V4A	**E30009**
	Τάπα στεγανοποίησης · G ¾ · Υλικά περιβλήματος: ανοξείδωτο V4A	**E30071**

Μπορείτε να βρείτε τα διαγράμματα συνδεσμολογίας και τα σχέδια διαστάσεων από τη σελίδα 444

Σχεδιάγραμμα σύνδεσης

Χρώματα κλώνων

BN	Καφέ
GY	Γκρι
WH	Λευκό
BU	Μπλε
GN	Πράσινο

1

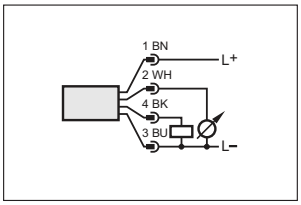

2

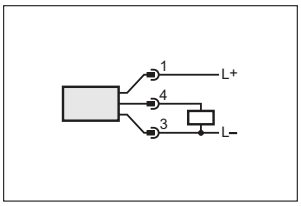

3

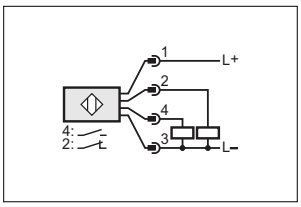

4

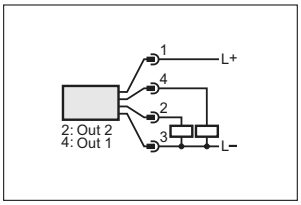

5

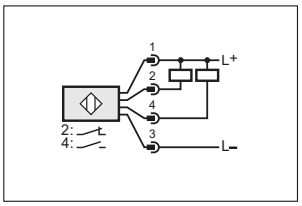

6

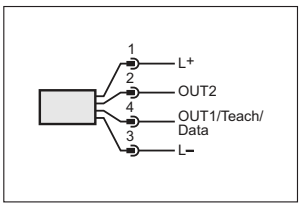

7

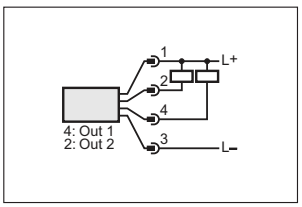

8

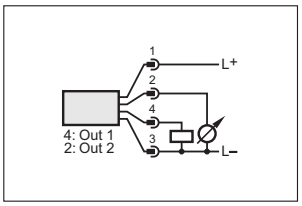

9

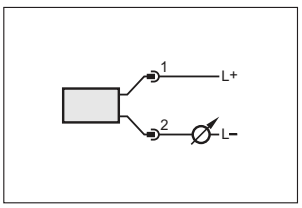

10

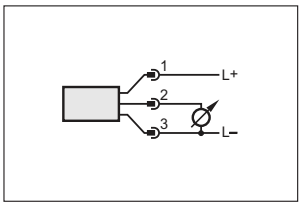

11

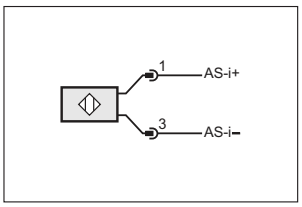

12

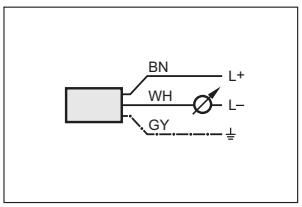

13

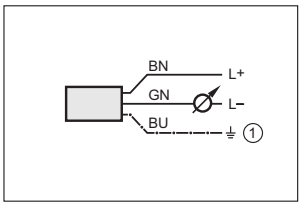

1: μπλεντάζ (συνδεμένη στο περίβλημα)

14

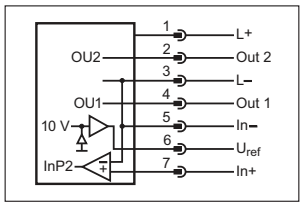

15

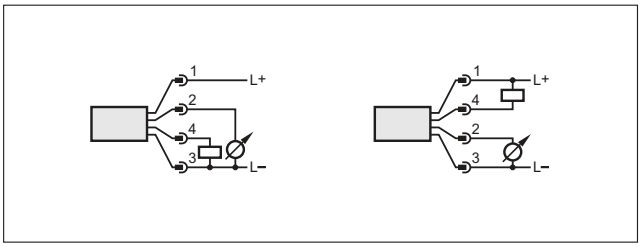

16

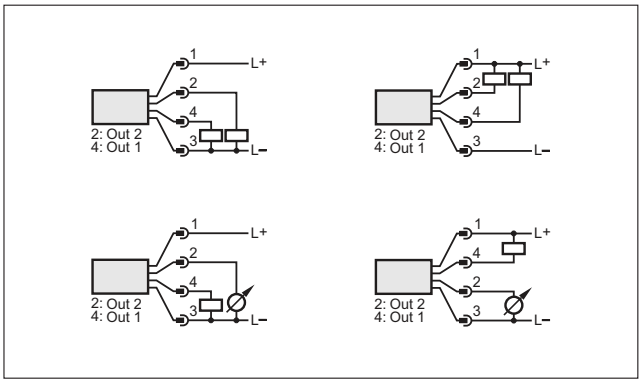

Μπορείτε να βρείτε διαδραστικό επιλογέα προϊόντων και περισσότερες πληροφορίες στη διεύθυνση: www.ifm.com/gr

Σχεδιάγραμμα σύνδεσης

17

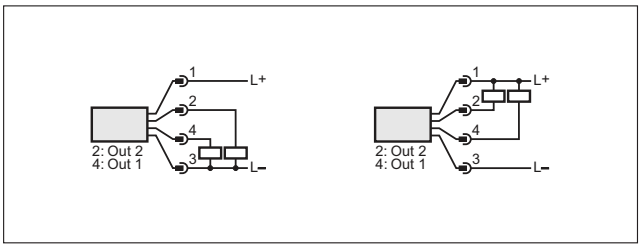

18

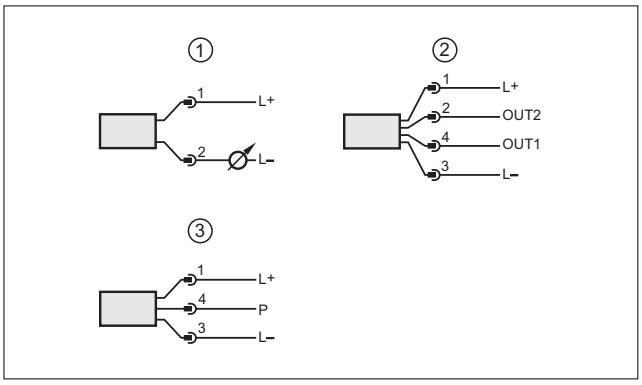

1: σύνδεση για 2σύρματη λειτουργία, 2: σύνδεση για 3σύρματη λειτουργία, 3: σύνδεση για IO-Link παραμετροποίηση
(P = επικοινωνία μέσω IO-Link)

19

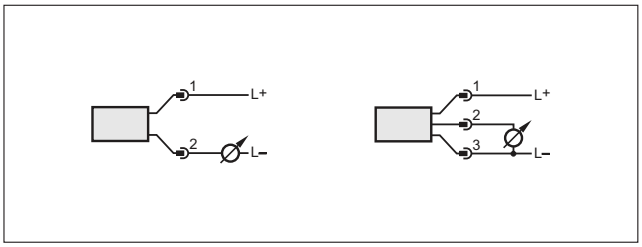

Σχέδια υπό κλίμακα / αριθ. σχεδίου / CAD, από: www.ifm.com

1

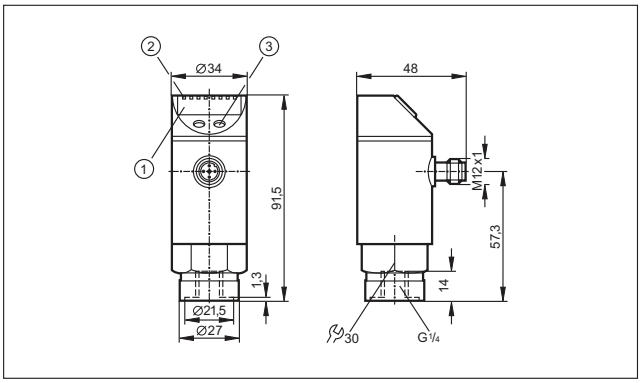

1: 4-ψηφίων αλφαριθμητική οθόνη ένδειξης, 2: LED (ένδειξη μονάδας / κατάσταση μεταγωγής), 3: Μπουτόν προγραμματισμού

3

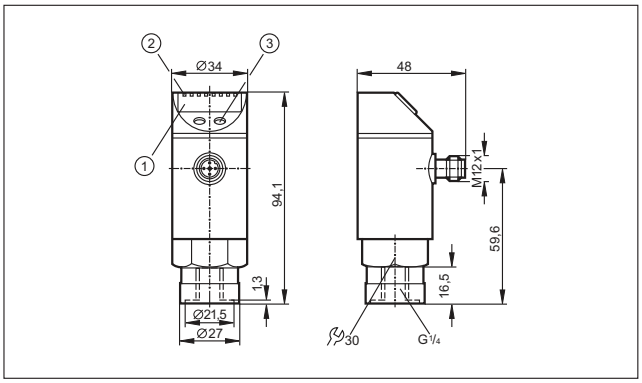

1: 4-ψηφίων αλφαριθμητική οθόνη ένδειξης, 2: LED (ένδειξη μονάδας / κατάσταση μεταγωγής), 3: Μπουτόν προγραμματισμού

2

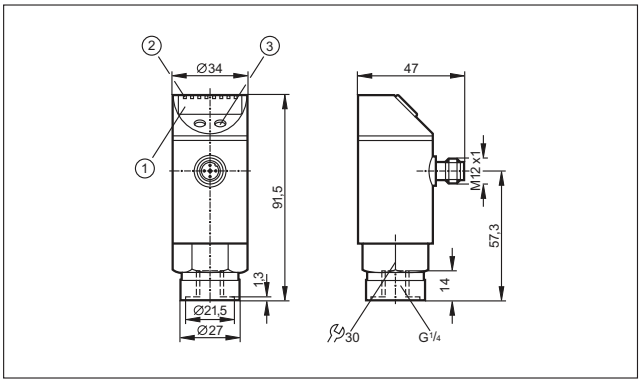

1: 4-ψηφίων αλφαριθμητική οθόνη ένδειξης, 2: LED (ένδειξη μονάδας / κατάσταση μεταγωγής), 3: Μπουτόν προγραμματισμού

Σχέδια υπό κλίμακα / αριθ. σχεδίου / CAD, από: www.ifm.com

4

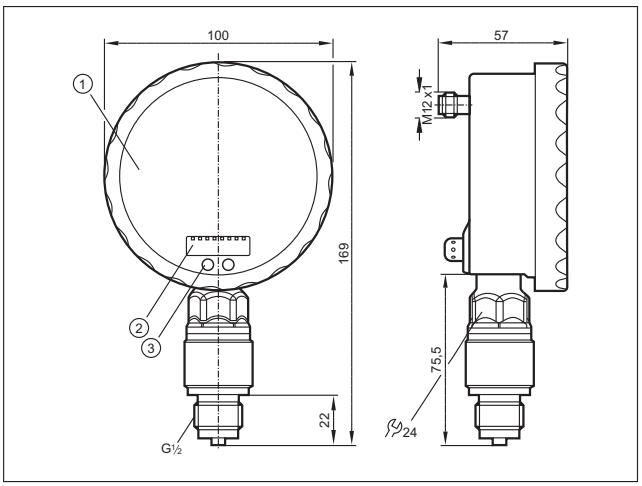

1: Αναλογική οθόνη, 2: 4-ψηφίων αλφαριθμητική οθόνη ένδειξης, 3: Μπουτόν αφής (μπουτόν προγραμματισμού)

5

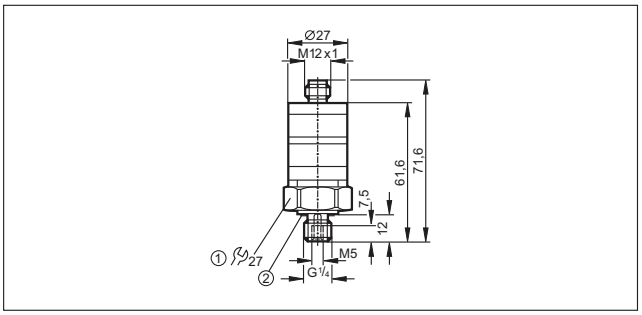

1: ροπή σύσφιξης 25 Nm, 2: τσιμούχα FPM / DIN 3869-14

6

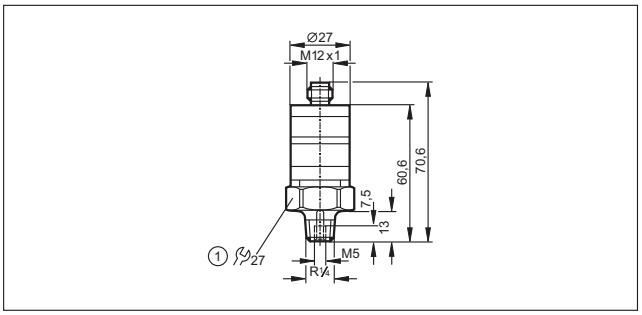

1: ροπή σύσφιξης 25 Nm

7

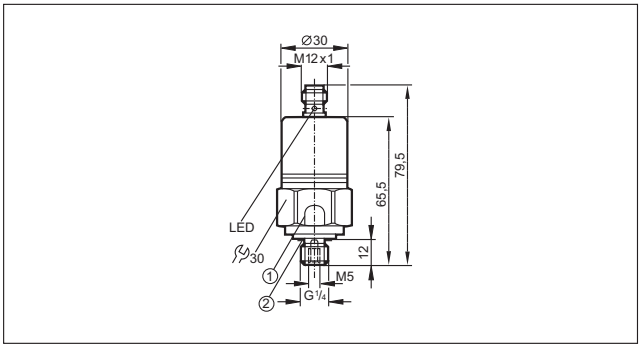

1: Μηχανισμός εκτόνωσης πίεσης, Δεν πρέπει να ασκηθεί καμμία μηχανική δύναμη στο μηχανισμό εκτόνωσης πίεσης., 2: τσιμούχα FPM / DIN 3869-14

8

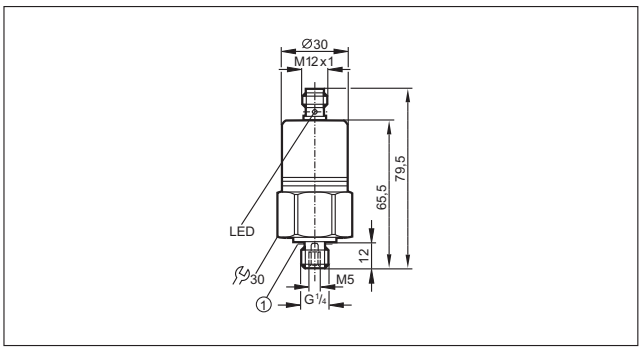

1: τσιμούχα FPM / DIN 3869-14

9

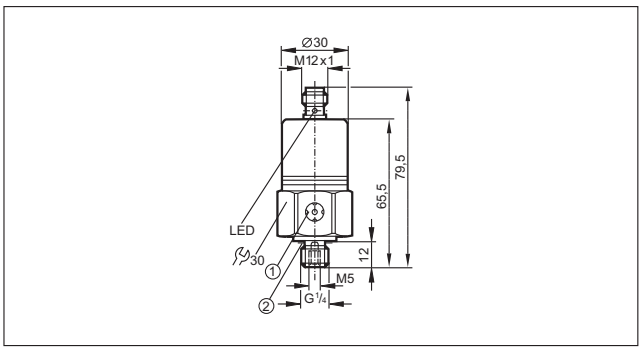

1: εξαερισμός, 2: τσιμούχα FPM / DIN 3869-14

10

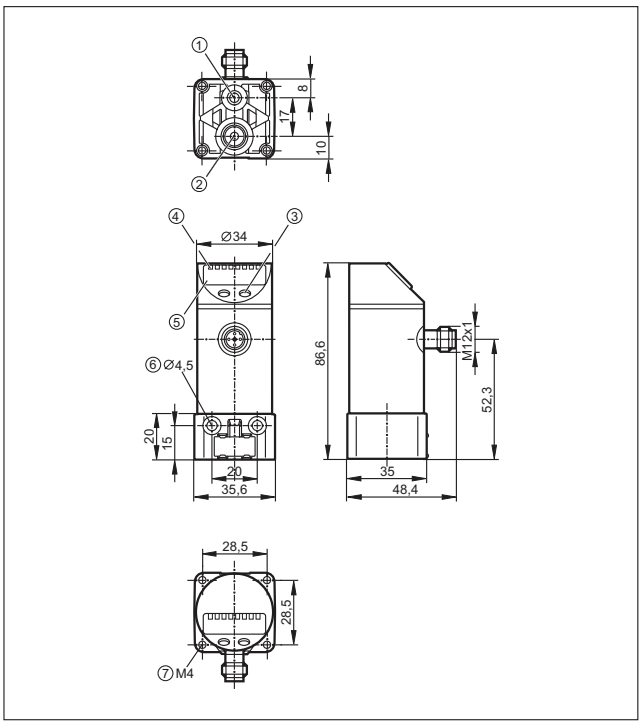

1: Σύνδεση εξαερισμού M5; μέγιστη ροπή σύσφιξης 2,5 Nm, 2: Κύριος σύνδεσμος υπο πίεση G 1/8; Αρχική ροπή μέγιστη 8 Nm, 3: Μπουτόν προγραμματισμού, 4: LED (ένδειξη μονάδας / κατάσταση μεταγωγής), 5: 4-ψηφίων αλφαριθμητική οθόνη ένδειξης, 6: για μπουλόνι σύσφιξης M4; Αρχική ροπή μέγιστη 2,5 Nm, 7: για μπουλόνι σύσφιξης M4; Αρχική ροπή μέγιστη 2,5 Nm

Μπορείτε να βρείτε διαδραστικό επιλογέα προϊόντων και περισσότερες πληροφορίες στη διεύθυνση: www.ifm.com/gr

Σχέδια υπό κλίμακα / αριθ. σχεδίου / CAD, από: www.ifm.com

11

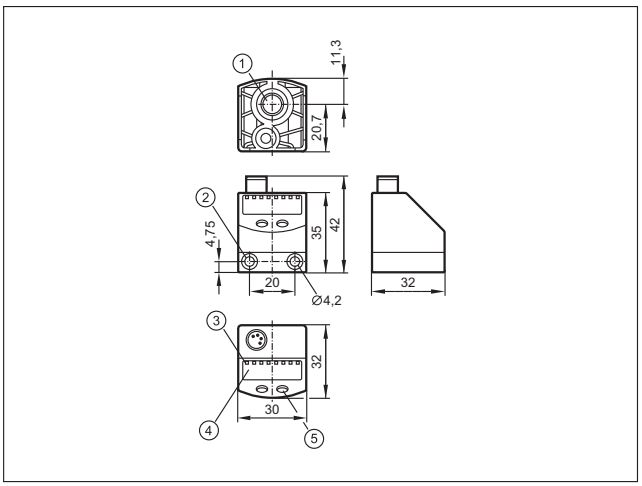

1: Κύριος σύνδεσμος υπο πίεση G 1/8; Αρχική ροπή μέγιστη 8 Nm, μήκος σπειρώματος μεγ: 7,5 mm, 2: για μπουλόνι σύσφιξης M4; Αρχική ροπή μέγιστη 2,5 Nm, 3: LED (ένδειξη μονάδας / κατάσταση μεταγωγής), 4: 4-ψηφίων αλφαριθμητική οθόνη ένδειξης, 5: Μπουτόν προγραμματισμού

12

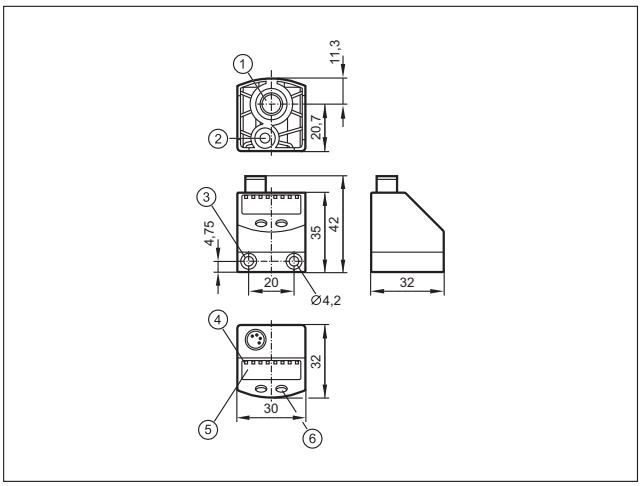

1: Κύρια σύνδεση πίεσης G 1/8, μεγ. ροπή σύσφιξης 8 Nm, μεγ. βάθος εισαγωγής 7,5 mm, 2: Βοηθητική σύνδεση πίεσης M5, μεγ. ροπή σύσφιξης 2,5 Nm, μεγ. βάθος εισαγωγής 7,5 mm, 3: για μπουλόνι σύσφιξης M4; Αρχική ροπή μέγιστη 2,5 Nm, 4: LED (ένδειξη μονάδας / κατάσταση μεταγωγής), 5: 4-ψηφίων αλφαριθμητική οθόνη ένδειξης, 6: Μπουτόν προγραμματισμού

13

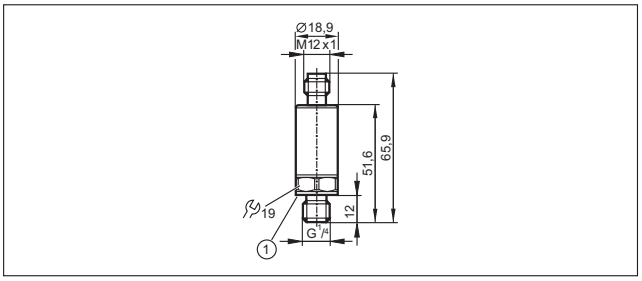

1: Τσιμούχα FKM / DIN 3869-14

14

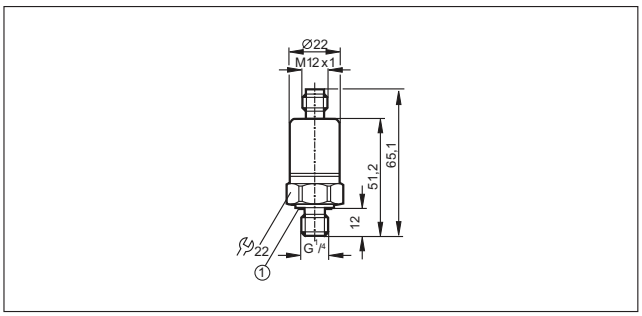

1: Τσιμούχα FKM / DIN 3869-14, ροπή σύσφιξης 25 Nm

15

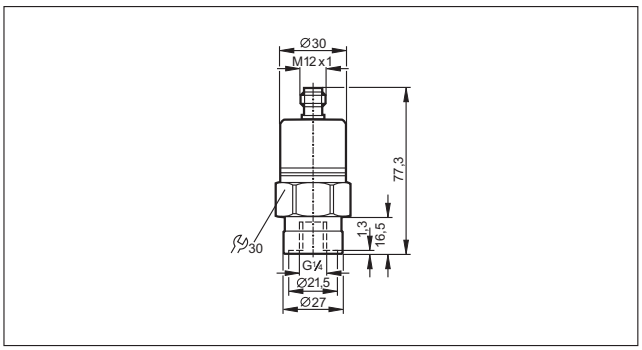

16

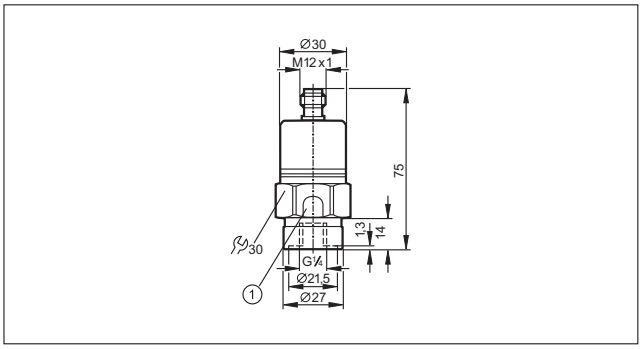

1: Μηχανισμός εκτόνωσης πίεσης, Δεν πρέπει να ασκηθεί καμμία μηχανική δύναμη στο μηχανισμό εκτόνωσης πίεσης.

17

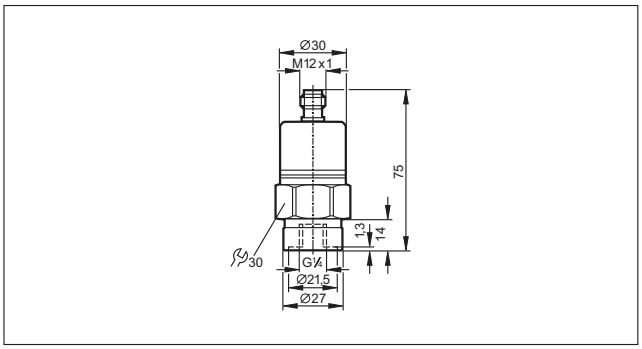

Σχέδια υπό κλίμακα / αριθ. σχεδίου / CAD, από: www.ifm.com

18

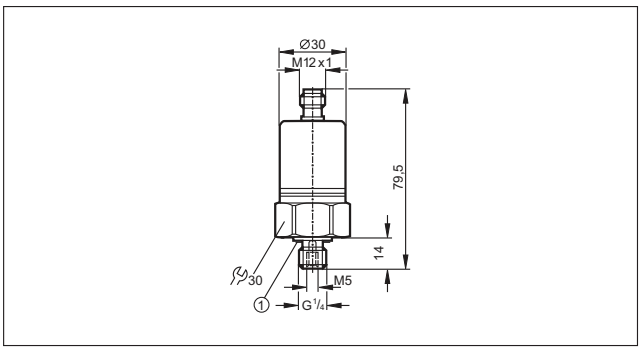

1: τσιμούχα FPM / DIN 3869-14

19

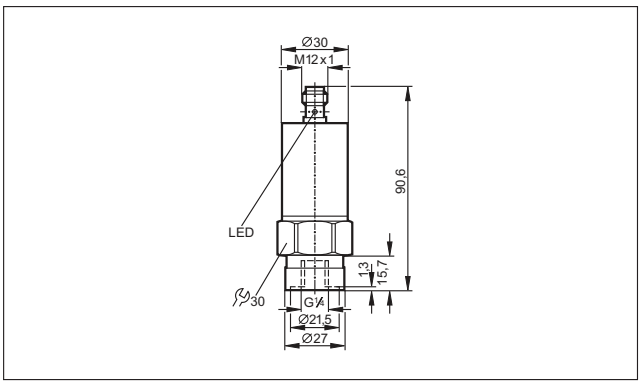

20

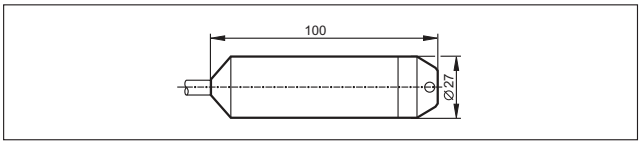

21

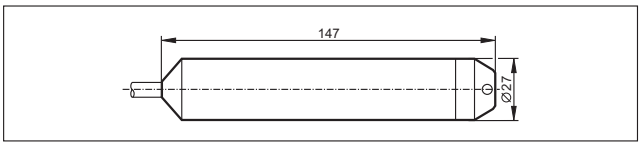

22

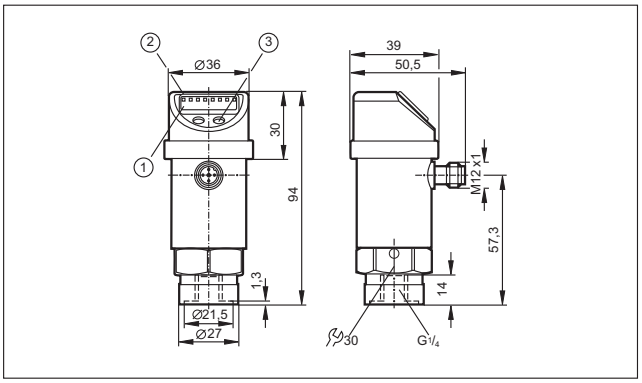

1: 4-ψηφίων αλφαριθμητική οθόνη ένδειξης, 2: LED (ένδειξη μονάδας / κατάσταση μεταγωγής), 3: Μπουτόν προγραμματισμού

23

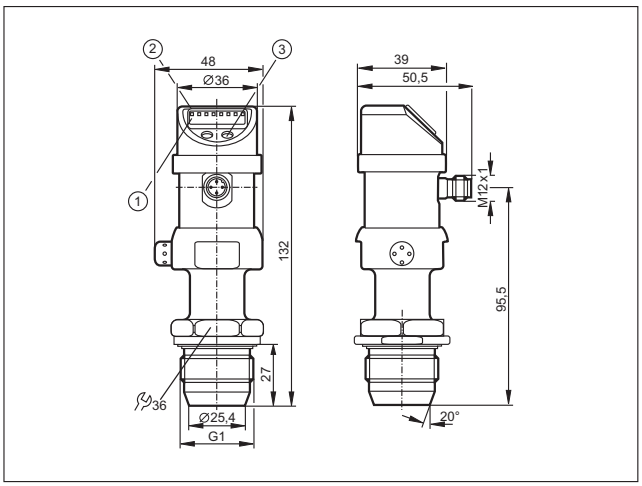

1: 4-ψηφίων αλφαριθμητική οθόνη ένδειξης, 2: LED κατάστασης, 3: Μπουτόν προγραμματισμού

24

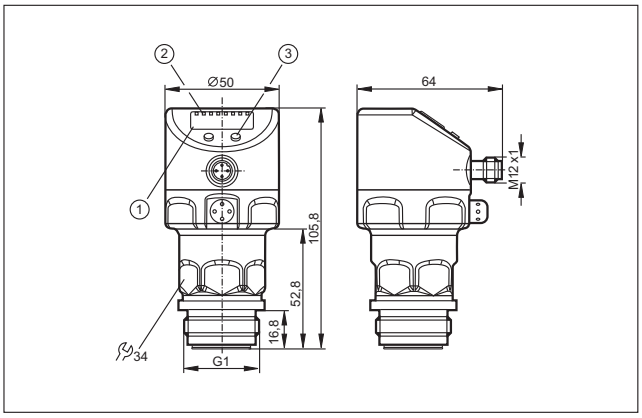

1: 4-ψηφίων αλφαριθμητική οθόνη ένδειξης, 2: LED κατάστασης, 3: Μπουτόν προγραμματισμού

25

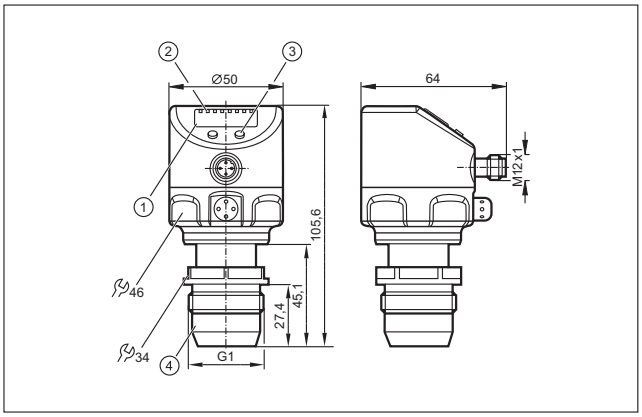

1: 4-ψηφίων αλφαριθμητική οθόνη ένδειξης, 2: LED κατάστασης, 3: Μπουτόν προγραμματισμού, 4: G 1 A με κώνο στεγάνωσης, Προσοχή: Η συσκευή πρέπει να τοποθετείται μόνο σε σύνδεση διεργασίας G1 με κώνο στεγάνωσης! Ο G1A κώνος στεγάνωσης της συσκευής είναι κατάλληλος μόνο για προσαρμογείς με μεταλλικό άκρο τερματισμού!

Μπορείτε να βρείτε διαδραστικό επιλογέα προϊόντων και περισσότερες πληροφορίες στη διεύθυνση: www.ifm.com/gr

Σχέδια υπό κλίμακα / αριθ. σχεδίου / CAD, από: www.ifm.com

26

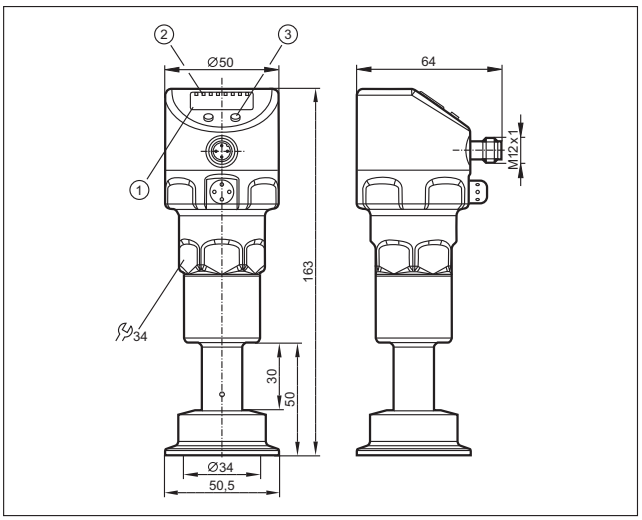

1:: 4-ψηφίων αλφαριθμητική οθόνη ένδειξης, 2: : LED κατάστασης, 3: : Μπουτόν προγραμματισμού

27

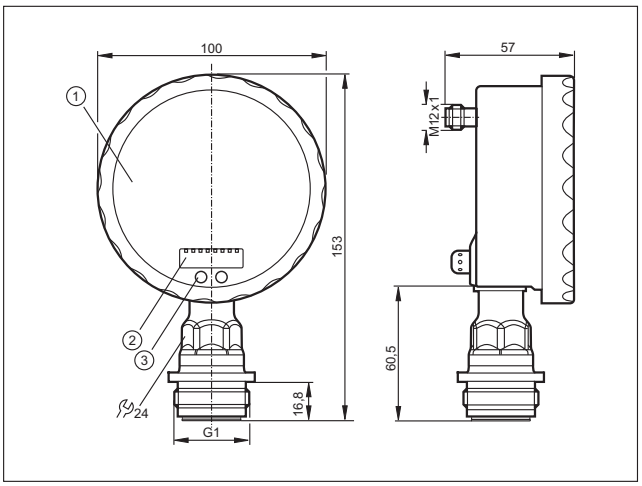

1: Αναλογική οθόνη, 2: 4-ψηφίων αλφαριθμητική οθόνη ένδειξης, 3: Μπουτόν προγραμματισμού

28

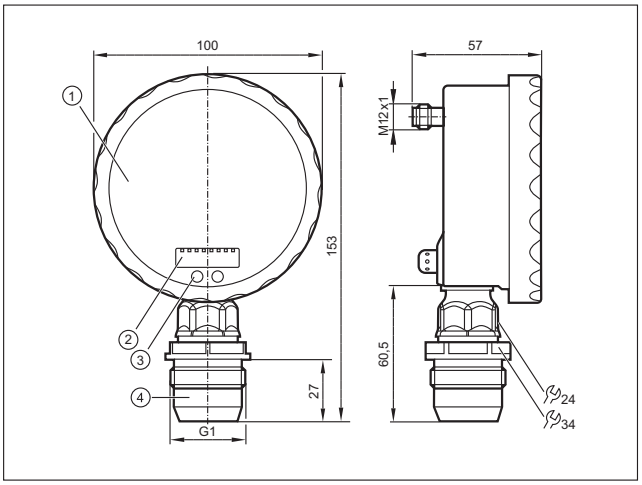

1: Αναλογική οθόνη, 2: 4-ψηφίων αλφαριθμητική οθόνη ένδειξης, 3: Μπουτόν αφής (μπουτόν προγραμματισμού), 4: G 1 A με κώνο στεγάνωσης, Προσοχή: Η συσκευή πρέπει να τοποθετείται μόνο σε σύνδεση διεργασίας G1 με κώνο στεγάνωσης! Ο G1A κώνος στεγάνωσης της συσκευής είναι κατάλληλος μόνο για προσαρμογείς με μεταλλικό άκρο τερματισμού!

29

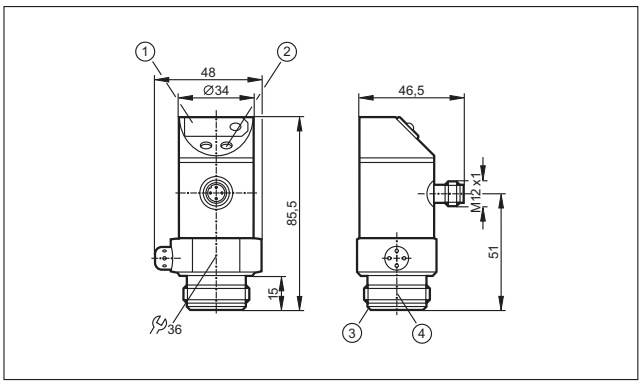

1: Ένδειξη LED 7-στοιχείων, 2: Μπουτόν προγραμματισμού, 3: Aseptoflex ακμή στεγάνωσης, 4: Aseptoflex σπείρωμα

30

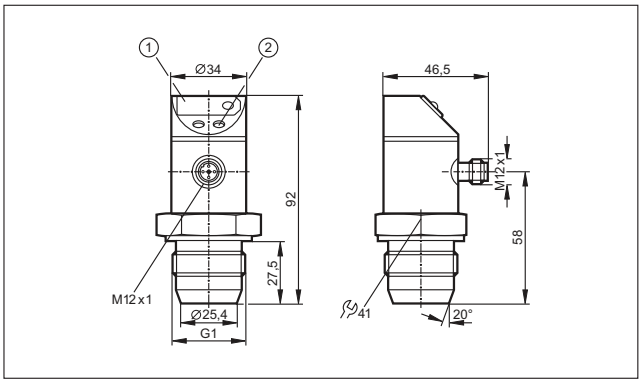

1: Ένδειξη LED 7-στοιχείων, 2: Μπουτόν προγραμματισμού

31

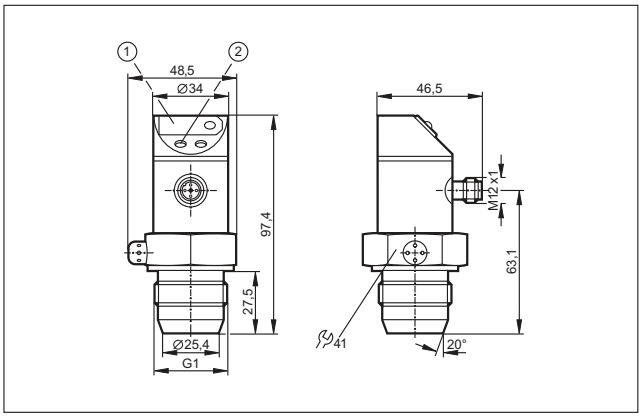

1: Ένδειξη LED 7-στοιχείων, 2: Μπουτόν προγραμματισμού

32

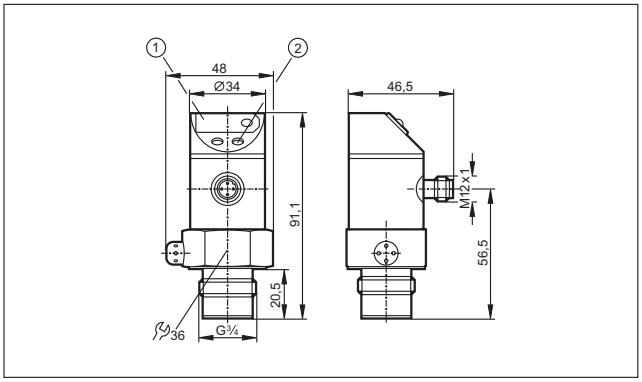

1: Ένδειξη LED 7-στοιχείων, 2: Μπουτόν προγραμματισμού

Σχέδια υπό κλίμακα / αριθ. σχεδίου / CAD, από: www.ifm.com

33

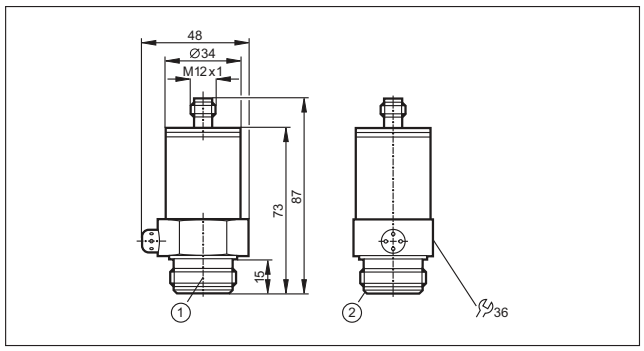

1: Aseptoflex σπείρωμα, 2: Aseptoflex ακμή στεγάνωσης

34

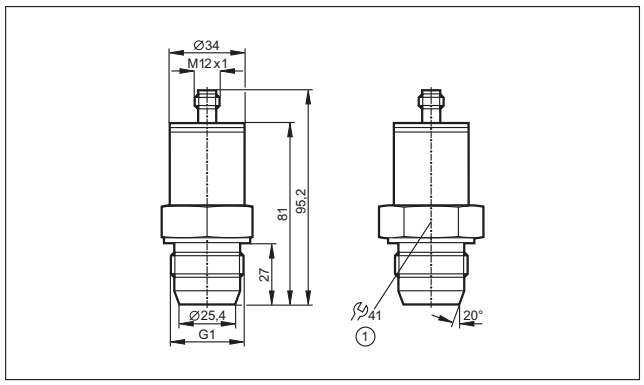

1: Ροπή σύσφιξης 20 Nm

35

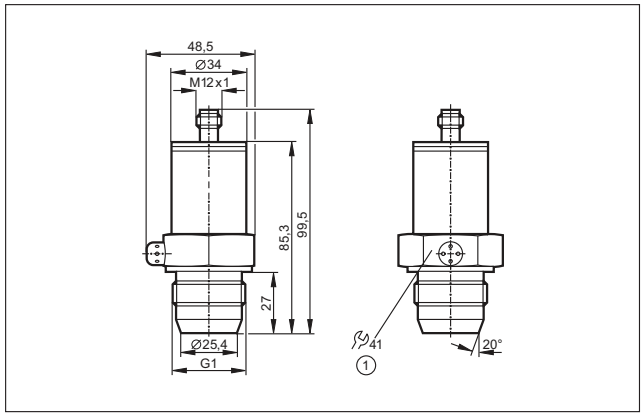

1: Ροπή σύσφιξης 20 Nm

36

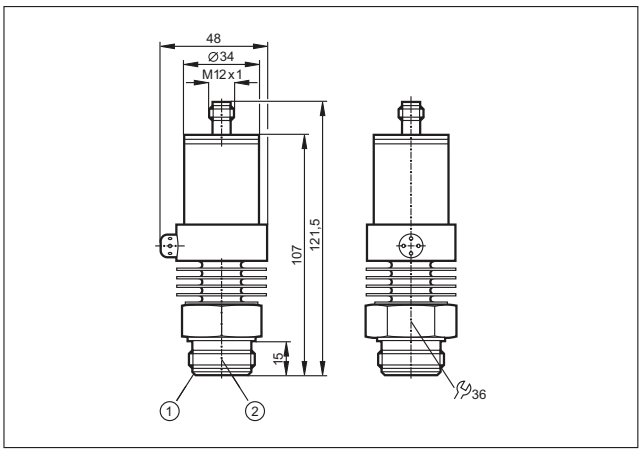

1: Aseptoflex ακμή στεγάνωσης, 2: Aseptoflex σπείρωμα

37

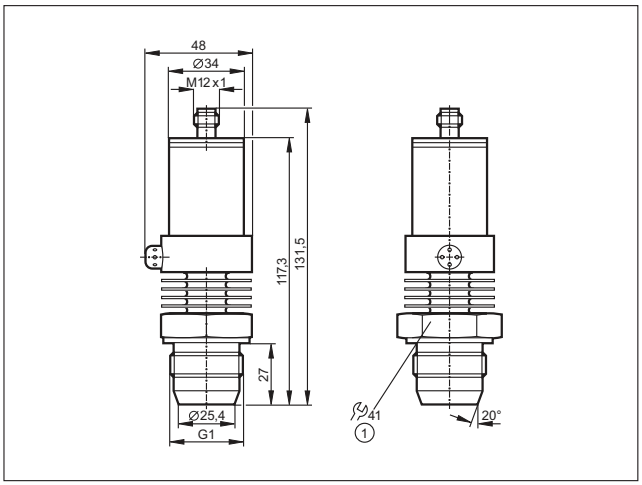

1: Ροπή σύσφιξης 20 Nm

- **Διακόπτες και μεταδότες με ενσωματωμένο σύστημα ελέγχου.**
- **Ειδικές εκδόσεις για υγιεινές εφαρμογές.**
- **Άριστη προστασία υπερφόρτωσης και μακρόχρονη σταθερότητα.**
- **Συνδυασμός κενού και θετικής πίεσης σε μία συσκευή.**
- **Ορθογώνιου σχήματος με δίχρωμη προγραμματιζόμενη οθόνη.**

Αισθητήρες κενού

Οι αισθητήρες κενού της ifm χρησιμοποιούνται για μετρήσεις πίεσης κάτω της ατμοσφαιρικής. Πολλές από αυτές τις συσκευές έχουν την δυνατότητα να μετρούν και κενό και υπερπίεση, πχ σε εύρος από -1 έως 10 bar.

Υπάρχουν διαθέσιμοι αισθητήρες με ή χωρίς οθόνη, καθώς και για χρήση σε υγιεινές και μη εφαρμογές. Βασίζονται είτε σε κεραμική-χωρητική, είτε σε πιεζοηλεκτρική αρχή μέτρησης.

Τυπικές εφαρμογές: επιτήρηση πίεσης σε αντλίες ή τσιμπίδες κενού. Οι συσκευές είναι σχεδιασμένες για χρήση σε βιομηχανικές εφαρμογές, δηλαδή μετρούν χαμηλό κενό (έως τα -970 mbar).

Ολες οι συσκευές έχουν συμπαγές περίβλημα και δεν διαθέτουν κινούμενα εξαρτήματα, όπως έμβολα ή ελατήρια. Κατά συνέπεια είναι εξαιρετικά ανθεκτικές σε δονήσεις και κραδασμούς, χωρίς ανάγκη συντήρησης.

Το δοκιμασμένο κεραμικό-χωρητικό στοιχείο μέτρησης είναι ανθεκτικό στη διάβρωση και μακρόχρονα σταθερό. Ετσι διασφαλίζεται σταθερότητα και μακροχρόνια ακρίβεια των μετρούμενων τιμών. Τα στοιχεία μέτρησης είναι ιδιαίτερα ανθεκτικά σε δυναμικές αιχμές πίεσης και διασφαλίζουν υψηλή προστασία υπερφόρτωσης.

Οι συσκευές πιεζοηλεκτρικής τεχνολογίας έχουν βελτιστοποιηθεί για πνευματικά συστήματα. Διαθέτουν ρυθμιζόμενη δίχρωμη οθόνη για την εύκολη οπτικοποίηση της υπέρβασης ή πτώσης κάτω του ορίου πίεσης κενού.

Οι συσκευές σειράς PQ έχουν δίχρωμη οθόνη και μπορούν επίσης να μετρήσουν χαμηλό κενό.

Μπορείτε να βρείτε διαδραστικό επιλογέα προϊόντων και περισσότερες πληροφορίες στη διεύθυνση: www.ifm.com/gr

Γενική επισκόπηση συστήματος	*Σελίδα*
Αισθητήρες με εξόδους μεταγωγής, αναλογική έξοδο, οθόνη	*454*
Αισθητήρες με εξόδους μεταγωγής, οθόνη	*454*
Αισθητήρες με εξόδους μεταγωγής και οθόνη με IO-Link	*454*
Ηλεκτρονικά μανόμετρα επαφής PG με έξοδο μεταγωγής, αναλογική	*455*
Αισθητήρες PP οχημάτων με εξόδους μεταγωγής, IO-Link	*455*
Αισθητήρες PA για βιομηχανικές εφαρμογές με αναλογική έξοδο	*455*
Αισθητήρες με έγκριση ATEX 3D/3G	*456*
Αισθητήρες για πνευματικές εφαρμογές	*456*
Αισθητήρες PI για υγιεινές και υγρές περιοχές με έξοδο μεταγωγής, αναλογική	*457*
Αισθητήρες PI για υγιεινές και υγρές περιοχές, με δύο εξόδους μεταγωγής	*457*
Πλήρως μεταλλικοί αισθητήρες για υγιεινές και υγρές περιοχές, έξοδοι επαφής, αναλογική, IO-Link	*457 - 458*
Ηλεκτρονικά μανόμετρα επαφής PG για υγιεινές και υγρές περιοχές με έξοδο επαφής, αναλογική	*458 - 459*
Αισθητήρες PF για υγρές και υγιεινές περιοχές με έξοδο μεταγωγής, αναλογική	*459*
Αισθητήρες PL / PM για υγιεινές και υγρές περιοχές με αναλογική έξοδο, χωρίς οθόνη	*459 - 460*
Αισθητήρες PE με οθόνη, 2 μεταγωγικές εξόδους ή έξοδο μεταγωγής και αναλογική	*460*
Εξαρτήματα στερέωσης για αισθητήρες πίεσης	*460 - 461*
Παρελκόμενα και λογισμικό	*461 - 462*
Προσαρμογείς και παρελκόμενα για προσαρμογείς	*462 - 463*
Προσαρμογείς φλάντζας	*463 - 466*
Σχεδιάγραμμα σύνδεσης	*466 - 467*
Σχέδια υπό κλίμακα / αριθ. σχεδίου / CAD, από: www.ifm.com	*467 - 471*

Αισθητήρες με εξόδους μεταγωγής, αναλογική έξοδο, οθόνη

Σχήμα / μέγεθος	Σύνδεση διεργασίας	Ένδειξη LED	Εύρος μέτρησης [bar]	$P_{υπερφόρτωσης}$ μεγ. [bar]	$P_{κρουστική}$ ελαχ. [bar]	U_b DC [V]	Αρ. σχεδίου	Κωδικός παραγγελίας
M12 κονέκτορας · Έξοδος 2 x ανοικτές NO / κλειστές NC επαφές προγρ. ή 1 x ανοικτή NO / κλειστή NC επαφή προγρ. + 1 x αναλογική (4...20 mA / 0...10 V, διαβαθμιζόμενη 1:4) · Σύνδεση αριθ. 9 · Ομάδες κονέκτορα 8, 9, 10, 18, 20, 123, 125, 127, 150								
	G ¼ I	Μονάδα μέτρησης	-1...25	100	350	18...32	1	**PN2023**
	G ¼ I	Μονάδα μέτρησης	-1...10	75	150	18...32	1	**PN2024**
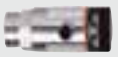	G ¼ I	Μονάδα μέτρησης	-1...1	20	50	18...32	1	**PN2009**
M12 κονέκτορας · Έξοδος Ανοικτή NO / κλειστή NC επαφή προγρ., 4...20 mA ή 0...10 V · Σύνδεση αριθ. 1 · Ομάδες κονέκτορα 8, 9, 10, 18, 20, 123, 125, 127, 150								
	G ¼ I	Μονάδα μέτρησης	-1...10	75	150	18...36	2	**PN3004**
	G ¼ I	Μονάδα μέτρησης	-1...0	10	30	18...36	2	**PN3029**

Αισθητήρες με εξόδους μεταγωγής, οθόνη

Σχήμα / μέγεθος	Σύνδεση διεργασίας	Ένδειξη LED	Εύρος μέτρησης [bar]	$P_{υπερφόρτωσης}$ μεγ. [bar]	$P_{κρουστική}$ ελαχ. [bar]	U_b DC [V]	Αρ. σχεδίου	Κωδικός παραγγελίας
M12 κονέκτορας · Έξοδος ⎍ / ⎍ · DC PNP · Σύνδεση αριθ. 2 · Ομάδες κονέκτορα 8, 9, 10, 11, 18, 20, 123, 125, 126, 127, 150, 151								
	G ¼ I	Μονάδα μέτρησης	-1...10	75	150	18...36	2	**PN5004**

Αισθητήρες με εξόδους μεταγωγής και οθόνη με IO-Link

Σχήμα / μέγεθος	Σύνδεση διεργασίας	Ένδειξη LED	Εύρος μέτρησης [bar]	$P_{υπερφόρτωσης}$ μεγ. [bar]	$P_{κρουστική}$ ελαχ. [bar]	U_b DC [V]	Αρ. σχεδίου	Κωδικός παραγγελίας
M12 κονέκτορας · Έξοδος 2 x ανοικτές NO/κλειστές NC επαφές προγρ. ή 1 x ανοικτή NO/κλειστή NC επαφή προγρ. + 1 x κλειστή επαφή NC (λειτουργία διάγνωσης) · DC PNP/NPN · Σύνδεση αριθ. 10 · Ομάδες κονέκτορα 8, 10, 11, 18, 20, 123, 125, 126, 150, 151								
	G ¼ I	Μονάδα μέτρησης	-1...10	75	150	18...36	2	**PN7004**
	G ¼ I	Μονάδα μέτρησης	-1...1	20	50	18...36	2	**PN7009**

Μπορείτε να βρείτε διαδραστικό επιλογέα προϊόντων και περισσότερες πληροφορίες στη διεύθυνση: www.ifm.com/gr

Ηλεκτρονικά μανόμετρα επαφής PG με έξοδο μεταγωγής, αναλογική

Σχήμα / μέγεθος	Σύνδεση διεργασίας	Ένδειξη LED	Εύρος μέτρησης [bar]	$P_{υπερφόρτωσης}$ μεγ. [bar]	$P_{κρουστική}$ ελαχ. [bar]	U_b DC [V]	Αρ. σχεδίου	Κωδικός παραγγελίας
M12 κονέκτορας · Έξοδος 1 x ανοικτή NO / κλειστή NC προγρ. 1 x αναλογική (4...20 / 20...4 mA, διαβαθμιζόμενη) · DC PNP/NPN · Σύνδεση αριθ. 11 · Ομάδες κονέκτορα 8, 9, 10, 18, 20, 123, 125, 127, 150								
	G ½	Μονάδα μέτρησης	-1...25	100	300	18...32	3	**PG2453**
	G ½	Μονάδα μέτρησης	-1...10	50	150	18...32	3	**PG2454**
	G ½	Μονάδα μέτρησης	-1...4	30	100	18...32	3	**PG2455**
	G ½	Μονάδα μέτρησης	-1...1	10	30	18...32	3	**PG2409**

Αισθητήρες PP οχημάτων με εξόδους μεταγωγής, IO-Link

Σχήμα / μέγεθος	Σύνδεση διεργασίας	Ένδειξη LED	Εύρος μέτρησης [bar]	$P_{υπερφόρτωσης}$ μεγ. [bar]	$P_{κρουστική}$ ελαχ. [bar]	U_b DC [V]	Αρ. σχεδίου	Κωδικός παραγγελίας
M12 κονέκτορας · Έξοδος 2 x ανοικτές NO/κλειστές NC επαφές προγρ. ή 1 x ανοικτή NO/κλειστή NC επαφή προγρ. + 1 x κλειστή επαφή NC (λειτουργία διάγνωσης) · DC PNP · Σύνδεση αριθ. 3 · Ομάδες κονέκτορα 8, 10, 11, 18, 20, 123, 125, 126, 150, 151								
	G¼ A / M5 I	Λειτουργίας	-1...10	75	150	9,6...36	4	**PP7554**
M12 κονέκτορας · Έξοδος 2 x ανοικτές NO/κλειστές NC επαφές προγρ. ή 1 x ανοικτή NO/κλειστή NC επαφή προγρ. + 1 x κλειστή επαφή NC (λειτουργία διάγνωσης) · DC NPN · Σύνδεση αριθ. 3 · Ομάδες κονέκτορα 8, 10, 11, 18, 20, 123, 125, 126, 150, 151								
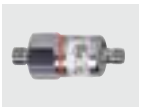	G¼ A / M5 I	Λειτουργίας	-1...10	75	150	9,6...36	4	**PP0524**

Αισθητήρες PA για βιομηχανικές εφαρμογές με αναλογική έξοδο

Σχήμα / μέγεθος	Σύνδεση διεργασίας	Ένδειξη LED	Εύρος μέτρησης [bar]	$P_{υπερφόρτωσης}$ μεγ. [bar]	$P_{κρουστική}$ ελαχ. [bar]	U_b DC [V]	Αρ. σχεδίου	Κωδικός παραγγελίας
M12 κονέκτορας · Έξοδος 4...20 mA · DC · Σύνδεση αριθ. 4 · Ομάδες κονέκτορα 8, 10, 18, 20, 121, 123, 134								
	G ¼ I	–	-1...0	10	30	9,6...32	5	**PA3029**
M12 κονέκτορας · Έξοδος 0...10 V · DC · Σύνδεση αριθ. 5 · Ομάδες κονέκτορα 8, 10, 18, 20, 121, 123, 134								
	G ¼ I	–	-1...0	10	30	16...32	5	**PA9029**

Μπορείτε να βρείτε τα διαγράμματα συνδεσμολογίας και τα σχέδια διαστάσεων από τη σελίδα 466

Αισθητήρες με έγκριση ATEX 3D/3G

Σχήμα / μέγεθος	Σύνδεση διεργασίας	Ένδειξη LED	Εύρος μέτρησης [bar]	$P_{υπερφόρτωσης}$ μεγ. [bar]	$P_{κρουστική}$ ελαχ. [bar]	U_b DC [V]	Αρ. σχεδίου	Κωδικός παραγγελίας
M12 κονέκτορας · Έξοδος 1 x ανοικτή NO / κλειστή NC επαφή προγρ. + 1 x αναλογική (I / U, διαβαθμιζόμενη 1:4) · DC PNP/NPN · Σύνδεση αριθ. 11 · Ομάδες κονέκτορα 147, 149								
	G 1 A με κώνο στεγάνωσης	Μονάδα μέτρησης	-1...25	100	350	18...32	6	**PI003A**
	G 1 A με κώνο στεγάνωσης	Μονάδα μέτρησης	-1...1	10	30	18...32	6	**PI009A**

Αισθητήρες για πνευματικές εφαρμογές

Σχήμα / μέγεθος	Σύνδεση διεργασίας	Ένδειξη LED	Εύρος μέτρησης [bar]	$P_{υπερφόρτωσης}$ μεγ. [bar]	$P_{κρουστική}$ ελαχ. [bar]	U_b DC [V]	Αρ. σχεδίου	Κωδικός παραγγελίας
M12 κονέκτορας · Έξοδος 2 x ανοικτές NO/κλειστές NC επαφές προγρ. ή 1 x ανοικτή NO/κλειστή NC επαφή προγρ. + 1 x κλειστή επαφή NC (λειτουργία διάγνωσης) · DC PNP/NPN · Σύνδεση αριθ. 10 · Ομάδες κονέκτορα 8, 10, 11, 18, 20, 123, 125, 126, 150, 151								
	G 1/8 I	Μονάδα μέτρησης	-1...1	20	30	18...36	7	**PN7809**
	G 1/8 I	Μονάδα μέτρησης	-1...10	20	30	18...36	7	**PN7834**
M8 κονέκτορας · Έξοδος 2 x ανοικτές NO / κλειστές NC επαφές προγρ. ή 1 x ανοικτή NO / κλειστή NC επαφή προγρ. + 1 x κλειστή επαφή NC (λειτουργία διάγνωσης) · DC PNP · Σύνδεση αριθ. 6 · Ομάδες κονέκτορα 4, 5, 76, 82								
	G 1/8 I	Μονάδα μέτρησης	-1...1	20	30	18...32	8	**PQ7809**
	G 1/8 I	Μονάδα μέτρησης	-1...10	20	30	18...32	8	**PQ7834**
M8 κονέκτορας · Έξοδος 2 x ανοικτές NO / κλειστές NC επαφές προγρ. ή 1 x ανοικτή NO / κλειστή NC επαφή προγρ. + 1 x κλειστή επαφή NC (λειτουργία διάγνωσης) · DC NPN · Σύνδεση αριθ. 7 · Ομάδες κονέκτορα 4, 5, 76, 82								
	G 1/8 I	Μονάδα μέτρησης	-1...1	20	30	18...32	8	**PQ0809**
	G 1/8 I	Μονάδα μέτρησης	-1...10	20	30	18...32	8	**PQ0834**
M8 κονέκτορας · Έξοδος 1 x ανοικτή NO / κλειστή NC σε ηρεμία προγραμματιζόμενη + 1 x έξοδος ρεύματος · DC PNP · Σύνδεση αριθ. 8 · Ομάδες κονέκτορα 4, 5, 76, 82								
	G 1/8 I, M5	Μονάδα μέτρησης	-0,1...1	20	30	18...32	9	**PQ3809**
	G 1/8 I, M5	Μονάδα μέτρησης	-1...10	20	30	18...32	9	**PQ3834**

Μπορείτε να βρείτε διαδραστικό επιλογέα προϊόντων και περισσότερες πληροφορίες στη διεύθυνση: www.ifm.com/gr

Αισθητήρες PI για υγιεινές και υγρές περιοχές με έξοδο μεταγωγής, αναλογική

Σχήμα / μέγεθος	Σύνδεση διεργασίας	Ένδειξη LED	Εύρος μέτρησης [bar]	$P_{υπερφόρτωσης}$ μεγ. [bar]	$P_{κρουστική}$ ελαχ. [bar]	U_b DC [V]	Αρ. σχεδίου	Κωδικός παραγγελίας
M12 κονέκτορας · Έξοδος 1 x ανοικτή NO / κλειστή NC επαφή προγρ. + 1 x αναλογική (I / U, διαβαθμιζόμενη 1:4) · DC PNP/NPN · Σύνδεση αριθ. 11 · Ομάδες κονέκτορα 8, 9, 10, 18, 20, 123, 125, 127, 150								
	G ¾ A	Μονάδα μέτρησης	-1...10	50	150	18...32	10	**PI2994**

Αισθητήρες PI για υγιεινές και υγρές περιοχές, με δύο εξόδους μεταγωγής

Σχήμα / μέγεθος	Σύνδεση διεργασίας	Ένδειξη LED	Εύρος μέτρησης [bar]	$P_{υπερφόρτωσης}$ μεγ. [bar]	$P_{κρουστική}$ ελαχ. [bar]	U_b DC [V]	Αρ. σχεδίου	Κωδικός παραγγελίας
M12 κονέκτορας · Έξοδος 2 x ανοικτές NO/κλειστές NC επαφές προγρ. ή 1 x ανοικτή NO/κλειστή NC επαφή προγρ. + 1 x κλειστή επαφή NC (λειτουργία διάγνωσης) · DC PNP/NPN · Σύνδεση αριθ. 10 · Ομάδες κονέκτορα 8, 10, 11, 18, 20, 123, 125, 126, 150, 151								
	G ¾ A	Μονάδα μέτρησης	-1...25	100	350	18...32	10	**PI7993**

Πλήρως μεταλλικοί αισθητήρες για υγιεινές και υγρές περιοχές, έξοδοι επαφής, αναλογική, IO-Link

Σχήμα / μέγεθος	Σύνδεση διεργασίας	Ένδειξη LED	Εύρος μέτρησης [bar]	$P_{υπερφόρτωσης}$ μεγ. [bar]	$P_{κρουστική}$ ελαχ. [bar]	U_b DC [V]	Αρ. σχεδίου	Κωδικός παραγγελίας
M12 κονέκτορας · Έξοδος 1 x ανοικτή NO / κλειστή NC επαφή προγρ. + 1 x ανοικτή NO / κλειστή NC επαφή προγρ. ή 1 x αναλογική (4...20 / 20...4 mA, διαβαθμιζόμενη) · Σύνδεση αριθ. 12 · Ομάδες κονέκτορα 8, 9, 10, 18, 20, 123, 125, 127, 150								
	Aseptoflex Vario	Μονάδα μέτρησης	-1...25	100	350	20...32	11	**PI2793**
	Aseptoflex Vario	Μονάδα μέτρησης	-1...10	50	150	20...32	11	**PI2794**
	Aseptoflex Vario	Μονάδα μέτρησης	-1...4	30	100	20...32	11	**PI2795**
	Aseptoflex Vario	Μονάδα μέτρησης	-1...1	10	30	20...32	11	**PI2799**
	G 1 A με κώνο στεγάνωσης	Μονάδα μέτρησης	-1...25	100	350	20...32	12	**PI2893***
	G 1 A με κώνο στεγάνωσης	Μονάδα μέτρησης	-1...10	50	150	20...32	12	**PI2894***
	G 1 A με κώνο στεγάνωσης	Μονάδα μέτρησης	-1...4	30	100	20...32	12	**PI2895***

Μπορείτε να βρείτε τα διαγράμματα συνδεσμολογίας και τα σχέδια διαστάσεων από τη σελίδα 466

Σχήμα / μέγεθος	Σύνδεση διεργασίας	Ένδειξη LED	Εύρος μέτρησης [bar]	$P_{υπερφόρτωσης}$ μεγ. [bar]	$P_{κρουστική}$ ελαχ. [bar]	U_b DC [V]	Αρ. σχεδίου	Κωδικός παραγγελίας
M12 κονέκτορας · Έξοδος 1 x ανοικτή NO / κλειστή NC επαφή προγρ. + 1 x ανοικτή NO / κλειστή NC επαφή προγρ. ή 1 x αναλογική (4...20 / 20...4 mA, διαβαθμιζόμενη) · Σύνδεση αριθ. 12 · Ομάδες κονέκτορα 8, 9, 10, 18, 20, 123, 125, 127, 150								
	G 1 A με κώνο στεγάνωσης	Μονάδα μέτρησης	-1...1	10	30	20...32	12	**PI2899***
	Σφιγκτήρας DN 38 / 1½"	Μονάδα μέτρησης	-1...25	80	150	20...32	13	**PI2203**
	Σφιγκτήρας DN 38 / 1½"	Μονάδα μέτρησης	-1...10	50	100	20...32	13	**PI2204**
	Σφιγκτήρας DN 38 / 1½"	Μονάδα μέτρησης	-1...4	30	50	20...32	13	**PI2205**
	Σφιγκτήρας DN 38 / 1½"	Μονάδα μέτρησης	-1...1	10	30	20...32	13	**PI2209**

Προσοχή: Η συσκευή πρέπει να τοποθετείται μόνο σε σύνδεση διεργασίας G1 με κώνο στεγάνωσης! Ο G1A κώνος στεγάνωσης της συσκευής είναι κατάλληλος μόνο για προσαρμογείς με μεταλλικό άκρο τερματισμού!

Ηλεκτρονικά μανόμετρα επαφής PG για υγιεινές και υγρές περιοχές με έξοδο επαφής, αναλογική

Σχήμα / μέγεθος	Σύνδεση διεργασίας	Ένδειξη LED	Εύρος μέτρησης [bar]	$P_{υπερφόρτωσης}$ μεγ. [bar]	$P_{κρουστική}$ ελαχ. [bar]	U_b DC [V]	Αρ. σχεδίου	Κωδικός παραγγελίας
M12 κονέκτορας · Έξοδος 1 x ανοικτή NO / κλειστή NC προγρ. 1 x αναλογική (4...20 / 20...4 mA, διαβαθμιζόμενη) · DC PNP/NPN · Σύνδεση αριθ. 11 · Ομάδες κονέκτορα 8, 9, 10, 18, 20, 123, 125, 127, 150								
	Aseptoflex Vario	Μονάδα μέτρησης	-1...25	100	350	18...32	14	**PG2793**
	Aseptoflex Vario	Μονάδα μέτρησης	-1...10	50	150	18...32	14	**PG2794**
	Aseptoflex Vario	Μονάδα μέτρησης	-1...4	30	100	18...32	14	**PG2795**
	Aseptoflex Vario	Μονάδα μέτρησης	-1...1	10	30	18...32	14	**PG2799**
	G 1 A με κώνο στεγάνωσης	Μονάδα μέτρησης	-1...25	100	350	18...32	15	**PG2893***
	G 1 A με κώνο στεγάνωσης	Μονάδα μέτρησης	-1...10	50	150	18...32	15	**PG2894***
	G 1 A με κώνο στεγάνωσης	Μονάδα μέτρησης	-1...4	30	100	18...32	15	**PG2895***

Μπορείτε να βρείτε διαδραστικό επιλογέα προϊόντων και περισσότερες πληροφορίες στη διεύθυνση: www.ifm.com/gr

Σχήμα / μέγεθος	Σύνδεση διεργασίας	Ένδειξη LED	Εύρος μέτρησης [bar]	$P_{υπερφόρτωσης}$ μεγ. [bar]	$P_{κρουστική}$ ελαχ. [bar]	U_b DC [V]	Αρ. σχε-δίου	Κωδικός παραγ-γελίας
M12 κονέκτορας · Έξοδος 1 x ανοικτή NO / κλειστή NC προγρ. 1 x αναλογική (4...20 / 20...4 mA, διαβαθμιζόμενη) · DC PNP/NPN · Σύνδεση αριθ. 11 · Ομάδες κονέκτορα 8, 9, 10, 18, 20, 123, 125, 127, 150								
	G 1 A με κώνο στεγάνωσης	Μονάδα μέτρησης	-1...1	10	30	18...32	15	**PG2899***

Προσοχή: Η συσκευή πρέπει να τοποθετείται μόνο σε σύνδεση διεργασίας G1 με κώνο στεγάνωσης! Ο G1A κώνος στεγάνωσης της συσκευής είναι κατάλληλος μόνο για προσαρμογείς με μεταλλικό άκρο τερματισμού!

Αισθητήρες PF για υγρές και υγιεινές περιοχές με έξοδο μεταγωγής, αναλογική

Σχήμα / μέγεθος	Σύνδεση διεργασίας	Ένδειξη LED	Εύρος μέτρησης [bar]	$P_{υπερφόρτωσης}$ μεγ. [bar]	$P_{κρουστική}$ ελαχ. [bar]	U_b DC [V]	Αρ. σχε-δίου	Κωδικός παραγ-γελίας
M12 κονέκτορας · Έξοδος 2 x ανοικτές NO / κλειστές NC επαφές προγρ. ή 1 x ανοικτή NO / κλειστή NC επαφή προγρ. + 1 x αναλογική (4...20 mA / 0...10 V, διαβαθμιζόμενη 1:4) · Σύνδεση αριθ. 9 · Ομάδες κονέκτορα 8, 9, 10, 18, 20, 123, 125, 127, 150								
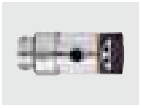	Aseptoflex	Ενεργοποίησης εξόδου	-1...25	100	350	20...30	16	**PF2053**
	G 1 A με κώνο στεγάνωσης	Ενεργοποίησης εξόδου	-1...100	200	650	20...30	17	**PF2652**
	G 1 A με κώνο στεγάνωσης	Ενεργοποίησης εξόδου	-1...25	100	350	20...30	18	**PF2653**
	G 1 A με κώνο στεγάνωσης	Ενεργοποίησης εξόδου	-0,99...1	20	50	20...30	18	**PF2609**
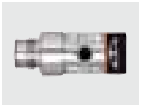	G ¾ A	Ενεργοποίησης εξόδου	-1...25	100	200	20...30	19	**PF2953**

Αισθητήρες PL / PM για υγιεινές και υγρές περιοχές με αναλογική έξοδο, χωρίς οθόνη

Σχήμα / μέγεθος	Σύνδεση διεργασίας	Ένδειξη LED	Εύρος μέτρησης [bar]	$P_{υπερφόρτωσης}$ μεγ. [bar]	$P_{κρουστική}$ ελαχ. [bar]	U_b DC [V]	Αρ. σχε-δίου	Κωδικός παραγ-γελίας
M12 κονέκτορας · Έξοδος 4...20 mA αναλογική · DC 3-αγωγών, DC 2-αγωγών · Σύνδεση αριθ. 13 · Ομάδες κονέκτορα 8, 10, 18, 20, 123, 125, 150								
	Aseptoflex	–	-1...25	100	350	14...30	20	**PL2053**
	G 1 A με κώνο στεγάνωσης	–	-1...100	200	650	14...30	21	**PL2652**
	G 1 A με κώνο στεγάνωσης	–	-1...25	100	350	14...30	22	**PL2653**

Μπορείτε να βρείτε τα διαγράμματα συνδεσμολογίας και τα σχέδια διαστάσεων από τη σελίδα 466

Σχήμα / μέγεθος	Σύνδεση διεργασίας	Ένδειξη LED	Εύρος μέτρησης [bar]	$P_{υπερφόρτωσης}$ μεγ. [bar]	$P_{κρουστική}$ ελαχ. [bar]	U_b DC [V]	Αρ. σχεδίου	Κωδικός παραγγελίας
M12 κονέκτορας · Έξοδος 4...20 mA αναλογική · DC · Σύνδεση αριθ. 13 · Ομάδες κονέκτορα 8, 10, 18, 20, 123, 125, 150								
	Aseptoflex	–	-1...25	100	350	14...30	23	**PM2053**
	Aseptoflex	–	-0,99...4	30	100	14...30	23	**PM2055**
M12 κονέκτορας · Έξοδος 4...20 mA αναλογική · DC 3-αγωγών, DC 2-αγωγών · Σύνδεση αριθ. 13 · Ομάδες κονέκτορα 8, 10, 18, 20, 123, 125, 150								
	G 1 A με κώνο στεγάνωσης	–	-1...25	100	350	14...30	24	**PM2653**
	G 1 A με κώνο στεγάνωσης	–	-0,99...4	30	100	14...30	24	**PM2655**

Αισθητήρες PE με οθόνη, 2 μεταγωγικές εξόδους ή έξοδο μεταγωγής και αναλογική

Σχήμα / μέγεθος	Σύνδεση διεργασίας	Ένδειξη LED	Εύρος μέτρησης [bar]	$P_{υπερφόρτωσης}$ μεγ. [bar]	$P_{κρουστική}$ ελαχ. [bar]	U_b DC [V]	Αρ. σχεδίου	Κωδικός παραγγελίας
M12 κονέκτορας · Έξοδος 2 x ανοικτές NO/κλειστές NC επαφές προγρ. ή 1 x ανοικτή NO/κλειστή NC επαφή προγρ. + 1 x κλειστή επαφή NC (λειτουργία διάγνωσης) · DC PNP/NPN · Σύνδεση αριθ. 10 · Ομάδες κονέκτορα 8, 10, 11, 18, 20, 123, 125, 126, 150, 151								
	G ¼ I	Μονάδα μέτρησης	-1...1	20	50	18...36	2	**PE7009**
	G ¼ I	Μονάδα μέτρησης	-1...10	75	150	18...36	2	**PE7004**
M12 κονέκτορας · Έξοδος Ανοικτή NO / κλειστή NC επαφή προγρ., 4...20 mA ή 0...10 V · DC PNP · Σύνδεση αριθ. 1 · Ομάδες κονέκτορα 8, 9, 10, 18, 20, 123, 125, 127, 150								
	G ¼ I	Μονάδα μέτρησης	-1...10	75	150	18...36	2	**PE3004**
	G ¼ I	Μονάδα μέτρησης	-1...0	10	30	18...36	2	**PE3029**
	G ¼ I	Μονάδα μέτρησης	-1...1	20	50	18...36	2	**PE3009**

Εξαρτήματα στερέωσης για αισθητήρες πίεσης

Σχήμα / μέγεθος	Περιγραφή	Κωδικός παραγγελίας
	Κολάρο στερέωσης · Ø 34 mm · Υλικά περιβλήματος: PBT	**E10017**

Μπορείτε να βρείτε διαδραστικό επιλογέα προϊόντων και περισσότερες πληροφορίες στη διεύθυνση: www.ifm.com/gr

Σχήμα / μέγεθος	Περιγραφή	Κωδικός παραγγελίας
	Κολάρο στερέωσης · Ø 34 mm · Υλικά περιβλήματος: PA	E10193
	Διπλό στήριγμα · Για αισθητήρες υγρών · Υλικά περιβλήματος: POM	E30078
	Τριπλό στήριγμα · Για αισθητήρες υγρών · Υλικά περιβλήματος: POM	E30079

Παρελκόμενα και λογισμικό

Σχήμα / μέγεθος	Περιγραφή	Κωδικός παραγγελίας
	Προστατευτικό πώμα · για αισθητήρες ρευστών με M12 κονέκτορα · Υλικά περιβλήματος: Πολυουρεθάνη	E30006
	Προστατευτικό πώμα · Για αισθητήρες υγρών · Ανοξείδωτος χάλυβας με διαφανές παράθυρο τεφλόν · Υλικά περιβλήματος: V4A / PFA / FKM / Ταινία εξαερισμού: διαφάνεια τεφλόν 0,32 mm / O-ring: FKM	E30101
	Προστατευτικό πώμα · Για αισθητήρες υγρών · Ανοξείδωτος χάλυβας με διαφανές παράθυρο τεφλόν · Υλικά περιβλήματος: V4A / PFA / EPDM / Ταινία εξαερισμού: διαφάνεια τεφλόν 0,32 mm / O-ring: EPDM	E30104
	Κονέκτορας μνήμη · Μνήμη με δυνατότητα παραμετροποίησης για αισθητήρες IO-Link · Χωρητικότητα αποθήκευσης: 2 kbytes · Υλικά περιβλήματος: PA PACM 12 / PET / Τσιμούχα: FPM / Παξιμάδι συγκράτησης: V4A / Κονέκτορας: TPU	E30398
	Μπουτόν εκμάθησης · για τους αισθητήρες PP0xE, PP052x, PP755x · Για κονέκτορα μνήμης (E30398) · 0,9 m · Υλικά περιβλήματος: V2A / PA / PMMA	E30405
	Συσκευή προγραμματισμού και ενδείξεων · για αισθητήρες με EPS και IO-Link · Σύνδεση με κονέκτορα · Υλικά περιβλήματος: V4A / PC Copolymer / PBT / FPM	PP2001
	Διασύνδεση IO-Link · για παραμετροποίηση και ανάλυση των συσκευών · Υποστηριζόμενα πρωτόκολλα επικοινωνίας: IO-Link (4800 και 38400 Bit/s) EPS πρωτόκολλο (19200 Bit/s) · για λειτουργία σε περιβάλλον λογισμικού FDT „πακέτο ifm“ ή λογισμικό "LINERECORDER SENSOR"	E30396
	ifm Container · περιβάλλον λογισμικού FDT · Για την παραμετροποίηση και ανάλυση συσκευών με προδιαγραφές DTM · π.χ. αισθητήρες ifm με διασύνδεση προγραμματισμού EPS, · αισθητήρες με IO-Link	E30110
	LINERECORDER SENSOR · Λογισμικό παραμετροποίησης και ρύθμισης αισθητήρων IO-Link · Καταγραφή και διανομή σετ παραμετροποίησης (αντιγραφή) · Σύλληψη και αξιολόγηση των τιμών αισθητήρων σε ένα μεγαλύτερο χρονικό διάστημα · Αρχικοποίηση των παραμέτρων αισθητήρα στις εργοστασιακές ρυθμίσεις · Εφαρμογή μέσω καλωδίου με USB, E30396 (το πρόγραμμα οδήγησης περιλαμβάνεται στο πακέτο λογισμικού)	ZGS210
	Με κλιπ ελατηριωτής ράγας · Υλικά περιβλήματος: V2A	E37340

Μπορείτε να βρείτε τα διαγράμματα συνδεσμολογίας και τα σχέδια διαστάσεων από τη σελίδα 466

Σχήμα / μέγεθος	Περιγραφή	Κωδικός παραγγελίας
	Σύνδεση με κονέκτορα · QS-G 1/8-6 · Με εσωτερικό εξάγωνο No 4 · Για τυπικό σωλήνα Φ 6 mm · Υλικά περιβλήματος: χάλυβα / PBT / Ορείχαλκος / Αλουμίνιο	**E30076**
	Σύνδεση με κονέκτορα · QS-G 1/8-8 · Με εσωτερικό εξάγωνο No 5 · Για τυπικό σωλήνα Φ 8 mm · Υλικά περιβλήματος: χάλυβα / PBT / Ορείχαλκος / Αλουμίνιο	**E30077**
	Κύρια μονάδα (Master) USB IO-Link · για παραμετροποίηση και ανάλυση των συσκευών · Υποστηριζόμενα πρωτόκολλα επικοινωνίας: IO-Link (4.8, 38.4 και 230 kBit/s) · για λειτουργία σε περιβάλλον λογισμικού FDT „πακέτο ifm“ ή λογισμικό "LINERECORDER SENSOR"	**E30390**
Εργοστασιακό πιστοποιητικό βαθμονόμησης για αισθητήρες πίεσης (και αισθητήρες ροής, δείτε παρακάτω) · Αριθμός σημείων μέτρησης: Εργοστασιακή βαθμονόμηση 6 σημείων · Σημεία μέτρησης: σε βήματα 20 % του εύρους μέτρησης (κατά ISO 9001) · Ελάχιστη αβεβαιότητα μέτρησης [bar]: 20 µbar...140 mbar (εξαρτάται από την πίεση αναφοράς)		**ZC0004**
Πιστοποιητικό βαθμονόμησης DAkkS για αισθητήρες πίεσης · Αριθμός σημείων μέτρησης: Βαθμονόμηση DAkkS 11 σημείων · Σημεία μέτρησης: σε βήματα 10 % του εύρους μέτρησης (σύμφωνα με Οδηγία DAkkS-DKD-R 6-1) · Ελάχιστη αβεβαιότητα μέτρησης [bar]: 20 µbar...140 mbar (εξαρτάται από την πίεση αναφοράς)		**ZC0005**

Προσαρμογείς και παρελκόμενα για προσαρμογείς

Σχήμα / μέγεθος	Περιγραφή	Κωδικός παραγγελίας
	Προσαρμογέας · R1/8 - R1/8 · περιστρεφόμενο · Υλικά περιβλήματος: Ορείχαλκος επινικελωμένος	**E37350**
	Σετ συναρμολόγησης σωλήνα T · G1/2 · με μούφα G1/2 - G1/8, μούφα R1/8 - R1/8 περιστρεφόμενη, τσιμούχα G1/2 · Υλικά περιβλήματος: Ορείχαλκος επινικελωμένος	**E37360**
	Προσαρμογέας φλάντζας · G ¼ · Απόσταση οπών · 31,1 mm · Υλικά περιβλήματος: Τσιμούχα: NBR, καουτσούκ ακρυλικού νιτριλίου/βουταδένιου / Φλάντζα: Αλουμίνιο / Κοίλη βίδα: Ορείχαλκος	**E30003**
	Προσαρμογέας · G ¼ - G ½ · Υλικά περιβλήματος: V2A / Τσιμούχα: FPM	**E30000**
	Προσαρμογέας · G ¼ - G ¼ · Υλικά περιβλήματος: V2A / FPM	**E30007**
	Προσαρμογέας · G ¼ - M20 x 1,5 · Υλικά περιβλήματος: V2A / FPM	**E30010**
	Προσαρμογέας · G ¼ - G ½ · Υλικά περιβλήματος: V2A / Τσιμούχα: FPM	**E30050**
	Προσαρμογέας · ¼" NPT - G ¼ · Υλικά περιβλήματος: V4A	**E30058**

Μπορείτε να βρείτε διαδραστικό επιλογέα προϊόντων και περισσότερες πληροφορίες στη διεύθυνση: www.ifm.com/gr

Σχήμα / μέγεθος	Περιγραφή	Κωδικός παραγγελίας
	Προσαρμογέας · ¼" NPT - G ½ · Υλικά περιβλήματος: V4A	**E30059**
	Προσαρμογέας · G ¼ - DN16 · G¼ - Μικρή φλάντζα DIN 28403 DN16 · Υλικά περιβλήματος: V2A	**E30065**
	Προσαρμογέας φλάντζας · G ¼ · Για αισθητήρες πίεσης τύπου PP7 / PK · Υλικά περιβλήματος: V2A / O-ring: NBR	**E30063**
	Προσαρμογέας · G 1 - G ½ · Υλικά περιβλήματος: V4A / Τσιμούχα: FPM	**E30116**
	Βίδα μείωσης · για αισθητήρες πίεσης με εσωτερικό σπείρωμα M5	**E30057**
	O-ring · 24 x 2 · Υλικά περιβλήματος: FKM FDA σύμμορφο	**E30123**
	Δαχτυλίδι στεγανοποίησης · για προσαρμογέα Aseptoflex Vario · Υλικά περιβλήματος: PEEK FDA σύμμορφο	**E30124**

Προσαρμογείς φλάντζας

Σχήμα / μέγεθος	Περιγραφή	Κωδικός παραγγελίας
	Προσαρμογέας σφιγκτήρα · Σφιγκτήρας · 1-1,5" · ISO 2852 · Για συσκευές με προσαρμογέα Aseptoflex Vario · Στεγάνωση με δακτύλιο στεγάνωσης · Υλικά περιβλήματος: V4A	**E33201**
	Προσαρμογέας σφιγκτήρα · Σφιγκτήρας · 2" · ISO 2852 · Για συσκευές με προσαρμογέα Aseptoflex Vario · Στεγάνωση με δακτύλιο στεγάνωσης · Υλικά περιβλήματος: V4A	**E33202**
	Προσαρμογέας σφιγκτήρα · με θύρα διαρροής · Σφιγκτήρας · 1-1,5" · με δακτύλιο στεγάνωσης · ISO 2852 · Για συσκευές με προσαρμογέα Aseptoflex Vario · Υλικά περιβλήματος: V4A	**E33208**
	Προσαρμογέας Aseptoflex Vario · με θύρα διαρροής · Σφιγκτήρας · 2" · με δακτύλιο στεγάνωσης · ISO 2852 · Για συσκευές με προσαρμογέα Aseptoflex Vario · Υλικά περιβλήματος: V4A	**E33209**
	Προσαρμογέας σφιγκτήρα · Σφιγκτήρας · 1-1,5" · ISO 2852 · Για συσκευές με προσαρμογέα Aseptoflex Vario · Στεγάνωση μέταλλο σε μέταλλο · Υλικά περιβλήματος: V4A / 316L / 1.4435	**E33701**
	Προσαρμογέας σφιγκτήρα · Σφιγκτήρας · 2" · ISO 2852 · Για συσκευές με προσαρμογέα Aseptoflex Vario · Στεγάνωση μέταλλο σε μέταλλο · Υλικά περιβλήματος: V4A / 316L / 1.4435	**E33702**

Μπορείτε να βρείτε τα διαγράμματα συνδεσμολογίας και τα σχέδια διαστάσεων από τη σελίδα 466

Σχήμα / μέγεθος	Περιγραφή	Κωδικός παραγ-γελίας
	Ρακόρ σωλήνωσης · Φλάντζα σωλήνα · Φλάντζα σωλήνα · DN32 (1,25") · DIN 11851 · Για συσκευές με προσαρμογέα Aseptoflex Vario · Στεγάνωση με δακτύλιο στεγάνωσης · Υλικά περιβλήματος: V4A / 316L / 1.4435	**E33211**
	Ρακόρ σωλήνωσης · Φλάντζα σωλήνα · Φλάντζα σωλήνα · DN40 (1,5") · DIN 11851 · Για συσκευές με προσαρμογέα Aseptoflex Vario · Στεγάνωση με δακτύλιο στεγάνωσης · Υλικά περιβλήματος: V4A / 316L / 1.4435	**E33212**
	Ρακόρ σωλήνωσης · Φλάντζα σωλήνα · Φλάντζα σωλήνα · DN50 (2") · DIN 11851 · Για συσκευές με προσαρμογέα Aseptoflex Vario · Στεγάνωση με δακτύλιο στεγάνωσης · Υλικά περιβλήματος: V4A / 316L / 1.4435	**E33213**
	Ρακόρ σωλήνωσης · Φλάντζα σωλήνα · Φλάντζα σωλήνα · DN32 (1,25") · DIN 11851 · Για συσκευές με προσαρμογέα Aseptoflex Vario · Στεγάνωση μέταλλο σε μέταλλο · Υλικά περιβλήματος: V4A / 316L / 1.4435	**E33711**
	Ρακόρ σωλήνωσης · Φλάντζα σωλήνα · Φλάντζα σωλήνα · DN40 (1,5") · DIN 11851 · Για συσκευές με προσαρμογέα Aseptoflex Vario · Στεγάνωση μέταλλο σε μέταλλο · Υλικά περιβλήματος: V4A / 316L / 1.4435	**E33712**
	Ρακόρ σωλήνωσης · Φλάντζα σωλήνα · Φλάντζα σωλήνα · DN50 (2") · DIN 11851 · Για συσκευές με προσαρμογέα Aseptoflex Vario · Στεγάνωση μέταλλο σε μέταλλο · Υλικά περιβλήματος: V4A / 316L / 1.4435	**E33713**
	Προσαρμογέας σφιγκτήρα · Προσαρμογέας Varivent · Varivent τύπου F · DN25 (1"), D = 50 · Για συσκευές με προσαρμογέα Aseptoflex Vario · Στεγάνωση με δακτύλιο στεγάνωσης · Υλικά περιβλήματος: V4A / 316L / 1.4435	**E33221**
	Προσαρμογέας σφιγκτήρα · Προσαρμογέας Varivent · Varivent τύπου N · DN40 (1,5"), D = 68 · Για συσκευές με προσαρμογέα Aseptoflex Vario · Στεγάνωση με δακτύλιο στεγάνωσης · Υλικά περιβλήματος: V4A / 316L / 1.4435	**E33222**
	Προσαρμογέας σφιγκτήρα · Προσαρμογέας Varivent · με θύρα διαρροής · Varivent τύπου F · DN25 (1"), D = 50 · Για συσκευές με προσαρμογέα Aseptoflex Vario · Στεγάνωση με δακτύλιο στεγάνωσης · Υλικά περιβλήματος: V4A / 316L / 1.4435	**E33228**
	Προσαρμογέας σφιγκτήρα · Προσαρμογέας Varivent · με θύρα διαρροής · Varivent τύπου N · DN40 (1,5"), D = 68 · Για συσκευές με προσαρμογέα Aseptoflex Vario · Στεγάνωση με δακτύλιο στεγάνωσης · Υλικά περιβλήματος: V4A / 316L / 1.4435	**E33229**
	Προσαρμογέας σφιγκτήρα · Προσαρμογέας Varivent · Varivent τύπου F · DN25 (1"), D = 50 · Για συσκευές με προσαρμογέα Aseptoflex Vario · Στεγάνωση μέταλλο σε μέταλλο · Υλικά περιβλήματος: V4A / 316L / 1.4435	**E33721**
	Προσαρμογέας σφιγκτήρα · Προσαρμογέας Varivent · Varivent τύπου N · DN40 (1,5"), D = 68 · Για συσκευές με προσαρμογέα Aseptoflex Vario · Στεγάνωση μέταλλο σε μέταλλο · Υλικά περιβλήματος: V4A / 316L / 1.4435	**E33722**
	Ρακόρ σωλήνωσης · SMS προσαρμογέας σωλήνα · Ρακόρ σωλήνωσης · DN40 (1,5") · SMS · Για συσκευές με προσαρμογέα Aseptoflex Vario · Στεγάνωση μέταλλο σε μέταλλο · Υλικά περιβλήματος: V4A / 316L / 1.4435	**E33731**
	Ρακόρ σωλήνωσης · SMS προσαρμογέας σωλήνα · Ρακόρ σωλήνωσης · DN50 (2") · SMS · Για συσκευές με προσαρμογέα Aseptoflex Vario · Στεγάνωση μέταλλο σε μέταλλο · Υλικά περιβλήματος: V4A / 316L / 1.4435	**E33732**

Μπορείτε να βρείτε διαδραστικό επιλογέα προϊόντων και περισσότερες πληροφορίες στη διεύθυνση: www.ifm.com/gr

Σχήμα / μέγεθος	Περιγραφή	Κωδικός παραγ-γελίας
	Προσαρμογέας φλάντζας · Προσαρμογέας DRD · Φλάντζα · DRD · D = 65 · Για συσκευές με προσαρμογέα Aseptoflex Vario · Στεγάνωση με δακτύλιο στεγάνωσης · Υλικά περιβλήματος: V4A / 316L / 1.4435	**E33242**
	Ρακόρ σωλήνωσης · Προσαρμογέας γενικής χρήσης διεργασιών · Για συσκευές με προσαρμογέα Aseptoflex Vario · Στεγάνωση με δακτύλιο στεγάνωσης · Υλικά περιβλήματος: V4A / 316L / 1.4435	**E33340**
	Συγκολλήσιμος προσαρμογέας · Ø 50 mm · Για συσκευές με προσαρμογέα Aseptoflex Vario · Στεγάνωση με δακτύλιο στεγάνωσης · Υλικά περιβλήματος: V4A / 316L / 1.4435	**E30122**
	Συγκολλήσιμος προσαρμογέας · Ø 50 mm · με θύρα διαρροής · Για συσκευές με προσαρμογέα Aseptoflex Vario · Στεγάνωση με δακτύλιο στεγάνωσης · Υλικά περιβλήματος: V4A	**E30130**
	Τάπα στεγανοποίησης · Τάπα στεγανοποίησης · Υλικά περιβλήματος: Προσαρμογέας: V4A / 316L / 1.4435 / δακτύλιος στεγάνωσης: FKM	**E30128**
	Προσαρμογέας Aseptoflex · Σφιγκτήρας · 1-1,5" · ISO 2852 · για συσκευή με σύνδεσμο Aseptoflex · Υλικά περιβλήματος: V4A / 316L / 1.4404	**E33001**
	Προσαρμογέας Aseptoflex · Σφιγκτήρας · 2" · ISO 2852 · για συσκευή με σύνδεσμο Aseptoflex · Υλικά περιβλήματος: V4A / 316L / 1.4404	**E33002**
	Προσαρμογέας Aseptoflex · Φλάντζα σωλήνα · DN40 (1,5") · DIN 11851 · για συσκευή με σύνδεσμο Aseptoflex · Υλικά περιβλήματος: V4A / 316L / 1.4404	**E33012**
	Προσαρμογέας Aseptoflex · Φλάντζα σωλήνα · DN50 (2") · DIN 11851 · για συσκευή με σύνδεσμο Aseptoflex · Υλικά περιβλήματος: V4A / 316L / 1.4404	**E33013**
	Προσαρμογέας Aseptoflex · Varivent τύπου N · DN40 (1,5"), D = 68 · για συσκευή με σύνδεσμο Aseptoflex · Υλικά περιβλήματος: V4A / 316L / 1.4404	**E33022**
	Προσαρμογέας Aseptoflex · Ρακόρ σωλήνωσης · DN40 (1,5") · SMS · για συσκευή με σύνδεσμο Aseptoflex · Υλικά περιβλήματος: V4A / 316L / 1.4404	**E33031**
	Προσαρμογέας Aseptoflex · NEUMO BioConnect φλάντζα φόρμας V · 4 οπών · DN40 · Σύνδεση σε αγωγό κατά DIN 11866 σειράς A DIN 11850 · Υλικά περιβλήματος: V4A / 316L / 1.4435	**E33131**
	Συγκολλήσιμος προσαρμογέας · Ø 50 mm · Με σπείρωμα Aseptoflex · Υλικά περιβλήματος: V4A / O-ring: FPM FDA σύμμορφο	**E30052**
	Τάπα για συγκολλήσιμο προσαρμογέα με σπείρωμα Aseptoflex · Υλικά περιβλήματος: ανοξείδωτο V4A	**E30064**

Μπορείτε να βρείτε τα διαγράμματα συνδεσμολογίας και τα σχέδια διαστάσεων από τη σελίδα 466

Σχήμα / μέγεθος	Περιγραφή	Κωδικός παραγ-γελίας
	Προσαρμογέας σφιγκτήρα · Σφιγκτήρας · 1-1,5" · ISO 2852 · για συσκευή με σύνδεσμο G 1 · Υλικά περιβλήματος: V4A / 316L / 1.4435	**E33601**
	Ρακόρ σωλήνωσης · Φλάντζα σωλήνα · Φλάντζα σωλήνα · DN40 (1,5") · DIN 11851 · για συσκευή με σύνδεσμο G 1 · Υλικά περιβλήματος: V4A / 316L / 1.4435	**E33612**
	Συγκολλήσιμος προσαρμογέας · G 1 - Ø 50 mm · Υλικά περιβλήματος: V4A	**E30013**
	Συγκολλήσιμος προσαρμογέας · G 1 - Ø 50 mm · Υλικά περιβλήματος: V4A / O-ring: FKM / O-ring: EPDM	**E30072**
	Τάπα στεγανοποίησης · G 1 · Υλικά περιβλήματος: ανοξείδωτο V4A	**E30070**
	Συγκολλήσιμος προσαρμογέας · G ¾ - Ø 50 mm · Υλικά περιβλήματος: V4A	**E30009**
	Τάπα στεγανοποίησης · G ¾ · Υλικά περιβλήματος: ανοξείδωτο V4A	**E30071**

Σχεδιάγραμμα σύνδεσης

1

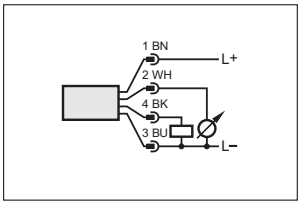

3

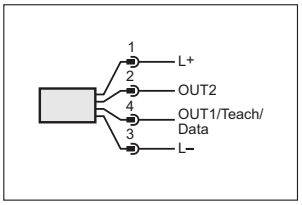

5

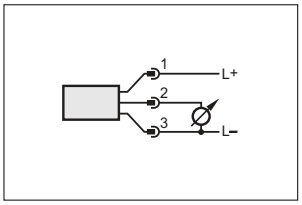

7

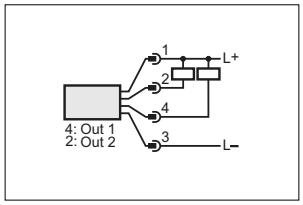

2

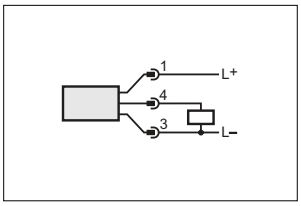

4

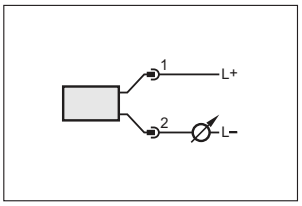

6

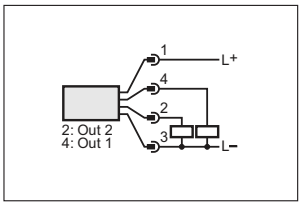

8

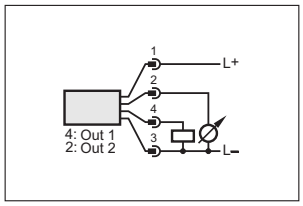

Μπορείτε να βρείτε διαδραστικό επιλογέα προϊόντων και περισσότερες πληροφορίες στη διεύθυνση: www.ifm.com/gr

Σχεδιάγραμμα σύνδεσης

9

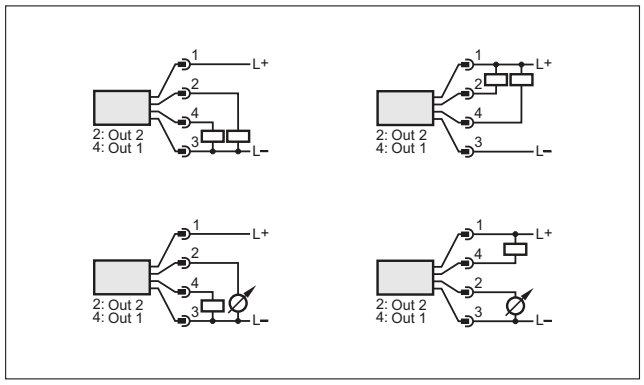

10

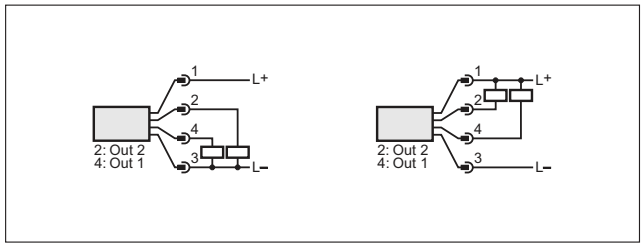

11

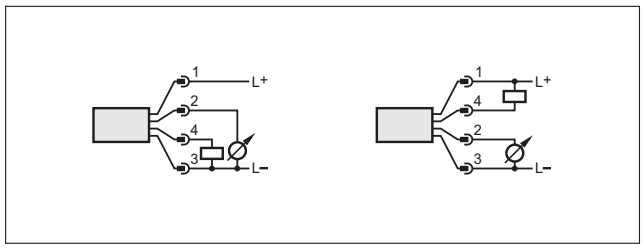

12

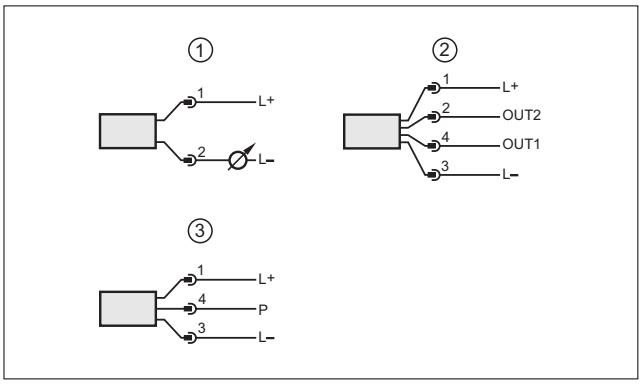

1: σύνδεση για 2σύρματη λειτουργία, 2: σύνδεση για 3σύρματη λειτουργία, 3: σύνδεση για IO-Link παραμετροποίηση
(P = επικοινωνία μέσω IO-Link)

13

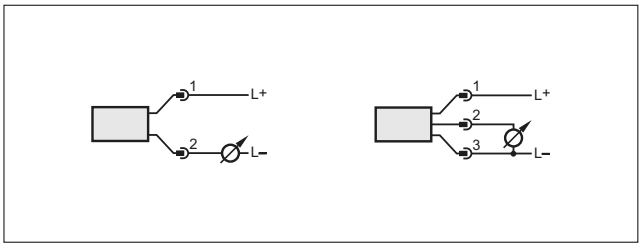

Σχέδια υπό κλίμακα / αριθ. σχεδίου / CAD, από: www.ifm.com

1

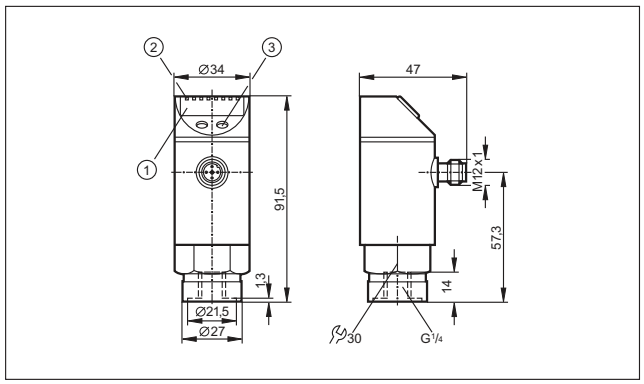

1: 4-ψηφίων αλφαριθμητική οθόνη ένδειξης, 2: LED (ένδειξη μονάδας / κατάσταση μεταγωγής), 3: Μπουτόν προγραμματισμού

2

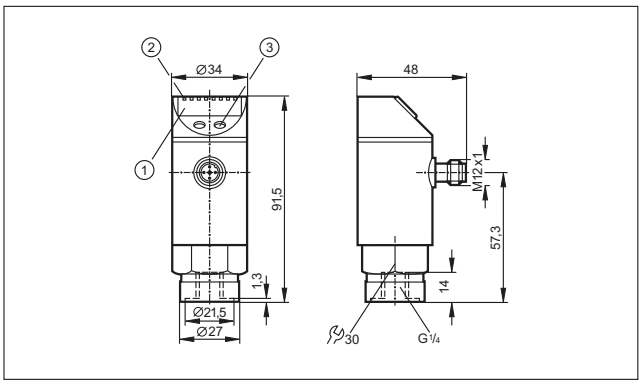

1: 4-ψηφίων αλφαριθμητική οθόνη ένδειξης, 2: LED (ένδειξη μονάδας / κατάσταση μεταγωγής), 3: Μπουτόν προγραμματισμού

Σχέδια υπό κλίμακα / αριθ. σχεδίου / CAD, από: www.ifm.com

3

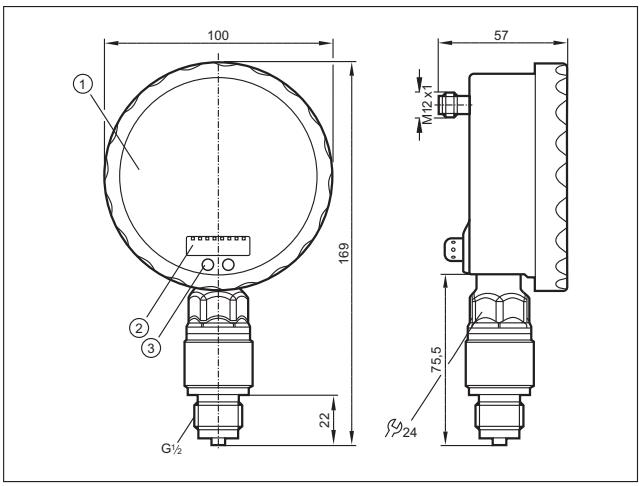

1: Αναλογική οθόνη, 2: 4-ψηφίων αλφαριθμητική οθόνη ένδειξης, 3: Μπουτόν αφής (μπουτόν προγραμματισμού)

4

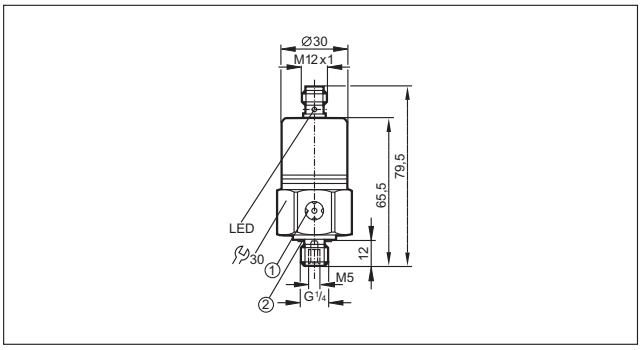

1: εξαερισμός, 2: τσιμούχα FPM / DIN 3869-14

5

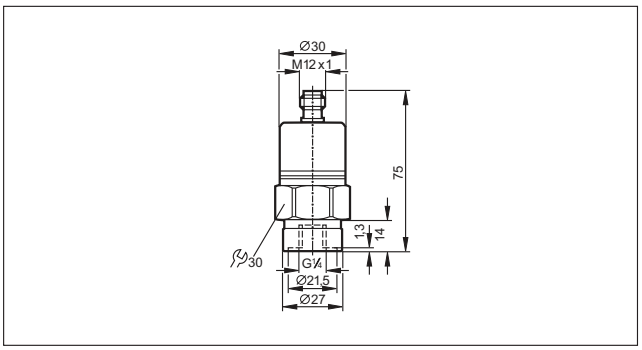

6

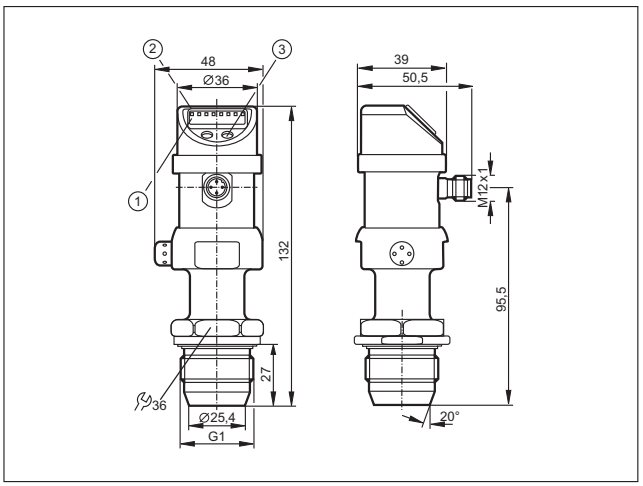

1: 4-ψηφίων αλφαριθμητική οθόνη ένδειξης, 2: LED κατάστασης, 3: Μπουτόν προγραμματισμού

7

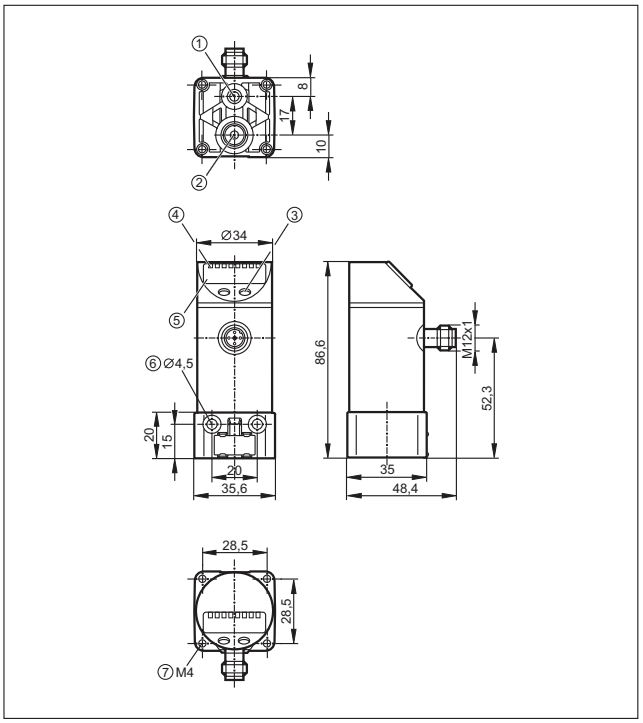

1: Σύνδεση εξαερισμού M5; μέγιστη ροπή σύσφιξης 2,5 Nm, 2: Κύριος σύνδεσμος υπο πίεση G 1/8; Αρχική ροπή μέγιστη 8 Nm, 3: Μπουτόν προγραμματισμού, 4: LED (ένδειξη μονάδας / κατάσταση μεταγωγής), 5: 4-ψηφίων αλφαριθμητική οθόνη ένδειξης, 6: για μπουλόνι σύσφιξης M4; Αρχική ροπή μέγιστη 2,5 Nm, 7: για μπουλόνι σύσφιξης M4; Αρχική ροπή μέγιστη 2,5 Nm

Μπορείτε να βρείτε διαδραστικό επιλογέα προϊόντων και περισσότερες πληροφορίες στη διεύθυνση: www.ifm.com/gr

Σχέδια υπό κλίμακα / αριθ. σχεδίου / CAD, από: www.ifm.com

8

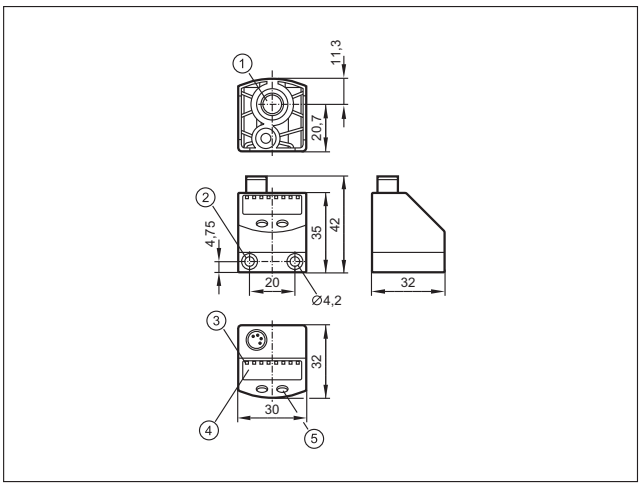

1: Κύριος σύνδεσμος υπο πίεση G 1/8; Αρχική ροπή μέγιστη 8 Nm, μήκος σπειρώματος μεγ: 7,5 mm, 2: για μπουλόνι σύσφιξης M4; Αρχική ροπή μέγιστη 2,5 Nm, 3: LED (ένδειξη μονάδας / κατάσταση μεταγωγής), 4: 4-ψηφίων αλφαριθμητική οθόνη ένδειξης, 5: Μπουτόν προγραμματισμού

9

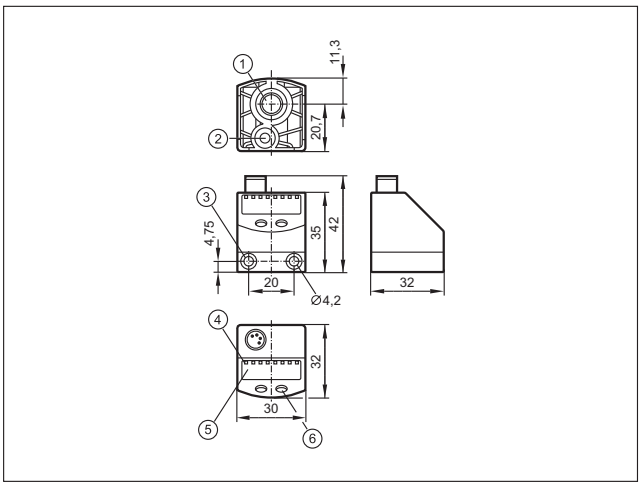

1: Κύρια σύνδεση πίεσης G 1/8, μεγ. ροπή σύσφιξης 8 Nm, μεγ. βάθος εισαγωγής 7,5 mm, 2: Βοηθητική σύνδεση πίεσης M5, μεγ. ροπή σύσφιξης 2,5 Nm, μεγ. βάθος εισαγωγής 7,5 mm, 3: για μπουλόνι σύσφιξης M4; Αρχική ροπή μέγιστη 2,5 Nm, 4: LED (ένδειξη μονάδας / κατάσταση μεταγωγής), 5: 4-ψηφίων αλφαριθμητική οθόνη ένδειξης, 6: Μπουτόν προγραμματισμού

10

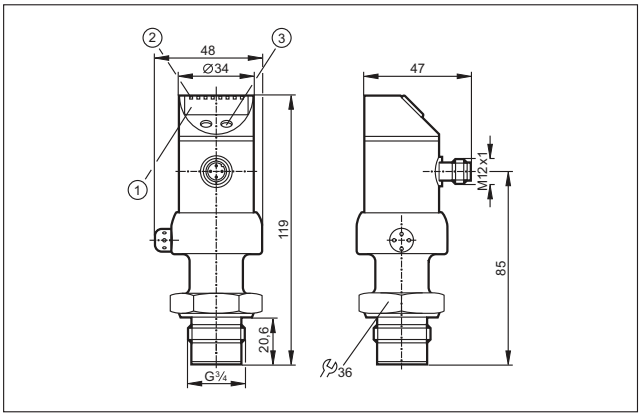

1: 4-ψηφίων αλφαριθμητική οθόνη ένδειξης, 2: LED (ένδειξη μονάδας / κατάσταση μεταγωγής), 3: Μπουτόν προγραμματισμού

11

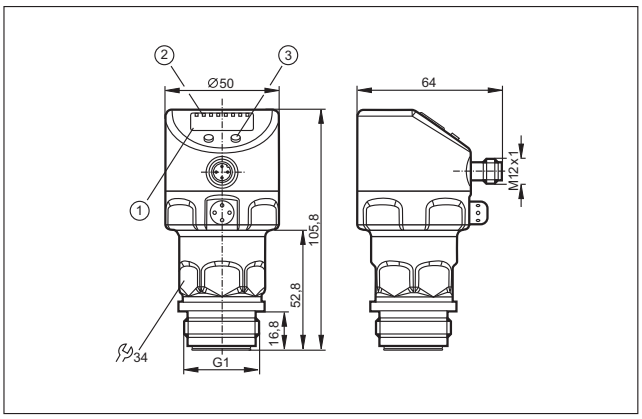

1: 4-ψηφίων αλφαριθμητική οθόνη ένδειξης, 2: LED κατάστασης, 3: Μπουτόν προγραμματισμού

12

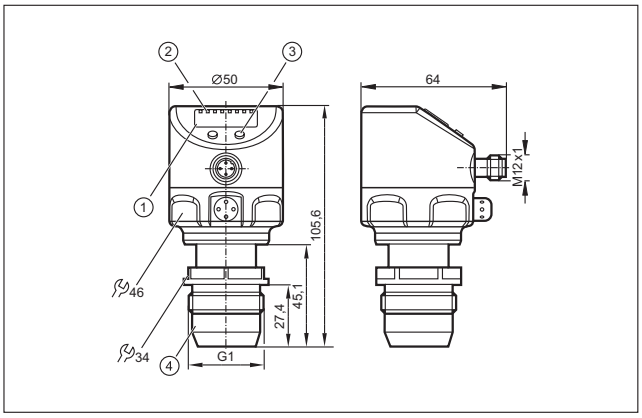

1: 4-ψηφίων αλφαριθμητική οθόνη ένδειξης, 2: LED κατάστασης, 3: Μπουτόν προγραμματισμού, 4: G 1 A με κώνο στεγάνωσης, Προσοχή: Η συσκευή πρέπει να τοποθετείται μόνο σε σύνδεση διεργασίας G1 με κώνο στεγάνωσης! Ο G1A κώνος στεγάνωσης της συσκευής είναι κατάλληλος μόνο για προσαρμογείς με μεταλλικό άκρο τερματισμού!

13

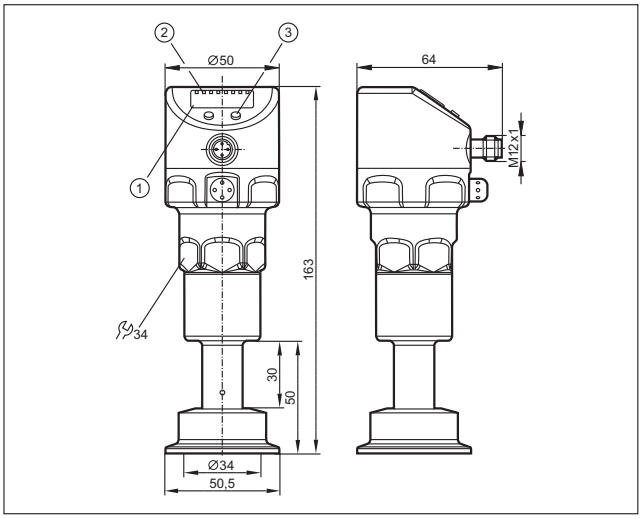

1: 4-ψηφίων αλφαριθμητική οθόνη ένδειξης, 2: LED κατάστασης, 3: Μπουτόν προγραμματισμού

Σχέδια υπό κλίμακα / αριθ. σχεδίου / CAD, από: www.ifm.com

14

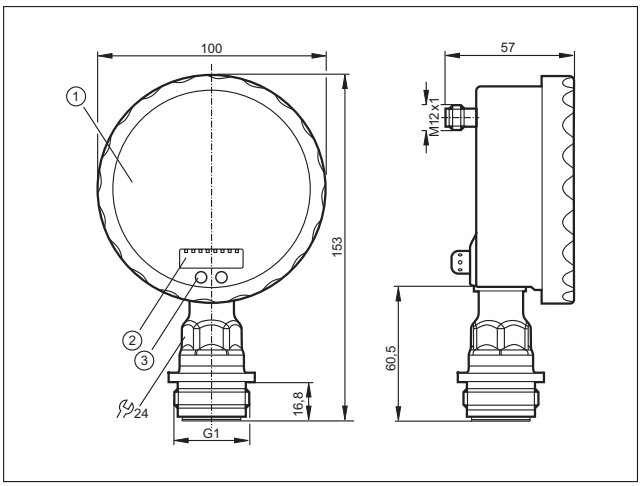

1: Αναλογική οθόνη, 2: 4-ψηφίων αλφαριθμητική οθόνη ένδειξης, 3: Μπουτόν προγραμματισμού

15

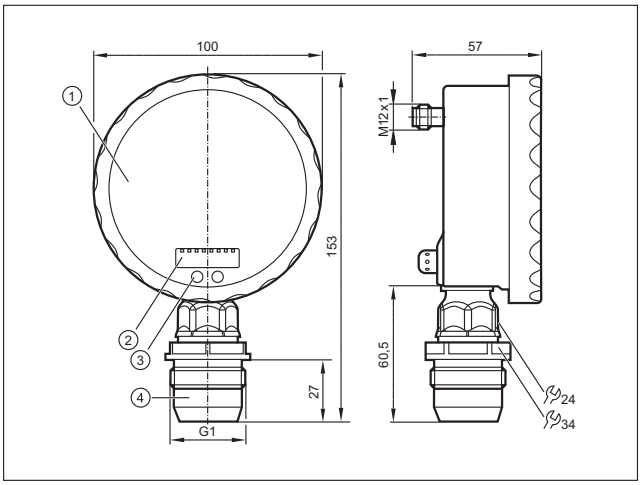

1: Αναλογική οθόνη, 2: 4-ψηφίων αλφαριθμητική οθόνη ένδειξης, 3: Μπουτόν αφής (μπουτόν προγραμματισμού), 4: G 1 A με κώνο στεγάνωσης, Προσοχή: Η συσκευή πρέπει να τοποθετείται μόνο σε σύνδεση διεργασίας G1 με κώνο στεγάνωσης! Ο G1A κώνος στεγάνωσης της συσκευής είναι κατάλληλος μόνο για προσαρμογείς με μεταλλικό άκρο τερματισμού!

16

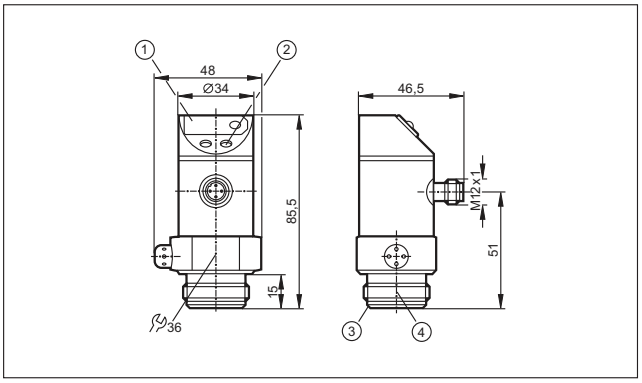

1: Ένδειξη LED 7-στοιχείων, 2: Μπουτόν προγραμματισμού, 3: Aseptoflex ακμή στεγάνωσης, 4: Aseptoflex σπείρωμα

17

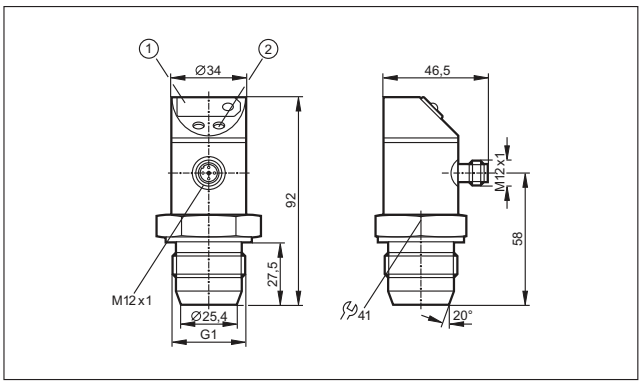

1: Ένδειξη LED 7-στοιχείων, 2: Μπουτόν προγραμματισμού

18

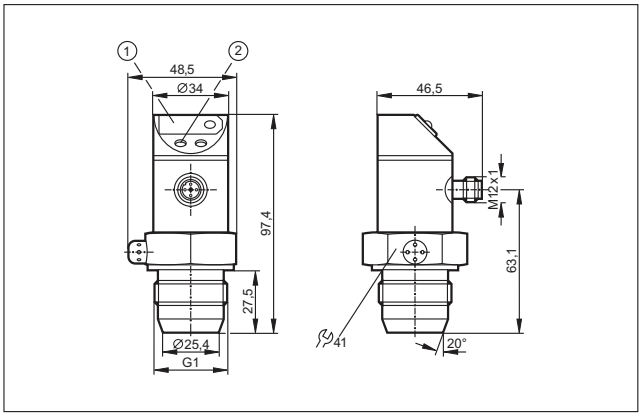

1: Ένδειξη LED 7-στοιχείων, 2: Μπουτόν προγραμματισμού

19

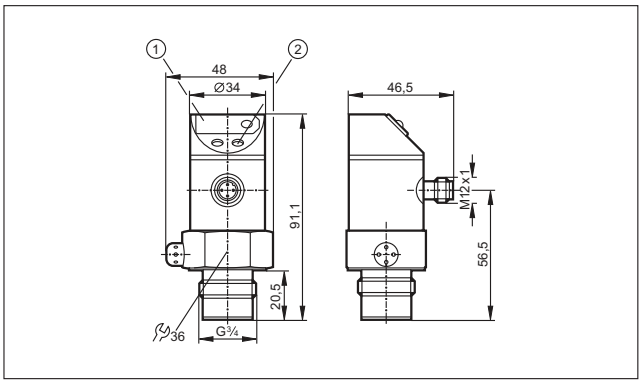

1: Ένδειξη LED 7-στοιχείων, 2: Μπουτόν προγραμματισμού

20

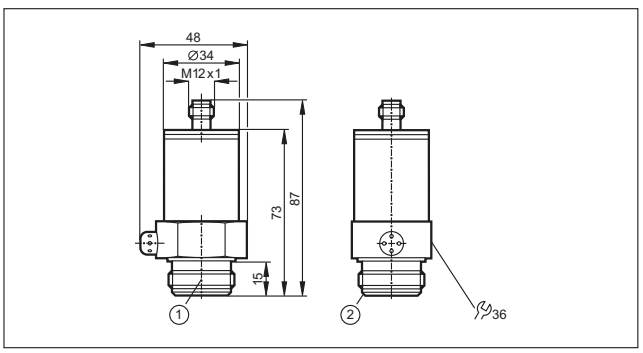

1: Aseptoflex σπείρωμα, 2: Aseptoflex ακμή στεγάνωσης

Μπορείτε να βρείτε διαδραστικό επιλογέα προϊόντων και περισσότερες πληροφορίες στη διεύθυνση: www.ifm.com/gr

Σχέδια υπό κλίμακα / αριθ. σχεδίου / CAD, από: www.ifm.com

21

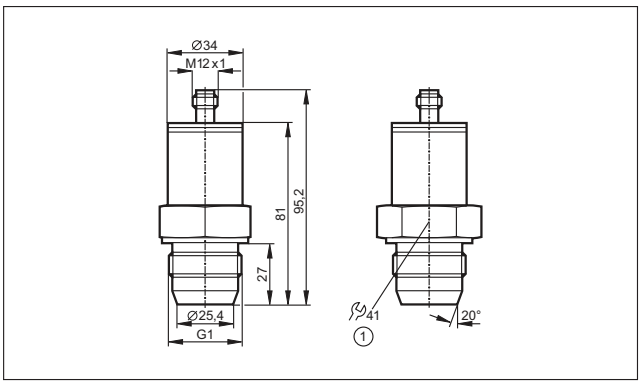

1: Ροπή σύσφιξης 20 Nm

22

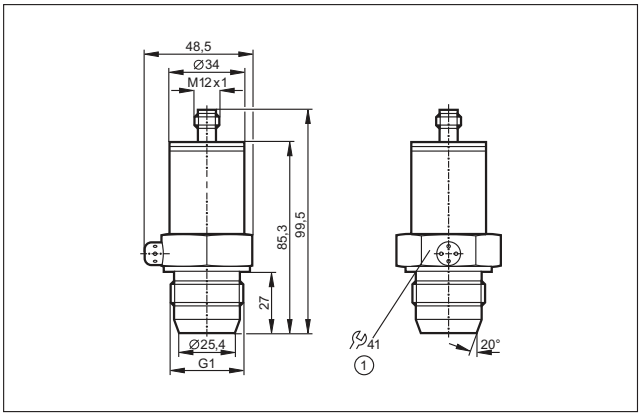

1: Ροπή σύσφιξης 20 Nm

23

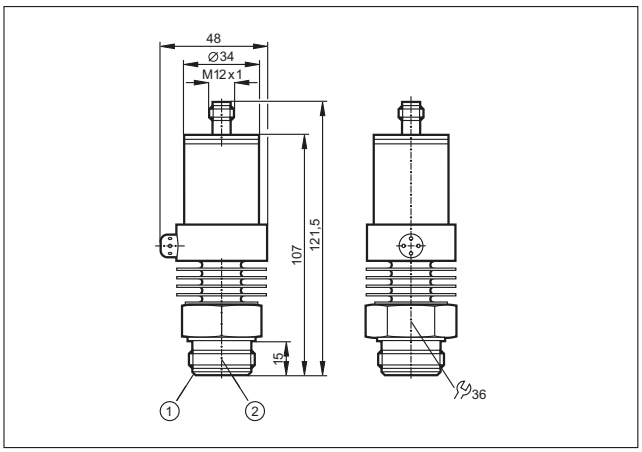

1: Aseptoflex ακμή στεγάνωσης, 2: Aseptoflex σπείρωμα

24

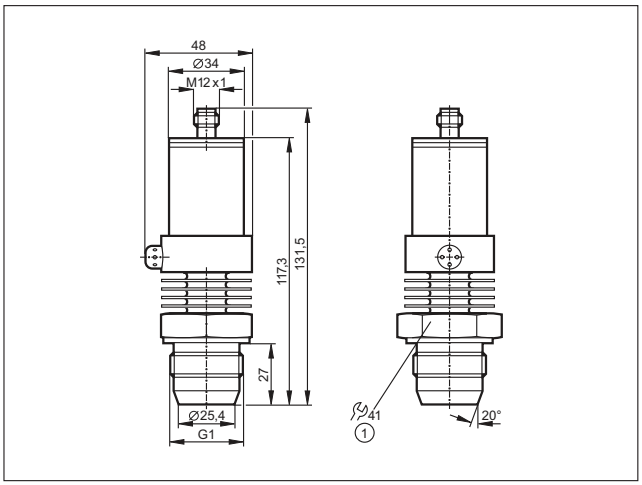

1: Ροπή σύσφιξης 20 Nm

- **Για υγρά και αέρια.**
- **Ειδικές εκδόσεις για εφαρμογές τροφίμων και επικίνδυνες περιοχές.**
- **Προαιρετικά εξαρτήματα για διάφορες συνδέσεις διεργασιών.**
- **Επιτήρηση ροής και για ισχυρά επιθετικά μέσα.**

Αισθητήρες ροής

Σχεδόν σε όλους τους τομείς επεξεργασίας και εγκαταστάσεων, υγρά ή αέρια χρησιμοποιούνται για τροφοδοσία ψυκτικού και λιπαντικού σε μηχανές και μονάδες, για εξαερισμό εγκαταστάσεων και κτιρίων και για την επεξεργασία προϊόντων. Σε περίπτωση απουσίας ροής αυτών των μέσων, μπορεί να προκληθεί σημαντική ζημιά και μεγάλες καθυστερήσεις. Είναι ιδιαίτερα σημαντική η επιτήρηση τέτοιων μέσων. Για το σκοπό αυτό, στις σύγχρονες εγκαταστάσεις, χρησιμοποιούνται
ηλεκτρονικοί επιτηρητές ροής. Λειτουργούν χωρίς φθορά χρήσης και χωρίς μηχανικά εξαρτήματα. Αυτό εγγυάται αξιόπιστη επιτήρηση ακόμα και σε περιπτώσεις δύσκολων ρευστών για μεγάλες χρονικές περιόδους.

Αρχή λειτουργίας

Οι ηλεκτρονικοί επιτηρητές ροές της ifm electronic λειτουργούν με διαφορετικές αρχές μέτρησης. Είναι κατάλληλοι για όλες τις απαιτήσεις, από απλή λειτουργία επιτήρησης, έως ανίχνευση με ακρίβεια ποσοτήτων ροής. Τα εναρμονισμένα μενού λειτουργίας, διασφαλίζουν οτι οι χειριστές διαφορετικών αισθητήρων μπορούν εύκολα και με ακρίβεια να πραγματοποιήσουν διάφορες ρυθμίσεις στους αισθητήρες. Ορισμένοι αισθητήρες ροής έχουν ενσωματωμένο επιτηρητή θερμοκρασίας, με αποτέλεσμα να είναι περιττή η χρήση επιπρόσθετου σημείου μέτρησης. Αυτό επιτρέπει τον έλεγχο διεργασιών στη βέλτιστη κατάσταση λειτουργίας.
Έξοδοι: αναλογική, δυαδική και παλμική, παρέχουν ποικίλες δυνατότητες επεξεργασίας των δεδομένων μέτρησης. Εξαιτίας του ευέλικτου προγραμματισμού μέσω μπουτόν, οι αισθητήρες ροής μπορεί να προσαρμοστούν σε διαφορετικές συνθήκες. Οι αισθητήρες τοποθετούνται με χρήση προσαρμογέων.

Επιτήρηση πολύ μικρών ροών: Επιτηρητής ροής με προσαρμογέα ροής.

Βελτιστοποίηση κατανάλωσης πεπιεσμένου αέρα.

Μπορείτε να βρείτε διαδραστικό επιλογέα προϊόντων και περισσότερες πληροφορίες στη διεύθυνση: www.ifm.com/gr

Γενική επισκόπηση συστήματος	*Σελίδα*
Μαγνητικά-επαγωγικά ροόμετρα με μέτρηση θερμοκρασίας (υλικό στεγάνωσης FKM)	*474*
Μαγνητικά-επαγωγικά ροόμετρα με ενσωματωμένη επιτήρηση θερμοκρασίας (υλικό στεγάνωσης EPDM) και πιστοποίηση KTW / W270	*475*
Μαγνητικά-επαγωγικά ροόμετρα (υλικό στεγάνωσης FKM)	*475*
Συμπαγείς επιτηρητές ροής, σύνδεσης σε προσαρμογέα	*476*
Συμπαγείς επιτηρητές ροής, σύνδεσης σε σωλήνες T	*476*
Συμπαγείς επιτηρητές ροής με ακίδα αισθητήρα από Hastelloy, σύνδεσης σε προσαρμογέα	*477*
Συμπαγείς επιτηρητές ροής με ακίδα αισθητήρα από τιτάνιο, σύνδεσης σε προσαρμογέα	*477*
Συμπαγείς επιτηρητές ροής και θερμοκρασίας, σύνδεσης σε προσαρμογέα	*477*
Συμπαγείς επιτηρητές ροής, ATEX γκρούπ II, κατηγορίας 3D / 3G, σύνδεσης σε προσαρμογέα	*477*
Συμπαγείς επιτηρητές ροής, για υγιεινές και υγρές περιοχές, σύνδεσης σε προσαρμογέα	*478*
Μηχανοτρονικοί αισθητήρες ροής για εργαλειομηχανές	*478*
Μηχανοτρονικοί αισθητήρες ροής για υγρά	*479*
Μηχανοτρονικοί αισθητήρες ροής υψηλών θερμοκρασιών	*479 - 480*
Αισθητήρες ροής, σύνδεσης σε μονάδα ελέγχου, βιομηχανικές εφαρμογές	*480*
Αισθητήρες ροής, σύνδεσης σε μονάδα ελέγχου, για βιομηχανικές εφαρμογές, περίβλημα τιτανίου	*481*
Αισθητήρες ροής, σύνδεσης σε μονάδα ελέγχου, για υγιεινές και υγρές περιοχές	*481*
Αισθητήρες ροής, σύνδεσης σε μονάδα ελέγχου, για επιθετικά μέσα, κεραμικό περίβλημα	*481 - 482*
Αισθητήρες ροής, σύνδεσης σε μονάδα ελέγχου, πιστοποίηση ATEX	*482 - 483*
Αισθητήρες ροής, σύνδεσης σε μονάδα ελέγχου, πιστοποίηση ATEX, κεραμικό περίβλημα	*483*
Αισθητήρες ροής για σύνδεση σε μονάδα ελέγχου, με πιστοποίηση ATEX 2G	*483*
Επιτηρητές ροής αέρα	*483 - 484*
Μετρητές πεπιεσμένου αέρα	*484*
Μετρητές πεπιεσμένου αέρα ειδικών αερίων	*485*
Αισθητήρας γραμμής για μικρές δοσομετρικές ποσότητες νερού και υδατικών διαλυμάτων	*485*
Ροόμετρα υπερήχων για υγρά (νερό, διαλύματα γλυκόλης, έλαια)	*485 - 486*
Παρελκόμενα για αισθητήρες ροής και μονάδες ελέγχου	*486 - 487*
Προσαρμογείς φλάντζας για αισθητήρες ροής	*487 - 489*
Παρελκόμενα για επιτηρητές ροής αέρα	*489*
Παρελκόμενα για ροόμετρα	*489 - 490*
Σφικτήρες γείωσης για μαγνητικά-επαγωγικά ροόμετρα	*490*
Σχεδιάγραμμα σύνδεσης	*491 - 492*
Σχέδια υπό κλίμακα / αριθ. σχεδίου / CAD, από: www.ifm.com	*492 - 499*

Μαγνητικά-επαγωγικά ροόμετρα με μέτρηση θερμοκρασίας (υλικό στεγάνωσης FKM)

Σχήμα / μέγεθος	Σύνδεση διεργασίας	Εύρος μέτρησης [l/min]	Θερμοκρασία μέσου [°C]	Αντοχή σε πιέσεις [bar]	Χρόνος απόκρισης [s]	U_b [V]	Αρ. σχεδίου	Κωδικός παραγγελίας
'Εξοδος OUT1: Προγρ. ανοικτή / κλειστή επαφή ή παλμοί OUT2: Προγρ. ανοικτή / κλειστή επαφή ή αναλογική (4...20 mA / 0...10 V, διαβαθμιζόμενη) · Σύνδεση αριθ. 1 · Ομάδες κονέκτορα 8, 9, 10, 18, 20, 123, 125, 127, 150								
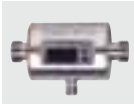	G½	0,25...25,00	-10...70	16	< 0,150	19...30	1	**SM6000**
'Εξοδος 2 x αναλογική (4...20 mA κλιμακούμενη) · Σύνδεση αριθ. 2 · Ομάδες κονέκτορα 8, 10, 18, 20, 123, 125, 150								
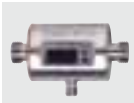	G½	0,1...25,00	-10...70	16	< 0,150	20...30	1	**SM6004**
'Εξοδος OUT1: Προγρ. ανοικτή / κλειστή επαφή ή παλμοί OUT2: Προγρ. ανοικτή / κλειστή επαφή ή αναλογική (4...20 mA / 0...10 V, διαβαθμιζόμενη) · Σύνδεση αριθ. 1 · Ομάδες κονέκτορα 8, 9, 10, 18, 20, 123, 125, 127, 150								
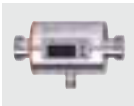	G¾	0,5...50,0	-10...70	16	< 0,150	19...30	2	**SM7000**
'Εξοδος 2 x αναλογική (4...20 mA κλιμακούμενη) · Σύνδεση αριθ. 2 · Ομάδες κονέκτορα 8, 10, 18, 20, 123, 125, 150								
	G¾	0,2...50,0	-10...70	16	< 0,150	20...30	2	**SM7004**
'Εξοδος OUT1: Προγρ. ανοικτή / κλειστή επαφή ή παλμοί OUT2: Προγρ. ανοικτή / κλειστή επαφή ή αναλογική (4...20 mA / 0...10 V, διαβαθμιζόμενη) · Σύνδεση αριθ. 1 · Ομάδες κονέκτορα 8, 9, 10, 18, 20, 123, 125, 127, 150								
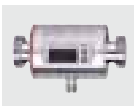	G1	0,7...100,0	-10...70	16	< 0,150	19...30	3	**SM8000**
'Εξοδος OUT1: ανοικτή NO / κλειστή NC σε ηρεμία προγραμματιζόμενη ή παλμική ή συχνότητας ή ανίχνευση άδειου αγωγού ή IO-Link OUT2: ανοικτή NO / κλειστή NC σε ηρεμία προγραμματιζόμενη ή αναλογική (4...20 mA; 0...10 V, διαβαθμιζόμενη) ή ανίχνευση άδειου αγωγού · Σύνδεση αριθ. 3 · Ομάδες κονέκτορα 8, 9, 10, 12, 13, 18, 19, 20, 21, 123, 125, 126, 127, 128, 129, 150, 152								
	Σύνδεση γραμμής διεργασίας G2 μετωπικής στεγανοποίησης	8...600	-10...70	16	< 0,3	18...32	4	**SM2000**
	Σύνδεση γραμμής διεργασίας G2 μετωπικής στεγανοποίησης	6,5...300	-10...70	16	< 0,3	18...32	4	**SM9000**
'Εξοδος 2 x αναλογική (4...20 mA κλιμακούμενη) · Σύνδεση αριθ. 2 · Ομάδες κονέκτορα 8, 10, 18, 20, 123, 125, 150								
	G1	0,2...100,0	-10...70	16	< 0,150	20...30	3	**SM8004**
'Εξοδος OUT1: αναλογική (4…20 mA) ή IO-Link OUT2: αναλογική (4…20 mA) · Σύνδεση αριθ. 2								
	Σύνδεση γραμμής διεργασίας G2 μετωπικής στεγανοποίησης	5...600	-10...70 / 14...158	16	< 0,3	18...32	4	**SM2004**
	Σύνδεση γραμμής διεργασίας G2 μετωπικής στεγανοποίησης	5...300	-10...70 / 14...158	16	< 0,3	18...32	4	**SM9004**

Μπορείτε να βρείτε διαδραστικό επιλογέα προϊόντων και περισσότερες πληροφορίες στη διεύθυνση: www.ifm.com/gr

Μαγνητικά-επαγωγικά ροόμετρα με ενσωματωμένη επιτήρηση θερμοκρασίας (υλικό στεγάνωσης EPDM) και πιστοποίηση KTW / W270

Σχήμα / μέγεθος	Σύνδεση διεργασίας	Εύρος μέτρησης [l/min]	Θερμοκρασία μέσου [°C]	Αντοχή σε πιέσεις [bar]	Χρόνος απόκρισης [s]	U_b [V]	Αρ. σχεδίου	Κωδικός παραγγελίας
'Εξοδος OUT1: ανοικτή NO / κλειστή NC σε ηρεμία προγραμματιζόμενη ή παλμική ή συχνότητας ή ανίχνευση άδειου αγωγού ή IO-Link OUT2: ανοικτή NO / κλειστή NC σε ηρεμία προγραμματιζόμενη ή αναλογική (4...20 mA; 0...10 V, διαβαθμιζόμενη) ή ανίχνευση άδειου αγωγού · Σύνδεση αριθ. 3 · Ομάδες κονέκτορα 8, 9, 10, 12, 13, 18, 19, 20, 21, 123, 125, 126, 127, 128, 129, 150, 152								
	Σύνδεση γραμμής διεργασίας G2 μετωπικής στεγανοποίησης	8...600	-10...70	16	< 0,3	18...32	4	**SM2100**
'Εξοδος OUT1: Προγρ. ανοικτή / κλειστή επαφή ή παλμοί OUT2: Προγρ. ανοικτή / κλειστή επαφή ή αναλογική (4...20 mA / 0...10 V, διαβαθμιζόμενη) · Σύνδεση αριθ. 1 · Ομάδες κονέκτορα 8, 9, 10, 18, 20, 123, 125, 127, 150								
	G½	0,25...25,00	-10...70	16	< 0,150	19...30	1	**SM6100**
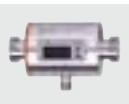	G¾	0,5...50,0	-10...70	16	< 0,150	19...30	2	**SM7100**
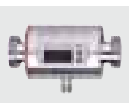	G1	0,7...100,0	-10...70	16	< 0,150	19...30	3	**SM8100**
'Εξοδος OUT1: ανοικτή NO / κλειστή NC σε ηρεμία προγραμματιζόμενη ή παλμική ή συχνότητας ή ανίχνευση άδειου αγωγού ή IO-Link OUT2: ανοικτή NO / κλειστή NC σε ηρεμία προγραμματιζόμενη ή αναλογική (4...20 mA; 0...10 V, διαβαθμιζόμενη) ή ανίχνευση άδειου αγωγού · Σύνδεση αριθ. 3 · Ομάδες κονέκτορα 8, 9, 10, 12, 13, 18, 19, 20, 21, 123, 125, 126, 127, 128, 129, 150, 152								
	Σύνδεση γραμμής διεργασίας G2 μετωπικής στεγανοποίησης	6,5...300	-10...70	16	< 0,3	18...32	4	**SM9100**

Μαγνητικά-επαγωγικά ροόμετρα (υλικό στεγάνωσης FKM)

Σχήμα / μέγεθος	Σύνδεση διεργασίας	Εύρος μέτρησης [l/min]	Θερμοκρασία μέσου [°C]	Αντοχή σε πιέσεις [bar]	Χρόνος απόκρισης [s]	U_b [V]	Αρ. σχεδίου	Κωδικός παραγγελίας
M12 κονέκτορας · Έξοδος 4...20 mA αναλογική · DC · Σύνδεση αριθ. 4 · Ομάδες κονέκτορα 8, 9, 10, 18, 20, 123, 125, 127, 150								
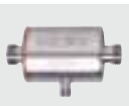	G½	0...25	-10...70	16	< 0,150	19...30	5	**SM6050**
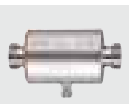	G¾	0...50	-10...70	16	< 0,150	19...30	6	**SM7050**
	G1	0...100	-10...70	16	< 0,150	19...30	7	**SM8050**

Μπορείτε να βρείτε τα διαγράμματα συνδεσμολογίας και τα σχέδια διαστάσεων από τη σελίδα 491

Συμπαγείς επιτηρητές ροής, σύνδεσης σε προσαρμογέα

Σχήμα / μέγεθος	Περιοχή ρύθμισης υγρών / αερίων [cm/s]	Υλικό ακίδας	Θερμοκρασία μέσου [°C]	Αντοχή σε πίεση [bar]	Χρόνος απόκρισης [s]	U_b [V]	Αρ. σχε-δίου	Κωδικός παραγ-γελίας
M12 κονέκτορας · Σύνδεση αριθ. 5 · Ομάδες κονέκτορα 8, 9, 10, 18, 20, 123, 125, 127, 150								
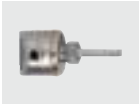	3...300 / 200...3000	V4A / 316L / 1.4404	-25...80	30	1...10	19...36	8	**SI5000**
M12 κονέκτορας · Σύνδεση αριθ. 6 · Ομάδες κονέκτορα 8, 9, 10, 18, 20, 123, 125, 127, 150								
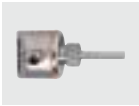	3...300 / 200...3000	V4A / 316L / 1.4404	-25...80	300	1...10	19...36	9	**SI5002**
1/2"-UNF κονέκτορα · Σύνδεση αριθ. 7 · Ομάδες κονέκτορα 30								
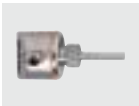	3...300 / 200...3000	V4A (1.4404)	-25...80	300	1...10	85...265	10	**SI5006***
M12 κονέκτορας · Σύνδεση αριθ. 4 · Ομάδες κονέκτορα 8, 10, 18, 20, 123, 125, 150								
	3...300 / -	V4A (1.4404)	-25...80	300	1...10	19...36	9	**SI5004**
M12 κονέκτορας · Σύνδεση αριθ. 8 · Ομάδες κονέκτορα 8, 9, 10, 18, 20, 123, 125, 127, 150								
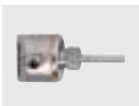	3...300 / 200...3000	V4A (1.4404)	-25...80	300	1...2 / 1...10	18...36	9	**SI5010**

*** Σημείωση για AC και AC/DC συσκευές**

Τοποθετήστε ασφάλεια μινιατούρα κατά IEC60127-2 Φύλλο 1, ≤ 5 A (ταχείας απόκρισης) Σύσταση: ελέγξτε την μονάδα για αξιόπιστη λειτουργία μετά από βραχυκύκλωμα.

Συμπαγείς επιτηρητές ροής, σύνδεσης σε σωλήνες T

Σχήμα / μέγεθος	Περιοχή ρύθμισης υγρών / αερίων [cm/s]	Υλικό ακίδας	Θερμοκρασία μέσου [°C]	Αντοχή σε πίεση [bar]	Χρόνος απόκρισης [s]	U_b [V]	Αρ. σχε-δίου	Κωδικός παραγ-γελίας
M12 κονέκτορας · Σύνδεση αριθ. 21 · Ομάδες κονέκτορα 8, 9, 10, 18, 20, 123, 125, 127, 150								
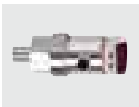	0,1...12,0 (NW15) 0,2...24,0 (NW19) 0,4...48,0 (NW24)	V4A (1.4404)	0...80	30	5	20...28	11	**SA3010**

Μπορείτε να βρείτε διαδραστικό επιλογέα προϊόντων και περισσότερες πληροφορίες στη διεύθυνση: www.ifm.com/gr

Συμπαγείς επιτηρητές ροής με ακίδα αισθητήρα από Hastelloy, σύνδεσης σε προσαρμογέα

Σχήμα / μέγεθος	Περιοχή ρύθμισης υγρών / αερίων [cm/s]	Υλικό ακίδας	Θερμοκρασία μέσου [°C]	Αντοχή σε πίεση [bar]	Χρόνος απόκρισης [s]	U_b [V]	Αρ. σχεδίου	Κωδικός παραγγελίας
M12 κονέκτορας · Σύνδεση αριθ. 9 · Ομάδες κονέκτορα 8, 9, 10, 18, 20, 123, 125, 127, 150								
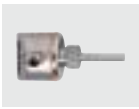	3...300 / 200...3000	Hastelloy C-4 (2.4610)	-25...80	300	1...2 / 1...10	19...36	9	**SI0553**

Συμπαγείς επιτηρητές ροής με ακίδα αισθητήρα από τιτάνιο, σύνδεσης σε προσαρμογέα

Σχήμα / μέγεθος	Περιοχή ρύθμισης υγρών / αερίων [cm/s]	Υλικό ακίδας	Θερμοκρασία μέσου [°C]	Αντοχή σε πίεση [bar]	Χρόνος απόκρισης [s]	U_b [V]	Αρ. σχεδίου	Κωδικός παραγγελίας
M12 κονέκτορας · Σύνδεση αριθ. 9 · Ομάδες κονέκτορα 8, 9, 10, 18, 20, 123, 125, 127, 150								
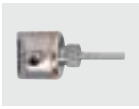	3...300 / 200...3000	Τιτάνιο (3.7035)	-25...80	300	1...2 / 1...10	19...36	9	**SI5100**

Συμπαγείς επιτηρητές ροής και θερμοκρασίας, σύνδεσης σε προσαρμογέα

Σχήμα / μέγεθος	Περιοχή ρύθμισης υγρών / αερίων [cm/s]	Υλικό ακίδας	Θερμοκρασία μέσου [°C]	Αντοχή σε πίεση [bar]	Χρόνος απόκρισης [s]	U_b [V]	Αρ. σχεδίου	Κωδικός παραγγελίας
M12 κονέκτορας · Σύνδεση αριθ. 6 · Ομάδες κονέκτορα 8, 9, 10, 18, 20, 123, 125, 127, 150								
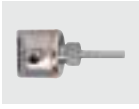	3...300 / 200...3000	V4A / 316L / 1.4404	-25...80	300	1...10	19...36	9	**SI5007**

Συμπαγείς επιτηρητές ροής, ATEX γκρούπ II, κατηγορίας 3D / 3G, σύνδεσης σε προσαρμογέα

Σχήμα / μέγεθος	Περιοχή ρύθμισης υγρών / αερίων [cm/s]	Υλικό ακίδας	Θερμοκρασία μέσου [°C]	Αντοχή σε πίεση [bar]	Χρόνος απόκρισης [s]	U_b [V]	Αρ. σχεδίου	Κωδικός παραγγελίας
M12 κονέκτορας · Σύνδεση αριθ. 5 · Ομάδες κονέκτορα 147, 149								
	3...300 / 200...3000	V4A / 316L / 1.4404	-25...80	30	1...10	19...36	8	**SI500A**
M12 κονέκτορας · Σύνδεση αριθ. 6 · Ομάδες κονέκτορα 8, 9, 10, 18, 20, 123, 125, 127, 150								
	3...300	V4A (1.4404)	-15...70	–	1...10	24	9	**SI0521**

Μπορείτε να βρείτε τα διαγράμματα συνδεσμολογίας και τα σχέδια διαστάσεων από τη σελίδα 491

Συμπαγείς επιτηρητές ροής, για υγιεινές και υγρές περιοχές, σύνδεσης σε προσαρμογέα

Σχήμα / μέγεθος	Περιοχή ρύθμισης υγρών / αερίων [cm/s]	Υλικό ακίδας	Θερμοκρασία μέσου [°C]	Αντοχή σε πίεση [bar]	Χρόνος απόκρισης [s]	U_b [V]	Αρ. σχε-δίου	Κωδικός παραγ-γελίας
M12 κονέκτορας · Σύνδεση αριθ. 5 · Ομάδες κονέκτορα 8, 9, 10, 18, 20, 123, 125, 127, 150								
	3...300 / 200...3000	V4A (1.4435)	-25...95	30	1...10	–	12	**SI6600**
	3...300 / 200...3000	V4A / 316L / 1.4435	-25...95	30	1...10	54,8	13	**SI6700**
	3...300 / 200...3000	V4A (1.4435)	-25...95	30	1...10	–	14	**SI6800**

Μηχανοτρονικοί αισθητήρες ροής για εργαλειομηχανές

Σχήμα / μέγεθος	Σύνδεση διεργασίας	Εύρος μέτρησης [l/min]	Θερμοκρασία μέσου [°C]	Αντοχή σε πιέσεις [bar]	Χρόνος απόκρισης [s]	U_b [V]	Αρ. σχε-δίου	Κωδικός παραγ-γελίας
M12 κονέκτορας · Έξοδος ⎍ · DC PNP · Σύνδεση αριθ. 10 · Ομάδες κονέκτορα 8, 9, 10, 18, 20, 123, 125, 127, 150								
	G ½	0,3...25	0...60	200	< 0,01	24	15	**SBU323**
	G ½	0,3...50	0...60	200	< 0,01	24	15	**SBU324**
	G ½	0,3...75	0...60	200	< 0,01	24	15	**SBU325**
M12 κονέκτορας · Έξοδος αναλογικά · DC · Σύνδεση αριθ. 11 · Ομάδες κονέκτορα 8, 10, 18, 20, 123, 125, 150								
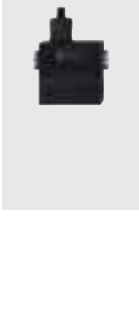	G ½	0,3...25	0...60	200	< 0,01	24	16	**SBU623**
	G ½	0,3...50	0...60	200	< 0,01	24	16	**SBU624**
	G ½	0,3...75	0...60	200	< 0,01	24	16	**SBU625**

Μπορείτε να βρείτε διαδραστικό επιλογέα προϊόντων και περισσότερες πληροφορίες στη διεύθυνση: www.ifm.com/gr

Μηχανοτρονικοί αισθητήρες ροής για υγρά

Σχήμα / μέγεθος	Σύνδεση διεργασίας	Εύρος μέτρησης [l/min]	Θερμοκρασία μέσου [°C]	Αντοχή σε πιέσεις [bar]	Χρόνος απόκρισης [s]	U_b [V]	Αρ. σχε-δίου	Κωδικός παραγ-γελίας
M12 κονέκτορας · Έξοδος ⎍ · DC PNP · Σύνδεση αριθ. 10 · Ομάδες κονέκτορα 8, 9, 10, 18, 20, 123, 125, 127, 150								
	Rp ¾	1...15	0...85	25	< 0,01	24	17	**SBY332**
	Rp ½	2...20	0...85	25	< 0,01	24	18	**SBY323**
	Rp ¾	1...25	0...85	25	< 0,01	24	17	**SBY333**
	Rp ¾	2...50	0...85	25	< 0,01	24	17	**SBY334**
	Rp 1	5...100	0...85	25	< 0,01	24	19	**SBY346**
	Rp 1½	20...200	0...85	25	< 0,01	24	20	**SBY357**
	G ½	1...15	0...85	25	< 0,01	24	21	**SBG332**
	G ½	1...25	0...85	25	< 0,01	24	21	**SBG333**
	G ½	2...50	0...85	25	< 0,01	24	21	**SBG334**
	G ¾	5...100	0...85	25	< 0,01	24	22	**SBG346**
	G 1¼	20...200	0...85	25	< 0,01	24	23	**SBG357**

Μηχανοτρονικοί αισθητήρες ροής υψηλών θερμοκρασιών

Σχήμα / μέγεθος	Σύνδεση διεργασίας	Εύρος μέτρησης [l/min]	Θερμοκρασία μέσου [°C]	Αντοχή σε πιέσεις [bar]	Χρόνος απόκρισης [s]	U_b [V]	Αρ. σχε-δίου	Κωδικός παραγ-γελίας
M12 κονέκτορας · Έξοδος αναλογικά · DC · Σύνδεση αριθ. 11 · Ομάδες κονέκτορα 8, 10, 18, 20, 123, 125, 150								
	Rp ¾	1...25	-10...85	25	< 0,01	24	24	**SBY433**

Μπορείτε να βρείτε τα διαγράμματα συνδεσμολογίας και τα σχέδια διαστάσεων από τη σελίδα 491

Σχήμα / μέγεθος	Σύνδεση διεργασίας	Εύρος μέτρησης [l/min]	Θερμοκρασία μέσου [°C]	Αντοχή σε πιέσεις [bar]	Χρόνος απόκρισης [s]	U_b [V]	Αρ. σχεδίου	Κωδικός παραγγελίας
Καλώδιο με κονέκτορα · Έξοδος αναλογικά · DC · Σύνδεση αριθ. 11 · Ομάδες κονέκτορα 8, 10, 18, 20, 123, 125, 150								
	Rp ¾	0,3...25	20...180	15	< 0,01	24	25	**SBT633**
M12 κονέκτορας · Έξοδος αναλογικά · DC · Σύνδεση αριθ. 11 · Ομάδες κονέκτορα 8, 10, 18, 20, 123, 125, 150								
	Rp ¾	2...50	-10...85	25	< 0,01	24	24	**SBY434**
Καλώδιο με κονέκτορα 0,3 m · Έξοδος αναλογικά · DC · Σύνδεση αριθ. 11 · Ομάδες κονέκτορα 8, 10, 18, 20, 123, 125, 150								
	G ¾	0,3...25	20...180	15	< 0,01	24	26	**SBM613**

Αισθητήρες ροής, σύνδεσης σε μονάδα ελέγχου, βιομηχανικές εφαρμογές

Σχήμα / μέγεθος	Περιοχή ρύθμισης υγρών / αερίων [cm/s]	Μέγιστη ευαισθησία [cm/s]	Θερμοκρασία μέσου [°C]	Χρόνος απόκρισης [s]	Μεγ T_0 κλίση [K/min]	Αντοχή σε πίεση [bar]	Αρ. σχεδίου	Κωδικός παραγγελίας
M12 κονέκτορας · Σύνδεση αριθ. 12 · Ομάδες κονέκτορα 12, 13, 19, 21, 128, 129, 152								
	3...300 / 200...3000	3...60 / 200...800	-25...80	1...10	30	30	27	**SF6200**
	3...300 / 200...3000	3...60 / 200...800	-25...80	1...10	30	30	28	**SF6201**
M12 κονέκτορας · Σύνδεση αριθ. 12 · Ομάδες κονέκτορα 128, 129, 152								
	3...300 / 200...3000	3...60 / 200...800	-25...80	1...10	300	300	29	**SF5200**
	3...300 / 200...3000	3...60 / 200...800	-25...80	1...10	300	30	30	**SF5201**
Καλώδιο 6 m · Σύνδεση αριθ. 13								
	3...300 / 200...3000	3...60 / 200...800	-25...80	1...10	300	300	31	**SF5350**
	3...300 / 200...3000	3...60 / 200...800	0...120 / 0...100	1...10	300	300	31	**SF5300**

Μπορείτε να βρείτε διαδραστικό επιλογέα προϊόντων και περισσότερες πληροφορίες στη διεύθυνση: www.ifm.com/gr

Αισθητήρες ροής, σύνδεσης σε μονάδα ελέγχου, για βιομηχανικές εφαρμογές, περίβλημα τιτανίου

Σχήμα / μέγεθος	Περιοχή ρύθμισης υγρών / αερίων [cm/s]	Μέγιστη ευαισθησία [cm/s]	Θερμοκρασία μέσου [°C]	Χρόνος απόκρισης [s]	Μεγ T_0 κλίση [K/min]	Αντοχή σε πίεση [bar]	Αρ. σχεδίου	Κωδικός παραγγελίας
Καλώδιο 6 m · Σύνδεση αριθ. 13								
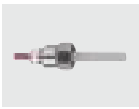	3...300 / 200...3000	3...60 / 200...800	0...120 / 0...100	1...10	300	100	31	**SF5800**
M12 κονέκτορας · Σύνδεση αριθ. 12 · Ομάδες κονέκτορα 128, 129, 152								
	3...300 / 200...3000	3...60 / 200...800	-25...80	1...10	300	100	29	**SF5700**
	3...300 / 200...3000	3...60 / 200...800	-25...80	1...10	300	100	32	**SF5701**
	3...300 / 200...3000	3...60 / 200...800	-25...80	1...10	300	100	33	**SF5702**
	3...300 / 200...3000	3...60 / 200...800	-25...80	1...10	300	100	34	**SF5703**
	3...300 / 200...3000	3...60 / 200...800	-25...80	1...10	300	100	35	**SF5704**

Αισθητήρες ροής, σύνδεσης σε μονάδα ελέγχου, για υγιεινές και υγρές περιοχές

Σχήμα / μέγεθος	Περιοχή ρύθμισης υγρών / αερίων [cm/s]	Μέγιστη ευαισθησία [cm/s]	Θερμοκρασία μέσου [°C]	Χρόνος απόκρισης [s]	Μεγ T_0 κλίση [K/min]	Αντοχή σε πίεση [bar]	Αρ. σχεδίου	Κωδικός παραγγελίας
Καλώδιο 6 m · Σύνδεση αριθ. 13								
	3...300 / 200...2000	3...60 / 200...800	0...120 / 0...100	1...10	15	30	–	**SF0516**

Αισθητήρες ροής, σύνδεσης σε μονάδα ελέγχου, για επιθετικά μέσα, κεραμικό περίβλημα

Σχήμα / μέγεθος	Περιοχή ρύθμισης υγρών / αερίων [cm/s]	Μέγιστη ευαισθησία [cm/s]	Θερμοκρασία μέσου [°C]	Χρόνος απόκρισης [s]	Μεγ T_0 κλίση [K/min]	Αντοχή σε πίεση [bar]	Αρ. σχεδίου	Κωδικός παραγγελίας
M12 κονέκτορας · Σύνδεση αριθ. 12 · Ομάδες κονέκτορα 12, 13, 19, 21, 128, 129, 152								
	3...60 / -	3...40 / -	5...70	2...20	7	30	36	**SF2405**
	3...60 / -	3...40 / -	5...70	2...20	7	30	37	**SF3405**

Μπορείτε να βρείτε τα διαγράμματα συνδεσμολογίας και τα σχέδια διαστάσεων από τη σελίδα 491

Σχήμα / μέγεθος	Περιοχή ρύθμισης υγρών / αερίων [cm/s]	Μέγιστη ευαισθησία [cm/s]	Θερμοκρασία μέσου [°C]	Χρόνος απόκρισης [s]	Μεγ T_0 κλίση [K/min]	Αντοχή σε πίεση [bar]	Αρ. σχεδίου	Κωδικός παραγγελίας
Καλώδιο 6 m · Σύνδεση αριθ. 13								
	3...60 / -	3...40 / -	5...70	2...20	7	30	38	**SF2410**
	3...60 / -	3...40 / -	5...70	2...20	7	30	39	**SF3410**
Καλώδιο 16 m · Σύνδεση αριθ. 13								
	3...60 / 200...1500	3...40 / 200...800	5...70 / -10...80	2...20	7	30	38	**SF0540**

Αισθητήρες ροής, σύνδεσης σε μονάδα ελέγχου, πιστοποίηση ATEX

Σχήμα / μέγεθος	Περιοχή ρύθμισης υγρών / αερίων [cm/s]	Μέγιστη ευαισθησία [cm/s]	Θερμοκρασία μέσου [°C]	Χρόνος απόκρισης [s]	Μεγ T_0 κλίση [K/min]	Αντοχή σε πίεση [bar]	Αρ. σχεδίου	Κωδικός παραγγελίας
Καλώδιο 6 m · Σύνδεση αριθ. 14								
	3...300 / 200...2000	3...60 / 200...800	-20...60	1...10	15	300	40	**SF111A**
	3...300 / 200...2000	3...60 / 200...800	-20...60	1...10	15	300	41	**SF211A**
	3...300 / 200...2000	3...60 / 200...800	-20...60	1...10	15	300	42	**SF311A**
	3...300 / 200...2000	3...60 / 200...800	-20...70	1...10	15	30	43	**SF121A**
	3...300 / 200...2000	3...60 / 200...800	-20...70	1...10	15	30	44	**SF221A**
	3...300 / 200...2000	3...60 / 200...800	-20...70	1...10	15	30	45	**SF321A**
M12 κονέκτορας · Σύνδεση αριθ. 15 · Ομάδες κονέκτορα 148								
	3...300 / 200...2000	3...60 / 200...800	-20...70	1...10	15	30	46	**SF120A**
	3...300 / 200...2000	3...60 / 200...800	-20...70	1...10	15	30	47	**SF220A**

Μπορείτε να βρείτε διαδραστικό επιλογέα προϊόντων και περισσότερες πληροφορίες στη διεύθυνση: www.ifm.com/gr

Σχήμα / μέγεθος	Περιοχή ρύθμισης υγρών / αερίων [cm/s]	Μέγιστη ευαισθησία [cm/s]	Θερμοκρασία μέσου [°C]	Χρόνος απόκρισης [s]	Μεγ T_0 κλίση [K/min]	Αντοχή σε πίεση [bar]	Αρ. σχε-δίου	Κωδικός παραγ-γελίας
M12 κονέκτορας · Σύνδεση αριθ. 15 · Ομάδες κονέκτορα 148								
	3...300 / 200...2000	3...60 / 200...800	-20...70	1...10	15	30	48	**SF320A**
	3...300 / 200...3000	3...60 / 200...800	-20...70	1...10	15	30	27	**SF620A**

Αισθητήρες ροής, σύνδεσης σε μονάδα ελέγχου, πιστοποίηση ATEX, κεραμικό περίβλημα

Σχήμα / μέγεθος	Περιοχή ρύθμισης υγρών / αερίων [cm/s]	Μέγιστη ευαισθησία [cm/s]	Θερμοκρασία μέσου [°C]	Χρόνος απόκρισης [s]	Μεγ T_0 κλίση [K/min]	Αντοχή σε πίεση [bar]	Αρ. σχε-δίου	Κωδικός παραγ-γελίας
Καλώδιο 6 m · Σύνδεση αριθ. 14								
	3...60 / -	3...40 / -	5...70	2...20	7	30	38	**SF223A**
	3...60 / -	3...40 / -	5...70	2...20	7	30	39	**SF323A**

Αισθητήρες ροής για σύνδεση σε μονάδα ελέγχου, με πιστοποίηση ATEX 2G

Σχήμα / μέγεθος	Περιοχή ρύθμισης υγρών / αερίων [cm/s]	Μέγιστη ευαισθησία [cm/s]	Θερμοκρασία μέσου [°C]	Χρόνος απόκρισης [s]	Μεγ T_0 κλίση [K/min]	Αντοχή σε πίεση [bar]	Αρ. σχε-δίου	Κωδικός παραγ-γελίας
Καλώδιο 6 m · Σύνδεση αριθ. 16								
	3...300 / 100...15000	3...100 / 100...7500	-20...70	1...10	30	30	49	**SP321A**

Επιτηρητές ροής αέρα

Σχήμα / μέγεθος	Περιοχή ρύθμισης υγρών / αερίων [cm/s]	Μέγιστη ευαισθησία [cm/s]	Θερμοκρασία μέσου [°C]	Χρόνος απόκρισης [s]	U_b / Ανοχή [V] / [%]	Αρ. σχε-δίου	Κωδικός παραγ-γελίας
Καλώδιο 2 m · Σύνδεση αριθ. 17							
	100...1000	100...400	-10...50	3...60	80...250 AC	50	**SL0101***

Μπορείτε να βρείτε τα διαγράμματα συνδεσμολογίας και τα σχέδια διαστάσεων από τη σελίδα 491

Σχήμα / μέγεθος	Περιοχή ρύθμισης υγρών / αερίων [cm/s]	Μέγιστη ευαισθησία [cm/s]	Θερμοκρασία μέσου [°C]	Χρόνος απόκρισης [s]	U_b / Ανοχή [V] / [%]	Αρ. σχεδίου	Κωδικός παραγγελίας
Καλώδιο 2 m · Σύνδεση αριθ. 18							
	100...1000	100...400	-10...50	3...60	24 AC	50	**SL0201***
Καλώδιο 2 m · Σύνδεση αριθ. 19							
	100...1000	100...400	-10...50	3...60	24 DC ± 25 %	50	**SL5101**

*** Σημείωση για AC και AC/DC συσκευές**

Τοποθετήστε ασφάλεια μινιατούρα κατά IEC60127-2 Φύλλο 1, ≤ 5 A (ταχείας απόκρισης) Σύσταση: ελέγξτε την μονάδα για αξιόπιστη λειτουργία μετά από βραχυκύκλωμα.

Μετρητές πεπιεσμένου αέρα

Σχήμα / μέγεθος	Σύνδεση διεργασίας	Περιοχή ρύθμισης [Nm^3/h]	Ακρίβεια στο εύρος μέτρησης	Αντοχή σε πιέσεις [bar]	Χρόνος απόκρισης [s]	U_b [V]	Αρ. σχεδίου	Κωδικός παραγγελίας
'Εξοδος OUT1: Προγρ. ανοικτή / κλειστή επαφή ή παλμοί OUT2: Προγρ. ανοικτή / κλειστή επαφή ή αναλογική (4...20 mA διαβαθμιζόμενη) · Σύνδεση αριθ. 3 · Ομάδες κονέκτορα 8, 9, 10, 18, 20, 123, 125, 127, 150								
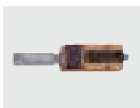	G ¼ (DN8)	0,12...15,00	A): ± (3% MW + 0,3% MEW) / B): ± (6% MW + 0,6% MEW)	16	< 0,1	18...30	51	**SD5000**
	R½ (DN15)	0,6...75,0	A): ± (3% MW + 0,3% MEW) / B): ± (6% MW + 0,6% MEW)	16	< 0,1	18...30	52	**SD6000**
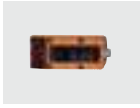	G ½ (DN15)	0,6...75	± (15% MW + 1,5% MEW)	16	< 0,1	18...30	53	**SD6050**
	R1 (DN25)	1,8...225,0	A): ± (3% MW + 0,3% MEW) / B): ± (6% MW + 0,6% MEW)	16	< 0,1	18...30	54	**SD8000**
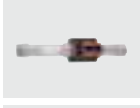	R1½ (DN40)	3,5...410,0	A): ± (3% MW + 0,3% MEW) / B): ± (6% MW + 0,6% MEW)	16	< 0,1	18...30	55	**SD9000**
	R2 (DN50)	5...700	A): ± (3% MW + 0,3% MEW) / B): ± (6% MW + 0,6% MEW)	16	< 0,1	18...30	56	**SD2000**

Μπορείτε να βρείτε διαδραστικό επιλογέα προϊόντων και περισσότερες πληροφορίες στη διεύθυνση: www.ifm.com/gr

Μετρητές πεπιεσμένου αέρα ειδικών αερίων

Σχήμα / μέγεθος	Σύνδεση διεργασίας	Περιοχή ρύθμισης [Nm³/h]	Θερμοκρασία μέσου [°C]	Αντοχή σε πιέσεις [bar]	Χρόνος απόκρισης [s]	U_b [V]	Αρ. σχεδίου	Κωδικός παραγγελίας
'Εξοδος OUT1: Προγρ. ανοικτή / κλειστή επαφή ή παλμοί OUT2: Προγρ. ανοικτή / κλειστή επαφή ή αναλογική (4...20 mA διαβαθμιζόμενη) · Σύνδεση αριθ. 22 · Ομάδες κονέκτορα 8, 9, 10, 18, 20, 123, 125, 127, 150								
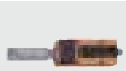	G ¼ (DN8)	Ar: 0,08...24,54 / CO_2: 0,047 (0,04)...14,38 / N_2: 0,05 (0,06)...14,94	0...60	16	< 0,1	19...30	51	**SD5100**
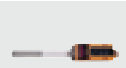	R½ (DN15)	Ar: 0,39 (0,4)...118,2 / CO_2: 0,24 (0,2)...71,7 / N_2: 0,24 (0,2)...73,0	0...60	16	< 0,1	19...30	57	**SD6100**

Αισθητήρας γραμμής για μικρές δοσομετρικές ποσότητες νερού και υδατικών διαλυμάτων

Σχήμα / μέγεθος	Σύνδεση διεργασίας	Εύρος μέτρησης [ml/min]	Περιοχή ένδειξης [ml/min]	Αντοχή σε πιέσεις [bar]	Θερμοκρασία μέσου [°C]	Αρ. σχεδίου	Κωδικός παραγγελίας
M12 κονέκτορας · Σύνδεση αριθ. 22 · Ομάδες κονέκτορα 8, 9, 10, 18, 20, 123, 125, 127, 150							
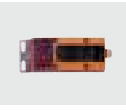	G	1...200	0...240	10	0...60	58	**SQ0500**

Ροόμετρα υπερήχων για υγρά (νερό, διαλύματα γλυκόλης, έλαια)

Σχήμα / μέγεθος	Σύνδεση διεργασίας	Εύρος μέτρησης [l/min]	Θερμοκρασία μέσου [°C]	Αντοχή σε πιέσεις [bar]	Χρόνος απόκρισης [s]	U_b [V]	Αρ. σχεδίου	Κωδικός παραγγελίας
'Εξοδος 2 προγραμματιζόμενες ανοικτές / κλειστές επαφές · Σύνδεση αριθ. 20 · Ομάδες κονέκτορα 8, 9, 10, 18, 20, 123, 125, 127, 150								
	G¾	0,1...50,0	-10...80	16	< 0,250	19...30	59	**SU7200**
	G1	0,2...100,0	-10...80	16	< 0,250	19...30	60	**SU8200**
'Εξοδος OUT1: Προγρ. ανοικτή / κλειστή επαφή ή παλμοί OUT2: Προγρ. ανοικτή / κλειστή επαφή ή αναλογική (4...20 mA / 0...10 V, διαβαθμιζόμενη) · Σύνδεση αριθ. 1 · Ομάδες κονέκτορα 8, 9, 10, 18, 20, 123, 125, 127, 150								
	G¾	0,1...50,0	-10...80	16	< 0,250	19...30	59	**SU7000**
	G1	0,2...100,0	-10...80	16	< 0,250	19...30	60	**SU8000**
	G1¼	0,4...200,0	-10...80	16	< 0,250	19...30	61	**SU9000**

Μπορείτε να βρείτε τα διαγράμματα συνδεσμολογίας και τα σχέδια διαστάσεων από τη σελίδα 491

Σχήμα / μέγεθος	Σύνδεση διεργασίας	Εύρος μέτρησης [l/min]	Θερμοκρασία μέσου [°C]	Αντοχή σε πιέσεις [bar]	Χρόνος απόκρισης [s]	U_b [V]	Αρ. σχεδίου	Κωδικός παραγγελίας
'Εξοδος 2 x αναλογική (4...20 mA κλιμακούμενη) · Σύνδεση αριθ. 2 · Ομάδες κονέκτορα 8, 10, 18, 20, 123, 125, 150								
	G1¼	0,0...200,0	-10...80	16	< 0,250	19...30	61	**SU9004**

Παρελκόμενα για αισθητήρες ροής και μονάδες ελέγχου

Σχήμα / μέγεθος	Περιγραφή	Κωδικός παραγγελίας
	Ταυ · R½ - M26 x 1,5 - R½ · Για αισθητήρες και προσαρμογείς με σύνδεση M26x1,5 · Παροχή: 0...10 l/min · Υλικά περιβλήματος: V4A	**E40136**
	Εξάρτημα Τ κωνικού δακτυλίου DIN 2353 · QL 18-18-18 · Για αισθητήρες και προσαρμογείς με σύνδεση M26x1,5 · Σύσταση: Χαλύβδινοι σωλήνες ακριβείας 18x1.5 κατά DIN 2391/ISO 3304 · Υλικά περιβλήματος: V4A	**E40078**
	Εξάρτημα Τ κωνικού δακτυλίου DIN 2353 · QL 22-18-22 · Για αισθητήρες και προσαρμογείς με σύνδεση M26x1,5 · Σύσταση: Χαλύβδινοι σωλήνες ακριβείας 22x1.5 κατά DIN 2391/ISO 3304 · Υλικά περιβλήματος: V4A	**E40079**
	Εξάρτημα Τ κωνικού δακτυλίου DIN 2353 · QL 28-18-28 · Για αισθητήρες και προσαρμογείς με σύνδεση M26x1,5 · Σύσταση: Χαλύβδινοι σωλήνες ακριβείας 28x1.5 κατά DIN 2391/ISO 3304 · Υλικά περιβλήματος: Ορείχαλκος	**E40083**
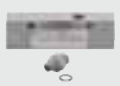	Μπλοκ προσαρμογέα · D10 / G ¼ · Για αισθητήρες ροής τύπου SID, SF5 · Βελτιστοποιημένο για την ποσότητα ροής · 0,2...2 l/min (SI1xxx) 0,2...3 l/min (SI5xxx) · Υλικά περιβλήματος: V4A	**E40161**
	Μπλοκ προσαρμογέα · D15 / G ½ · Για αισθητήρες ροής τύπου SID, SF5 · Βελτιστοποιημένο για την ποσότητα ροής · 0,5...5 l/min (SI1xxx) 0,5...7 l/min (SI5xxx) · Υλικά περιβλήματος: V4A	**E40162**
	Προσαρμογέας · M18 x 1,5 - G ½ · Βάθος βύθισης του αισθητήρα των SID, SFD, TN: · 21 mm · Υλικά περιβλήματος: Τιτάνιο	**E40114**
	Προσαρμογέας · M18 x 1,5 - G ¼ · Βάθος βύθισης του αισθητήρα των SID, SFD, TN: · 13,5 mm · Υλικά περιβλήματος: Τιτάνιο	**E40115**
	Προσαρμογέας · M18 x 1,5 - L18 · Για ενσωμάτωση σε Ταυ · Βάθος βύθισης του αισθητήρα των SID, SFD, TN: · 28,5 mm · Υλικά περιβλήματος: Παξιμάδι συγκράτησης: V4A / Προσαρμογέας: V4A / O-ring: FKM 16x1,5 gr 70° Shore A	**E40104**
	Προσαρμογέας · M18 x 1,5 - M12 x 1 · Βάθος βύθισης του αισθητήρα των SID, SFD, TN: · 13,5 mm · Υλικά περιβλήματος: V4A	**E40101**
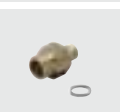	Προσαρμογέας · M18 x 1,5 - M12 x 1 · Βάθος βύθισης του αισθητήρα των SID, SFD, TN: · 13,5 mm · Υλικά περιβλήματος: Ορείχαλκος	**E40100**

Μπορείτε να βρείτε διαδραστικό επιλογέα προϊόντων και περισσότερες πληροφορίες στη διεύθυνση: www.ifm.com/gr

Σχήμα / μέγεθος	Περιγραφή	Κωδικός παραγγελίας
	Προσαρμογέας · M18 x 1,5 - ¼" NPT · Βάθος βύθισης του αισθητήρα των SID, SFD, TN: · 13,9 mm · Υλικά περιβλήματος: V4A	**E40106**
	Προσαρμογέας · M18 x 1,5 - G ¼ · Βάθος βύθισης του αισθητήρα των SID, SFD, TN: · 13,5 mm · Υλικά περιβλήματος: V4A	**E40099**
	Προσαρμογέας · M18 x 1,5 - G ¼ · Βάθος βύθισης του αισθητήρα των SID, SFD, TN: · 13,5 mm · Υλικά περιβλήματος: Ορείχαλκος	**E40098**
	Προσαρμογέας · M18 x 1,5 - G ½ · Βάθος βύθισης του αισθητήρα των SID, SFD, TN: · 21 mm · Υλικά περιβλήματος: V4A	**E40096**
	Προσαρμογέας · M18 x 1,5 - G ½ · Βάθος βύθισης του αισθητήρα των SID, SFD, TN: · 21 mm · Υλικά περιβλήματος: Ορείχαλκος	**E40097**
	Προσαρμογέας εγκατάστασης · M18 x 1,5 - Ø 23 mm · Βάθος βύθισης του αισθητήρα των SID, SFD, TN: · 21 mm · Υλικά περιβλήματος: PE-100	**E40138**
	Συγκολλήσιμος προσαρμογέας · M18 x 1,5 - Ø 24 mm · Βάθος βύθισης του αισθητήρα των SID, SFD, TN: · 15 mm · Υλικά περιβλήματος: V4A	**E40124**
	Συγκολλήσιμος προσαρμογέας · Ø 20 mm · για μετρητές πεπιεσμένου αέρα τύπου SD · Υλικά περιβλήματος: V4A	**E40195**
	Προσαρμογέας ροής (για μικρές παροχές) · M12 x 1 - G 1/8 · Για αισθητήρες και επιτηρητές ροής με προσαρμογέα · Υλικά περιβλήματος: V4A	**E40129**
	Combicon κλέμα · με ελατηριωτές κλέμες 4-πόλων · Υλικά περιβλήματος: Ηλεκτροφόρα τμήματα: Κράμα Cu επικασσιτερωμένο	**E40171**
	Προστατευτικό πώμα · για αισθητήρες ροής τύπου SI5xxx, SI6xxx, SR59xx · Υλικά περιβλήματος: PP Άχρωμο	**E40203**

Προσαρμογείς φλάντζας για αισθητήρες ροής

Σχήμα / μέγεθος	Περιγραφή	Κωδικός παραγγελίας
	Προσαρμογέας σφιγκτήρα · Σφιγκτήρας · 1-1,5" · ISO 2852 · Για συσκευές με προσαρμογέα Aseptoflex Vario · Στεγάνωση με δακτύλιο στεγάνωσης · Υλικά περιβλήματος: V4A	**E33201**
	Προσαρμογέας σφιγκτήρα · Σφιγκτήρας · 2" · ISO 2852 · Για συσκευές με προσαρμογέα Aseptoflex Vario · Στεγάνωση με δακτύλιο στεγάνωσης · Υλικά περιβλήματος: V4A	**E33202**

Μπορείτε να βρείτε τα διαγράμματα συνδεσμολογίας και τα σχέδια διαστάσεων από τη σελίδα 491

Σχήμα / μέγεθος	Περιγραφή	Κωδικός παραγ-γελίας
	Προσαρμογέας σφιγκτήρα · Σφιγκτήρας · 1-1,5" · ISO 2852 · Για συσκευές με προσαρμογέα Aseptoflex Vario · Στεγάνωση μέταλλο σε μέταλλο · Υλικά περιβλήματος: V4A / 316L / 1.4435	**E33701**
	Προσαρμογέας σφιγκτήρα · Σφιγκτήρας · 2" · ISO 2852 · Για συσκευές με προσαρμογέα Aseptoflex Vario · Στεγάνωση μέταλλο σε μέταλλο · Υλικά περιβλήματος: V4A / 316L / 1.4435	**E33702**
	Ρακόρ σωλήνωσης · Φλάντζα σωλήνα · Φλάντζα σωλήνα · DN32 (1,25") · DIN 11851 · Για συσκευές με προσαρμογέα Aseptoflex Vario · Στεγάνωση με δακτύλιο στεγάνωσης · Υλικά περιβλήματος: V4A / 316L / 1.4435	**E33211**
	Ρακόρ σωλήνωσης · Φλάντζα σωλήνα · Φλάντζα σωλήνα · DN40 (1,5") · DIN 11851 · Για συσκευές με προσαρμογέα Aseptoflex Vario · Στεγάνωση με δακτύλιο στεγάνωσης · Υλικά περιβλήματος: V4A / 316L / 1.4435	**E33212**
	Ρακόρ σωλήνωσης · Φλάντζα σωλήνα · Φλάντζα σωλήνα · DN50 (2") · DIN 11851 · Για συσκευές με προσαρμογέα Aseptoflex Vario · Στεγάνωση με δακτύλιο στεγάνωσης · Υλικά περιβλήματος: V4A / 316L / 1.4435	**E33213**
	Ρακόρ σωλήνωσης · Φλάντζα σωλήνα · Φλάντζα σωλήνα · DN32 (1,25") · DIN 11851 · Για συσκευές με προσαρμογέα Aseptoflex Vario · Στεγάνωση μέταλλο σε μέταλλο · Υλικά περιβλήματος: V4A / 316L / 1.4435	**E33711**
	Ρακόρ σωλήνωσης · Φλάντζα σωλήνα · Φλάντζα σωλήνα · DN40 (1,5") · DIN 11851 · Για συσκευές με προσαρμογέα Aseptoflex Vario · Στεγάνωση μέταλλο σε μέταλλο · Υλικά περιβλήματος: V4A / 316L / 1.4435	**E33712**
	Ρακόρ σωλήνωσης · Φλάντζα σωλήνα · Φλάντζα σωλήνα · DN50 (2") · DIN 11851 · Για συσκευές με προσαρμογέα Aseptoflex Vario · Στεγάνωση μέταλλο σε μέταλλο · Υλικά περιβλήματος: V4A / 316L / 1.4435	**E33713**
	Προσαρμογέας σφιγκτήρα · Προσαρμογέας Varivent · Varivent τύπου F · DN25 (1"), D = 50 · Για συσκευές με προσαρμογέα Aseptoflex Vario · Στεγάνωση με δακτύλιο στεγάνωσης · Υλικά περιβλήματος: V4A / 316L / 1.4435	**E33221**
	Προσαρμογέας σφιγκτήρα · Προσαρμογέας Varivent · Varivent τύπου N · DN40 (1,5"), D = 68 · Για συσκευές με προσαρμογέα Aseptoflex Vario · Στεγάνωση με δακτύλιο στεγάνωσης · Υλικά περιβλήματος: V4A / 316L / 1.4435	**E33222**
	Προσαρμογέας σφιγκτήρα · Προσαρμογέας Varivent · Varivent τύπου F · DN25 (1"), D = 50 · Για συσκευές με προσαρμογέα Aseptoflex Vario · Στεγάνωση μέταλλο σε μέταλλο · Υλικά περιβλήματος: V4A / 316L / 1.4435	**E33721**
	Προσαρμογέας σφιγκτήρα · Προσαρμογέας Varivent · Varivent τύπου N · DN40 (1,5"), D = 68 · Για συσκευές με προσαρμογέα Aseptoflex Vario · Στεγάνωση μέταλλο σε μέταλλο · Υλικά περιβλήματος: V4A / 316L / 1.4435	**E33722**
	Ρακόρ σωλήνωσης · SMS προσαρμογέας σωλήνα · Ρακόρ σωλήνωσης · DN40 (1,5") · SMS · Για συσκευές με προσαρμογέα Aseptoflex Vario · Στεγάνωση μέταλλο σε μέταλλο · Υλικά περιβλήματος: V4A / 316L / 1.4435	**E33731**
	Ρακόρ σωλήνωσης · SMS προσαρμογέας σωλήνα · Ρακόρ σωλήνωσης · DN50 (2") · SMS · Για συσκευές με προσαρμογέα Aseptoflex Vario · Στεγάνωση μέταλλο σε μέταλλο · Υλικά περιβλήματος: V4A / 316L / 1.4435	**E33732**

Μπορείτε να βρείτε διαδραστικό επιλογέα προϊόντων και περισσότερες πληροφορίες στη διεύθυνση: www.ifm.com/gr

Σχήμα / μέγεθος	Περιγραφή	Κωδικός παραγγελίας
	Προσαρμογέας φλάντζας · Προσαρμογέας DRD · Φλάντζα · DRD · D = 65 · Για συσκευές με προσαρμογέα Aseptoflex Vario · Στεγάνωση με δακτύλιο στεγάνωσης · Υλικά περιβλήματος: V4A / 316L / 1.4435	**E33242**
	Συγκολλήσιμος προσαρμογέας · Ø 50 mm · Για συσκευές με προσαρμογέα Aseptoflex Vario · Στεγάνωση με δακτύλιο στεγάνωσης · Υλικά περιβλήματος: V4A / 316L / 1.4435	**E30122**

Παρελκόμενα για επιτηρητές ροής αέρα

Σχήμα / μέγεθος	Περιγραφή	Κωδικός παραγγελίας
	Κολάρο στερέωσης · Ø 23 mm · Για επιτηρητές ροής αέρα SLG · Υλικά περιβλήματος: PBT	**E40048**

Παρελκόμενα για ροόμετρα

Σχήμα / μέγεθος	Περιγραφή	Κωδικός παραγγελίας
	Προσαρμογέας · G ½ - R ½ · για ροόμετρα τύπου SM6 · Επίπεδη τσιμούχα · Υλικά περιβλήματος: V4A	**E40199**
	Προσαρμογέας · G ½ - G ¾ · για ροόμετρα τύπου SM6 · Επίπεδη τσιμούχα · Υλικά περιβλήματος: V4A	**E40189**
	Προσαρμογέας · G ¾ - R ½ · για ροόμετρα τύπου SM7 / SU7 · Υλικά περιβλήματος: V4A	**E40178**
	Προσαρμογέας · G 1 - R ½ · για ροόμετρα τύπου SM8 / SU8 · Υλικά περιβλήματος: V4A	**E40179**
	Προσαρμογέας · G 1 - R ¾ · για ροόμετρα τύπου SM8 / SU8 · Υλικά περιβλήματος: V4A	**E40180**
	Προσαρμογέας · G ¾ I - R½ · για ροόμετρα τύπου SM7 / SU7 · Υλικά περιβλήματος: Ορείχαλκος	**E40151**
	Προσαρμογέας · G 1 - R¾ · για ροόμετρα τύπου SM8 / SU8 · Υλικά περιβλήματος: Ορείχαλκος	**E40153**
	Προσαρμογέας · G 1¼ - R 1 · για ροόμετρα τύπου SU9 · Υλικά περιβλήματος: V4A	**E40205**

Μπορείτε να βρείτε τα διαγράμματα συνδεσμολογίας και τα σχέδια διαστάσεων από τη σελίδα 491

Σχήμα / μέγεθος	Περιγραφή	Κωδικός παραγγελίας
	Προσαρμογέας · G ½ - G ½ · για ροόμετρα τύπου SM6 · Υλικά περιβλήματος: V4A	**E40213**
	Προσαρμογέας · G ¾ - G ½ · για ροόμετρα τύπου SM7 / SU7 · Υλικά περιβλήματος: V4A	**E40214**
	Προσαρμογέας · G 1 - G ¾ · για ροόμετρα τύπου SM8 / SU8 · Υλικά περιβλήματος: V4A	**E40215**
	Προσαρμογέας · G ¾ - G ¾ · για ροόμετρα τύπου SM7 / SU7 · Υλικά περιβλήματος: V4A	**E40216**
	Προσαρμογέας · G 1 - G 1 · για ροόμετρα τύπου SM8 / SU8 · Υλικά περιβλήματος: V4A	**E40217**
	Προσαρμογέας · Victaulic · Για αισθητήρες ροής τύπου SM2, SM9 · Υλικά περιβλήματος: V4A	**E40227**
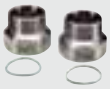	Προσαρμογέας · 2" NPT · Για αισθητήρες ροής τύπου SM2, SM9 · Υλικά περιβλήματος: V4A	**E40228**
	Προσαρμογέας · 1½" NPT · Για αισθητήρες ροής τύπου SM2, SM9 · Υλικά περιβλήματος: V4A	**E40229**
	Προσαρμογέας · G 1½ · Για αισθητήρες ροής τύπου SM2, SM9 · Υλικά περιβλήματος: V4A	**E40230**
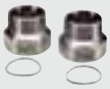	Προσαρμογέας · R 2" A · Για αισθητήρες ροής τύπου SM2, SM9 · Υλικά περιβλήματος: V4A	**E40231**

Σφικτήρες γείωσης για μαγνητικά-επαγωγικά ροόμετρα

Σχήμα / μέγεθος	Περιγραφή	Κωδικός παραγγελίας
	Σφιγκτήρας γείωσης G½ · για ροόμετρα τύπου SM6 · Υλικά περιβλήματος: Ανοξείδωτος χάλυβας	**E40196**
	Σφιγκτήρας γείωσης G ¾ · για ροόμετρα τύπου SM7 · Υλικά περιβλήματος: Ανοξείδωτος χάλυβας	**E40197**
	Σφιγκτήρας γείωσης G 1 · για ροόμετρα τύπου SM8 · Υλικά περιβλήματος: Ανοξείδωτος χάλυβας	**E40198**

Μπορείτε να βρείτε διαδραστικό επιλογέα προϊόντων και περισσότερες πληροφορίες στη διεύθυνση: www.ifm.com/gr

Σχεδιάγραμμα σύνδεσης

Χρώματα κλώνων

BN	Καφέ
BU	Μπλε
BK	Μαύρο
WH	Λευκό
GY	Γκρι

1

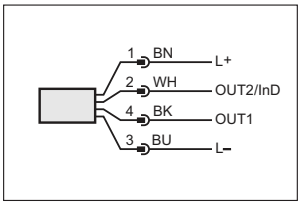

2

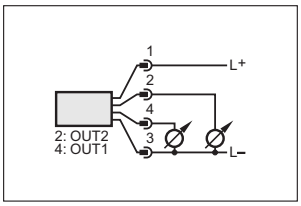

3

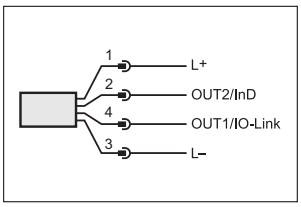

4

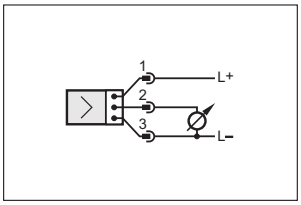

5

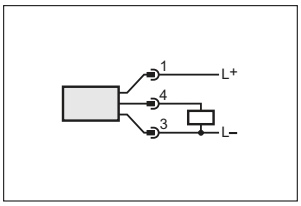

6

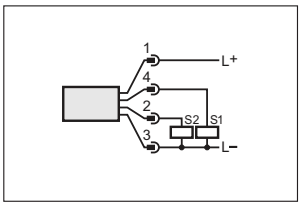

7

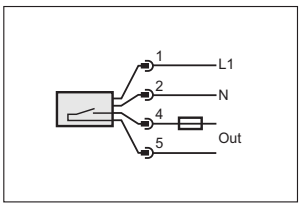

8

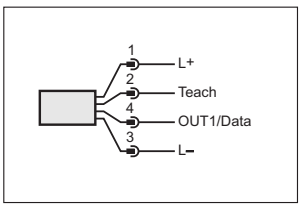

OUT1 / Data = Μεταγωγικό σήμα για τιμή κάτω ορίου και κανάλι δεδομένων για αμφίδρομη επικοινωνία, Teach = Είσοδος για σήμα εκμάθησης

9

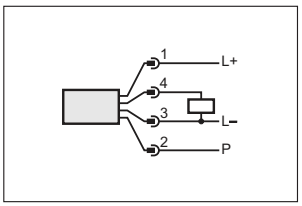

P = Αγωγός προγραμματισμού (για τηλεσυντονισμό)

10

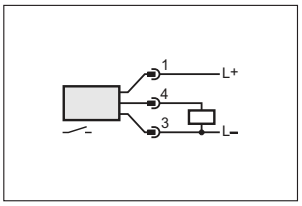

11

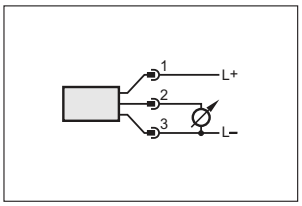

12

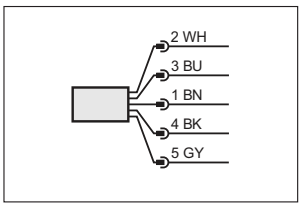

13

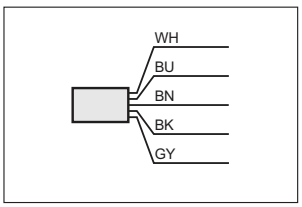

14

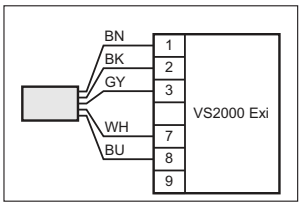

15

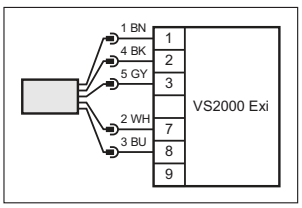

16

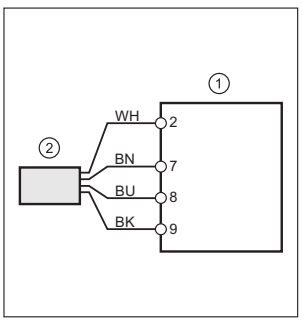

17

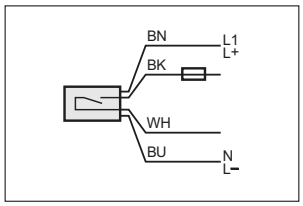

18

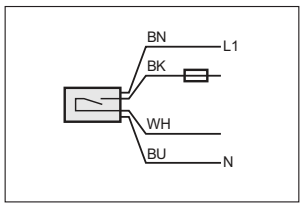

19

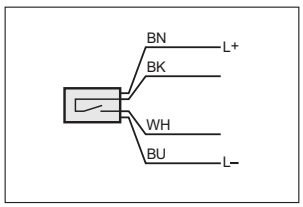

20

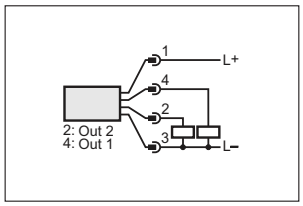

Σχεδιάγραμμα σύνδεσης

21

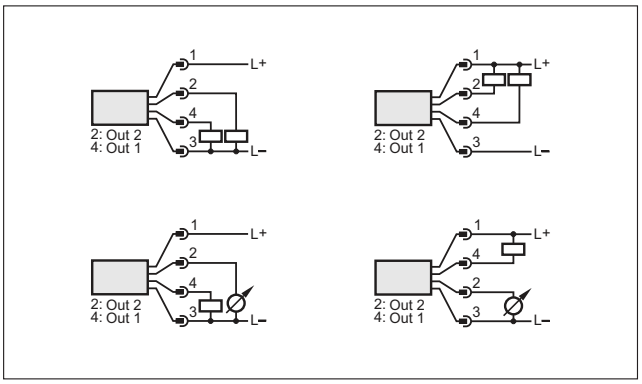

22

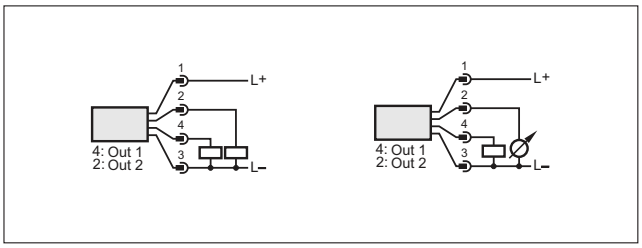

Σχέδια υπό κλίμακα / αριθ. σχεδίου / CAD, από: www.ifm.com

1

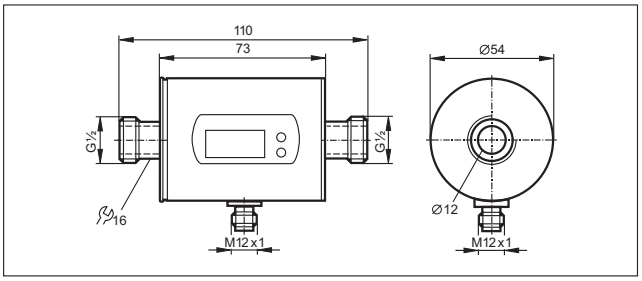

2

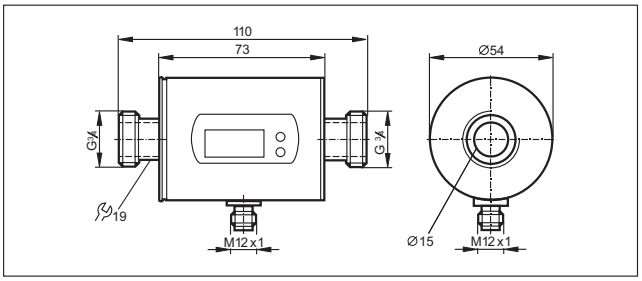

3

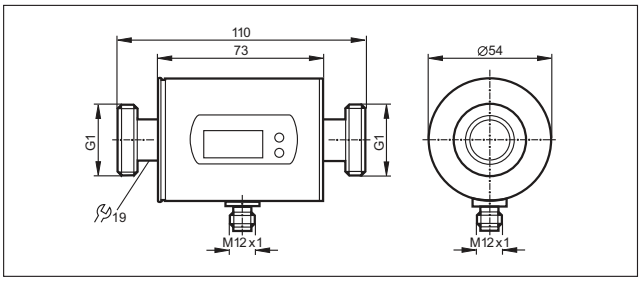

4

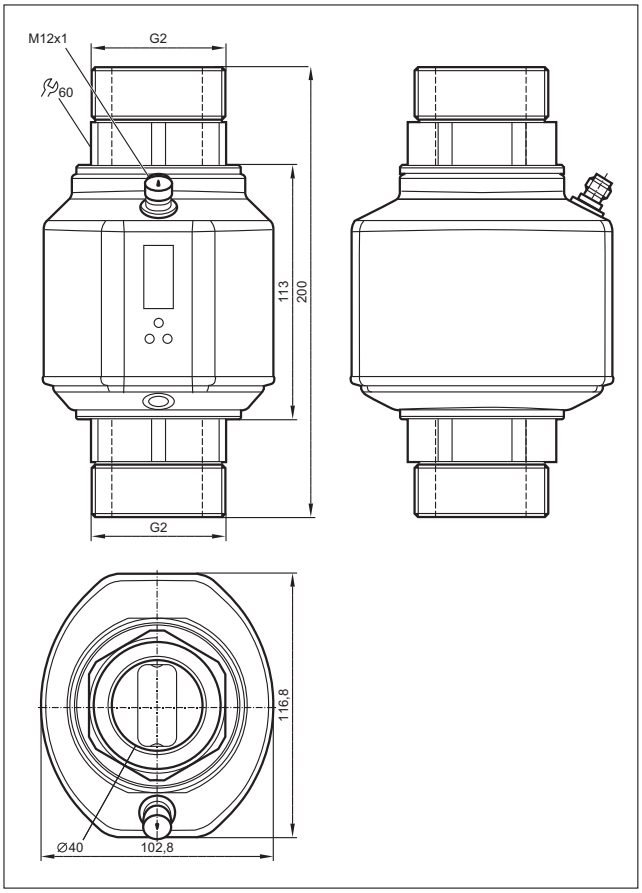

5

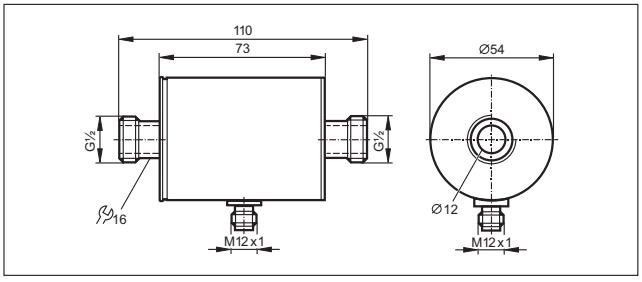

Μπορείτε να βρείτε διαδραστικό επιλογέα προϊόντων και περισσότερες πληροφορίες στη διεύθυνση: www.ifm.com/gr

Σχέδια υπό κλίμακα / αριθ. σχεδίου / CAD, από: www.ifm.com

6

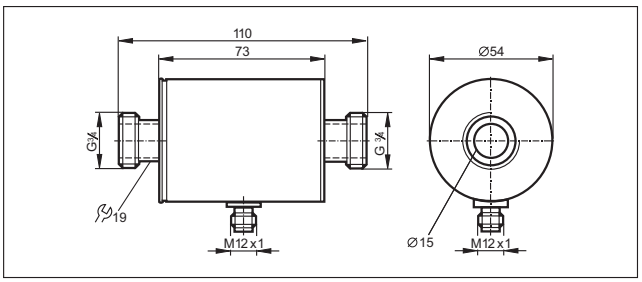

7

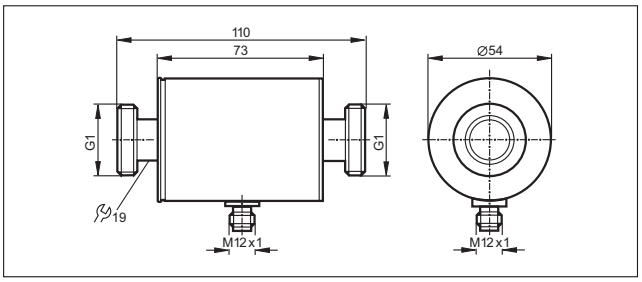

8

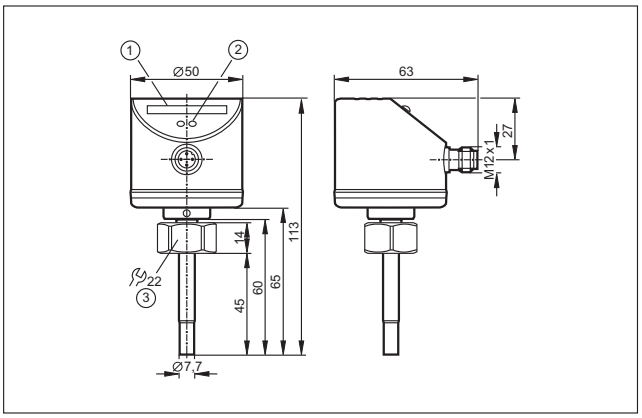

1: Ένδειξη με στήλη LED, 2: μπουτόν ρύθμισης, 3: ροπή σύσφιξης 25 Nm

9

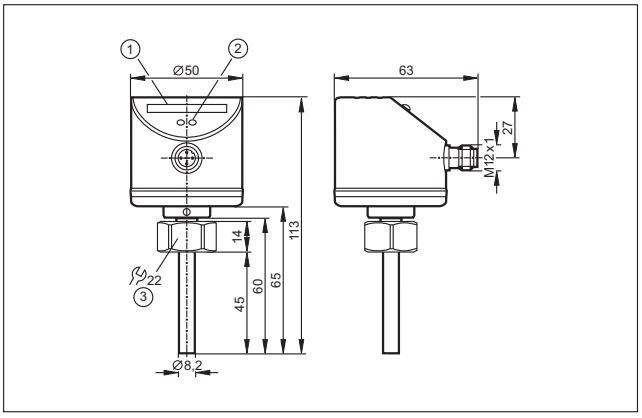

1: Ένδειξη με στήλη LED, 2: μπουτόν ρύθμισης, 3: ροπή σύσφιξης 25 Nm

10

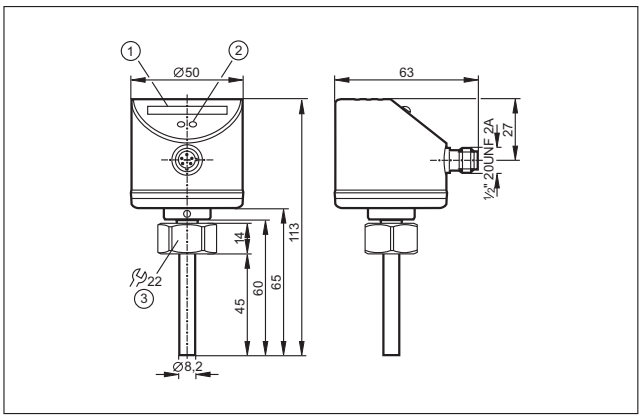

1: Ένδειξη με στήλη LED, 2: μπουτόν ρύθμισης, 3: ροπή σύσφιξης 25 Nm

11

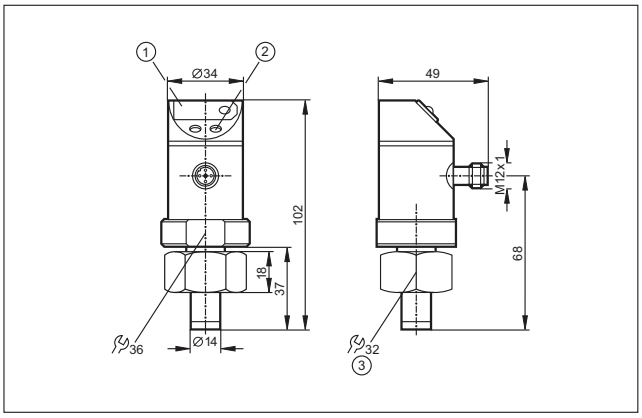

1: Ένδειξη LED 7-στοιχείων, 2: Μπουτόν προγραμματισμού, 3: Εσωτερικό σπείρωμα M26x1,5

12

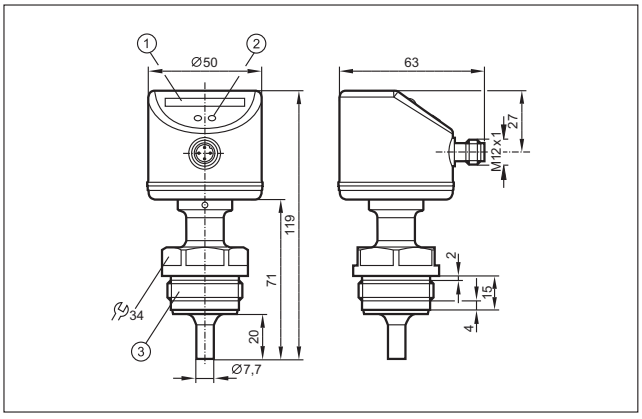

1: Ένδειξη με στήλη LED, 2: μπουτόν ρύθμισης, 3: Σπείρωμα G1/Aseptoflex Vario

Σχέδια υπό κλίμακα / αριθ. σχεδίου / CAD, από: www.ifm.com

13

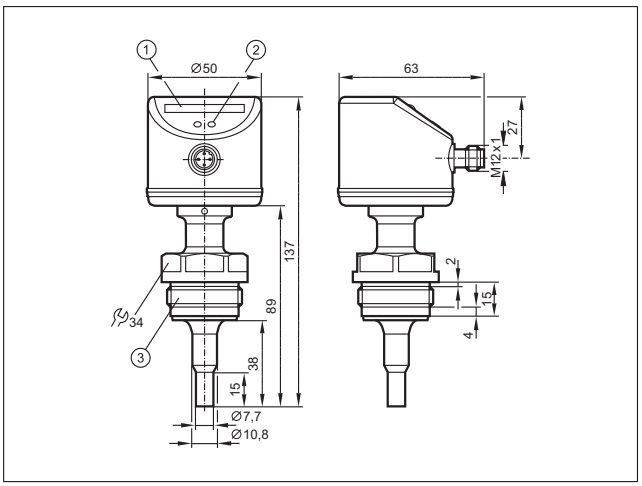

1: Ένδειξη με στήλη LED, 2: μπουτόν ρύθμισης, 3: Σπείρωμα G1/Aseptoflex Vario

14

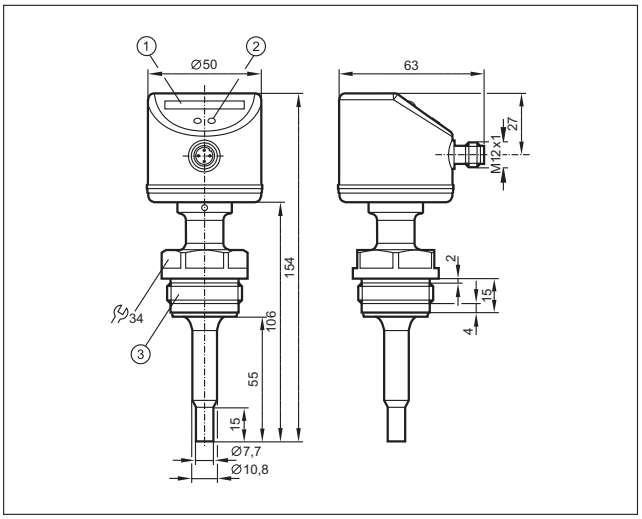

1: Ένδειξη με στήλη LED, 2: μπουτόν ρύθμισης, 3: Σπείρωμα G1/Aseptoflex Vario

15

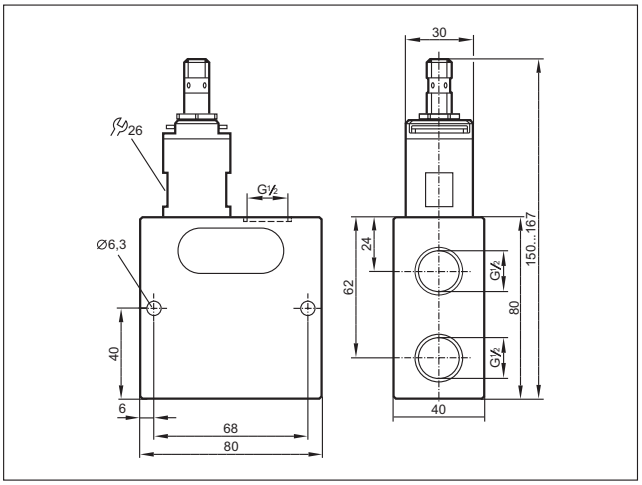

16

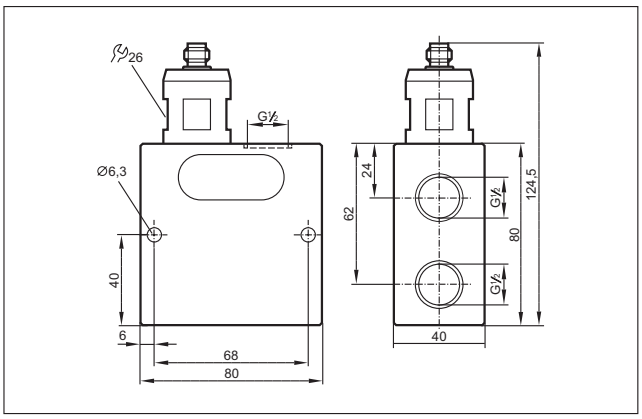

17

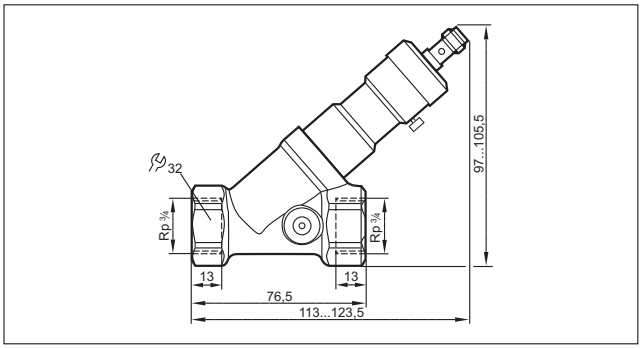

18

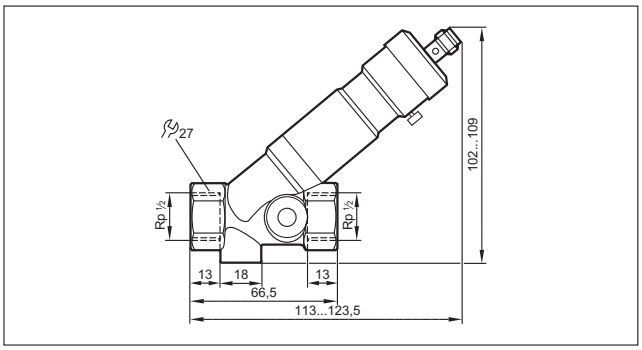

19

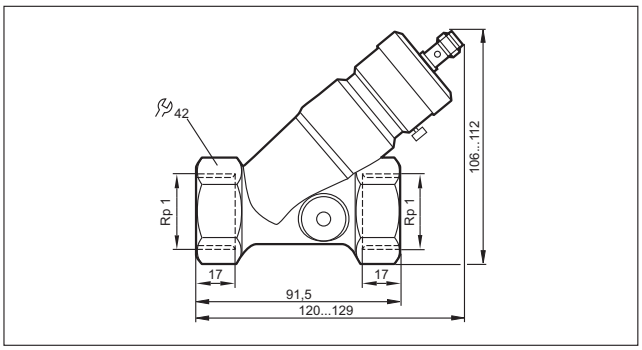

Μπορείτε να βρείτε διαδραστικό επιλογέα προϊόντων και περισσότερες πληροφορίες στη διεύθυνση: www.ifm.com/gr

Σχέδια υπό κλίμακα / αριθ. σχεδίου / CAD, από: www.ifm.com

20

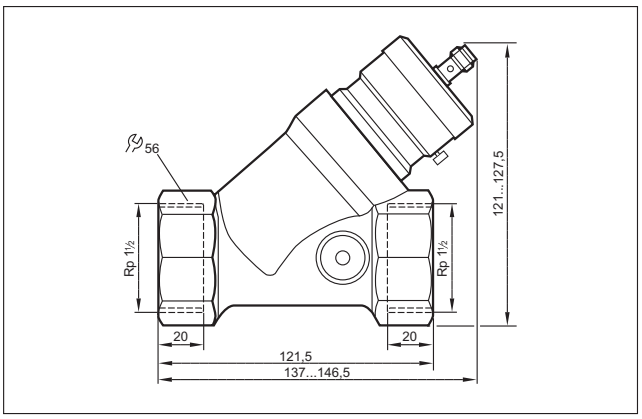

21

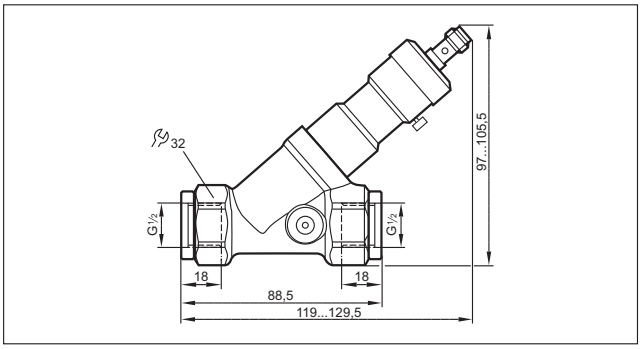

22

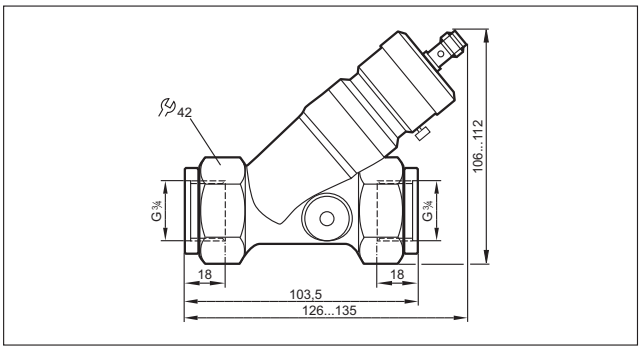

23

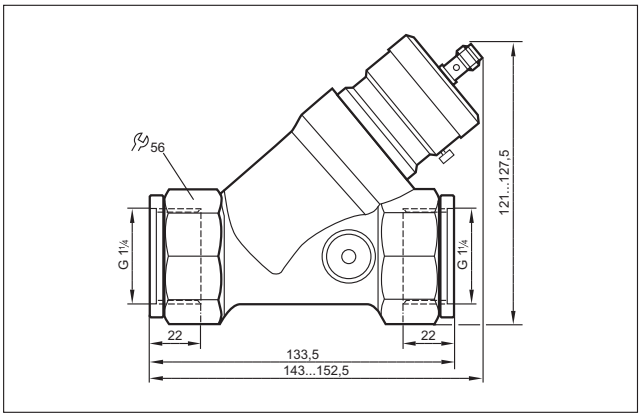

24

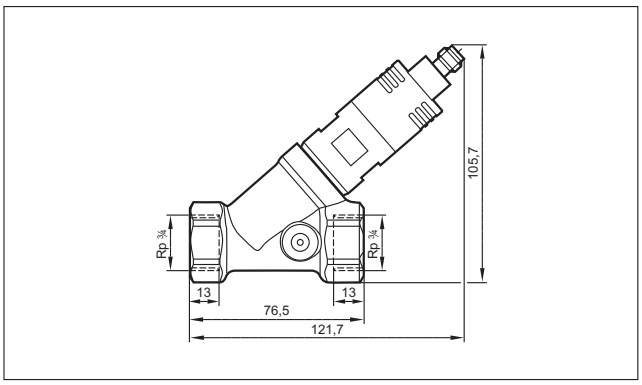

25

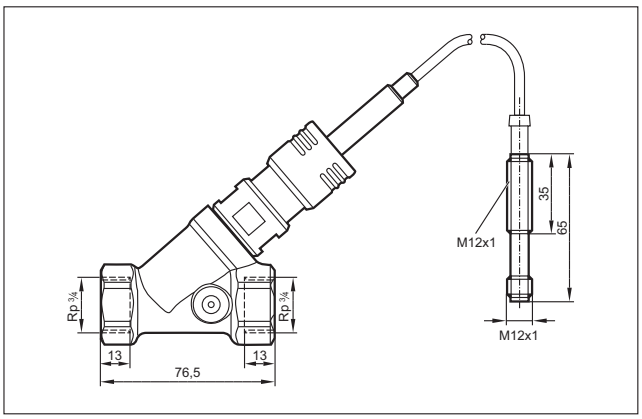

26

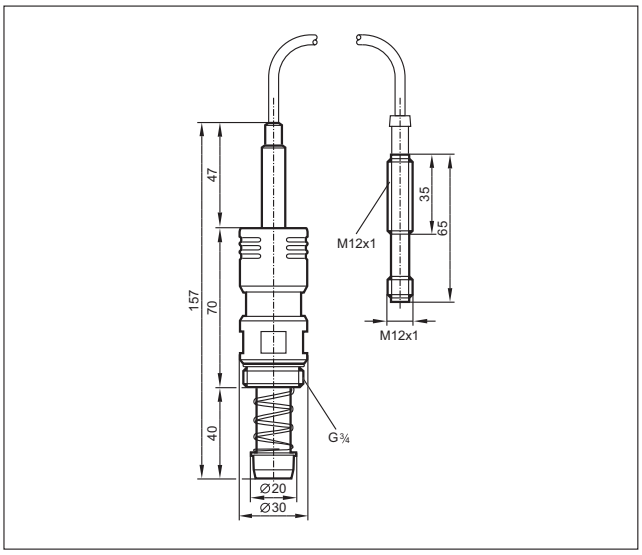

27

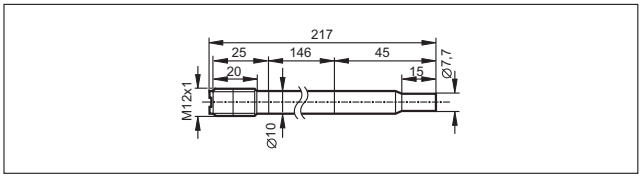

Σχέδια υπό κλίμακα / αριθ. σχεδίου / CAD, από: www.ifm.com

28

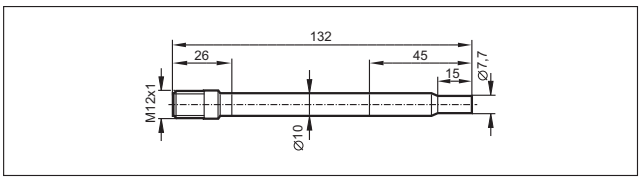

29

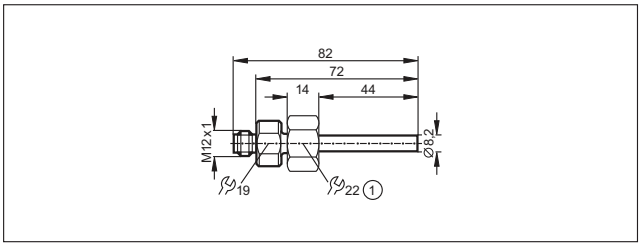

1: Εσωτερικό σπείρωμα M18x1,5

30

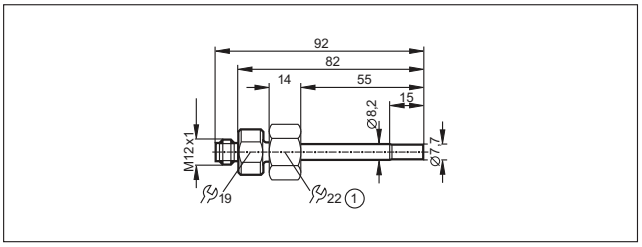

Εσωτερικό σπείρωμα M18x1,5

31

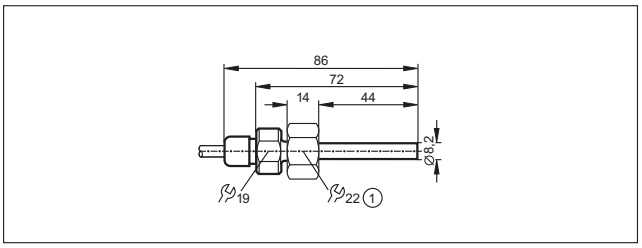

1: Εσωτερικό σπείρωμα M18x1,5

32

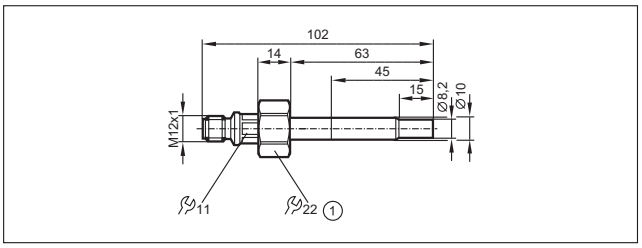

33

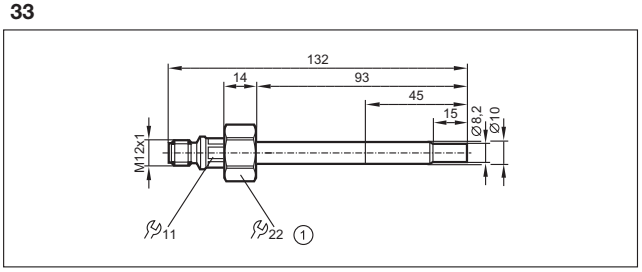

34

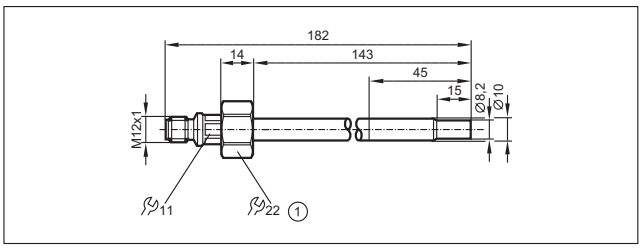

35

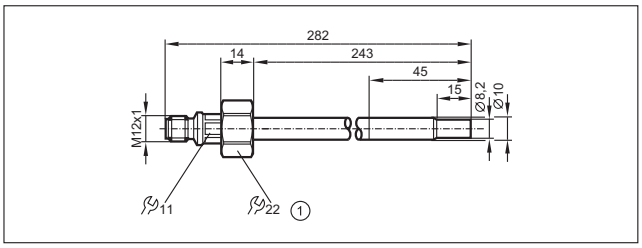

36

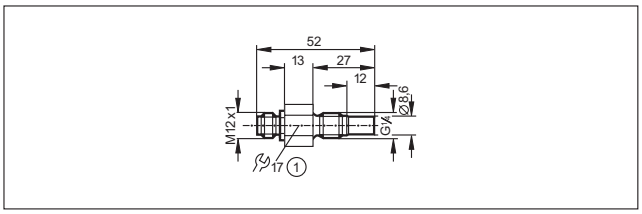

1: ροπή σύσφιξης μεγ. 8 Nm

37

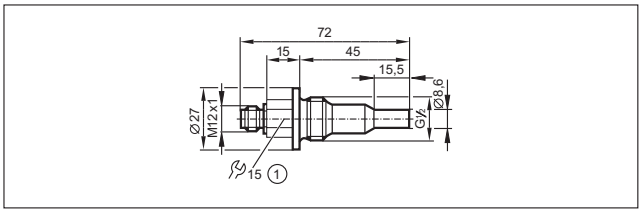

1: ροπή σύσφιξης μεγ. 30 Nm

38

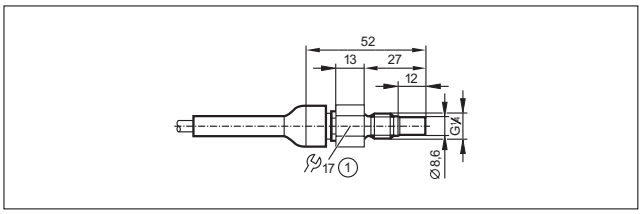

1: ροπή σύσφιξης μεγ. 8 Nm

39

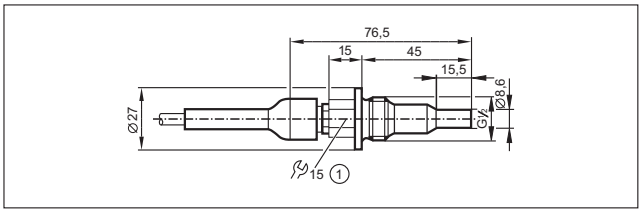

1: ροπή σύσφιξης μεγ. 30 Nm

Μπορείτε να βρείτε διαδραστικό επιλογέα προϊόντων και περισσότερες πληροφορίες στη διεύθυνση: www.ifm.com/gr

Σχέδια υπό κλίμακα / αριθ. σχεδίου / CAD, από: www.ifm.com

40

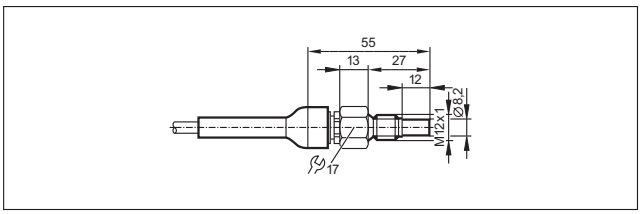

41

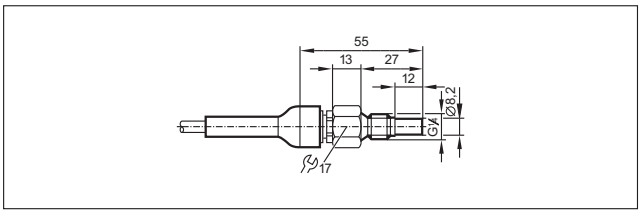

42

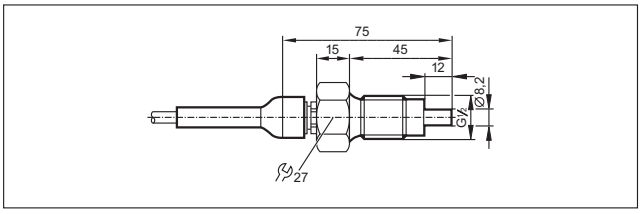

43

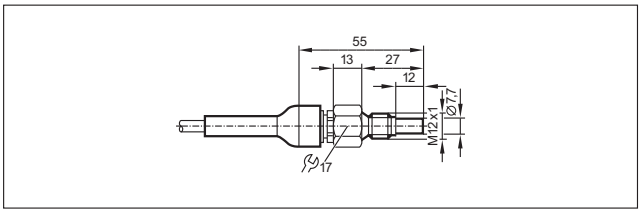

44

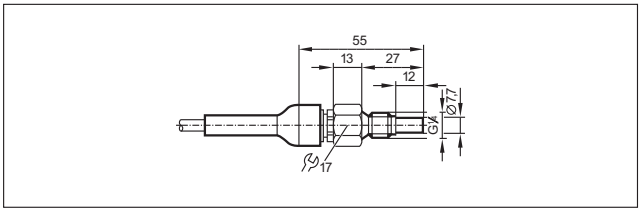

45

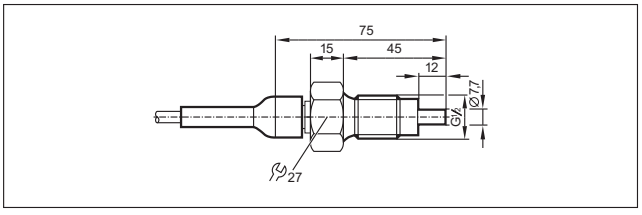

46

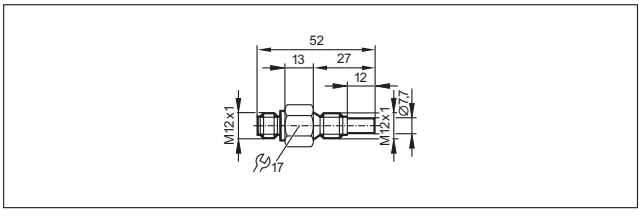

47

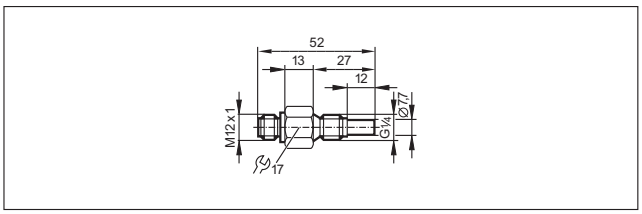

48

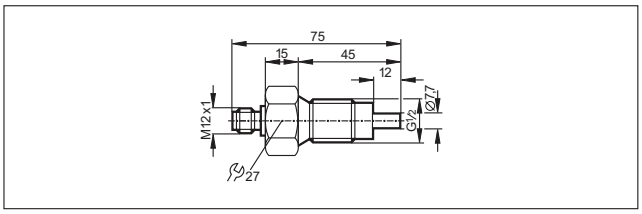

49

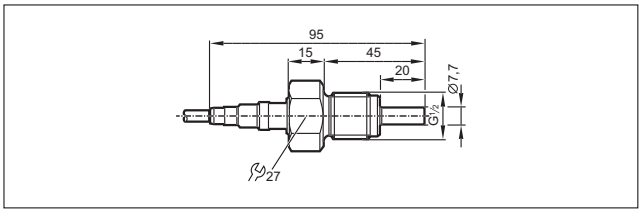

50

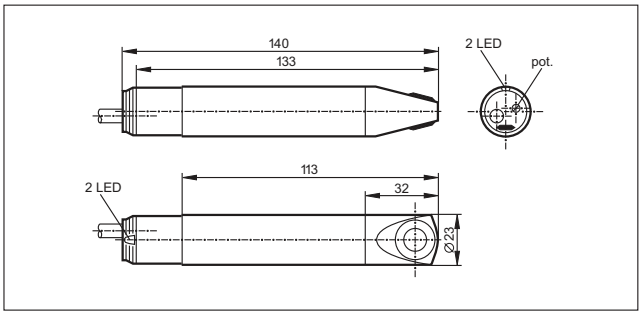

51

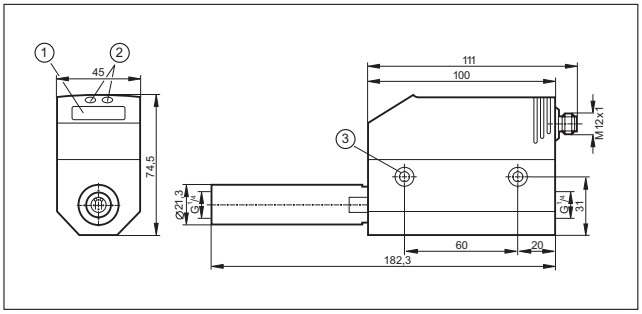

1: 4-ψηφίων αλφαριθμητική οθόνη ένδειξης, 2: Μπουτόν προγραμματισμού, 3: οπή για M5 βίδα σύσφιξης

Σχέδια υπό κλίμακα / αριθ. σχεδίου / CAD, από: www.ifm.com

52

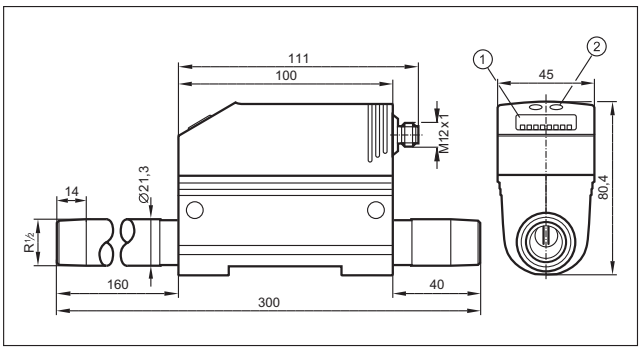

1: 4-ψηφίων αλφαριθμητική οθόνη ένδειξης, 2: Μπουτόν προγραμματισμού

53

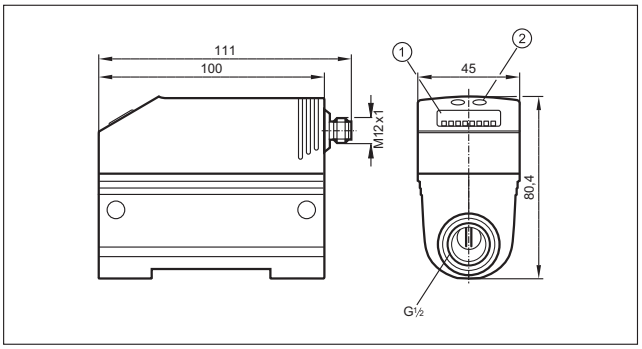

1: 4-ψηφίων αλφαριθμητική οθόνη ένδειξης, 2: Μπουτόν προγραμματισμού

54

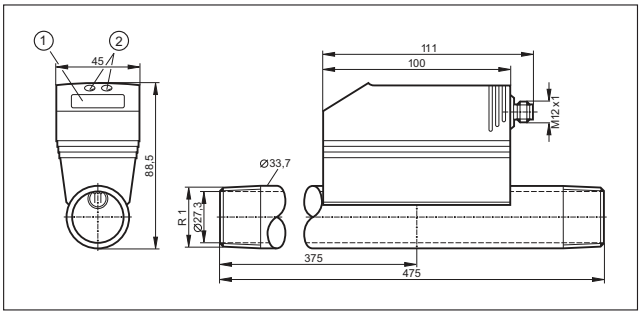

1: 4-ψηφίων αλφαριθμητική οθόνη ένδειξης, 2: Μπουτόν προγραμματισμού

55

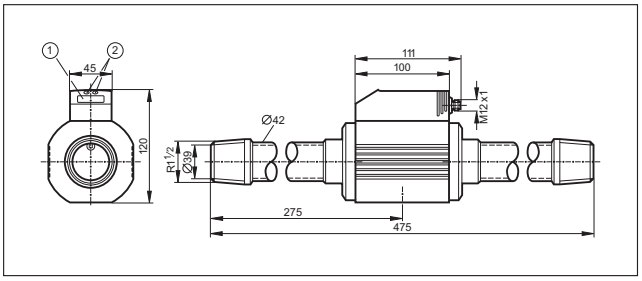

1: 4-ψηφίων αλφαριθμητική οθόνη ένδειξης, 2: Μπουτόν προγραμματισμού

56

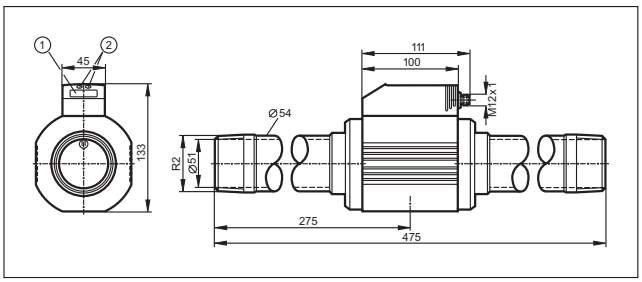

1: 4-ψηφίων αλφαριθμητική οθόνη ένδειξης, 2: Μπουτόν προγραμματισμού

57

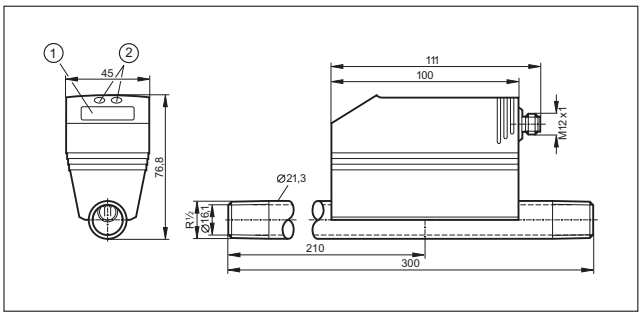

1: 4-ψηφίων αλφαριθμητική οθόνη ένδειξης, 2: Μπουτόν προγραμματισμού

58

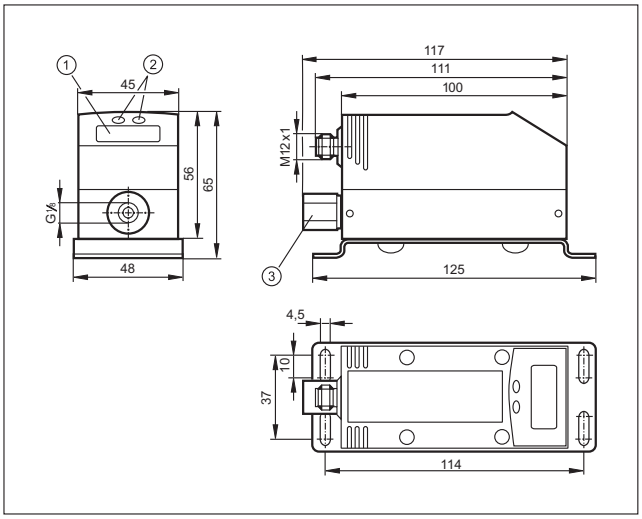

1: 4-ψηφίων αλφαριθμητική οθόνη ένδειξης, 2: Μπουτόν προγραμματισμού, 3: Διαμορφωτής ροής

59

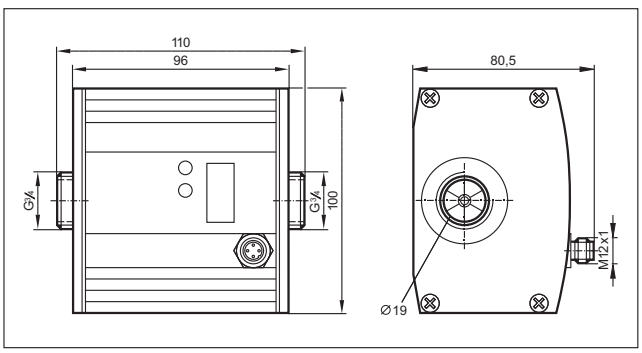

Μήκος ενσωμάτωσης μαζί με τον προσαρμογέα σωλήνα E40151 / E40154: 185 mm

Μπορείτε να βρείτε διαδραστικό επιλογέα προϊόντων και περισσότερες πληροφορίες στη διεύθυνση: www.ifm.com/gr

Σχέδια υπό κλίμακα / αριθ. σχεδίου / CAD, από: www.ifm.com

60

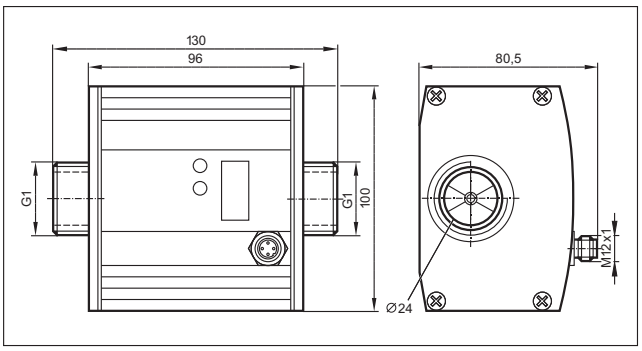

Μήκος εγκατάστασης μαζί με τον προσαρμογέα σωλήνα E40152 / E40155: 205 mm, Μήκος εγκατάστασης μαζί με τον προσαρμογέα σωλήνα E40153 / E40156: 215 mm

61

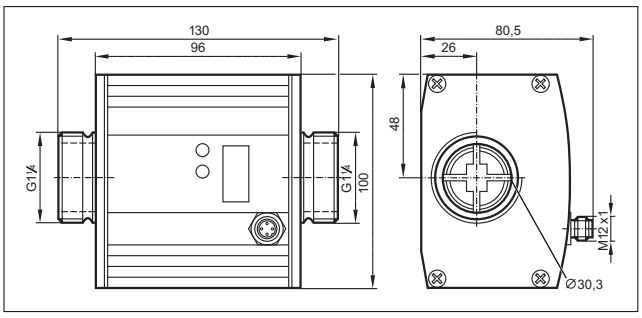

- **Χωρίς κινούμενα εξαρτήματα – υψηλή αξιοπιστία και μεγάλη διάρκεια ζωής.**
- **Αρχή μέτρησης: κυματοδηγούμενου ραντάρ, χωρητική και υδροστατική.**
- **Έξοδοι για συνεχή ή σημειακή μέτρηση στάθμης.**
- **Ενσωματωμένη οθόνη LED για τοπική ένδειξη τρέχουσας στάθμης.**
- **Κατάλληλοι για τα συνήθη βιομηχανικά ρευστά διεργασιών.**

Αισθητήρες στάθμης

Στις βιομηχανικές εφαρμογές, όπου υπάρχουν ρευστά ή χύμα υλικά, χρησιμοποιούνται δεξαμενές ή σιλό για την επεξεργασία ή αποθήκευση. Χρησιμοποιούνται αισθητήρες για την ανίχνευση στάθμης. Ακόμα και κρίσιμες εφαρμογές επιτηρούνται από αισθητήρες στάθμης, όπως άδειασμα δεξαμενής, ακούσια υπερχείλιση δεξαμενής.

Πλεονεκτήματα ηλεκτρονικών αισθητήρων

Επικαθήσεις και φθορές λόγω χρήσης, οδηγούν συχνά σε αστοχίες, ιδιαίτερα εαν μηχανικοί διακόπτες έρχονται σε επαφή με το μέσο. Εντούτοις, οι ηλεκτρονικοί αισθητήρες της ifm δεν έχουν κανένα μηχανικό εξάρτημα. Αυτό έχει ως αποτέλεσμα αυτοί οι αισθητήρες να είναι ιδιαίτερα ανθεκτικοί και αξιόπιστοι.

Ένα άλλο πλεονέκτημα των ηλεκτρονικών αισθητήρων είναι η τοπική ένδειξη της στάθμης και η εύκολη ρύθμιση του σημείου μεταγωγής, απλά με το πάτημα ενός μπουτόν.

Αρχή μέτρησης

Σε συνεχή μέτρηση στάθμης, η στάθμη ανιχνεύεται διαρκώς, μετατρέπεται σε ηλεκτρικό σήμα και απεικονίζεται. Ανάλογα με τον τύπο τους, οι συσκευές έχουν ελεύθερα προγραμματιζόμενες εξόδους μεταγωγής ή αναλογική έξοδο για περαιτέρω επεξεργασία.

Οι αισθητήρες στάθμης της ifm λειτουργούν με τις εξής φυσικές αρχές: κυματοδηγούμενου ραντάρ, χωρητική και υδροστατική μέτρηση.

Μέτρηση μέσα στο μέσο: Οι αισθητήρες με ράβδο μέτρησης εισέρχονται απευθείας μέσα στο υπό επιτήρηση μέσο.

Για ειδικές εφαρμογές: Χωρητική ράβδος για επιτήρηση ελαίων και ψυκτικών υγρών.

Μπορείτε να βρείτε διαδραστικό επιλογέα προϊόντων και περισσότερες πληροφορίες στη διεύθυνση: www.ifm.com/gr

Γενική επισκόπηση συστήματος	*Σελίδα*
Ηλεκτρονικοί αισθητήρες στάθμης για έλαια και ψυκτικά υγρά, με έγκριση από WHG §19	*502*
Ηλεκτρονικοί αισθητήρες στάθμης για έλαια και ψυκτικά υγρά	*502 - 503*
Σημειακοί αισθητήρες στάθμης για έλαια και ψυκτικά υγρά, με έγκριση από WHG §19	*503*
Σημειακοί αισθητήρες στάθμης για έλαια και λιπαντικά	*503*
Σημειακοί αισθητήρες στάθμης για υγιεινές περιοχές	*504*
Αισθητήρες μεταβαλόμενης στάθμης, ραντάρ μικροκυμάτων	*504*
Συμπαγείς αισθητήρες για επιτήρηση στάθμης και θερμοκρασίας	*505*
Συμπαγείς αισθητήρες για επιτήρηση στάθμης και διαρροής	*505*
Εμβαπτιζόμενοι αισθητήρες υδροστατικής στάθμης	*505 - 506*
Εμβαπτιζόμενοι αισθητήρες υδροστατικής στάθμης ATEX κατηγορίας 1G/1D	*506*
Αισθητήρες για επιτήρηση υδροστατικής στάθμης για υγιεινές και υγρές περιοχές	*506 - 508*
Συνδυασμένος αισθητήρας υγρασίας και θερμοκρασίας ελαίου	*508*
Παρελκόμενα για αισθητήρες στάθμης LK, LT, LL, LI	*508 - 509*
Σύστημα παραμετροποίησης	*510*
Παρελκόμενα για αισθητήρες στάθμης LM	*510 - 511*
Παρελκόμενα 3A	*511 - 512*
Παρελκόμενα για συνδυασμένο αισθητήρα υγρασίας και θερμοκρασίας ελαίου LDH	*512*
Παρελκόμενα για αισθητήρες στάθμης LR	*512 - 514*
Παρελκόμενα για αισθητήρες στάθμης PA, PG, PI, PN, PS, PY	*514 - 515*
Σχεδιάγραμμα σύνδεσης	*515 - 516*
Σχέδια υπό κλίμακα / αριθ. σχεδίου / CAD, από: www.ifm.com	*516 - 519*

Ηλεκτρονικοί αισθητήρες στάθμης για έλαια και ψυκτικά υγρά, με έγκριση από WHG §19

Σχήμα / μέγεθος	Μήκος ράβδου [mm]	Ενεργός περιοχή [mm]	Ανενεργή περιοχή [mm]	U_b [V]	Θερμοκρασία μέσου (νερό) [°C]	Θερμοκρασία μέσου (έλαια) [°C]	$I_{φορτίο}$ [mA]	Αρ. σχεδίου	Κωδικός παραγγελίας
M12 κονέκτορας · Έξοδος 1 x ανοικτή NO / κλειστή NC επαφή προγραμματιζόμενη (OUT1) 1 x κλειστή επαφή NC (OUT-OP, έξοδος υπερχείλισης) · DC PNP · Σύνδεση αριθ. 1 · Ομάδες κονέκτορα 8, 10, 11, 18, 20, 123, 125, 126, 150, 151									
	264	195	53 / 15	12...30	0...35	0...65	200	1	**LK1222**
	472	390	53 / 30	12...30	0...35	0...65	200	1	**LK1223**
	728	585	102 / 40	12...30	0...35	0...65	200	1	**LK1224**

Ηλεκτρονικοί αισθητήρες στάθμης για έλαια και ψυκτικά υγρά

Σχήμα / μέγεθος	Μήκος ράβδου [mm]	Ενεργός περιοχή [mm]	Ανενεργή περιοχή [mm]	U_b [V]	Θερμοκρασία μέσου (νερό) [°C]	Θερμοκρασία μέσου (έλαια) [°C]	$I_{φορτίο}$ [mA]	Αρ. σχεδίου	Κωδικός παραγγελίας
M12 κονέκτορα (κατά EN 61076-2-101) · Έξοδος 1 x αναλογική 4...20 mA / 0...10 V (OUT2), 1 x προγρ. ανοικτή / κλειστή επαφή (OUT-OP) · DC PNP · Σύνδεση αριθ. 2 · Ομάδες κονέκτορα 8, 9, 10, 18, 20, 123, 125, 127, 150									
	264	195	53 / 15	18...30	0...35 (LK3122 + E43100: 0...65)	0...70	200	2	**LK3122**
	472	390	53 / 30	18...30	0...35 (LK3123 + E43101: 0...60)	0...70	200	2	**LK3123**
	728	585	102 / 40	18...30	0...35 (LK3124 + E43102: 0...55)	0...70	200	2	**LK3124**
M12 κονέκτορα (κατά EN 61076-2-101) · Έξοδος 2 προγραμματιζόμενες ανοικτές / κλειστές επαφές · DC PNP · Σύνδεση αριθ. 3 · Ομάδες κονέκτορα 8, 10, 11, 18, 20, 123, 125, 126, 150, 151									
	264	195	53 / 15	18...30	0...35 (LK1022 + E43100: 0...65)	0...70	200	2	**LK1022**
	472	390	53 / 30	18...30	0...35 (LK1023 + E43101: 0...60)	0...70	200	2	**LK1023**
	728	585	102 / 40	18...30	0...35 (LK1024 + E43102: 0...55)	0...70	200	2	**LK1024**
M12 κονέκτορα (κατά EN 61076-2-101) · Έξοδος 3 x προγρ. ανοικτές / κλειστές επαφές (OUT1...OUT3), 1 x προγρ. ανοικτή / κλειστή επαφή (OUT-OP) · DC PNP · Σύνδεση αριθ. 4 · Ομάδες κονέκτορα 16, 17									
	264	195	53 / 15	18...30	0...35 (LK8122 + E43100: 0...65)	0...70	200	3	**LK8122**
	472	390	53 / 30	18...30	0...35 (LK8123 + E43101: 0...60)	0...70	200	3	**LK8123**

Σχήμα / μέγεθος	Μήκος ράβδου [mm]	Ενεργός περιοχή [mm]	Ανενεργή περιοχή [mm]	U_b [V]	Θερμοκρασία μέσου (νερό) [°C]	Θερμοκρασία μέσου (έλαια) [°C]	$I_{φορτίο}$ [mA]	Αρ. σχε-δίου	Κωδικός παραγ-γελίας
M12 κονέκτορα (κατά EN 61076-2-101) · Έξοδος 3 x προγρ. ανοικτές / κλειστές επαφές (OUT1...OUT3), 1 x προγρ. ανοικτή / κλειστή επαφή (OUT-OP) · DC PNP · Σύνδεση αριθ. 4 · Ομάδες κονέκτορα 16, 17									
	728	585	102 / 40	18...30	0...35 (LK8124 + E43102: 0...55)	0...70	200	3	**LK8124**

Σημειακοί αισθητήρες στάθμης για έλαια και ψυκτικά υγρά, με έγκριση από WHG §19

Σχήμα / μέγεθος	Μήκος ράβδου [mm]	Έξοδος	U_b [V]	Θερμοκρασία μέσου (νερό) [°C]	Θερμοκρασία μέσου (έλαια) [°C]	$I_{φορτίο}$ [mA]	Αρ. σχε-δίου	Κωδικός παραγ-γελίας
M12 κονέκτορας · Έξοδος ⌐ · DC PNP · Σύνδεση αριθ. 5 · Ομάδες κονέκτορα 8, 9, 10, 11, 18, 20, 123, 125, 126, 127, 150, 151								
	132	Κλειστή επαφή	10...36	0...35	0...65	200	4	**LI2141**
	273	Κλειστή επαφή	10...36	0...35	0...65	200	4	**LI2142**
	481	Κλειστή επαφή	10...36	0...35	0...65	200	4	**LI2143**

Σημειακοί αισθητήρες στάθμης για έλαια και λιπαντικά

Σχήμα / μέγεθος	Μήκος ράβδου [mm]	Έξοδος	U_b [V]	Θερμοκρασία μέσου (νερό) [°C]	Θερμοκρασία μέσου (έλαια) [°C]	$I_{φορτίο}$ [mA]	Αρ. σχε-δίου	Κωδικός παραγ-γελίας
M12 κονέκτορας · Έξοδος ⌐ /⌐ · DC PNP · Σύνδεση αριθ. 5 · Ομάδες κονέκτορα 8, 9, 10, 11, 18, 20, 123, 125, 126, 127, 150, 151								
	132	Ανοικτή NO / κλειστή NC επαφή προγραμματιζόμενη	10...36	0...35 (LI5141 + E43103: 0...65)	0...65	200	4	**LI5141**
	273	Ανοικτή NO / κλειστή NC επαφή προγραμματιζόμενη	10...36	0...35 (LI5142 + E43100: 0...65)	0...65	200	4	**LI5142**
	481	Ανοικτή NO / κλειστή NC επαφή προγραμματιζόμενη	10...36	0...35 (LI5143 + E43101: 0...60)	0...65	200	4	**LI5143**
	737	Ανοικτή NO / κλειστή NC επαφή προγραμματιζόμενη	10...36	0...35 (LI5144 + E43102: 0...55)	0...65	200	4	**LI5144**

Μπορείτε να βρείτε τα διαγράμματα συνδεσμολογίας και τα σχέδια διαστάσεων από τη σελίδα 515

Σημειακοί αισθητήρες στάθμης για υγιεινές περιοχές

Σχήμα / μέγεθος	Σύνδεση διεργασίας	Αντοχή σε πιέσεις (μέγιστη) [bar]	Εφαρμογή	Βαθμός προστασίας	Αρ. σχεδίου	Κωδικός παραγγελίας
M12 κονέκτορας · Έξοδος Ανοικτή NO/ κλειστή NC επαφή συμπληρωματική σε ηρεμία · DC PNP · Σύνδεση αριθ. 6 · Ομάδες κονέκτορα 8, 10, 11, 18, 20, 123, 125, 126, 150, 151						
	G ½ A	-1...16	Νερό / υγρά με βάση το νερό	IP 68 / IP 69K	5	**LMT100**
	G ½ A	-1...16	Έλαια, λίπη	IP 68 / IP 69K	5	**LMT110**
M12 κονέκτορας · Έξοδος 2 προγραμματιζόμενες ανοικτές / κλειστές επαφές · DC PNP/NPN · Σύνδεση αριθ. 15 · Ομάδες κονέκτορα 8, 10, 11, 18, 20, 123, 125, 126, 150, 151						
	G ½ A	-1...40	υγρά, παχύρευστα υλικά και υλικά σε σκόνη	IP 68 / IP 69K	6	**LMT121**

Αισθητήρες μεταβαλόμενης στάθμης, ραντάρ μικροκυμάτων

Σχήμα / μέγεθος	Σύνδεση διεργασίας	Μήκος ράβδου [mm]	Ενεργός περιοχή [mm]	Ανενεργή περιοχή [mm]	U_b [V]	Θερμοκρασία μέσου [°C]	$I_{φορτίο}$ [mA]	Αρ. σχεδίου	Κωδικός παραγγελίας
M12 κονέκτορα (κατά EN 61076-2-101) · Έξοδος Ανοικτή NO / κλειστή NC επαφή προγρ., 4...20 mA ή 0...10 V · DC PNP · Σύνδεση αριθ. 7 · Ομάδες κονέκτορα 8, 9, 10, 18, 20, 123, 125, 127, 150									
	G ¾ A	–	L-40 (L-60)	30 / 10 (30)	18...30	0...80	200	7	**LR3000**
	¾"NPT	–	L - 50	40/10	18...30	0...80	200	8	**LR3300**
M12 κονέκτορα (κατά EN 61076-2-101) · Έξοδος 2 προγραμματιζόμενες ανοικτές / κλειστές επαφές · DC PNP · Σύνδεση αριθ. 7 · Ομάδες κονέκτορα 8, 10, 11, 18, 20, 123, 125, 126, 150, 151									
	G ¾ A	–	L-40 (L-60)	30 / 10 (30)	18...30	0...80	200	7	**LR7000**
M12 κονέκτορα (κατά EN 61076-2-101) · Έξοδος 2 προγραμματιζόμενες ανοικτές / κλειστές επαφές · DC PNP · Σύνδεση αριθ. 3 · Ομάδες κονέκτορα 8, 10, 11, 18, 20, 123, 125, 126, 150, 151									
	¾"NPT	–	L - 50	40/10	18...30	0...80	200	8	**LR7300**
M12 κονέκτορα (κατά EN 61076-2-101) · Έξοδος 4 προγραμματιζόμενες ανοικτές / κλειστές επαφές · DC PNP · Σύνδεση αριθ. 8 · Ομάδες κονέκτορα 16, 17									
	G ¾ A	–	L-40 (L-60)	30 / 10 (30)	18...30	0...80	200	9	**LR8000**
M12 κονέκτορα (κατά EN 61076-2-101) · Έξοδος 4 προγραμματιζόμενες ανοικτές / κλειστές επαφές · DC PNP · Σύνδεση αριθ. 9 · Ομάδες κονέκτορα 16, 17									
	¾"NPT	–	L - 50	–	18...30	0...80	200	10	**LR8300**

Μπορείτε να βρείτε διαδραστικό επιλογέα προϊόντων και περισσότερες πληροφορίες στη διεύθυνση: www.ifm.com/gr

Συμπαγείς αισθητήρες για επιτήρηση στάθμης και θερμοκρασίας

Σχήμα / μέγεθος	Μήκος ράβδου [mm]	Ενεργός περιοχή [mm]	Ανενεργή περιοχή [mm]	U_b [V]	Θερμοκρασία μέσου (νερό) [°C]	Θερμοκρασία μέσου (έλαια) [°C]	$I_{φορτίο}$ [mA]	Αρ. σχε-δίου	Κωδικός παραγ-γελίας
M12 κονέκτορα (κατά EN 61076-2-101) · Έξοδος 2 x προγραμματιζόμενες ανοικτές / κλειστές επαφές (στάθμη) 2 x προγραμματιζόμενες ανοικτές / κλειστές επαφές (θερμοκρασία) · DC PNP · Σύνδεση αριθ. 10 · Ομάδες κονέκτορα 16, 17									
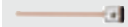	264	195	53 / 15	18...30	–	0...70	200	11	**LT8022**
	472	390	53 / 30	18...30	–	0...70	200	11	**LT8023**
	728	585	102 / 40	18...30	–	0...70	200	11	**LT8024**

Συμπαγείς αισθητήρες για επιτήρηση στάθμης και διαρροής

Σχήμα / μέγεθος	Μήκος ράβδου [mm]	Ενεργός περιοχή [mm]	Ανενεργή περιοχή [mm]	U_b [V]	Θερμοκρασία μέσου (νερό) [°C]	Θερμοκρασία μέσου (έλαια) [°C]	$I_{φορτίο}$ [mA]	Αρ. σχε-δίου	Κωδικός παραγ-γελίας
M12 κονέκτορα (κατά EN 61076-2-101) · Έξοδος 4 προγραμματιζόμενες ανοικτές / κλειστές επαφές · DC PNP · Σύνδεση αριθ. 11 · Ομάδες κονέκτορα 16, 17									
	264	195	53 / 15	18...30	0...35 (LL8022 + E43100: 0...65)	0...70	200	11	**LL8022**
	472	390	53 / 30	18...30	0...35 (LL8023 + E43101: 0...60)	0...70	200	11	**LL8023**
	728	585	102 / 40	18...30	0...35 (LL8024 + E43102: 0...55)	0...70	200	11	**LL8024**

Εμβαπτιζόμενοι αισθητήρες υδροστατικής στάθμης

Σχήμα / μέγεθος	Εύρος μέτρησης [bar]	Μήκος καλωδίου / Υλικό	$P_{υπερφόρτωσης}$ μεγ. [bar]	$P_{κρουστική}$ ελαχ. [bar]	U_b DC [V]	Αρ. σχε-δίου	Κωδικός παραγ-γελίας
'Εξοδος 4...20 mA αναλογική · Σύνδεση αριθ. 12							
	0...0,25	5 m Καλώδιο PUR	2	2.4	10...30	12	**PS3208**
	0...0,6	10 m Καλώδιο PUR	4	4.8	10...30	12	**PS3407**
	0...0,6	15 m Καλώδιο PUR	4	4.8	10...30	12	**PS3427**

Μπορείτε να βρείτε τα διαγράμματα συνδεσμολογίας και τα σχέδια διαστάσεων από τη σελίδα 515

Σχήμα / μέγεθος	Εύρος μέτρησης [bar]	Μήκος καλωδίου / Υλικό	$P_{υπερφόρτωσης}$ μεγ. [bar]	$P_{κρουστική}$ ελαχ. [bar]	U_b DC [V]	Αρ. σχεδίου	Κωδικός παραγγελίας
'Εξοδος 4...20 mA αναλογική · Σύνδεση αριθ. 12							
	0...1	15 m Καλώδιο PUR	5	6	10...30	12	**PS3417**
	0...0,6	30 m Καλώδιο PUR	4	4.8	10...30	12	**PS3607**
	0...1	30 m Καλώδιο PUR	5	6	10...30	12	**PS3617**
'Εξοδος 4...20 mA · Σύνδεση αριθ. 13 · Ομάδες κονέκτορα 8, 10, 18, 20, 123, 125, 150							
	0...0,25	M12 κονέκτορας	10	30	9,6...32	13	**PA3028**

Εμβαπτιζόμενοι αισθητήρες υδροστατικής στάθμης ATEX κατηγορίας 1G/1D

Σχήμα / μέγεθος	Εύρος μέτρησης [bar]	Μήκος καλωδίου / Υλικό	$P_{υπερφόρτωσης}$ μεγ. [bar]	$P_{κρουστική}$ ελαχ. [bar]	U_b DC [V]	Αρ. σχεδίου	Κωδικός παραγγελίας
'Εξοδος 4...20 mA αναλογική · Σύνδεση αριθ. 14							
	0...0,25	5 m FEP καλώδιο	2	2.4	10...30	14	**PS308A**
	0...0,6	10 m FEP καλώδιο	4	4.8	10...30	14	**PS307A**
	0...1	15 m FEP καλώδιο	5	6	10...30	14	**PS317A**

Αισθητήρες για επιτήρηση υδροστατικής στάθμης για υγιεινές και υγρές περιοχές

Σχήμα / μέγεθος	Σύνδεση διεργασίας	Ένδειξη LED	Εύρος μέτρησης [bar]	$P_{υπερφόρτωσης}$ μεγ. [bar]	$P_{κρουστική}$ ελαχ. [bar]	U_b DC [V]	Αρ. σχεδίου	Κωδικός παραγγελίας
M12 κονέκτορας · Έξοδος 1 x ανοικτή NO / κλειστή NC επαφή προγρ. + 1 x ανοικτή NO / κλειστή NC επαφή προγρ. ή 1 x αναλογική (4...20 / 20...4 mA, διαβαθμιζόμενη) · Σύνδεση αριθ. 16 · Ομάδες κονέκτορα 8, 9, 10, 18, 20, 123, 125, 127, 150								
	Aseptoflex Vario	Μονάδα μέτρησης	-0,005...0,1	4	30	20...32	15	**PI2789**
	Aseptoflex Vario	Μονάδα μέτρησης	-0,0124...0,25	10	30	20...32	15	**PI2798**
	Aseptoflex Vario	Μονάδα μέτρησης	-1...1	10	30	20...32	15	**PI2799**

Μπορείτε να βρείτε διαδραστικό επιλογέα προϊόντων και περισσότερες πληροφορίες στη διεύθυνση: www.ifm.com/gr

Σχήμα / μέγεθος	Σύνδεση διεργασίας	Ένδειξη LED	Εύρος μέτρησης [bar]	$P_{υπερφόρτωσης}$ μεγ. [bar]	$P_{κρουστική}$ ελαχ. [bar]	U_b DC [V]	Αρ. σχεδίου	Κωδικός παραγγελίας
M12 κονέκτορας · Έξοδος 1 x ανοικτή NO / κλειστή NC επαφή προγρ. + 1 x ανοικτή NO / κλειστή NC επαφή προγρ. ή 1 x αναλογική (4...20 / 20...4 mA, διαβαθμιζόμενη) · Σύνδεση αριθ. 16 · Ομάδες κονέκτορα 8, 9, 10, 18, 20, 123, 125, 127, 150								
	Aseptoflex Vario	Μονάδα μέτρησης	-0,05...1	10	30	20...32	15	**PI2797**
	Aseptoflex Vario	Μονάδα μέτρησης	-0,124...2,5	20	50	20...32	15	**PI2796**
	G 1 A με κώνο στεγάνωσης	Μονάδα μέτρησης	-0,005...0,1	4	30	20...32	16	**PI2889***
	G 1 A με κώνο στεγάνωσης	Μονάδα μέτρησης	-0,124...2,5	20	50	20...32	16	**PI2896***
	G 1 A με κώνο στεγάνωσης	Μονάδα μέτρησης	-0,05...1	10	30	20...32	16	**PI2897***
	G 1 A με κώνο στεγάνωσης	Μονάδα μέτρησης	-0,0124...0,25	10	30	20...32	16	**PI2898***
	G 1 A με κώνο στεγάνωσης	Μονάδα μέτρησης	-1...1	10	30	20...32	16	**PI2899***
	Σφιγκτήρας DN 38 / 1½"	Μονάδα μέτρησης	-0,124...2,5	20	50	20...32	17	**PI2206**
	Σφιγκτήρας DN 38 / 1½"	Μονάδα μέτρησης	-0,05...1	10	30	20...32	17	**PI2207**
	Σφιγκτήρας DN 38 / 1½"	Μονάδα μέτρησης	-1...1	10	30	20...32	17	**PI2209**
M12 κονέκτορας · Έξοδος 1 x ανοικτή NO / κλειστή NC προγρ. 1 x αναλογική (4...20 / 20...4 mA, διαβαθμιζόμενη) · Σύνδεση αριθ. 17 · Ομάδες κονέκτορα 8, 9, 10, 18, 20, 123, 125, 127, 150								
	Aseptoflex Vario	Μονάδα μέτρησης	-0,005...0,1	4	30	18...32	18	**PG2789**
	Aseptoflex Vario	Μονάδα μέτρησης	-0,0124...0,25	10	30	18...32	18	**PG2798**
	Aseptoflex Vario	Μονάδα μέτρησης	-0,05...1	10	30	18...32	18	**PG2797**
	Aseptoflex Vario	Μονάδα μέτρησης	-0,124...2,5	20	50	18...32	18	**PG2796**
	Aseptoflex Vario	Μονάδα μέτρησης	-1...1	10	30	18...32	18	**PG2799**

Μπορείτε να βρείτε τα διαγράμματα συνδεσμολογίας και τα σχέδια διαστάσεων από τη σελίδα 515

Σχήμα / μέγεθος	Σύνδεση διεργασίας	Ένδειξη LED	Εύρος μέτρησης [bar]	$P_{υπερφόρτωσης}$ μεγ. [bar]	$P_{κρουστική}$ ελαχ. [bar]	U_b DC [V]	Αρ. σχε-δίου	Κωδικός παραγ-γελίας
M12 κονέκτορας · Έξοδος 1 x ανοικτή NO / κλειστή NC προγρ. 1 x αναλογική (4...20 / 20...4 mA, διαβαθμιζόμενη) · Σύνδεση αριθ. 17 · Ομάδες κονέκτορα 8, 9, 10, 18, 20, 123, 125, 127, 150								
	G 1 A με κώνο στεγάνωσης	Μονάδα μέτρησης	-0,124...2,5	20	50	18...32	19	**PG2896***
	G 1 A με κώνο στεγάνωσης	Μονάδα μέτρησης	-0,05...1	10	30	18...32	19	**PG2897***
	G 1 A με κώνο στεγάνωσης	Μονάδα μέτρησης	-0,0124...0,25	10	30	18...32	19	**PG2898***
	G 1 A με κώνο στεγάνωσης	Μονάδα μέτρησης	-1...1	10	30	18...32	19	**PG2899***
	G 1 A με κώνο στεγάνωσης	Μονάδα μέτρησης	-0,005...0,1	4	30	18...32	19	**PG2889***

Προσοχή: Η συσκευή πρέπει να τοποθετείται μόνο σε σύνδεση διεργασίας G1 με κώνο στεγάνωσης! Ο G1A κώνος στεγάνωσης της συσκευής είναι κατάλληλος μόνο για προσαρμογείς με μεταλλικό άκρο τερματισμού!

Συνδυασμένος αισθητήρας υγρασίας και θερμοκρασίας ελαίου

Σχήμα / μέγεθος	Σύνδεση διεργασίας	Αντοχή σε πιέσεις [bar]	Βαθμός προστασίας	Θερμοκρασία μέσου έλαια [°C]	Θερμοκρασία περιβάλλοντος [°C]	Αρ. σχε-δίου	Κωδικός παραγ-γελίας
M12 κονέκτορας · Έξοδος 4...20 mA αναλογική · Σύνδεση αριθ. 18 · Ομάδες κονέκτορα 15, 16, 17							
	G ¾	10	IP 67	-20...100	-20...85	20	**LDH100**

Παρελκόμενα για αισθητήρες στάθμης LK, LT, LL, LI

Σχήμα / μέγεθος	Περιγραφή	Κωδικός παραγ-γελίας
	Πλάκα φλάντζας · 54-52X52 D16 · Για χωρητικούς αισθητήρες στάθμης LK, LI, LT · Υλικά περιβλήματος: Φλάντζα: Αλουμίνιο Ανοδιωμένο / Παξιμάδι συγκράτησης: Ανοξείδωτος χάλυβας / Αποστατικός δακτύλιος: Ορείχαλκος / Δακτύλιος σύσφιξης: FPM / Τσιμούχα: Tesnit	**E43007**
	Πλάκα φλάντζας · 65-80 D16 · Για χωρητικούς αισθητήρες στάθμης LK, LI, LT · Υλικά περιβλήματος: Φλάντζα: Αλουμίνιο Ανοδιωμένο / Παξιμάδι συγκράτησης: Ανοξείδωτος χάλυβας / Αποστατικός δακτύλιος: Ορείχαλκος / Δακτύλιος σύσφιξης: FPM	**E43006**
	Πλάκα φλάντζας · 73-90 D16 · Για χωρητικούς αισθητήρες στάθμης LK, LI, LT · Κατά DIN 24557 · Υλικά περιβλήματος: Αλουμίνιο Ανοδιωμένο / Παξιμάδι συγκράτησης: Ανοξείδωτος χάλυβας / Αποστατικός δακτύλιος: Ορείχαλκος / Δακτύλιος σύσφιξης: FPM / Τσιμούχα: NBR	**E43001**
	Προσαρμογέας εγκατάστασης · G ¾ D16 · Για χωρητικούς αισθητήρες στάθμης LK, LI, LT · Υλικά περιβλήματος: Φλάντζα: Ανοξείδωτος χάλυβας / Παξιμάδι συγκράτησης: Ανοξείδωτος χάλυβας / Αποστατικός δακτύλιος: Ορείχαλκος / Δακτύλιος σύσφιξης: FPM / Τσιμούχα: Tesnit	**E43003**

Μπορείτε να βρείτε διαδραστικό επιλογέα προϊόντων και περισσότερες πληροφορίες στη διεύθυνση: www.ifm.com/gr

Σχήμα / μέγεθος	Περιγραφή	Κωδικός παραγ-γελίας
	Προσαρμογέας εγκατάστασης · G ¾ D16 · για χωρητικούς αισθητήρες στάθμης LI · Υλικά περιβλήματος: Ορείχαλκος επινικελωμένος / TPE / Τσιμούχα: FKM	**E43019**
	Προσαρμογέας εγκατάστασης · G ¾ D22 · Για σωλήνες κλιματισμού LK / LI · Υλικά περιβλήματος: V2A / NBR / Tesnit / Ορείχαλκος	**E43008**
	Προσαρμογέας εγκατάστασης · ¾" NPT D16 · Για χωρητικούς αισθητήρες στάθμης LK, LI, LT · Υλικά περιβλήματος: Φλάντζα: Ανοξείδωτος χάλυβας / Παξιμάδι συγκράτησης: Ανοξείδωτος χάλυβας / Αποστατικός δακτύλιος: Ορείχαλκος / Δακτύλιος σύσφιξης: FPM	**E43012**
	Προσαρμογέας εγκατάστασης · ¾" NPT D22 · Για σωλήνες κλιματισμού LK / LI · Υλικά περιβλήματος: V2A / NBR / Ορείχαλκος	**E43014**
	Προσαρμογέας εγκατάστασης · G 1 D16 · Για χωρητικούς αισθητήρες στάθμης LK, LI, LT · Υλικά περιβλήματος: Φλάντζα: Ανοξείδωτος χάλυβας / Παξιμάδι συγκράτησης: Ανοξείδωτος χάλυβας / Αποστατικός δακτύλιος: Ορείχαλκος / Δακτύλιος σύσφιξης: FPM / Τσιμούχα: Tesnit	**E43004**
	Προσαρμογέας εγκατάστασης · G 1 D22 · Για σωλήνες κλιματισμού LK / LI · Υλικά περιβλήματος: V2A / NBR / Tesnit / Ορείχαλκος	**E43009**
	Προσαρμογέας εγκατάστασης · 1" NPT D16 · Για χωρητικούς αισθητήρες στάθμης LK, LI, LT · Υλικά περιβλήματος: Φλάντζα: Ανοξείδωτος χάλυβας / Παξιμάδι συγκράτησης: Ανοξείδωτος χάλυβας / Αποστατικός δακτύλιος: Ορείχαλκος / Δακτύλιος σύσφιξης: FPM	**E43013**
	Σωλήνας προστασίας · Μήκος: 132 mm · για χωρητικούς αισθητήρες στάθμης LK, LI · Υλικά περιβλήματος: PPH / NBR	**E43103**
	Σωλήνας προστασίας · Μήκος: 264 mm · για χωρητικούς αισθητήρες στάθμης LK, LI · Υλικά περιβλήματος: PPH / NBR	**E43100**
	Σωλήνας προστασίας · Μήκος: 472 mm · για χωρητικούς αισθητήρες στάθμης LK, LI · Υλικά περιβλήματος: PPH / NBR	**E43101**
	Σωλήνας προστασίας · Μήκος: 728 mm · για χωρητικούς αισθητήρες στάθμης LK, LI · Υλικά περιβλήματος: PPH / NBR	**E43102**
	Κολάρο στερέωσης · Ø 16 mm · Για χωρητικούς αισθητήρες στάθμης LK, LI, LT · Υλικά περιβλήματος: PP	**E43000**
	Σετ συναρμολόγησης · Ø 16 mm · Για χωρητικούς αισθητήρες στάθμης LK, LI, LT · Υλικά περιβλήματος: PP / Μεταλλικά τμήματα: χάλυβα γαλβανισμένο	**E43016**
	Συγκολλήσιμος προσαρμογέας · Ø 50 D16 · Για χωρητικούς αισθητήρες στάθμης LK, LI, LT · Υλικά περιβλήματος: Φλάντζα: Ανοξείδωτος χάλυβας / Παξιμάδι συγκράτησης: Ανοξείδωτος χάλυβας / Αποστατικός δακτύλιος: Ορείχαλκος / Δακτύλιος σύσφιξης: FPM	**E43002**
	Προστατευτικό πώμα · Για αισθητήρες LL, LK, LR, LT · Υλικά περιβλήματος: PP	**E43910**

Μπορείτε να βρείτε τα διαγράμματα συνδεσμολογίας και τα σχέδια διαστάσεων από τη σελίδα 515

Σύστημα παραμετροποίησης

Σχήμα / μέγεθος	Περιγραφή	Κωδικός παραγγελίας
	Διασύνδεση IO-Link · για παραμετροποίηση και ανάλυση των συσκευών · Υποστηριζόμενα πρωτόκολλα επικοινωνίας: IO-Link (4800 και 38400 Bit/s) EPS πρωτόκολλο (19200 Bit/s) · για λειτουργία σε περιβάλλον λογισμικού FDT „πακέτο ifm“ ή λογισμικό "LINERECORDER SENSOR"	**E30396**
	ifm Container · περιβάλλον λογισμικού FDT · Για την παραμετροποίηση και ανάλυση συσκευών με προδιαγραφές DTM · π.χ. αισθητήρες ifm με διασύνδεση προγραμματισμού EPS, · αισθητήρες με IO-Link	**E30110**
	LINERECORDER SENSOR · Λογισμικό παραμετροποίησης και ρύθμισης αισθητήρων IO-Link · Καταγραφή και διανομή σετ παραμετροποίησης (αντιγραφή) · Σύλληψη και αξιολόγηση των τιμών αισθητήρων σε ένα μεγαλύτερο χρονικό διάστημα · Αρχικοποίηση των παραμέτρων αισθητήρα στις εργοστασιακές ρυθμίσεις · Εφαρμογή μέσω καλωδίου με USB, E30396 (το πρόγραμμα οδήγησης περιλαμβάνεται στο πακέτο λογισμικού)	**ZGS210**
	Κονέκτορας μνήμη · Μνήμη με δυνατότητα παραμετροποίησης για αισθητήρες IO-Link · Χωρητικότητα αποθήκευσης: 2 kbytes · Υλικά περιβλήματος: PA PACM 12 / PET / Τσιμούχα: FPM / Παξιμάδι συγκράτησης: V4A / Κονέκτορας: TPU	**E30398**
	Κύρια μονάδα (Master) USB IO-Link · για παραμετροποίηση και ανάλυση των συσκευών · Υποστηριζόμενα πρωτόκολλα επικοινωνίας: IO-Link (4.8, 38.4 και 230 kBit/s) · για λειτουργία σε περιβάλλον λογισμικού FDT „πακέτο ifm“ ή λογισμικό "LINERECORDER SENSOR"	**E30390**
Εργοστασιακό πιστοποιητικό βαθμονόμησης για αισθητήρες πίεσης (και αισθητήρες ροής, δείτε παρακάτω) · Αριθμός σημείων μέτρησης: Εργοστασιακή βαθμονόμηση 6 σημείων · Σημεία μέτρησης: σε βήματα 20 % του εύρους μέτρησης (κατά ISO 9001) · Ελάχιστη αβεβαιότητα μέτρησης [bar]: 20 µbar...140 mbar (εξαρτάται από την πίεση αναφοράς)		**ZC0004**
Πιστοποιητικό βαθμονόμησης DAkkS για αισθητήρες πίεσης · Αριθμός σημείων μέτρησης: Βαθμονόμηση DAkkS 11 σημείων · Σημεία μέτρησης: σε βήματα 10 % του εύρους μέτρησης (σύμφωνα με Οδηγία DAkkS-DKD-R 6-1) · Ελάχιστη αβεβαιότητα μέτρησης [bar]: 20 µbar...140 mbar (εξαρτάται από την πίεση αναφοράς)		**ZC0005**

Παρελκόμενα για αισθητήρες στάθμης LM

Σχήμα / μέγεθος	Περιγραφή	Κωδικός παραγγελίας
	Προσαρμογέας σφιγκτήρα · Σφιγκτήρας · 1-1,5" · ISO 2852 / DIN 32676 · για συσκευή με σύνδεσμο G ½ · Υλικά περιβλήματος: V4A / 316L / 1.4404	**E33401**
	Προσαρμογέας σφιγκτήρα · Σφιγκτήρας · 2" · ISO 2852 / DIN 32676 · για συσκευή με σύνδεσμο G ½ · Υλικά περιβλήματος: V4A / 316L / 1.4404	**E33402**
	Συγκολλήσιμος προσαρμογέας · G ½ - Ø 35 mm · Υλικά περιβλήματος: V4A	**E30055**
	Συγκολλήσιμος προσαρμογέας · G ½ - Ø 45 mm · Υλικά περιβλήματος: V4A	**E30056**
	Συγκολλήσιμος προσαρμογέας · G ½ - Ø 30 mm · για δεξαμενές · Υλικά περιβλήματος: V4A / 316L / 1.4435	**E43300**

Μπορείτε να βρείτε διαδραστικό επιλογέα προϊόντων και περισσότερες πληροφορίες στη διεύθυνση: www.ifm.com/gr

Σχήμα / μέγεθος	Περιγραφή	Κωδικός παραγγελίας
	Συγκολλήσιμος προσαρμογέας · G ½ - Ø 29 mm · για σωληνώσεις · Υλικά περιβλήματος: V4A / 316L / 1.4435	**E43301**
	Προσαρμογέας · G ¾ · Υλικά περιβλήματος: V4A / 316L / 1.4435	**E43302**
	Προσαρμογέας · G 1 · Υλικά περιβλήματος: V4A / 316L / 1.4435	**E43303**
	Προσαρμογέας · ¾" NPT · Υλικά περιβλήματος: V4A / 316L / 1.4404	**E43313**
	Ρακόρ σωλήνωσης · G ½ · Φλάντζα σωλήνα · DN25 (1") · DIN 11851 · Υλικά περιβλήματος: V4A / 316L / 1.4435	**E43304**
	Ρακόρ σωλήνωσης · G ½ · Φλάντζα σωλήνα · DN40 (1,5") · DIN 11851 · Υλικά περιβλήματος: V4A / 316L / 1.4435	**E43305**
	Προσαρμογέας σφιγκτήρα · G ½ · Varivent τύπου F · DN25 (1"), D = 50 · Υλικά περιβλήματος: V4A / 316L / 1.4435	**E43306**
	Προσαρμογέας σφιγκτήρα · G ½ · Varivent τύπου N · DN40 (1,5"), D = 68 · Υλικά περιβλήματος: V4A / 316L / 1.4435	**E43307**
	Πώμα συγκόλλησης · G ½ · απομακρύνει την θερμότητα κατά την συγκόλληση · Υλικά περιβλήματος: Ορείχαλκος	**E43314**

Παρελκόμενα 3A

Σχήμα / μέγεθος	Περιγραφή	Κωδικός παραγγελίας
	Ρακόρ σωλήνωσης · SMS προσαρμογέας σωλήνα · DN25 · SMS · για συσκευή με σύνδεσμο G ½ · Υλικά περιβλήματος: V4A / 316L / 1.4404	**E33430**
	Τάπα στεγανοποίησης · G ½ · Υλικά περιβλήματος: V4A / 316L / 1.4435	**E43308**
	Συγκολλήσιμος προσαρμογέας · G ½ - Ø 30 mm · για δεξαμενές · με θύρα διαρροής · με θύρα διαρροής · Υλικά περιβλήματος: V4A / 316L / 1.4435	**E43309**
	Συγκολλήσιμος προσαρμογέας · G ½ - Ø 29 mm · για σωληνώσεις · με θύρα διαρροής · με θύρα διαρροής · Υλικά περιβλήματος: V4A / 316L / 1.4435	**E43310**

Μπορείτε να βρείτε τα διαγράμματα συνδεσμολογίας και τα σχέδια διαστάσεων από τη σελίδα 515

Σχήμα / μέγεθος	Περιγραφή	Κωδικός παραγ-γελίας
	Συγκολλήσιμος προσαρμογέας · G ½ · με θύρα διαρροής · Υλικά περιβλήματος: V4A / 316L / 1.4404	**E43315**
	Προσαρμογέας σφιγκτήρα · G ½ · με θύρα διαρροής · Σφιγκτήρας · 1-1,5" · ISO 2852 / DIN 32676 · με θύρα διαρροής · Υλικά περιβλήματος: V4A / 316L / 1.4435	**E43311**
	Προσαρμογέας σφιγκτήρα · G ½ · με θύρα διαρροής · Σφιγκτήρας · 2" · ISO 2852 / DIN 32676 · με θύρα διαρροής · Υλικά περιβλήματος: V4A / 316L / 1.4435	**E43312**

Παρελκόμενα για συνδυασμένο αισθητήρα υγρασίας και θερμοκρασίας ελαίου LDH

Σχήμα / μέγεθος	Περιγραφή	Κωδικός παραγ-γελίας
	Μπλοκ προσαρμογέα · D33 / G ¾ · για αισθητήρα υγρασίας ελαίου LDH100 · Υλικά περιβλήματος: Αλουμίνιο	**E43400**

Παρελκόμενα για αισθητήρες στάθμης LR

Σχήμα / μέγεθος	Περιγραφή	Κωδικός παραγ-γελίας
	Πλάκα φλάντζας · 65-80 / G ¾ · Για αισθητήρες στάθμης LR · Υλικά περιβλήματος: Φλάντζα: V2A	**E43202**
	Πλάκα φλάντζας · 73-90 / G ¾ · Για αισθητήρες στάθμης LR · Κατά DIN 24557 · Υλικά περιβλήματος: Φλάντζα: V2A / Τσιμούχα: NBR	**E43201**
	Πλάκα φλάντζας · 73-90 / ¾" NPT · Για αισθητήρες στάθμης LR · Κατά DIN 24557 · Υλικά περιβλήματος: Φλάντζα: V2A / Τσιμούχα: NBR	**E43206**
	Ράβδος μέτρησης · Μήκος ράβδου: 150 mm · Για αισθητήρες στάθμης LR · Υλικά περιβλήματος: V2A	**E43225**
	Ράβδος μέτρησης · Μήκος ράβδου: 240 mm · Για αισθητήρες στάθμης LR · Υλικά περιβλήματος: V2A	**E43203**
	Ράβδος μέτρησης · Μήκος ράβδου: 300 mm · Για αισθητήρες στάθμης LR · Υλικά περιβλήματος: V2A	**E43226**
	Ράβδος μέτρησης · Μήκος ράβδου: 450 mm · Για αισθητήρες στάθμης LR · Υλικά περιβλήματος: V2A	**E43204**

Σχήμα / μέγεθος	Περιγραφή	Κωδικός παραγ-γελίας
	Ράβδος μέτρησης · Μήκος ράβδου: 500 mm · Για αισθητήρες στάθμης LR · Υλικά περιβλήματος: V2A	**E43227**
	Ράβδος μέτρησης · Μήκος ράβδου: 700 mm · Για αισθητήρες στάθμης LR · Υλικά περιβλήματος: V2A	**E43205**
	Ράβδος μέτρησης · Μήκος ράβδου: 1000 mm · Για αισθητήρες στάθμης LR · Υλικά περιβλήματος: V2A	**E43207**
	Ράβδος μέτρησης · Μήκος ράβδου: 1200 mm · Για αισθητήρες στάθμης LR · Υλικά περιβλήματος: V2A	**E43208**
	Ράβδος μέτρησης · Μήκος ράβδου: 1400 mm · Για αισθητήρες στάθμης LR · Υλικά περιβλήματος: V2A	**E43209**
	Ράβδος μέτρησης · Μήκος ράβδου: 1600 mm · Για αισθητήρες στάθμης LR · Υλικά περιβλήματος: V2A	**E43210**
	Ομοαξονικός σωλήνας · Μήκος: 150 mm · G ¾ · Για αισθητήρες στάθμης LR · Υλικά περιβλήματος: V2A / Τσιμούχα: Tesnit	**E43230**
	Ομοαξονικός σωλήνας · Μήκος: 240 mm · G ¾ · Για αισθητήρες στάθμης LR · Υλικά περιβλήματος: V2A / Τσιμούχα: Tesnit / τεμάχιο κεντραρίσματος: PP / υποστήριγμα στερέωσης: V2A	**E43211**
	Ομοαξονικός σωλήνας · Μήκος: 300 mm · G ¾ · Για αισθητήρες στάθμης LR · Υλικά περιβλήματος: V2A / Τσιμούχα: Tesnit / τεμάχιο κεντραρίσματος: PP / υποστήριγμα στερέωσης: V2A	**E43228**
	Ομοαξονικός σωλήνας · Μήκος: 450 mm · G ¾ · Για αισθητήρες στάθμης LR · Υλικά περιβλήματος: V2A / Τσιμούχα: Tesnit / τεμάχιο κεντραρίσματος: PP / υποστήριγμα στερέωσης: V2A	**E43212**
	Ομοαξονικός σωλήνας · Μήκος: 500 mm · G ¾ · Για αισθητήρες στάθμης LR · Υλικά περιβλήματος: V2A / Τσιμούχα: Tesnit / τεμάχιο κεντραρίσματος: PP / υποστήριγμα στερέωσης: V2A	**E43229**
	Ομοαξονικός σωλήνας · Μήκος: 700 mm · G ¾ · Για αισθητήρες στάθμης LR · Υλικά περιβλήματος: V2A / Τσιμούχα: Tesnit / τεμάχιο κεντραρίσματος: PP / υποστήριγμα στερέωσης: V2A	**E43213**
	Ομοαξονικός σωλήνας · Μήκος: 1000 mm · G ¾ · Για αισθητήρες στάθμης LR · Υλικά περιβλήματος: V2A / Τσιμούχα: Tesnit / τεμάχιο κεντραρίσματος: PP / υποστήριγμα στερέωσης: V2A	**E43214**
	Ομοαξονικός σωλήνας · Μήκος: 1200 mm · G ¾ · Για αισθητήρες στάθμης LR · Υλικά περιβλήματος: V2A / Τσιμούχα: Tesnit / τεμάχιο κεντραρίσματος: PP / υποστήριγμα στερέωσης: V2A	**E43215**
	Ομοαξονικός σωλήνας · Μήκος: 1400 mm · G ¾ · Για αισθητήρες στάθμης LR · Υλικά περιβλήματος: V2A / Τσιμούχα: Tesnit / τεμάχιο κεντραρίσματος: PP / υποστήριγμα στερέωσης: V2A	**E43216**

Μπορείτε να βρείτε τα διαγράμματα συνδεσμολογίας και τα σχέδια διαστάσεων από τη σελίδα 515

Σχήμα / μέγεθος	Περιγραφή	Κωδικός παραγγελίας
	Ομοαξονικός σωλήνας · Μήκος: 1600 mm · G ¾ · Για αισθητήρες στάθμης LR · Υλικά περιβλήματος: V2A / Τσιμούχα: Tesnit / τεμάχιο κεντραρίσματος: PP / υποστήριγμα στερέωσης: V2A	**E43217**
	Ομοαξονικός σωλήνας · Μήκος: 450 mm · ¾" NPT · Για αισθητήρες στάθμης LR · Υλικά περιβλήματος: V2A / τεμάχιο κεντραρίσματος: PP / υποστήριγμα στερέωσης: V2A	**E43218**
	Ομοαξονικός σωλήνας · Μήκος: 700 mm · ¾" NPT · Για αισθητήρες στάθμης LR · Υλικά περιβλήματος: V2A / τεμάχιο κεντραρίσματος: PP / υποστήριγμα στερέωσης: V2A	**E43219**
	Ομοαξονικός σωλήνας · Μήκος: 1000 mm · ¾" NPT · Για αισθητήρες στάθμης LR · Υλικά περιβλήματος: V2A / τεμάχιο κεντραρίσματος: PP / υποστήριγμα στερέωσης: V2A	**E43220**
	Ομοαξονικός σωλήνας · Μήκος: 1200 mm · ¾" NPT · Για αισθητήρες στάθμης LR · Υλικά περιβλήματος: V2A / τεμάχιο κεντραρίσματος: PP / υποστήριγμα στερέωσης: V2A	**E43223**
	Ομοαξονικός σωλήνας · Μήκος: 1400 mm · ¾" NPT · Για αισθητήρες στάθμης LR · Υλικά περιβλήματος: V2A / τεμάχιο κεντραρίσματος: PP / υποστήριγμα στερέωσης: V2A	**E43224**
	Ομοαξονικός σωλήνας · Μήκος: 1600 mm · ¾" NPT · Για αισθητήρες στάθμης LR · Υλικά περιβλήματος: V2A / τεμάχιο κεντραρίσματος: PP / υποστήριγμα στερέωσης: V2A	**E43221**

Παρελκόμενα για αισθητήρες στάθμης PA, PG, PI, PN, PS, PY

Σχήμα / μέγεθος	Περιγραφή	Κωδικός παραγγελίας
	Προσαρμογέας · G ¼ - G ½ · Υλικά περιβλήματος: V2A / Τσιμούχα: FPM	**E30000**
	Προσαρμογέας · G ¼ - G ¼ · Υλικά περιβλήματος: V2A / FPM	**E30007**
	Σφιγκτήρας συνδέσμου καλωδίου · για αισθητήρα στάθμης PS3 · Υλικά περιβλήματος: χάλυβα / πλαστικό	**E30399**
	Στοιχείο φίλτρου · για αισθητήρα στάθμης PS3 · για τοποθέτηση στον τριχοειδή σωλήνα	**E30400**
	Κουτί διανομέα · με εξαερισμό και κλέμμες · για αισθητήρα στάθμης PS3 · Υλικά περιβλήματος: πλαστικό	**E30401**
	Επιπρόσθετο βάρος · για αισθητήρα στάθμης PS3 · Υλικά περιβλήματος: V4A	**E30402**

Μπορείτε να βρείτε διαδραστικό επιλογέα προϊόντων και περισσότερες πληροφορίες στη διεύθυνση: www.ifm.com/gr

Σχήμα / μέγεθος	Περιγραφή	Κωδικός παραγ-γελίας
	Συγκολλήσιμος προσαρμογέας · Ø 50 mm · Για συσκευές με προσαρμογέα Aseptoflex Vario · Στεγάνωση με δακτύλιο στεγάνωσης · Υλικά περιβλήματος: V4A / 316L / 1.4435	**E30122**
	Ρακόρ σωλήνωσης · Φλάντζα σωλήνα · Φλάντζα σωλήνα · DN40 (1,5") · DIN 11851 · Για συσκευές με προσαρμογέα Aseptoflex Vario · Στεγάνωση με δακτύλιο στεγάνωσης · Υλικά περιβλήματος: V4A / 316L / 1.4435	**E33212**
	Ρακόρ σωλήνωσης · Φλάντζα σωλήνα · Φλάντζα σωλήνα · DN50 (2") · DIN 11851 · Για συσκευές με προσαρμογέα Aseptoflex Vario · Στεγάνωση με δακτύλιο στεγάνωσης · Υλικά περιβλήματος: V4A / 316L / 1.4435	**E33213**
	Ρακόρ σωλήνωσης · Φλάντζα σωλήνα · Φλάντζα σωλήνα · DN40 (1,5") · DIN 11851 · Για συσκευές με προσαρμογέα Aseptoflex Vario · Στεγάνωση μέταλλο σε μέταλλο · Υλικά περιβλήματος: V4A / 316L / 1.4435	**E33712**
	Ρακόρ σωλήνωσης · Φλάντζα σωλήνα · Φλάντζα σωλήνα · DN50 (2") · DIN 11851 · Για συσκευές με προσαρμογέα Aseptoflex Vario · Στεγάνωση μέταλλο σε μέταλλο · Υλικά περιβλήματος: V4A / 316L / 1.4435	**E33713**
	Προσαρμογέας σφιγκτήρα · Σφιγκτήρας · 1-1,5" · ISO 2852 · Για συσκευές με προσαρμογέα Aseptoflex Vario · Στεγάνωση με δακτύλιο στεγάνωσης · Υλικά περιβλήματος: V4A	**E33201**
	Προσαρμογέας σφιγκτήρα · Σφιγκτήρας · 1-1,5" · ISO 2852 · Για συσκευές με προσαρμογέα Aseptoflex Vario · Στεγάνωση μέταλλο σε μέταλλο · Υλικά περιβλήματος: V4A / 316L / 1.4435	**E33701**

Σχεδιάγραμμα σύνδεσης

Χρώματα κλώνων

BN	Καφέ
GY	Γκρι
WH	Λευκό
BU	Μπλε
GN	Πράσινο

1

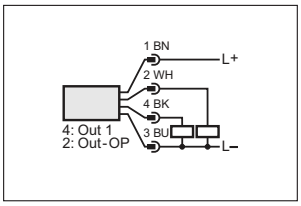

2

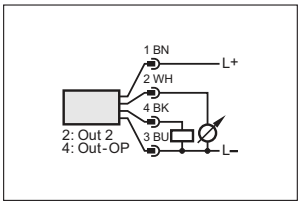

3

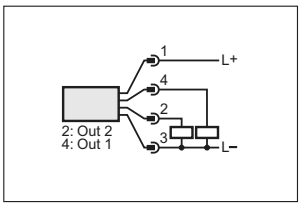

4

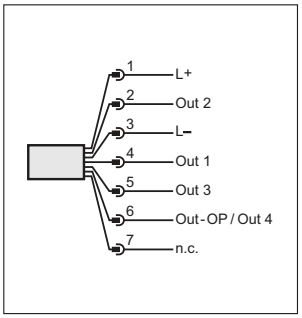

5

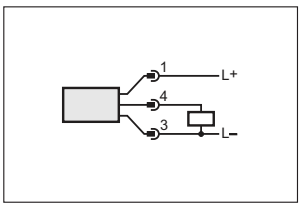

6

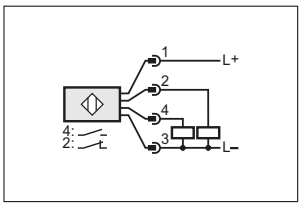

7

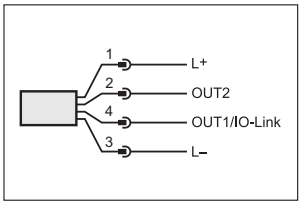

8

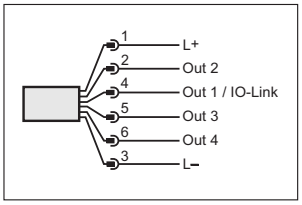

9

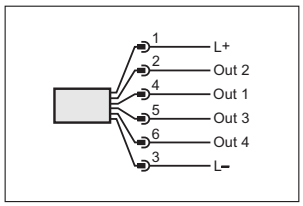

10

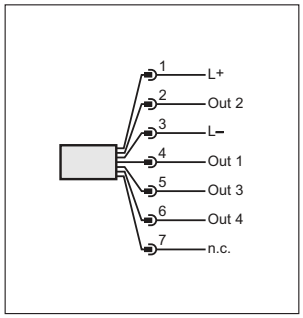

Σχεδιάγραμμα σύνδεσης

11

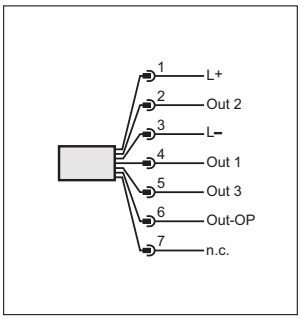

12

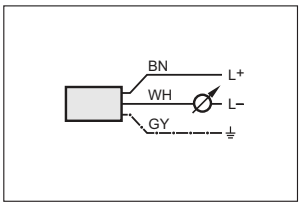

13

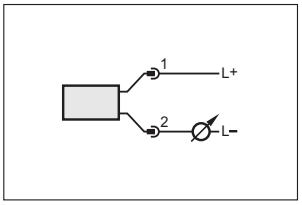

14

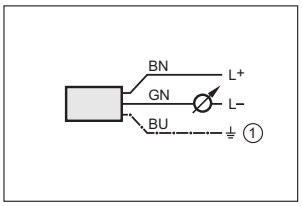

1: μπλεντάζ (συνδεμένη στο περίβλημα)

15

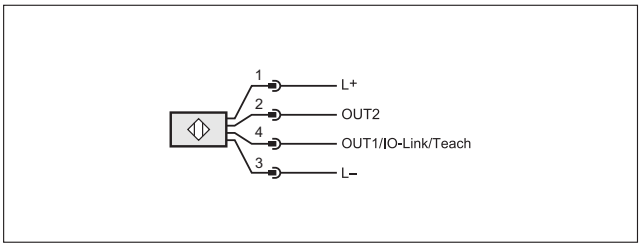

17

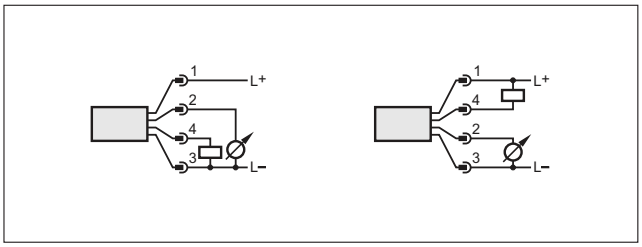

16

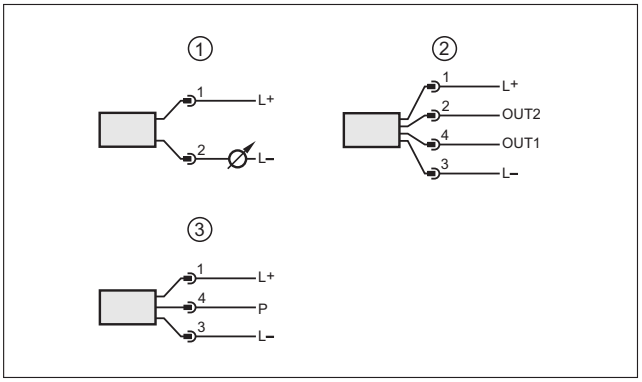

1: σύνδεση για 2σύρματη λειτουργία, 2: σύνδεση για 3σύρματη λειτουργία, 3: σύνδεση για IO-Link παραμετροποίηση (P = επικοινωνία μέσω IO-Link)

18

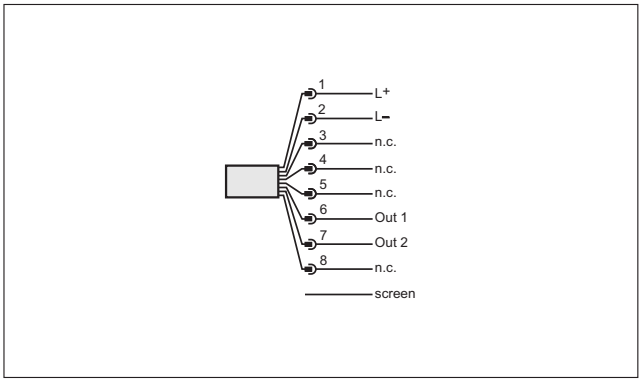

Σχέδια υπό κλίμακα / αριθ. σχεδίου / CAD, από: www.ifm.com

1

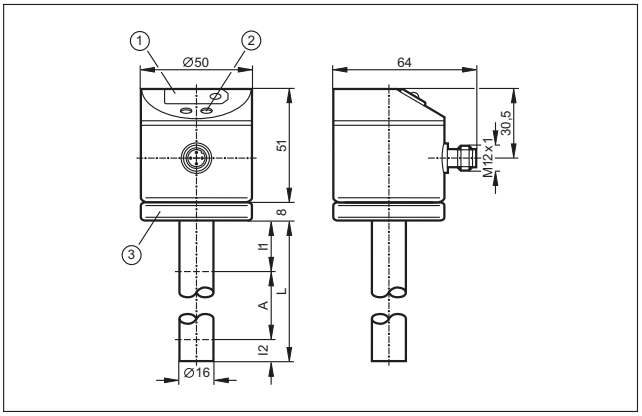

1: Ένδειξη LED 7-στοιχείων, 2: Μπουτόν προγραμματισμού, 3: Σύνδεση περιβλήματος με ακροδέκτη για καλώδια 1,5...2,5 mm²

Σχέδια υπό κλίμακα / αριθ. σχεδίου / CAD, από: www.ifm.com

2

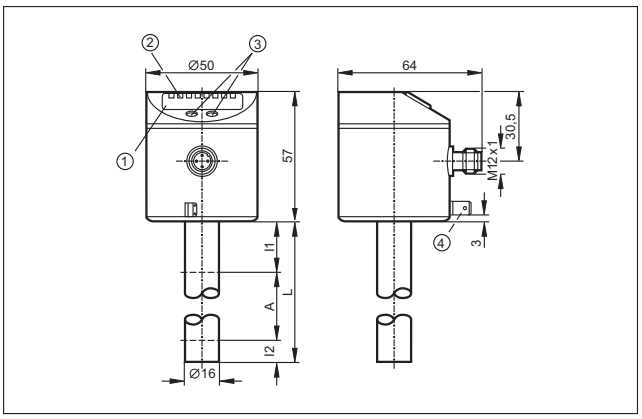

1: 4-ψηφίων αλφαριθμητική οθόνη ένδειξης, 2: LED κατάστασης, 3: Μπουτόν προγραμματισμού, 4: Υποδοχή περιβλήματος (κονεκτορας φλάντζας 6,3 mm κατά DIN 46244)

3

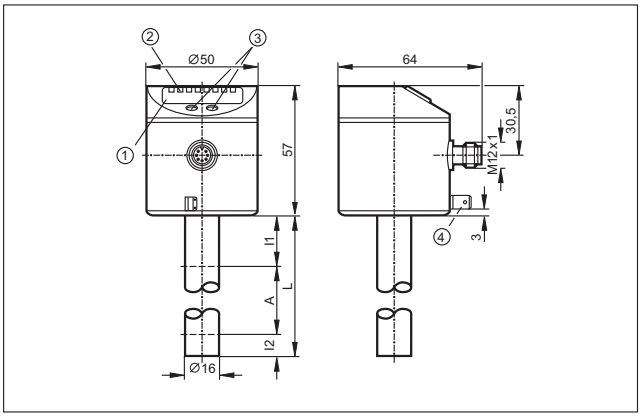

1: 4-ψηφίων αλφαριθμητική οθόνη ένδειξης, 2: LED κατάστασης, 3: Μπουτόν προγραμματισμού, 4: Υποδοχή περιβλήματος (κονεκτορας φλάντζας 6,3 mm κατά DIN 46244)

4

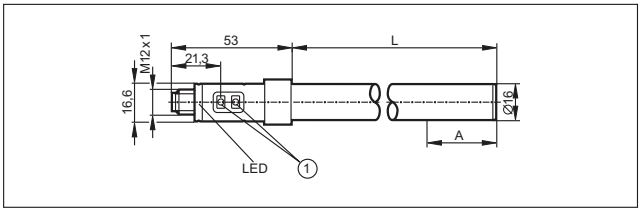

1: Μπουτόν προγραμματισμού

5

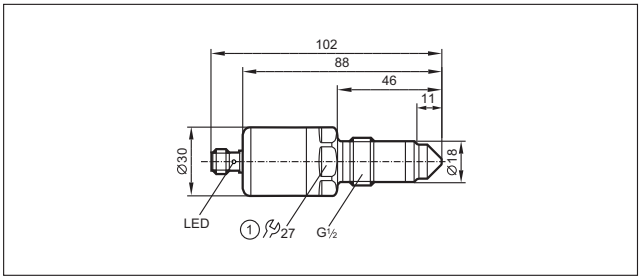

1: ροπή σύσφιξης 20...25 Nm

6

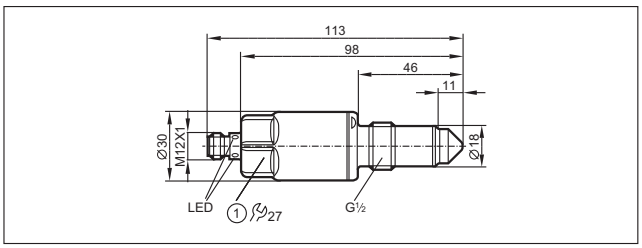

1: ροπή σύσφιξης 20...25 Nm

7

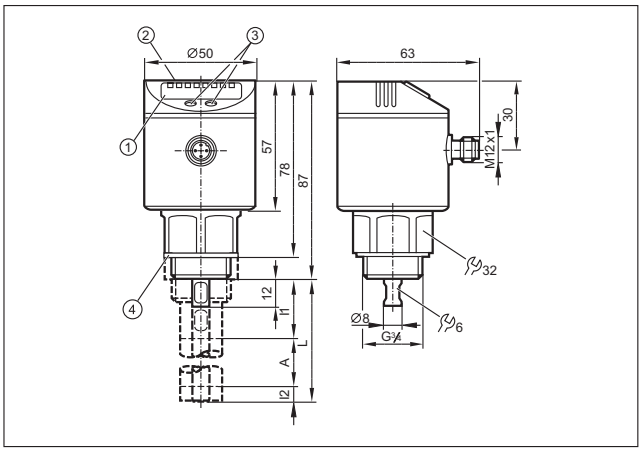

1: 4-ψηφίων αλφαριθμητική οθόνη ένδειξης, 2: LED (ένδειξη μονάδας / κατάσταση μεταγωγής), 3: Μπουτόν προγραμματισμού, 4: Τσιμούχα, A: Ενεργός περιοχή, l1 / l2: Ανενεργές περιοχές

8

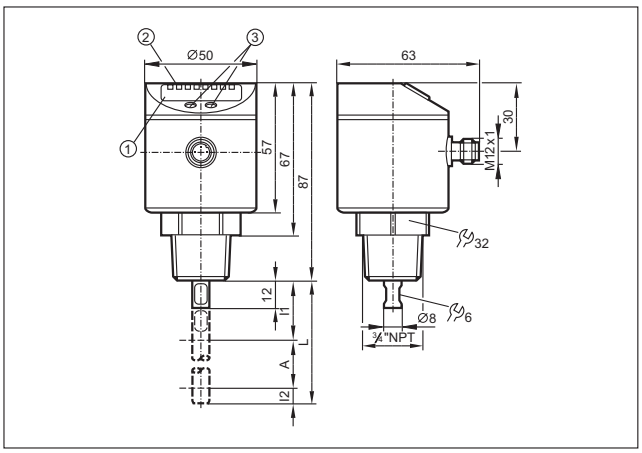

1: 4-ψηφίων αλφαριθμητική οθόνη ένδειξης, 2: LED (ένδειξη μονάδας / κατάσταση μεταγωγής), 3: Μπουτόν προγραμματισμού, A: Ενεργός περιοχή, l1 / l2: Ανενεργές περιοχές

Σχέδια υπό κλίμακα / αριθ. σχεδίου / CAD, από: www.ifm.com

9

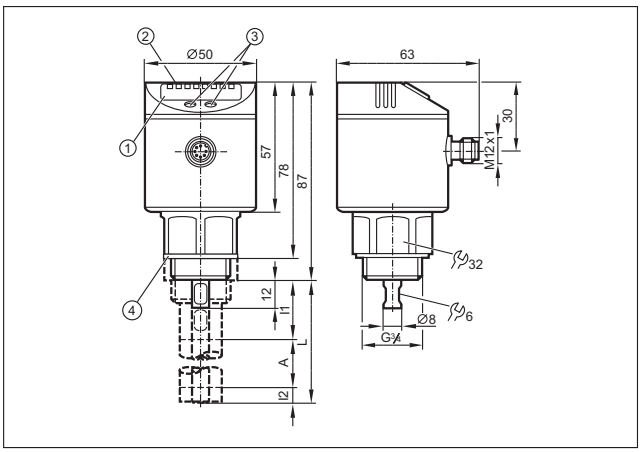

1: 4-ψηφίων αλφαριθμητική οθόνη ένδειξης, 2: LED (ένδειξη μονάδας / κατάσταση μεταγωγής), 3: Μπουτόν προγραμματισμού, 4: Τσιμούχα, A: Ενεργός περιοχή, l1 / l2: Ανενεργές περιοχές

10

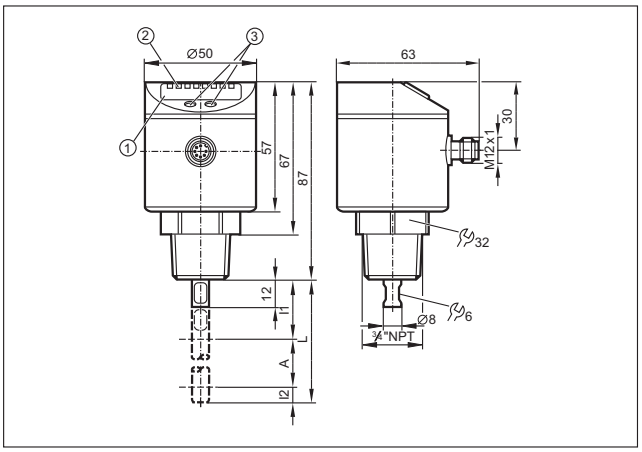

1: 4-ψηφίων αλφαριθμητική οθόνη ένδειξης, 2: LED (ένδειξη μονάδας / κατάσταση μεταγωγής), 3: Μπουτόν προγραμματισμού, A: Ενεργός περιοχή, l1 / l2: Ανενεργές περιοχές

11

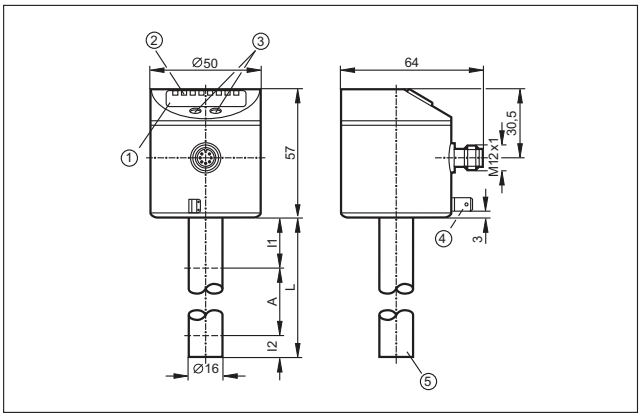

1: 4-ψηφίων αλφαριθμητική οθόνη ένδειξης, 2: LED κατάστασης, 3: Μπουτόν προγραμματισμού, 4: Υποδοχή περιβλήματος (κονεκτορας φλάντζας 6,3 mm κατά DIN 46244), 5: Θέση του στοιχείου μέτρησης θερμοκρασίας

12

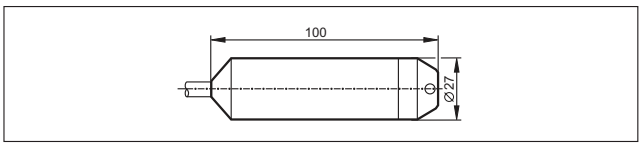

13

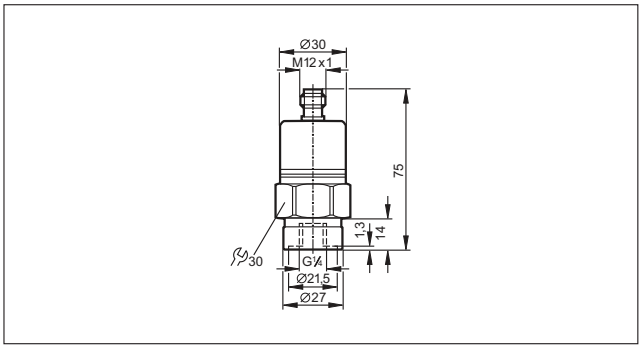

14

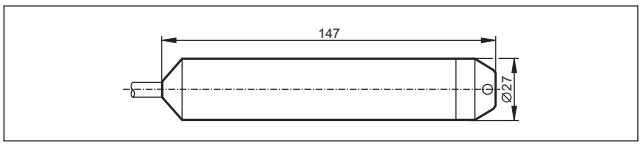

15

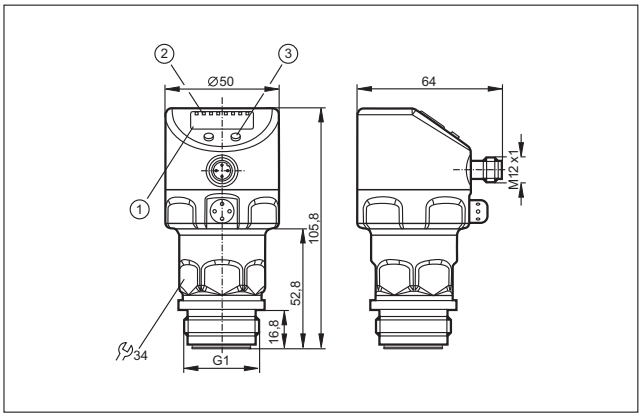

1: 4-ψηφίων αλφαριθμητική οθόνη ένδειξης, 2: LED κατάστασης, 3: Μπουτόν προγραμματισμού

Σχέδια υπό κλίμακα / αριθ. σχεδίου / CAD, από: www.ifm.com

16

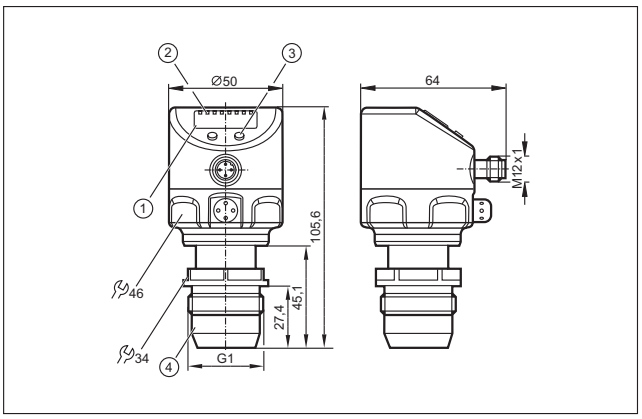

1: 4-ψηφίων αλφαριθμητική οθόνη ένδειξης, 2: LED κατάστασης, 3: Μπουτόν προγραμματισμού, 4: G 1 A με κώνο στεγάνωσης, Προσοχή: Η συσκευή πρέπει να τοποθετείται μόνο σε σύνδεση διεργασίας G1 με κώνο στεγάνωσης! Ο G1A κώνος στεγάνωσης της συσκευής είναι κατάλληλος μόνο για προσαρμογείς με μεταλλικό άκρο τερματισμού!

17

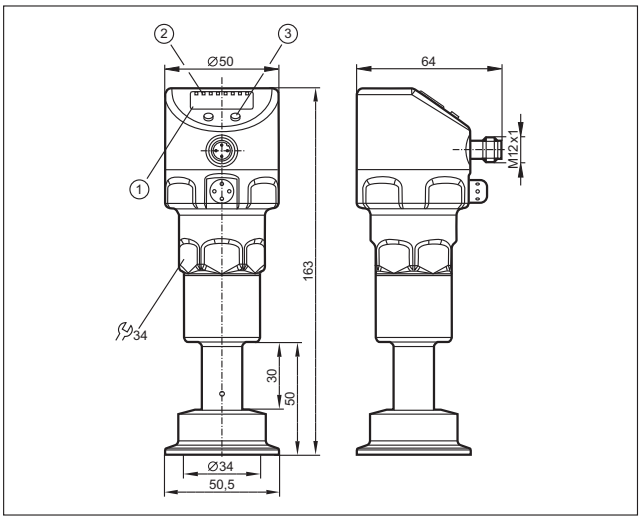

1: 4-ψηφίων αλφαριθμητική οθόνη ένδειξης, 2: LED κατάστασης, 3: Μπουτόν προγραμματισμού

18

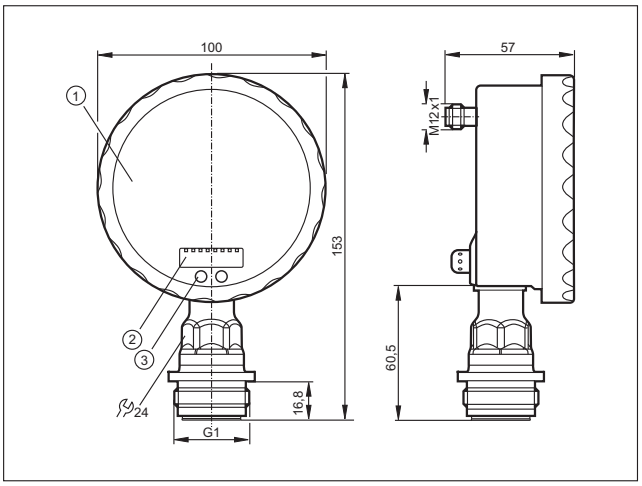

1: Αναλογική οθόνη, 2: 4-ψηφίων αλφαριθμητική οθόνη ένδειξης, 3: Μπουτόν προγραμματισμού

19

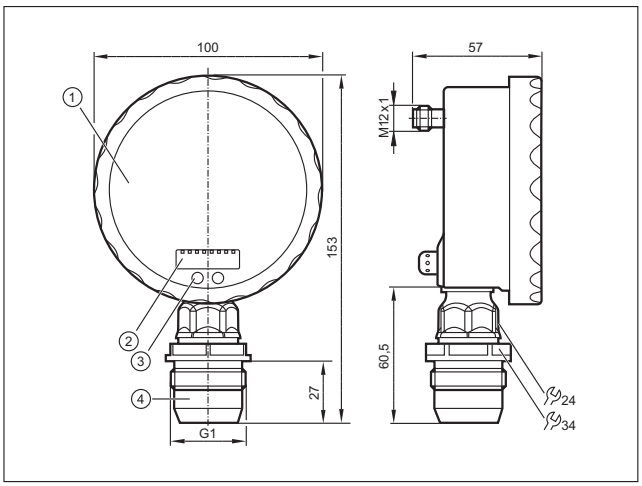

1: Αναλογική οθόνη, 2: 4-ψηφίων αλφαριθμητική οθόνη ένδειξης, 3: Μπουτόν αφής (μπουτόν προγραμματισμού), 4: G 1 A με κώνο στεγάνωσης, Προσοχή: Η συσκευή πρέπει να τοποθετείται μόνο σε σύνδεση διεργασίας G1 με κώνο στεγάνωσης! Ο G1A κώνος στεγάνωσης της συσκευής είναι κατάλληλος μόνο για προσαρμογείς με μεταλλικό άκρο τερματισμού!

20

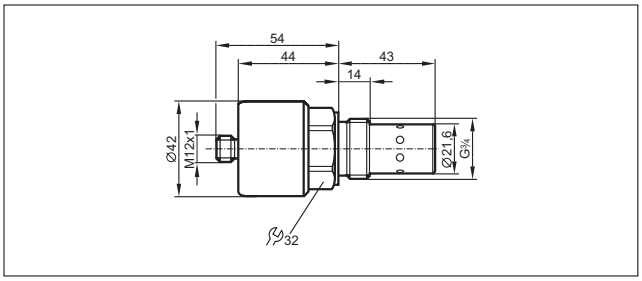

- **Δυνατότητα επιλογής ενσωματωμένου ή ξεχωριστού συστήματος ελέγχου.**
- **Βαθμωτής σχεδίασης – κομμένα και ραμμένα για κάθε εφαρμογή.**
- **Αυξημένης προστασίας, με ενσωματωμένο αυτοέλεγχο (σειρά TAD).**
- **Μεγάλη ποικιλία εξαρτημάτων σύνδεσης διεργασίας.**
- **Στιβαρή κατασκευή υψηλής αντοχής σε κραδασμούς και δονήσεις.**

Αισθητήρες θερμοκρασίας

Οι αισθητήρες θερμοκρασίας της ifm βασίζονται σε αντιστάτες Pt100 ή Pt1000. Η μετρούμενη τιμή θερμοκρασίας, αντιστοιχεί σε αλλαγή στην τιμή της αντίστασης και μετατρέπεται σε ηλεκτρικό αναλογικό σήμα. Μικροεπεξεργαστής ελέγχει την μετατροπή του ηλεκτρικού σήματος. Η τρέχουσα θερμοκρασία του συστήματος απεικονίζεται, μέσω οθόνης LED, απευθείας στο σύστημα ελέγχου.

Ο μικροεπεξεργαστής και η οθόνη κάνουν ευκολότερη τη ρύθμιση της διαδικασίας. Ο χρήστης ορίζει τις τιμές για τα σημεία μεταγωγής, την υστέρηση και το εύρος μέτρησης, μέσω μπουτόν προγραμματισμού, ακόμη και χωρίς την εφαρμογή θερμοκρασίας συστήματος. Αυτό διευκολύνει την εγκατάσταση και προετοιμασία.

Τοπική ένδειξη της τρέχουσας θερμοκρασίας.

Από τον αισθητήρα στο σύστημα

Ενα πλήρες σύστημα μέτρησης θερμοκρασίας συνήθως αποτελείται από αρκετά εξαρτήματα. Η θερμοκρασία ρευστού ανιχνεύεται από τον αισθητήρα και μετατρέπεται σε ηλεκτρικά μετρούμενο σήμα. Πρέπει να υπάρχει μεγάλη ποικιλία μηχανικής σχεδίασης και διαστάσεων αισθητήρων, έτσι ώστε να μπορούν να χρησιμοποιηθούν σε διαφορετικά μέσα και σημεία μέτρησης. Η ifm διαθέτει μια μεγάλη ποικιλία στιβαρών αισθητήρων σε ράβδο ή με καλώδιο, για κάθε σχεδόν εφαρμογή.

Για την απεικόνιση και επεξεργασία της μετρούμενης τιμής, ο αισθητήρας συνδέεται σε ξεχωριστό σύστημα ελέγχου. Εμφανίζει την τρέχουσα θερμοκρασία στην ενσωματωμένη οθόνη.

Ως εναλλακτική λύση στα βαθμωτά συστήματα, η ifm παρέχει συμπαγείς αισθητήρες θερμοκρασίας με ενσωματωμένα σύστημα αξιολόγησης και οθόνη.

Τέλος, μια εξαιρετική και μοναδική επιλογή αποτελεί η σειρά TAD, κατάλληλη για υγιεινές εφαρμογές, με αυτοέλεγχο και χωρίς ανάγκη βαθμονόμησης.

Επιβάλλεται: επιτήρηση θερμοκρασίας σε κλιματισμό.

Έμμεση μέτρηση θερμοκρασίας

Στις περισσότερες περιπτώσεις η υπέρυθρη θερμομέτρηση χρησιμοποιείται όπου η θερμοκρασία μπορεί να μετρηθεί μόνο έμμεσα, δηλαδή χωρίς επαφή. Για παράδειγμα, ένας λόγος για αυτό μπορεί να είναι η υψηλή θερμοκρασία του αντικειμένου. Οι αισθητήρες ανιχνεύουν την υπέρυθρη ακτινοβολία που εκπέμπεται από τα αντικείμενα και την μετατρέπουν σε ένα σήμα εξόδου.

Μπορείτε να βρείτε διαδραστικό επιλογέα προϊόντων και περισσότερες πληροφορίες στη διεύθυνση: www.ifm.com/gr

Γενική επισκόπηση συστήματος	*Σελίδα*
Συμπαγείς αισθητήρες θερμοκρασίας	*522*
Συμπαγείς αισθητήρες θερμοκρασίας με οθόνη, IO-Link	*522*
Μονάδες ελέγχου για αισθητήρες θερμοκρασίας	*522*
Μονάδες ελέγχου για αισθητήρες θερμοκρασίας, IO-Link	*523*
Βαθμωτοί μεταδότες θερμοκρασίας	*523*
Pt1000 αισθητήρες σε ράβδο, για συνήθεις εφαρμογές	*523 - 524*
Pt100 αισθητήρες σε ράβδο, για συνήθεις εφαρμογές	*524 - 525*
Pt100 αισθητήρες σε ράβδο, για συνήθεις εφαρμογές	*525*
Αισθητήρες σε καλώδιο, για συνήθεις εφαρμογές	*525 - 526*
Αισθητήρες σε καλώδιο, οπή σύνδεσης για βίδα, για συνήθεις εφαρμογές	*526*
Αισθητήρες σε καλώδιο, ATEX 3D/3G εφαρμογές	*527*
Αισθητήρες σε καλώδιο, οπή σύνδεσης για βίδα, ATEX 3D / 3G εφαρμογές	*527*
Μεταδότες θερμοκρασίας, για συνήθεις εφαρμογές	*527*
Αισθητήρες σε ράβδο, υγιεινές και υγρές περιοχές	*528*
Αισθητήρες με σύνδεση διεργασίας, υγιεινές και υγρές περιοχές	*528 - 529*
Αισθητήρες σε καλώδιο, υγιεινές και υγρες περιοχές	*529*
Μεταδότες θερμοκρασίας, υγιεινές και υγρές περιοχές	*529 - 530*
Μεταδότες θερμοκρασίας, με αυτοδιάγνωση, IO-Link, υγιεινές και υγρές περιοχές	*530*
Μεταδότες θερμοκρασίας με οθόνη για υγιεινές και υγρές περιοχές, με IO-Link	*530 - 531*
Υπέρυθροι αισθητήρες θερμοκρασίας	*532*
Παρελκόμενα για αισθητήρες θερμοκρασίας TN / TR	*532*
Παρελκόμενα για υπέρυθρους αισθητήρες θερμοκρασίας	*532 - 533*
Παρελκόμενα και λογισμικό	*533 - 534*
Θερμοθήκες για αισθητήρες θερμοκρασίας	*534 - 535*
Προσαρμογείς	*535 - 537*
Υγιεινοί προσαρμογείς	*537 - 539*
Σχεδιάγραμμα σύνδεσης	*539 - 540*
Σχέδια υπό κλίμακα / αριθ. σχεδίου / CAD, από: www.ifm.com	*541 - 545*

Συμπαγείς αισθητήρες θερμοκρασίας

Σχήμα / μέγεθος	Εύρος μέτρησης [°C]	Σύνδεση διεργασίας	Μήκος εγκατάστασης [mm]	U_b [V]	Δυναμικό εύρος απόκρισης T05 / T09 [s]	Αρ. σχεδίου	Κωδικός παραγγελίας
M12 κονέκτορας · Έξοδος Ανοικτή NO/ κλειστή NC επαφή συμπληρωματική σε ηρεμία · DC PNP · Σύνδεση αριθ. 1 · Ομάδες κονέκτορα 8, 10, 11, 18, 20, 123, 125, 126, 150, 151							
	-25...140	G ¼ A	39	9,6...32	1 / 3	1	**TK6130**
	-25...140	¼" NPT	39	9,6...32	1 / 3	2	**TK6330**
M12 κονέκτορας · Έξοδος ⎽◢⎽ / ⎽◢⎽ · DC PNP · Σύνδεση αριθ. 2 · Ομάδες κονέκτορα 8, 10, 11, 18, 20, 123, 125, 126, 150, 151							
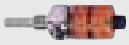	-25...140	G ¼ A	39	9,6...32	1 / 3	1	**TK7130**
M12 κονέκτορας · Έξοδος 1 x ανοιχτή επαφή NO / 1 x κλειστή επαφή NC · DC PNP · Σύνδεση αριθ. 2 · Ομάδες κονέκτορα 8, 10, 11, 18, 20, 123, 125, 126, 150, 151							
	-25...140	G ½ A	267	9,6...32	1 / 3	3	**TK7480**

Συμπαγείς αισθητήρες θερμοκρασίας με οθόνη, IO-Link

Σχήμα / μέγεθος	Εύρος μέτρησης [°C]	Σύνδεση διεργασίας	Μήκος εγκατάστασης [mm]	U_b [V]	Δυναμικό εύρος απόκρισης T05 / T09 [s]	Αρ. σχεδίου	Κωδικός παραγγελίας
M12 κονέκτορας · Έξοδος 1 x ανοικτή NO / κλειστή NC επαφή προγρ. + 1 x αναλογική (4...20 mA / 0...10 V, διαβαθμιζόμενη) · DC PNP/NPN · Σύνδεση αριθ. 5 · Ομάδες κονέκτορα 8, 9, 10, 18, 20, 123, 125, 127, 150							
	-40...150	M18 x 1,5	45	18...32	1 / 3	4	**TN2531**
M12 κονέκτορας · Έξοδος 2 προγραμματιζόμενες ανοικτές / κλειστές επαφές · DC PNP/NPN · Σύνδεση αριθ. 6 · Ομάδες κονέκτορα 8, 10, 11, 18, 20, 123, 125, 126, 150, 151							
	-40...150	M18 x 1,5	45	18...32	1 / 3	4	**TN7531**

Μονάδες ελέγχου για αισθητήρες θερμοκρασίας

Σχήμα / μέγεθος	Εύρος μέτρησης [°C]	Σύνδεση διεργασίας	Ένδειξη LED	U_b [V]	Κατανάλωση ρεύματος [mA]	$I_{φορτίο}$ [mA]	Αρ. σχεδίου	Κωδικός παραγγελίας
M12 κονέκτορας · Έξοδος 4 προγραμματιζόμενες ανοικτές / κλειστές επαφές · DC PNP · Σύνδεση αριθ. 7 · Ομάδες κονέκτορα 16, 17								
	-40...150	G ½ A	Μονάδα μέτρησης	18...28	90	< 500	5	**TR8430**

Μπορείτε να βρείτε διαδραστικό επιλογέα προϊόντων και περισσότερες πληροφορίες στη διεύθυνση: www.ifm.com/gr

Μονάδες ελέγχου για αισθητήρες θερμοκρασίας, IO-Link

Σχήμα / μέγεθος	Εύρος μέτρησης [°C]	Σύνδεση διεργασίας	Ένδειξη LED	U_b [V]	Κατανάλωση ρεύματος [mA]	$I_{φορτίο}$ [mA]	Αρ. σχεδίου	Κωδικός παραγγελίας
M12 κονέκτορας · Έξοδος 1 x ανοικτή NO / κλειστή NC επαφή προγρ. + 1 x αναλογική (4...20 mA / 0...10 V, διαβαθμιζόμενη) · DC PNP/NPN · Σύνδεση αριθ. 8 · Ομάδες κονέκτορα 8, 9, 10, 18, 20, 123, 125, 127, 150								
	-40...300	G ½ A	Μονάδα μέτρησης	18...32	50	250	6	**TR2432**
M12 κονέκτορας · Έξοδος 2 προγραμματιζόμενες ανοικτές / κλειστές επαφές · DC PNP/NPN · Σύνδεση αριθ. 9 · Ομάδες κονέκτορα 123, 125, 150								
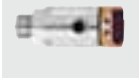	-40...300	G ½ A	Μονάδα μέτρησης	18...32	50	250	6	**TR7432**

Βαθμωτοί μεταδότες θερμοκρασίας

Σχήμα / μέγεθος	Εύρος μέτρησης [°C]	Σύνδεση διεργασίας	U_b [V]	Θερμοκρασία περιβάλλοντος [°C]	Στοιχείο μέτρησης	Αρ. σχεδίου	Κωδικός παραγγελίας
M12 κονέκτορας · Έξοδος 4...20 mA αναλογική · DC · Σύνδεση αριθ. 10 · Ομάδες κονέκτορα 8, 10, 18, 20, 123, 125, 150							
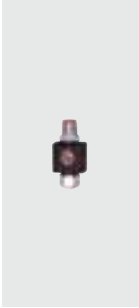	-50...300	M12	20...32	-25...70	για Pt100 και Pt1000	7	**TP3232**
	0...100	M12	20...32	-25...70	για Pt100 και Pt1000	7	**TP3237**
	-50...150	M12	20...32	-25...70	για Pt100 και Pt1000	7	**TP3231**
M12 κονέκτορας · Έξοδος 0...10 V αναλογική · DC · Σύνδεση αριθ. 11 · Ομάδες κονέκτορα 8, 10, 18, 20, 123, 125, 150							
	0...100	M12	18...32	-25...70	για Pt100 και Pt1000	7	**TP9237**

Pt1000 αισθητήρες σε ράβδο, για συνήθεις εφαρμογές

Σχήμα / μέγεθος	Εύρος μέτρησης [°C]	Διάμετρος [mm]	Μήκος εγκατάστασης [mm]	Στοιχείο αισθητήρα	Δυναμικό εύρος απόκρισης T05 / T09 [s]	Αρ. σχεδίου	Κωδικός παραγγελίας
M12 κονέκτορας · ανοξείδωτο V4A · Σύνδεση αριθ. 3							
	-40...150	10	160	1 x Pt 1000	1 / 3	8	**TT1050**
	-40...150	10	260	1 x Pt 1000	1 / 3	8	**TT2050**

Μπορείτε να βρείτε τα διαγράμματα συνδεσμολογίας και τα σχέδια διαστάσεων από τη σελίδα 539

Σχήμα / μέγεθος	Εύρος μέτρησης [°C]	Διάμετρος [mm]	Μήκος εγκατάστασης [mm]	Στοιχείο αισθητήρα	Δυναμικό εύρος απόκρισης T05 / T09 [s]	Αρ. σχεδίου	Κωδικός παραγγελίας
M12 κονέκτορας · ανοξείδωτο V4A · Σύνδεση αριθ. 3							
	-40...150	10	360	1 x Pt 1000	1 / 3	8	**TT3050**
	-40...150	10	560	1 x Pt 1000	1 / 3	8	**TT5050**

Pt100 αισθητήρες σε ράβδο, για συνήθεις εφαρμογές

Σχήμα / μέγεθος	Εύρος μέτρησης [°C]	Διάμετρος [mm]	Μήκος εγκατάστασης [mm]	Στοιχείο αισθητήρα	Δυναμικό εύρος απόκρισης T05 / T09 [s]	Αρ. σχεδίου	Κωδικός παραγγελίας
M12 κονέκτορας · ανοξείδωτο V4A · Ομάδες κονέκτορα 8, 10, 18, 20, 123, 125, 150							
	-40...150	6	100	1 x Pt 100	1 / 3	9	**TT0281**
	-40...150	6	150	1 x Pt 100	1 / 3	9	**TT1281**
	-40...150	6	250	1 x Pt 100	1 / 3	9	**TT2281**
	-40...150	6	350	1 x Pt 100	1 / 3	9	**TT3281**
	-40...150	6	50	1 x Pt 100	1 / 3	9	**TT9281**
	-40...150	10	160	1 x Pt 100	1 / 3	8	**TT1081**
	-40...150	10	260	1 x Pt 100	1 / 3	8	**TT2081**
	-40...150	10	360	1 x Pt 100	1 / 3	8	**TT3081**
	-40...150	10	560	1 x Pt 100	1 / 3	8	**TT5081**
	-40...125	8,2	60	1 x Pt 100	1 / 3	10	**TM9950**

Μπορείτε να βρείτε διαδραστικό επιλογέα προϊόντων και περισσότερες πληροφορίες στη διεύθυνση: www.ifm.com/gr

Σχήμα / μέγεθος	Εύρος μέτρησης [°C]	Διάμετρος [mm]	Μήκος εγκατάστασης [mm]	Στοιχείο αισθητήρα	Δυναμικό εύρος απόκρισης T05 / T09 [s]	Αρ. σχε-δίου	Κωδικός παραγ-γελίας
M12 κονέκτορας · Τιτάνιο · Ομάδες κονέκτορα 8, 10, 18, 20, 123, 125, 150							
	-40...125	8,2	60	1 x Pt 100	1 / 3	10	**TM9900**

Pt100 αισθητήρες σε ράβδο, για συνήθεις εφαρμογές

Σχήμα / μέγεθος	Εύρος μέτρησης [°C]	Σύνδεση διεργασίας	Μήκος εγκατάστασης [mm]	Στοιχείο αισθητήρα	Δυναμικό εύρος απόκρισης T05 / T09 [s]	Αρ. σχε-δίου	Κωδικός παραγ-γελίας
M12 κονέκτορας · ανοξείδωτο V4A · Ομάδες κονέκτορα 8, 10, 18, 20, 123, 125, 150							
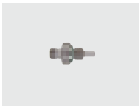	-40...150	G ¼	25	1 x Pt 100	1 / 3	11	**TM4101**
	-40...150	G ½	50	1 x Pt 100	1 / 3	12	**TM4411**
	-40...150	G ½	100	1 x Pt 100	1 / 3	12	**TM4431**
	-40...150	G ½	150	1 x Pt 100	1 / 3	12	**TM4441**
	-40...150	G ½	250	1 x Pt 100	1 / 3	12	**TM4461**

Αισθητήρες σε καλώδιο, για συνήθεις εφαρμογές

Σχήμα / μέγεθος	Εύρος μέτρησης [°C]	Διάμετρος [mm]	Υλικό Καλώδιο	Στοιχείο αισθητήρα	Δυναμικό εύρος απόκρισης T05 / T09 [s]	Αρ. σχε-δίου	Κωδικός παραγ-γελίας
Καλώδιο 4 m · ανοξείδωτο V4A							
	-30...180	M5	από σιλικόνη	1 x Pt 100	3 / 8	13	**TS4759**
Καλώδιο με κονέκτορα 2 m · ανοξείδωτο V4A · Ομάδες κονέκτορα 8, 10, 18, 20, 123, 125, 150							
	-40...90	Ø 6 mm / L = 45 mm	PUR	1 x Pt 100	3 / 10	14	**TS2289**
	-50...250	Ø 6 mm	Καλώδια PTFE	1 x Pt 100	11 / 37	15	**TS2256**

Μπορείτε να βρείτε τα διαγράμματα συνδεσμολογίας και τα σχέδια διαστάσεων από τη σελίδα 539

Σχήμα / μέγεθος	Εύρος μέτρησης [°C]	Διάμετρος [mm]	Υλικό Καλώδιο	Στοιχείο αισθητήρα	Δυναμικό εύρος απόκρισης T05 / T09 [s]	Αρ. σχε-δίου	Κωδικός παραγ-γελίας
Καλώδιο με κονέκτορα 2 m · ανοξείδωτο V4A · Ομάδες κονέκτορα 8, 10, 18, 20, 123, 125, 150							
	-50...250	Ø 10 mm	Καλώδια PTFE	1 x Pt 100	12 / 39	16	**TS2056**
	-30...90	M5 / L = 25,7	PUR	1 x Pt 100	3 / 8	17	**TS2789**
	-30...180	M5 / L = 25,7	από σιλικόνη	1 x Pt 100	3 / 8	18	**TS2759**
	-30...180	M6	από σιλικόνη	1 x Pt 100	3 / 8	19	**TS2659**
Καλώδιο με κονέκτορα 2,5 m · ανοξείδωτο V4A · Ομάδες κονέκτορα 8, 10, 18, 20, 123, 125, 150							
	-40...90	Ø 6 mm / L = 45 mm	PUR	1 x Pt 100	3 / 10	14	**TS9289**
Καλώδιο με κονέκτορα 5 m · ανοξείδωτο V4A · Ομάδες κονέκτορα 8, 10, 18, 20, 123, 125, 150							
	-40...90	Ø 10 mm	PUR	1 x Pt 100	6 / 25	20	**TS5089**
	-40...90	Ø 6 mm / L = 45 mm	PUR	1 x Pt 100	3 / 10	14	**TS5289**
Καλώδιο με κονέκτορα 10 m · ανοξείδωτο V4A · Ομάδες κονέκτορα 8, 10, 18, 20, 123, 125, 150							
	-30...180	M5 / L = 25,7	από σιλικόνη	1 x Pt 100	3 / 8	18	**TS0759**

Αισθητήρες σε καλώδιο, οπή σύνδεσης για βίδα, για συνήθεις εφαρμογές

Σχήμα / μέγεθος	Εύρος μέτρησης [°C]	Διάμετρος [mm]	Υλικό Καλώδιο	Στοιχείο αισθητήρα	Δυναμικό εύρος απόκρισης T05 / T09 [s]	Αρ. σχε-δίου	Κωδικός παραγ-γελίας
Καλώδιο με κονέκτορα 2 m · V2A · Ομάδες κονέκτορα 8, 10, 18, 20, 123, 125, 150							
	-25...90	12	PUR	1 x Pt 100	9 / 15	21	**TS2229**
Καλώδιο 2 m · V2A							
	-25...90	12	PUR	1 x Pt 100	12 / 39	22	**TS2239**

Μπορείτε να βρείτε διαδραστικό επιλογέα προϊόντων και περισσότερες πληροφορίες στη διεύθυνση: www.ifm.com/gr

Αισθητήρες σε καλώδιο, ATEX 3D/3G εφαρμογές

Σχήμα / μέγεθος	Εύρος μέτρησης [°C]	Διάμετρος [mm]	Υλικό Καλώδιο	Στοιχείο αισθητήρα	Δυναμικό εύρος απόκρισης T05 / T09 [s]	Αρ. σχε-δίου	Κωδικός παραγ-γελίας
Καλώδιο 3 m · ανοξείδωτο V4A							
	-20...80	Ø 5/6 mm / L = 40	από σιλικόνη	1 x Pt 100	4 / 10	23	**TS325A**

Αισθητήρες σε καλώδιο, οπή σύνδεσης για βίδα, ATEX 3D / 3G εφαρμογές

Σχήμα / μέγεθος	Εύρος μέτρησης [°C]	Διάμετρος [mm]	Υλικό Καλώδιο	Στοιχείο αισθητήρα	Δυναμικό εύρος απόκρισης T05 / T09 [s]	Αρ. σχε-δίου	Κωδικός παραγ-γελίας
Καλώδιο 5 m · ανοξείδωτο V4A							
	-20...80	10	από σιλικόνη	1 x Pt 100	13 / 39	24	**TS522A**
	-20...80	18	από σιλικόνη	1 x Pt 1000	18 / 42	25	**TS502A**

Μεταδότες θερμοκρασίας, για συνήθεις εφαρμογές

Σχήμα / μέγεθος	Εύρος μέτρησης [°C]	Σύνδεση διεργασίας	Μήκος εγκατάστασης [mm]	U_b [V]	Δυναμικό εύρος απόκρισης T05 / T09 [s]	Αρ. σχε-δίου	Κωδικός παραγ-γελίας
M12 κονέκτορας · ανοξείδωτο V4A · DC · Ομάδες κονέκτορα 8, 10, 18, 20, 123, 125, 150							
	-50...150	G ¼ A	60	10...30	1 / 3	26	**TA3131**
	0...140	G ¼ A	60	10...30	1 / 3	26	**TA3130**
	-50...150	G ¼ A	200	10...30	1 / 3	27	**TA3171**

Μπορείτε να βρείτε τα διαγράμματα συνδεσμολογίας και τα σχέδια διαστάσεων από τη σελίδα 539

Αισθητήρες σε ράβδο, υγιεινές και υγρές περιοχές

Σχήμα / μέγεθος	Εύρος μέτρησης [°C]	Διάμετρος [mm]	Μήκος εγκατάστασης [mm]	Στοιχείο αισθητήρα	Δυναμικό εύρος απόκρισης T05 / T09 [s]	Αρ. σχεδίου	Κωδικός παραγγελίας
M12 κονέκτορας · ανοξείδωτο V4A · Ομάδες κονέκτορα 8, 10, 18, 20, 123, 125, 150							
	-40...150	6	50	1 x Pt 100	1 / 3	9	**TT9291**
	-40...150	6	100	1 x Pt 100	1 / 3	9	**TT0291**
	-40...150	6	150	1 x Pt 100	1 / 3	9	**TT1291**
	-40...150	6	250	1 x Pt 100	1 / 3	9	**TT2291**
	-40...150	6	350	1 x Pt 100	1 / 3	9	**TT3291**

Αισθητήρες με σύνδεση διεργασίας, υγιεινές και υγρές περιοχές

Σχήμα / μέγεθος	Εύρος μέτρησης [°C]	Σύνδεση διεργασίας	Μήκος εγκατάστασης [mm]	Στοιχείο αισθητήρα	Δυναμικό εύρος απόκρισης T05 / T09 [s]	Αρ. σχεδίου	Κωδικός παραγγελίας
M12 κονέκτορας · ανοξείδωτο V4A · Ομάδες κονέκτορα 8, 10, 18, 20, 123, 125, 150							
	-40...150	Σφιγκτήρας 1-1,5" ISO 2852	30	1 x Pt 100	1 / 3	28	**TM4801**
	-40...150	Σφιγκτήρας 1-1,5" ISO 2852	50	1 x Pt 100	1 / 3	28	**TM4811**
	-40...150	Σφιγκτήρας 1-1,5" ISO 2852	100	1 x Pt 100	1 / 3	28	**TM4831**
	-40...150	Σφιγκτήρας 1-1,5" ISO 2852	150	1 x Pt 100	1 / 3	28	**TM4841**
	-40...150	Σφιγκτήρας 2"	30	1 x Pt 100	1 / 3	29	**TM4901**
	-40...150	Σφιγκτήρας 2"	50	1 x Pt 100	1 / 3	29	**TM4911**
	-40...150	Σφιγκτήρας 2"	100	1 x Pt 100	1 / 3	29	**TM4931**

Μπορείτε να βρείτε διαδραστικό επιλογέα προϊόντων και περισσότερες πληροφορίες στη διεύθυνση: www.ifm.com/gr

Σχήμα / μέγεθος	Εύρος μέτρησης [°C]	Σύνδεση διεργασίας	Μήκος εγκατάστασης [mm]	Στοιχείο αισθητήρα	Δυναμικό εύρος απόκρισης T05 / T09 [s]	Αρ. σχε-δίου	Κωδικός παραγ-γελίας
M12 κονέκτορας · ανοξείδωτο V4A · Ομάδες κονέκτορα 8, 10, 18, 20, 123, 125, 150							
	-40...150	Σφιγκτήρας 2"	150	1 x Pt 100	1 / 3	29	**TM4941**
	-40...150	G½ με κώνο στεγάνωσης	20	1 x Pt 100	1 / 3	30	**TM4591**
	-40...150	G½ με κώνο στεγάνωσης	30	1 x Pt 100	1 / 3	30	**TM4501**
	-40...150	G½ με κώνο στεγάνωσης	50	1 x Pt 100	1 / 3	30	**TM4511**
	-40...150	G½ με κώνο στεγάνωσης	100	1 x Pt 100	1 / 3	30	**TM4531**
	-40...150	G½ με κώνο στεγάνωσης	150	1 x Pt 100	1 / 3	30	**TM4541**

Αισθητήρες σε καλώδιο, υγιεινές και υγρες περιοχές

Σχήμα / μέγεθος	Εύρος μέτρησης [°C]	Διάμετρος [mm]	Υλικό Καλώδιο	Στοιχείο αισθητήρα	Δυναμικό εύρος απόκρισης T05 / T09 [s]	Αρ. σχε-δίου	Κωδικός παραγ-γελίας
Καλώδιο με κονέκτορα 2 m · ανοξείδωτο V4A · Ομάδες κονέκτορα 8, 10, 18, 20, 123, 125, 150							
	-50...250	Ø 10 mm	Καλώδια PTFE	1 x Pt 100	12 / 39	16	**TS2056**

Μεταδότες θερμοκρασίας, υγιεινές και υγρές περιοχές

Σχήμα / μέγεθος	Εύρος μέτρησης [°C]	Σύνδεση διεργασίας	Μήκος εγκατάστασης [mm]	U_b [V]	Δυναμικό εύρος απόκρισης T05 / T09 [s]	Αρ. σχε-δίου	Κωδικός παραγ-γελίας
M12 κονέκτορας · ανοξείδωτο V4A · DC · Ομάδες κονέκτορα 8, 10, 18, 20, 123, 125, 150							
	0...100	G ½ A	87,5	10...30	1 / 3	31	**TA3437**
	0...140	G ½ A	87,5	10...30	1 / 3	31	**TA3430**
	-10...150	G ½ A	87,5	10...30	1 / 3	32	**TA3431**

Μπορείτε να βρείτε τα διαγράμματα συνδεσμολογίας και τα σχέδια διαστάσεων από τη σελίδα 539

Σχήμα / μέγεθος	Εύρος μέτρησης [°C]	Σύνδεση διεργασίας	Μήκος εγκατάστασης [mm]	U_b [V]	Δυναμικό εύρος απόκρισης T05 / T09 [s]	Αρ. σχεδίου	Κωδικός παραγγελίας
M12 κονέκτορας · ανοξείδωτο V4A · DC · Ομάδες κονέκτορα 8, 10, 18, 20, 123, 125, 150							
	0...100	Ø 6 mm	123	10...30	1 / 3	33	**TA3237**
	-10...150	Ø 6 mm	123	10...30	1,2 / 3,5	33	**TA3231**

Μεταδότες θερμοκρασίας, με αυτοδιάγνωση, IO-Link, υγιεινές και υγρές περιοχές

Σχήμα / μέγεθος	Εύρος μέτρησης]	Σύνδεση διεργασίας	Μήκος εγκατάστασης [mm]	U_b [V]	Δυναμικό εύρος απόκρισης T05 / T09 [s]	Αρ. σχεδίου	Κωδικός παραγγελίας
M12 κονέκτορας · Έξοδος Ανοικτή NO / κλειστή NC / παλμική κατάσταση λειτουργίας επαφή προγρ. , 4...20 mA αναλογική · DC PNP/NPN · Σύνδεση αριθ. 12 · Ομάδες κονέκτορα 8, 9, 10, 18, 20, 123, 125, 127, 150							
	0...150°C / 32...302°F	Aseptoflex Vario	50	18...32	3 / 6	34	**TAD081**
	0...150°C / 32...302°F	Aseptoflex Vario	87,5	18...32	3 / 6	35	**TAD181**
	0...150°C / 32...302°F	Aseptoflex Vario	33	18...32	3 / 6	36	**TAD981**
	0...150°C / 32...302°F	G ½ A	50	18...32	3 / 6	37	**TAD091**
	0...150°C / 32...302°F	G ½ A	87,5	18...32	3 / 6	38	**TAD191**
	0...150°C / 32...302°F	G ½ A	33	18...32	3 / 6	39	**TAD991**

Μεταδότες θερμοκρασίας με οθόνη για υγιεινές και υγρές περιοχές, με IO-Link

Σχήμα / μέγεθος	Εύρος μέτρησης [°C]	Σύνδεση διεργασίας	Μήκος εγκατάστασης [mm]	U_b [V]	Δυναμικό εύρος απόκρισης T05 / T09 [s]	Αρ. σχεδίου	Κωδικός παραγγελίας
M12 κονέκτορας · DC · Σύνδεση αριθ. 13 · Ομάδες κονέκτορα 8, 10, 18, 20, 123, 125, 150							
	0...100	G½ με κώνο στεγάνωσης	30	18...32	1 / 3	40	**TD2507**
	0...100	G½ με κώνο στεγάνωσης	50	18...32	1 / 3	40	**TD2517**

Μπορείτε να βρείτε διαδραστικό επιλογέα προϊόντων και περισσότερες πληροφορίες στη διεύθυνση: www.ifm.com/gr

Σχήμα / μέγεθος	Εύρος μέτρησης [°C]	Σύνδεση διεργασίας	Μήκος εγκατάστασης [mm]	U_b [V]	Δυναμικό εύρος απόκρισης T05 / T09 [s]	Αρ. σχε-δίου	Κωδικός παραγ-γελίας
M12 κονέκτορας · DC · Σύνδεση αριθ. 13 · Ομάδες κονέκτορα 8, 10, 18, 20, 123, 125, 150							
	0...100	G½ με κώνο στεγάνωσης	100	18...32	1 / 3	40	**TD2537**
	0...100	G½ με κώνο στεγάνωσης	150	18...32	1 / 3	40	**TD2547**
	0...100	1,5" σφιγκτήρας (ISO 2852)	30	18...32	1 / 3	41	**TD2807**
	0...100	1,5" σφιγκτήρας (ISO 2852)	50	18...32	1 / 3	41	**TD2817**
	0...100	1,5" σφιγκτήρας (ISO 2852)	100	18...32	1 / 3	41	**TD2837**
	0...100	1,5" σφιγκτήρας (ISO 2852)	150	18...32	1 / 3	41	**TD2847**
	0...100	2" triclamp (ISO 2852)	30	18...32	1 / 3	42	**TD2907**
	0...100	2" triclamp (ISO 2852)	50	18...32	1 / 3	42	**TD2917**
	0...100	2" triclamp (ISO 2852)	100	18...32	1 / 3	42	**TD2937**
	0...100	2" triclamp (ISO 2852)	150	18...32	1 / 3	42	**TD2947**
	0...100	Ø 6 mm	50	18...32	1 / 3	43	**TD2217**
	0...100	Ø 6 mm	100	18...32	1 / 3	43	**TD2237**
	0...100	Ø 6 mm	150	18...32	1 / 3	43	**TD2247**
	0...100	Ø 6 mm	250	18...32	1 / 3	43	**TD2267**

Μπορείτε να βρείτε τα διαγράμματα συνδεσμολογίας και τα σχέδια διαστάσεων από τη σελίδα 539

Υπέρυθροι αισθητήρες θερμοκρασίας

Σχήμα / μέγεθος	Εύρος μέτρησης [°C]	Περιοχή μήκους κύματος [µm]	Υλικό φακού	Χρόνος απόκρισης [ms]	Αριθ. σχεδίου	Κωδικός παραγγελίας
M12 κονέκτορας · Έξοδος ⎍/⎍ · DC PNP · Σύνδεση αριθ. 4						
	50...500	8...14	Υπέρυθρος διαφανής κρυστάλλινος φακός, με αντι-αντανακλαστικό επίστρωμα	< 100	44	**TW7000**
	250...1250	1,0...1,7	θερμικά επεξεργασμένο οπτικό γυαλί	≤ 2	45	**TW7001**
	350...1350	1,0...1,7	θερμικά επεξεργασμένο οπτικό γυαλί	≤ 2	46	**TW7011**

Παρελκόμενα για αισθητήρες θερμοκρασίας TN / TR

Σχήμα / μέγεθος	Περιγραφή	Κωδικός παραγγελίας
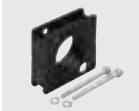	Κολάρο στερέωσης · Ø 34 mm · Υλικά περιβλήματος: PBT	**E10017**
	Κολάρο στερέωσης · Ø 34 mm · Υλικά περιβλήματος: PA	**E10193**
	Διπλό στήριγμα · Για αισθητήρες υγρών · Υλικά περιβλήματος: POM	**E30078**
	Τριπλό στήριγμα · Για αισθητήρες υγρών · Υλικά περιβλήματος: POM	**E30079**
	Προστατευτικό πώμα · για αισθητήρες ρευστών με M12 κονέκτορα · Υλικά περιβλήματος: Πολυουρεθάνη	**E30006**

Παρελκόμενα για υπέρυθρους αισθητήρες θερμοκρασίας

Σχήμα / μέγεθος	Περιγραφή	Κωδικός παραγγελίας
	Κεφαλή αισθητήρα · για υπέρυθρους αισθητήρες θερμοκρασίας TWxx11, σχεδιάσης M30 · Για τύπο TW · Υλικά περιβλήματος: AlMg3 Μαύρο ανοδιωμένο / V2A / παξιμάδια στερέωσης: V2A / O-ring: FPM	**E35060**
	Οπτική ίνα με ανοξείδωτο περίβλημα V2A · Ίσιο σχήμα · Σύνδεση σε υπέρυθρους αισθητήρες θερμοκρασίας TWxxxx · ¼"-36UNS-2A · Υλικά περιβλήματος: V2A, Οπτική ίνα: Ινα χαλαζία/χαλαζία (VIS/IR)	**E35061**

Μπορείτε να βρείτε διαδραστικό επιλογέα προϊόντων και περισσότερες πληροφορίες στη διεύθυνση: www.ifm.com/gr

Σχήμα / μέγεθος	Περιγραφή	Κωδικός παραγ-γελίας
	Οπτική ίνα με ανοξείδωτο περίβλημα V2A · Ίσιο σχήμα · Σύνδεση σε υπέρυθρους αισθητήρες θερμοκρασίας TWxxxx · ¼"-36UNS-2A · Υλικά περιβλήματος: V2A, Οπτική ίνα: Ινα χαλαζία/χαλαζία (VIS/IR)	**E35062**
	Εκκένωση αέρα · για υπέρυθρους αισθητήρες TWxxxx, σχεδίασης M30 · Για τύπο TW · Υλικά περιβλήματος: V2A / Ορείχαλκος / δακτύλιος στεγάνωσης: Αλουμίνιο	**E35063**
	Χιτώνιο ψύξης · για υπέρυθρους αισθητήρες TWxxxx, σχεδίασης M30 · Για τύπο TW · Υλικά περιβλήματος: Ορείχαλκος / Χαλκός / χάλυβα γαλβανισμένο	**E35064**
	Στήριγμα συναρμολόγησης · Ø 30 mm · Για τύπους M30 · Υλικά περιβλήματος: Ατσάλι γαλβανισμένο	**E35065**
	Προστατευτικός σωλήνας · για υπέρυθρους αισθητήρες TWxxxx, σχεδίασης M30 · Για τύπο TW · Υλικά περιβλήματος: V2A	**E35066**
	Μονωτικός σωλήνας · για υπέρυθρους αισθητήρες TWxxxx, σχεδίασης M30 · Για τύπο TW · Υλικά περιβλήματος: POM	**E35067**

Παρελκόμενα και λογισμικό

Σχήμα / μέγεθος	Περιγραφή	Κωδικός παραγ-γελίας
	Διασύνδεση IO-Link · για παραμετροποίηση και ανάλυση των συσκευών · Υποστηριζόμενα πρωτόκολλα επικοινωνίας: IO-Link (4800 και 38400 Bit/s) EPS πρωτόκολλο (19200 Bit/s) · για λειτουργία σε περιβάλλον λογισμικού FDT "πακέτο ifm" ή λογισμικό "LINERECORDER SENSOR"	**E30396**
	ifm Container · περιβάλλον λογισμικού FDT · Για την παραμετροποίηση και ανάλυση συσκευών με προδιαγραφές DTM · π.χ. αισθητήρες ifm με διασύνδεση προγραμματισμού EPS, · αισθητήρες με IO-Link	**E30110**
	LINERECORDER SENSOR · Λογισμικό παραμετροποίησης και ρύθμισης αισθητήρων IO-Link · Καταγραφή και διανομή σετ παραμετροποίησης (αντιγραφή) · Σύλληψη και αξιολόγηση των τιμών αισθητήρων σε ένα μεγαλύτερο χρονικό διάστημα · Αρχικοποίηση των παραμέτρων αισθητήρα στις εργοστασιακές ρυθμίσεις · Εφαρμογή μέσω καλωδίου με USB, E30396 (το πρόγραμμα οδήγησης περιλαμβάνεται στο πακέτο λογισμικού)	**ZGS210**
	Κονέκτορας μνήμη · Μνήμη με δυνατότητα παραμετροποίησης για αισθητήρες IO-Link · Χωρητικότητα αποθήκευσης: 2 kbytes · Υλικά περιβλήματος: PA PACM 12 / PET / Τσιμούχα: FPM / Παξιμάδι συγκράτησης: V4A / Κονέκτορας: TPU	**E30398**
	Μπουτόν εκμάθησης · για τους αισθητήρες PP0xE, PP052x, PP755x · Για κονέκτορα μνήμης (E30398) · 0,9 m · Υλικά περιβλήματος: V2A / PA / PMMA	**E30405**
	Κύρια μονάδα (Master) USB IO-Link · για παραμετροποίηση και ανάλυση των συσκευών · Υποστηριζόμενα πρωτόκολλα επικοινωνίας: IO-Link (4.8, 38.4 και 230 kBit/s) · για λειτουργία σε περιβάλλον λογισμικού FDT "πακέτο ifm" ή λογισμικό "LINERECORDER SENSOR"	**E30390**

Μπορείτε να βρείτε τα διαγράμματα συνδεσμολογίας και τα σχέδια διαστάσεων από τη σελίδα 539

Περιγραφή	Κωδικός παραγγελίας
Πιστοποιητικό βαθμονόμησης DAkkS για αισθητήρες θερμοκρασίας · Αριθμός σημείων μέτρησης: Βαθμονόμηση DAkkS 3 σημείων · Σημεία μέτρησης [°C]: 65, 85, 123 (σύμφωνα με Οδηγία DAkkS-DKD-R 5-1) · Ελάχιστο σφάλμα μέτρησης [K]: 0,1	**ZC0013**
Πιστοποιητικό βαθμονόμησης DAkkS για αισθητήρες θερμοκρασίας · Αριθμός σημείων μέτρησης: Βαθμονόμηση DAkkS 5 σημείων · Σημεία μέτρησης [°C]: 20, 65, 85, 100, 123 (σύμφωνα με Οδηγία DAkkS-DKD-R 5-1) · Ελάχιστο σφάλμα μέτρησης [K]: 0,1	**ZC0014**
Πιστοποιητικό βαθμονόμησης DAkkS για αισθητήρες θερμοκρασίας · Αριθμός σημείων μέτρησης: Βαθμονόμηση DAkkS v σημείων · Σημεία μέτρησης [°C]: αριθμός και θέσεις όπως ζητηθεί από τον πελάτη, το μέγιστο 4 σημεία στο εύρος -20...150 °C (σύμφωνα με Οδηγία DAkkS-DKD-R 5-1) · Ελάχιστο σφάλμα μέτρησης [K]: 0,1	**ZC0015**
Εργοστασιακό πιστοποιητικό βαθμονόμησης για αισθητήρες θερμοκρασίας · Αριθμός σημείων μέτρησης: Εργοστασιακή βαθμονόμηση 3 σημείων · Σημεία μέτρησης [°C]: 65, 85, 123 (κατά ISO 9001) · Ελάχιστο σφάλμα μέτρησης [K]: 0,1	**ZC0016**
Εργοστασιακό πιστοποιητικό βαθμονόμησης για αισθητήρες θερμοκρασίας · Αριθμός σημείων μέτρησης: Εργοστασιακή βαθμονόμηση 5 σημείων · Σημεία μέτρησης [°C]: 20, 65, 85, 100, 123 (κατά ISO 9001) · Ελάχιστο σφάλμα μέτρησης [K]: 0,1	**ZC0017**
Εργοστασιακό πιστοποιητικό βαθμονόμησης για αισθητήρες θερμοκρασίας · Αριθμός σημείων μέτρησης: Εργοστασιακή βαθμονόμηση v σημείων · Σημεία μέτρησης [°C]: αριθμός και θέσεις όπως ζητηθεί από τον πελάτη, το μέγιστο 4 σημεία στο εύρος -20...150 °C (κατά ISO 9001) · Ελάχιστο σφάλμα μέτρησης [K]: 0,1	**ZC0018**

Θερμοθήκες για αισθητήρες θερμοκρασίας

Σχήμα / μέγεθος	Περιγραφή	Κωδικός παραγγελίας
	Συγκολλήσιμη θερμοθήκη · Ø 10 mm · Μήκος ράβδου: 173 mm · Υλικά περιβλήματος: V4A	**E35220**
	Συγκολλήσιμη θερμοθήκη · Ø 35 mm · Μήκος ράβδου: 126,5 mm · Για τύπο TA343x, TAA431, TAD191 · Υλικά περιβλήματος: V4A	**E30403**
	Θερμοθήκη για αισθητήρες θερμοκρασίας · G ½ · Μήκος ράβδου: 53 mm · Για τύπο TA34xx, TAA431, TAD191 · Υλικά περιβλήματος: V4A	**E30393**
	Θερμοθήκη για αισθητήρες θερμοκρασίας · Ø 10 mm - G ½ · Μήκος ράβδου: 82 mm · Υλικά περιβλήματος: V4A	**E35010**
	Θερμοθήκη για αισθητήρες θερμοκρασίας · Ø 10 mm - G ½ · Μήκος ράβδου: 182 mm · Υλικά περιβλήματος: V4A	**E35020**
	Θερμοθήκη για αισθητήρες θερμοκρασίας · Ø 10 mm - G ½ · Μήκος ράβδου: 282 mm · Υλικά περιβλήματος: V4A	**E35030**
	Θερμοθήκη για αισθητήρες θερμοκρασίας · Ø 10 mm - G ½ · Μήκος ράβδου: 482 mm · Υλικά περιβλήματος: V4A	**E35050**
	Θερμοθήκη για αισθητήρες θερμοκρασίας · Ø 10 mm - ½" NPT · Μήκος ράβδου: 72 mm · Υλικά περιβλήματος: V4A	**E35110**

Μπορείτε να βρείτε διαδραστικό επιλογέα προϊόντων και περισσότερες πληροφορίες στη διεύθυνση: www.ifm.com/gr

Σχήμα / μέγεθος	Περιγραφή	Κωδικός παραγ-γελίας
	Θερμοθήκη για αισθητήρες θερμοκρασίας · Ø 6 mm - G ½ · Μήκος ράβδου: 100 mm · Υλικά περιβλήματος: V4A	**E37010**
	Θερμοθήκη για αισθητήρες θερμοκρασίας · Ø 6 mm - G ½ · Μήκος ράβδου: 182 mm · Υλικά περιβλήματος: V4A	**E37020**
	Θερμοθήκη για αισθητήρες θερμοκρασίας · Ø 6 mm - G ½ · Μήκος ράβδου: 282 mm · Υλικά περιβλήματος: V4A	**E37030**

Προσαρμογείς

Σχήμα / μέγεθος	Περιγραφή	Κωδικός παραγ-γελίας
	Κάλυμμα σπειρώματος · Ø 24 mm - G ½ · Για κάλυψη του σπειρώματος G½ κατά την τοποθέτηση σε χώρους υγιεινής · Για τύπο TR · Υλικά περιβλήματος: V2A	**E30091**
	Σετ συναρμολόγησης · Για απευθείας σύνδεση των αισθητήρων θερμοκρασίας TT στον ηλεκτρονικό ελεγκτή TR · Υλικά περιβλήματος: V2A	**E30017**
	Βιδωτός σφιγκτήρας · Ø 6/8/10 mm - G ½ · Για αισθητήρες θερμοκρασίας · Υλικά περιβλήματος: V2A / FPM	**E30018**
	Βιδωτός σφιγκτήρας · Ø 6/8/10 mm - ½" NPT · Για αισθητήρες θερμοκρασίας · Υλικά περιβλήματος: V2A / FPM	**E30025**
	Προσαρμογέας εγκατάστασης · M18 x 1,5 - Ø 23 mm · Προσαρμογέας PVC για επικόλληση · Βάθος βύθισης του αισθητήρα των SID, SFD, TN: · 21 mm · Υλικά περιβλήματος: PVC	**E40148**
	Προσαρμογέας · M18 x 1,5 - G ½ · Υλικά περιβλήματος: V4A / O-ring: FPM Συναρμολογημένο	**E30073**
	Συγκολλήσιμος προσαρμογέας · M18 x 1,5 - Ø 24 mm · Βάθος βύθισης του αισθητήρα των SID, SFD, TN: · 15 mm · Υλικά περιβλήματος: V4A	**E40124**
	Συγκολλήσιμος προσαρμογέας · Ø 24,7 mm · Σφαίρα · Για αισθητήρες θερμοκρασίας Ø 6mm · Προσαρμογή με σφιγκτήρα · Υλικά περιβλήματος: V4A	**E30108**
	Συγκολλήσιμος προσαρμογέας · Ø 25 mm · Σφαίρα · Για αισθητήρες θερμοκρασίας Ø 6mm · Προσαρμογή με σφιγκτήρα · Υλικά περιβλήματος: V4A / 316L / 1.4404 / Δακτύλιος σύσφιξης: PEEK	**E30407**
	Σύνδεσμος κωνικού δακτυλίου για αισθητήρες θερμοκρασίας · Ø 10 mm - G ½ · Υλικά περιβλήματος: V4A	**E30016**

Μπορείτε να βρείτε τα διαγράμματα συνδεσμολογίας και τα σχέδια διαστάσεων από τη σελίδα 539

Σχήμα / μέγεθος	Περιγραφή	Κωδικός παραγ-γελίας
	Σύνδεσμος κωνικού δακτυλίου για αισθητήρες θερμοκρασίας · Ø 10 mm - ½" NPT · Υλικά περιβλήματος: V4A	**E30024**
	Σύνδεσμος κωνικού δακτυλίου για αισθητήρες θερμοκρασίας · Ø 6 mm - G ½ · Υλικά περιβλήματος: V4A	**E30047**
	Σύνδεσμος κωνικού δακτυλίου για αισθητήρες θερμοκρασίας · Ø 6 mm - ¼" NPT · Υλικά περιβλήματος: V4A	**E30049**
	Σύνδεσμος κωνικού δακτυλίου για αισθητήρες θερμοκρασίας · Ø 6 mm - G ¼ · Υλικά περιβλήματος: V4A	**E33431**
	Προσαρμογέας · M18 x 1,5 - G ½ · Βάθος βύθισης του αισθητήρα των SID, SFD, TN: · 21 mm · Υλικά περιβλήματος: Τιτάνιο	**E40114**
	Προσαρμογέας · M18 x 1,5 - M12 x 1 · Βάθος βύθισης του αισθητήρα των SID, SFD, TN: · 13,5 mm · Υλικά περιβλήματος: Τιτάνιο	**E40128**
	Προσαρμογέας · M18 x 1,5 - L18 · Για ενσωμάτωση σε Ταυ · Βάθος βύθισης του αισθητήρα των SID, SFD, TN: · 28,5 mm · Υλικά περιβλήματος: Παξιμάδι συγκράτησης: V4A / Προσαρμογέας: V4A / O-ring: FKM 16x1,5 gr 70° Shore A	**E40104**
	Προσαρμογέας · M18 x 1,5 - M12 x 1 · Βάθος βύθισης του αισθητήρα των SID, SFD, TN: · 13,5 mm · Υλικά περιβλήματος: V4A	**E40101**
	Προσαρμογέας · M18 x 1,5 - M12 x 1 · Βάθος βύθισης του αισθητήρα των SID, SFD, TN: · 13,5 mm · Υλικά περιβλήματος: Ορείχαλκος	**E40100**
	Προσαρμογέας · M18 x 1,5 - G ¼ · Βάθος βύθισης του αισθητήρα των SID, SFD, TN: · 13,5 mm · Υλικά περιβλήματος: V4A	**E40099**
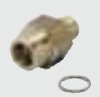	Προσαρμογέας · M18 x 1,5 - G ¼ · Βάθος βύθισης του αισθητήρα των SID, SFD, TN: · 13,5 mm · Υλικά περιβλήματος: Ορείχαλκος	**E40098**
	Προσαρμογέας · M18 x 1,5 - G ½ · Βάθος βύθισης του αισθητήρα των SID, SFD, TN: · 21 mm · Υλικά περιβλήματος: V4A	**E40096**
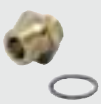	Προσαρμογέας · M18 x 1,5 - G ½ · Βάθος βύθισης του αισθητήρα των SID, SFD, TN: · 21 mm · Υλικά περιβλήματος: Ορείχαλκος	**E40097**
	Προσαρμογέας · M18 x 1,5 - ½" NPT · Βάθος βύθισης του αισθητήρα των SID, SFD, TN: · 23 mm · Υλικά περιβλήματος: V4A	**E40107**

Μπορείτε να βρείτε διαδραστικό επιλογέα προϊόντων και περισσότερες πληροφορίες στη διεύθυνση: www.ifm.com/gr

Σχήμα / μέγεθος	Περιγραφή	Κωδικός παραγγελίας
	Προσαρμογέας · M18 x 1,5 - G ½ · Υλικά περιβλήματος: V4A / O-ring: FPM Συναρμολογημένο	**E30073**
	Προστατευτικό πώμα · Με δυνατότητα σφραγίσματος · Για αισθητήρες πίεσης τύπου PK · για αισθητήρες θερμοκρασίας τύπου TK · για επιτηρητές κραδασμών σειράς VK · Υλικά περιβλήματος: PP διαφανής	**E30094**

Υγιεινοί προσαρμογείς

Σχήμα / μέγεθος	Περιγραφή	Κωδικός παραγγελίας
	Προσαρμογέας σφιγκτήρα · Σφιγκτήρας · 1-1,5" · ISO 2852 · Για συσκευές με προσαρμογέα Aseptoflex Vario · Στεγάνωση με δακτύλιο στεγάνωσης · Υλικά περιβλήματος: V4A	**E33201**
	Προσαρμογέας σφιγκτήρα · Σφιγκτήρας · 2" · ISO 2852 · Για συσκευές με προσαρμογέα Aseptoflex Vario · Στεγάνωση με δακτύλιο στεγάνωσης · Υλικά περιβλήματος: V4A	**E33202**
	Προσαρμογέας σφιγκτήρα · Σφιγκτήρας · 1-1,5" · ISO 2852 · Για συσκευές με προσαρμογέα Aseptoflex Vario · Στεγάνωση μέταλλο σε μέταλλο · Υλικά περιβλήματος: V4A / 316L / 1.4435	**E33701**
	Προσαρμογέας σφιγκτήρα · Σφιγκτήρας · 2" · ISO 2852 · Για συσκευές με προσαρμογέα Aseptoflex Vario · Στεγάνωση μέταλλο σε μέταλλο · Υλικά περιβλήματος: V4A / 316L / 1.4435	**E33702**
	Ρακόρ σωλήνωσης · Φλάντζα σωλήνα · Φλάντζα σωλήνα · DN40 (1,5") · DIN 11851 · Για συσκευές με προσαρμογέα Aseptoflex Vario · Στεγάνωση με δακτύλιο στεγάνωσης · Υλικά περιβλήματος: V4A / 316L / 1.4435	**E33212**
	Ρακόρ σωλήνωσης · Φλάντζα σωλήνα · Φλάντζα σωλήνα · DN50 (2") · DIN 11851 · Για συσκευές με προσαρμογέα Aseptoflex Vario · Στεγάνωση με δακτύλιο στεγάνωσης · Υλικά περιβλήματος: V4A / 316L / 1.4435	**E33213**
	Ρακόρ σωλήνωσης · Φλάντζα σωλήνα · Φλάντζα σωλήνα · DN40 (1,5") · DIN 11851 · Για συσκευές με προσαρμογέα Aseptoflex Vario · Στεγάνωση μέταλλο σε μέταλλο · Υλικά περιβλήματος: V4A / 316L / 1.4435	**E33712**
	Ρακόρ σωλήνωσης · Φλάντζα σωλήνα · Φλάντζα σωλήνα · DN50 (2") · DIN 11851 · Για συσκευές με προσαρμογέα Aseptoflex Vario · Στεγάνωση μέταλλο σε μέταλλο · Υλικά περιβλήματος: V4A / 316L / 1.4435	**E33713**
	Προσαρμογέας σφιγκτήρα · Προσαρμογέας Varivent · Varivent τύπου N · DN40 (1,5"), D = 68 · Για συσκευές με προσαρμογέα Aseptoflex Vario · Στεγάνωση με δακτύλιο στεγάνωσης · Υλικά περιβλήματος: V4A / 316L / 1.4435	**E33222**
	Προσαρμογέας σφιγκτήρα · Προσαρμογέας Varivent · Varivent τύπου N · DN40 (1,5"), D = 68 · Για συσκευές με προσαρμογέα Aseptoflex Vario · Στεγάνωση μέταλλο σε μέταλλο · Υλικά περιβλήματος: V4A / 316L / 1.4435	**E33722**
	Ρακόρ σωλήνωσης · SMS προσαρμογέας σωλήνα · Ρακόρ σωλήνωσης · DN40 (1,5") · SMS · Για συσκευές με προσαρμογέα Aseptoflex Vario · Στεγάνωση μέταλλο σε μέταλλο · Υλικά περιβλήματος: V4A / 316L / 1.4435	**E33731**

Μπορείτε να βρείτε τα διαγράμματα συνδεσμολογίας και τα σχέδια διαστάσεων από τη σελίδα 539

Σχήμα / μέγεθος	Περιγραφή	Κωδικός παραγ-γελίας
	Ρακόρ σωλήνωσης · SMS προσαρμογέας σωλήνα · Ρακόρ σωλήνωσης · DN50 (2") · SMS · Για συσκευές με προσαρμογέα Aseptoflex Vario · Στεγάνωση μέταλλο σε μέταλλο · Υλικά περιβλήματος: V4A / 316L / 1.4435	**E33732**
	Συγκολλήσιμος προσαρμογέας · Ø 50 mm · Για συσκευές με προσαρμογέα Aseptoflex Vario · Στεγάνωση με δακτύλιο στεγάνωσης · Υλικά περιβλήματος: V4A / 316L / 1.4435	**E30122**
	Τάπα στεγανοποίησης · Τάπα στεγανοποίησης · Υλικά περιβλήματος: Προσαρμογέας: V4A / 316L / 1.4435 / δακτύλιος στεγάνωσης: FKM	**E30128**
	Προσαρμογέας σφιγκτήρα · Σφιγκτήρας · 1-1,5" · ISO 2852 / DIN 32676 · για συσκευή με σύνδεσμο G ½ · Υλικά περιβλήματος: V4A / 316L / 1.4404	**E33401**
	Προσαρμογέας σφιγκτήρα · Σφιγκτήρας · 2" · ISO 2852 / DIN 32676 · για συσκευή με σύνδεσμο G ½ · Υλικά περιβλήματος: V4A / 316L / 1.4404	**E33402**
	Ρακόρ σωλήνωσης · SMS προσαρμογέας σωλήνα · DN25 · SMS · για συσκευή με σύνδεσμο G ½ · Υλικά περιβλήματος: V4A / 316L / 1.4404	**E33430**
	Συγκολλήσιμος προσαρμογέας · G ½ - Ø 30 mm · για δεξαμενές · Υλικά περιβλήματος: V4A / 316L / 1.4435	**E43300**
	Συγκολλήσιμος προσαρμογέας · G ½ - Ø 29 mm · για σωληνώσεις · Υλικά περιβλήματος: V4A / 316L / 1.4435	**E43301**
	Ρακόρ σωλήνωσης · G ½ · Φλάντζα σωλήνα · DN25 (1") · DIN 11851 · Υλικά περιβλήματος: V4A / 316L / 1.4435	**E43304**
	Ρακόρ σωλήνωσης · G ½ · Φλάντζα σωλήνα · DN40 (1,5") · DIN 11851 · Υλικά περιβλήματος: V4A / 316L / 1.4435	**E43305**
	Προσαρμογέας σφιγκτήρα · G ½ · Varivent τύπου F · DN25 (1"), D = 50 · Υλικά περιβλήματος: V4A / 316L / 1.4435	**E43306**
	Προσαρμογέας σφιγκτήρα · G ½ · Varivent τύπου N · DN40 (1,5"), D = 68 · Υλικά περιβλήματος: V4A / 316L / 1.4435	**E43307**
	Τάπα στεγανοποίησης · G ½ · Υλικά περιβλήματος: V4A / 316L / 1.4435	**E43308**
	Συγκολλήσιμος προσαρμογέας · G ½ - Ø 35 mm · Υλικά περιβλήματος: V4A	**E30055**

Μπορείτε να βρείτε διαδραστικό επιλογέα προϊόντων και περισσότερες πληροφορίες στη διεύθυνση: www.ifm.com/gr

Σχήμα / μέγεθος	Περιγραφή	Κωδικός παραγ-γελίας
	Συγκολλήσιμος προσαρμογέας · G ½ - Ø 45 mm · Υλικά περιβλήματος: V4A	**E30056**
	Συγκολλήσιμος προσαρμογέας · G ½ - Ø 30 mm · για δεξαμενές · με θύρα διαρροής · με θύρα διαρροής · Υλικά περιβλήματος: V4A / 316L / 1.4435	**E43309**
	Συγκολλήσιμος προσαρμογέας · G ½ - Ø 29 mm · για σωληνώσεις · με θύρα διαρροής · με θύρα διαρροής · Υλικά περιβλήματος: V4A / 316L / 1.4435	**E43310**
	Προσαρμογέας σφιγκτήρα · G ½ · με θύρα διαρροής · Σφιγκτήρας · 1-1,5" · ISO 2852 / DIN 32676 · με θύρα διαρροής · Υλικά περιβλήματος: V4A / 316L / 1.4435	**E43311**
	Προσαρμογέας σφιγκτήρα · G ½ · με θύρα διαρροής · Σφιγκτήρας · 2" · ISO 2852 / DIN 32676 · με θύρα διαρροής · Υλικά περιβλήματος: V4A / 316L / 1.4435	**E43312**
	Πώμα συγκόλλησης · G ½ · απομακρύνει την θερμότητα κατά την συγκόλληση · Υλικά περιβλήματος: Ορείχαλκος	**E43314**
	Συγκολλήσιμος προσαρμογέας · G ½ · με θύρα διαρροής · Υλικά περιβλήματος: V4A / 316L / 1.4404	**E43315**

Σχεδιάγραμμα σύνδεσης

1

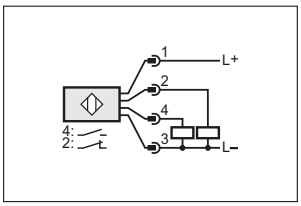

2

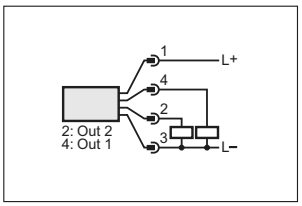

3

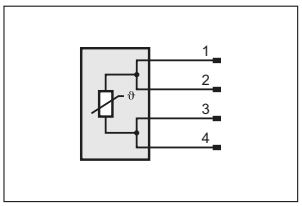

4

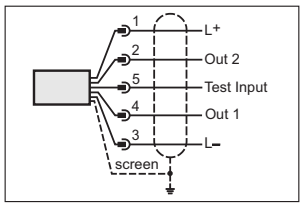

5

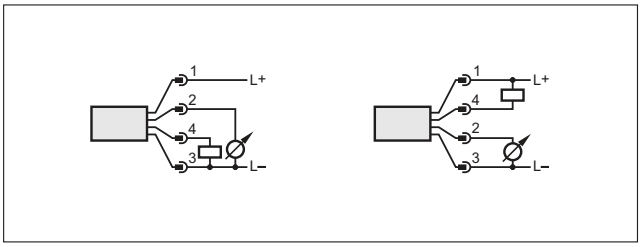

7

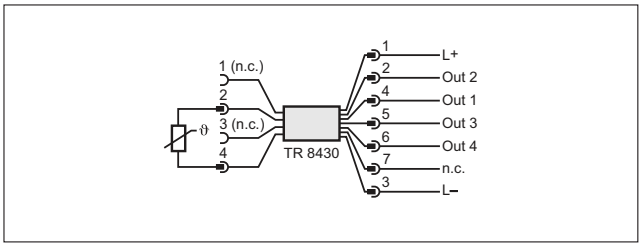

6

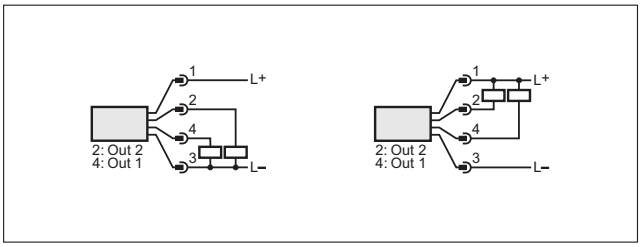

Σχεδιάγραμμα σύνδεσης

8

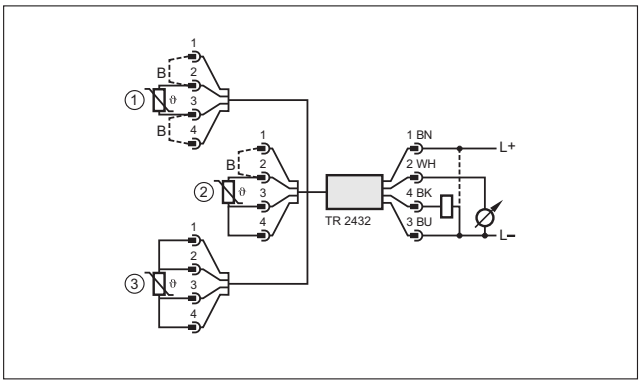

1: Αισθητήρας δύο αγωγών, 2: Αισθητήρας τριών αγωγών, 3: Αισθητήρας τεσσάρων αγωγών, B: Γέφυρα

9

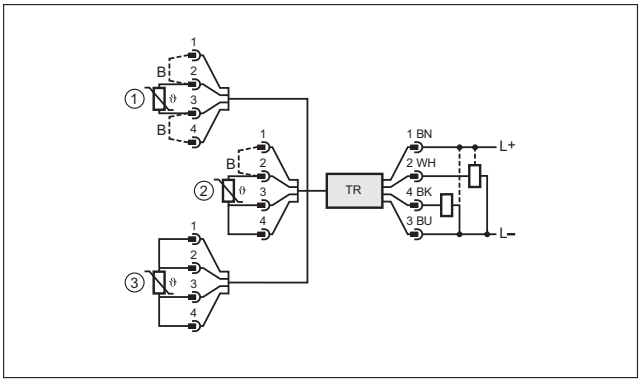

1: Αισθητήρας δύο αγωγών, 2: Αισθητήρας τριών αγωγών, 3: Αισθητήρας τεσσάρων αγωγών, B: Γέφυρα

10

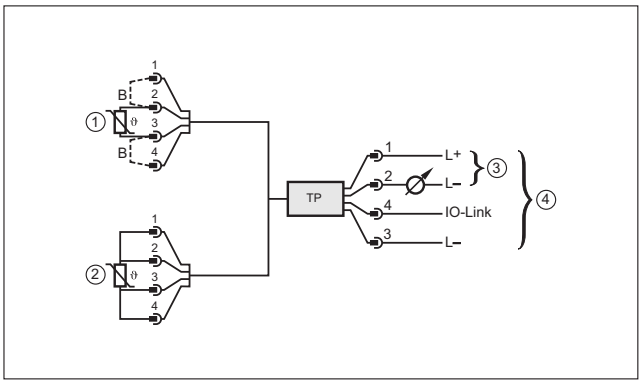

1: Αισθητήρας δύο αγωγών, 2: Αισθητήρας τεσσάρων αγωγών, 3: Λειτουργία ως 2σύρματος μεταδότης θερμοκρασίας, 4: Λειτουργία ως 3σύρματες συσκευές, δυνατότητα επικοινωνίας μέσω IO-Link, B: Γέφυρα

11

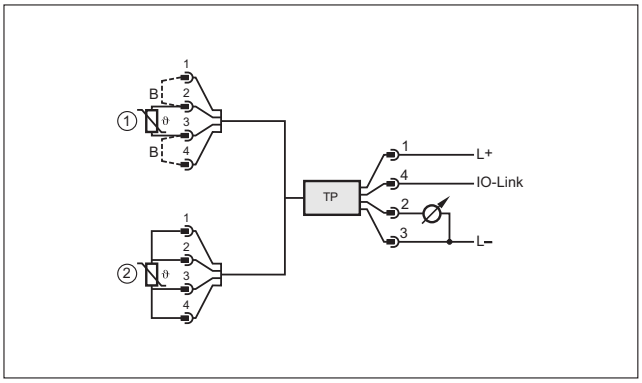

2: Αισθητήρας δύο αγωγών, 2: Αισθητήρας τεσσάρων αγωγών, B: Γέφυρα

12

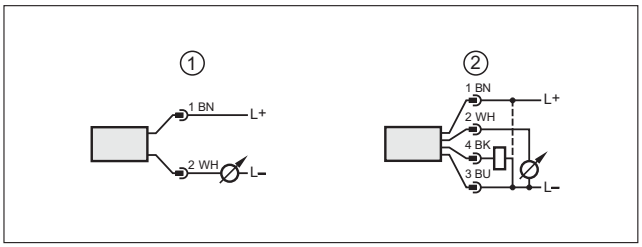

1: λειτουργία/σύνδεση 2 αγωγών, 2: λειτουργία/σύνδεση 3 αγωγών

13

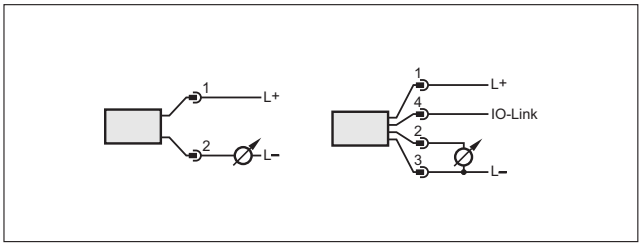

Μπορείτε να βρείτε διαδραστικό επιλογέα προϊόντων και περισσότερες πληροφορίες στη διεύθυνση: www.ifm.com/gr

Σχέδια υπό κλίμακα / αριθ. σχεδίου / CAD, από: www.ifm.com

1

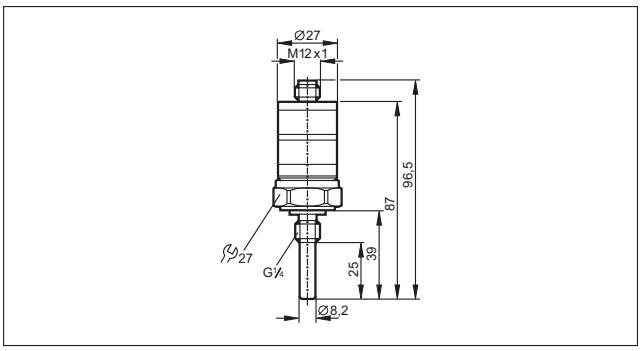

2

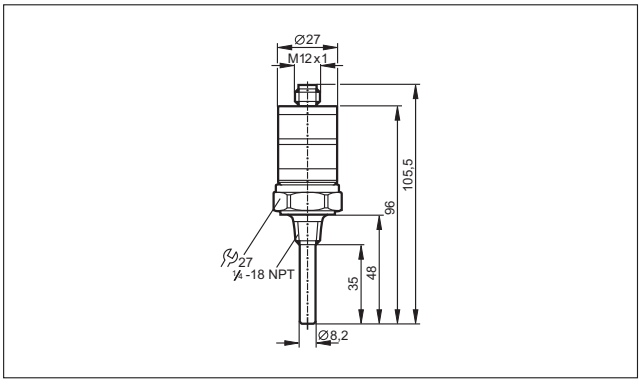

3

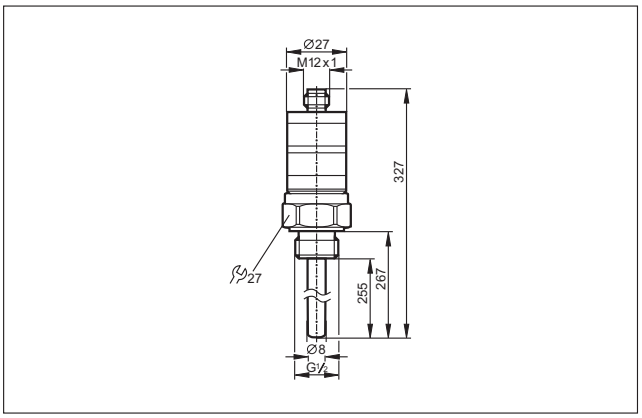

4

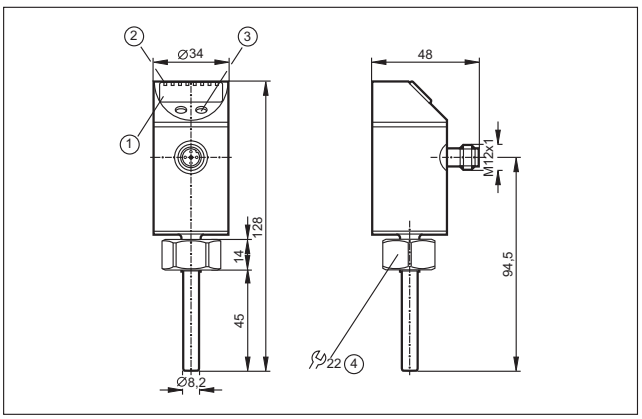

1: 4-ψηφίων αλφαριθμητική οθόνη ένδειξης, 2: LED κατάστασης,
3: Μπουτόν προγραμματισμού, 4: Εσωτερικό σπείρωμα M18x1,5

5

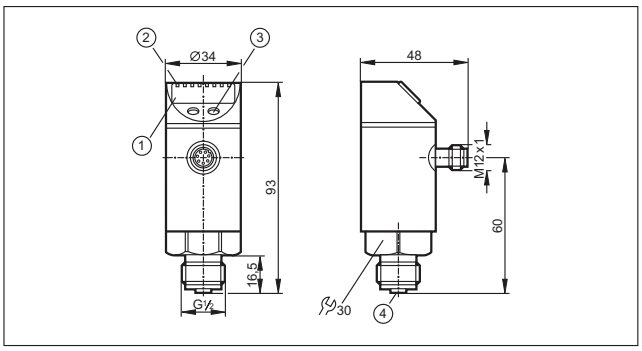

1: 4-ψηφίων αλφαριθμητική οθόνη ένδειξης, 2: LED κατάστασης,
3: Μπουτόν προγραμματισμού, 4: σύνδεση για αισθητήρα θερμοκρασίας

6

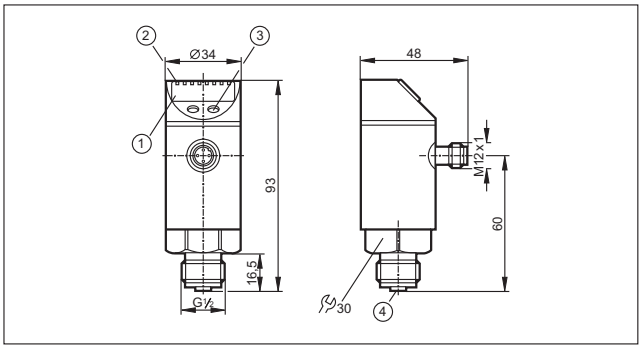

1: 4-ψηφίων αλφαριθμητική οθόνη ένδειξης, 2: LED κατάστασης,
3: Μπουτόν προγραμματισμού, 4: σύνδεση για αισθητήρα θερμοκρασίας

7

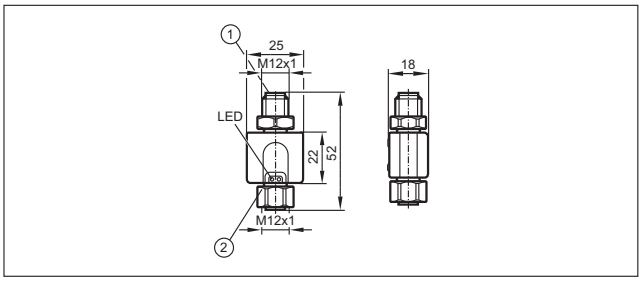

1: Σύνδεση για ηλεκτρική τροφοδοσία και σήματα εξόδου,
2: σύνδεση για αισθητήρα θερμοκρασίας

8

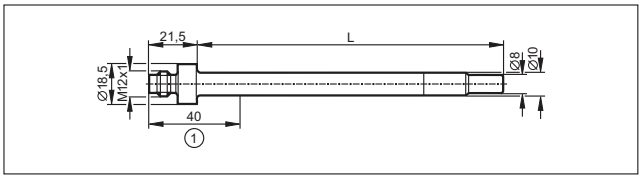

1: Τμήμα σύνδεσης

9

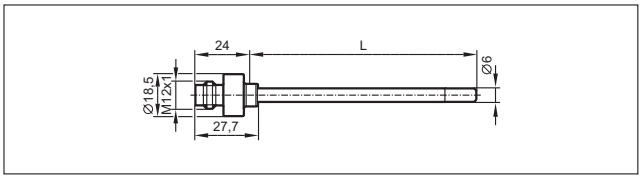

Σχέδια υπό κλίμακα / αριθ. σχεδίου / CAD, από: www.ifm.com

10

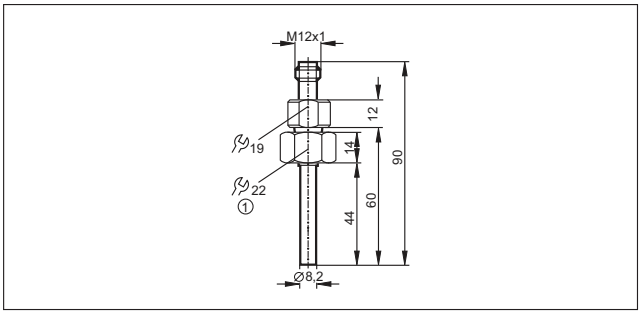

1: Εσωτερικό σπείρωμα M18x1,5

11

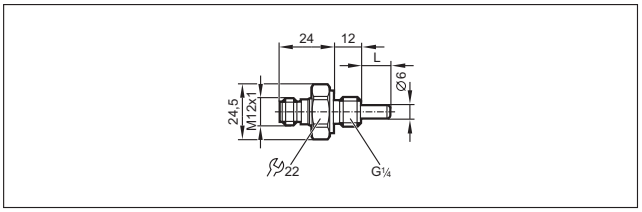

12

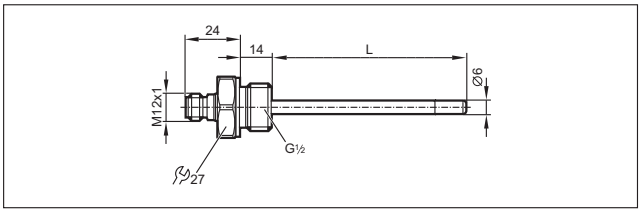

13

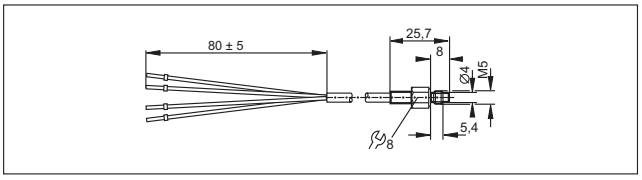

14

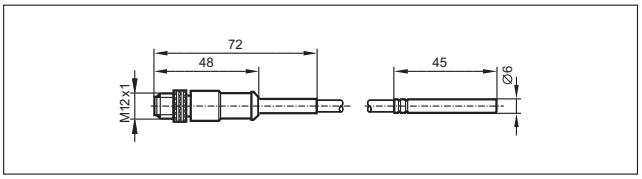

15

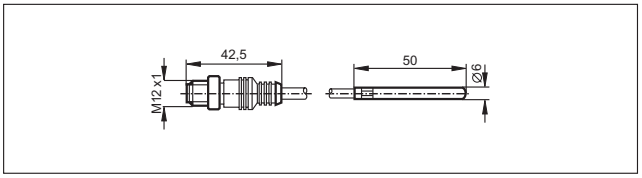

16

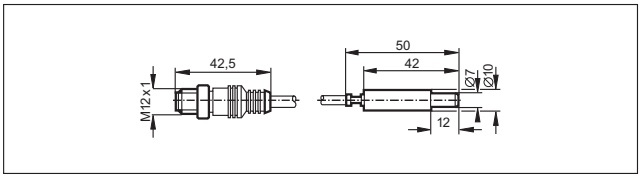

17

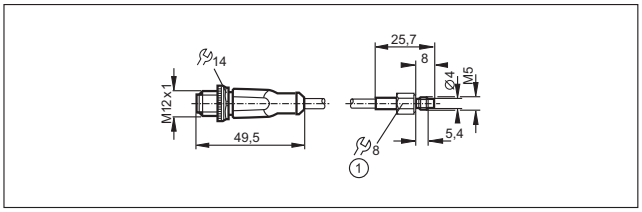

1: Ροπή σύσφιξης 1,5 Nm

18

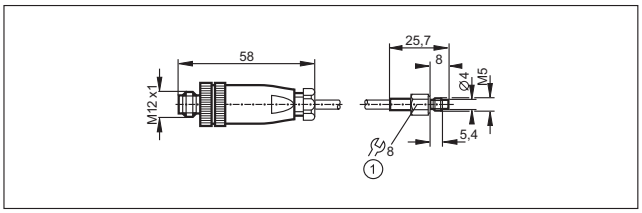

1: Ροπή σύσφιξης 1,5 Nm

19

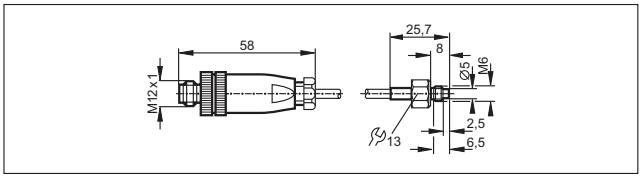

20

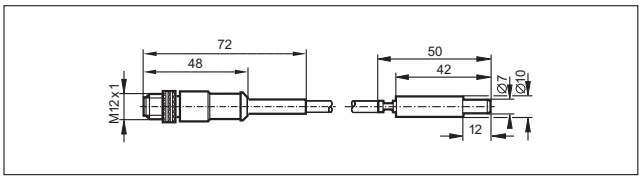

21

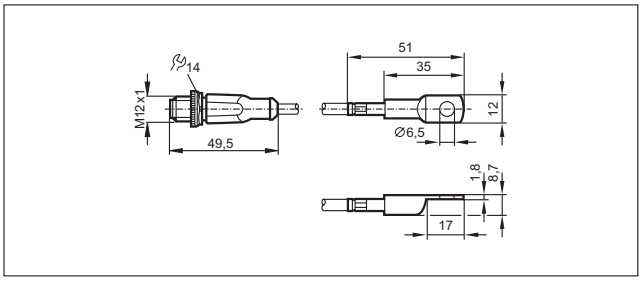

22

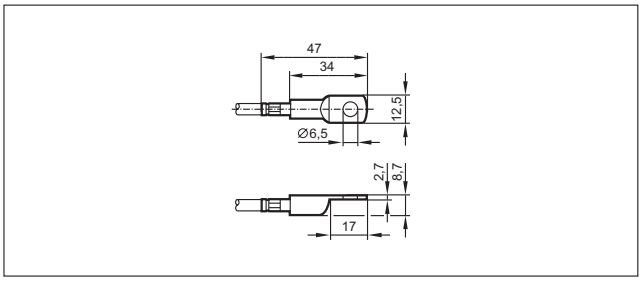

23

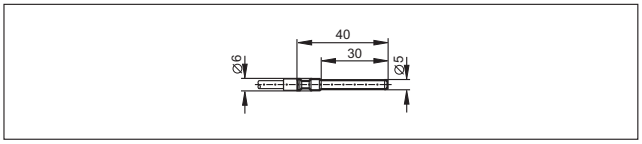

Μπορείτε να βρείτε διαδραστικό επιλογέα προϊόντων και περισσότερες πληροφορίες στη διεύθυνση: www.ifm.com/gr

Σχέδια υπό κλίμακα / αριθ. σχεδίου / CAD, από: www.ifm.com

24

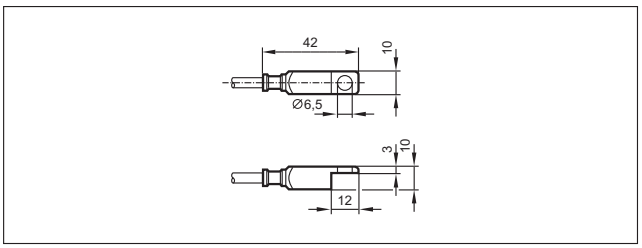

25

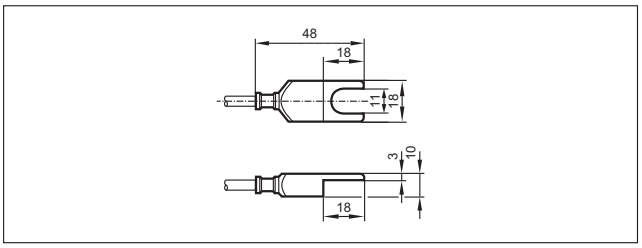

26

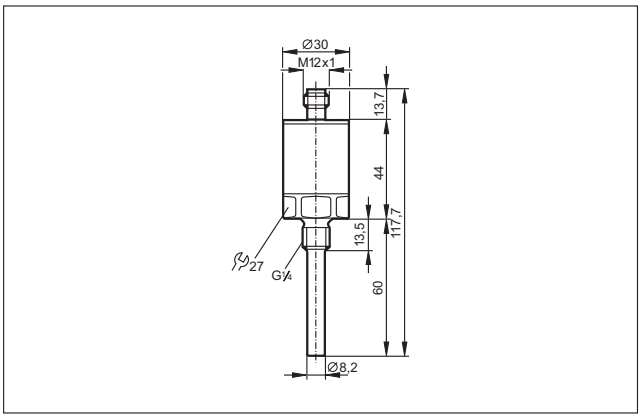

27

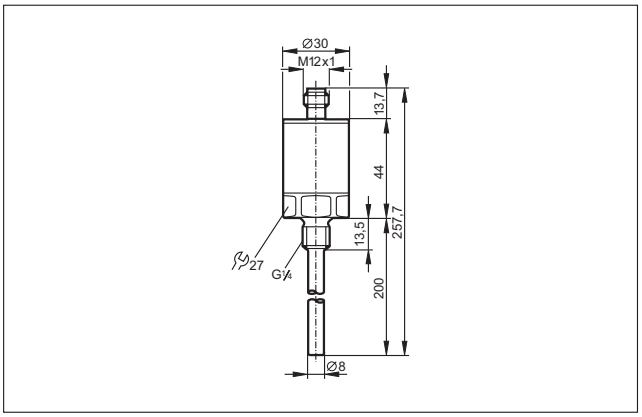

28

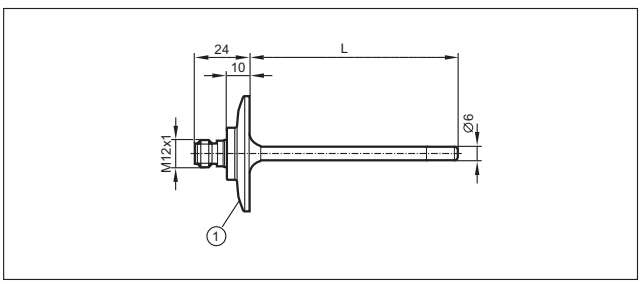

1: 1,5" σφιγκτήρας (ISO 2852)

29

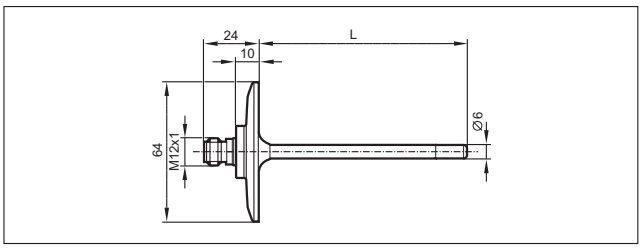

30

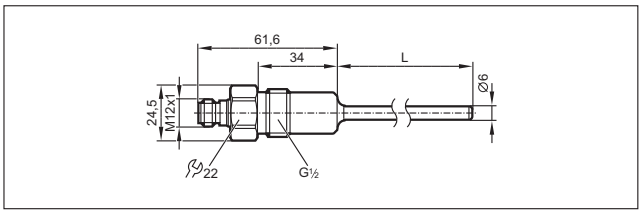

31

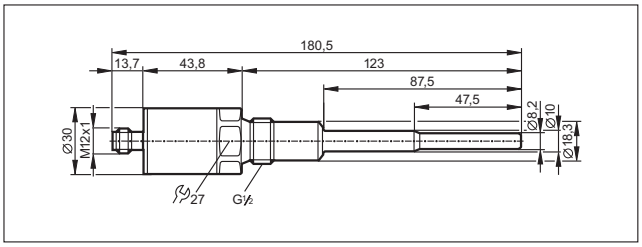

32

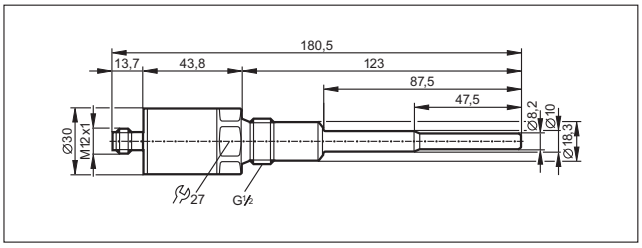

33

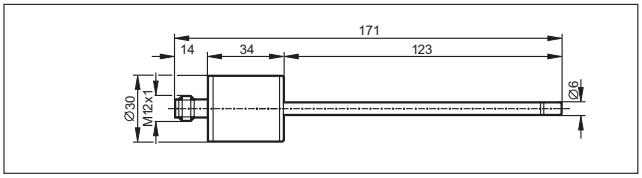

34

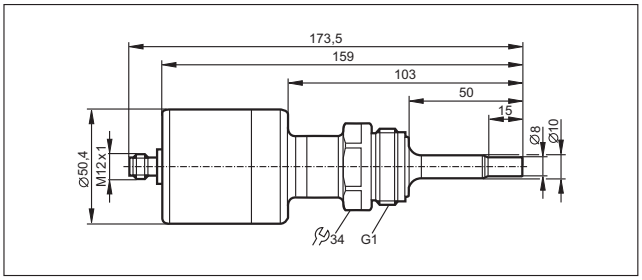

Σχέδια υπό κλίμακα / αριθ. σχεδίου / CAD, από: www.ifm.com

35

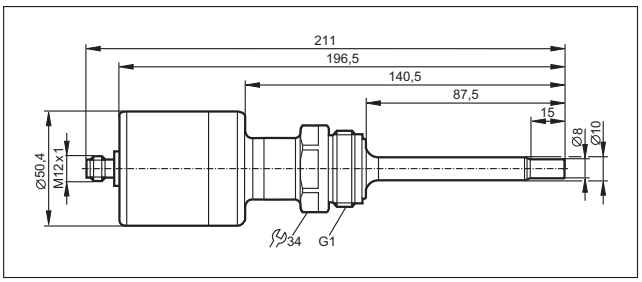

36

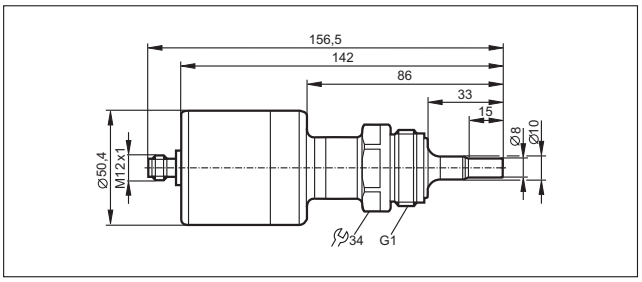

37

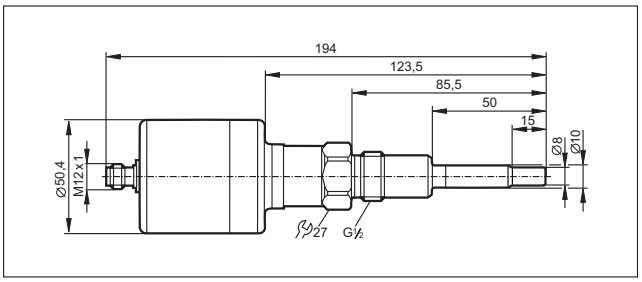

38

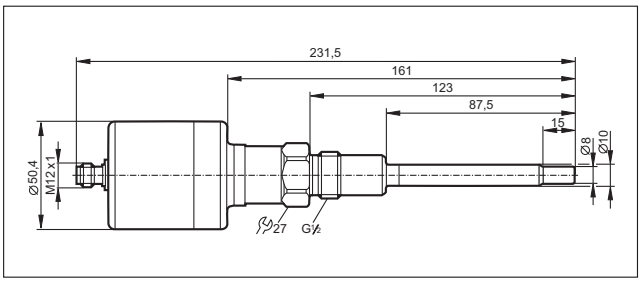

39

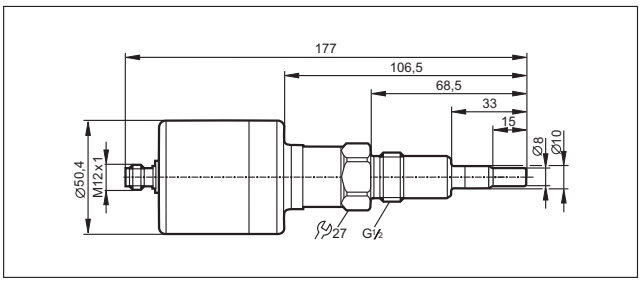

40

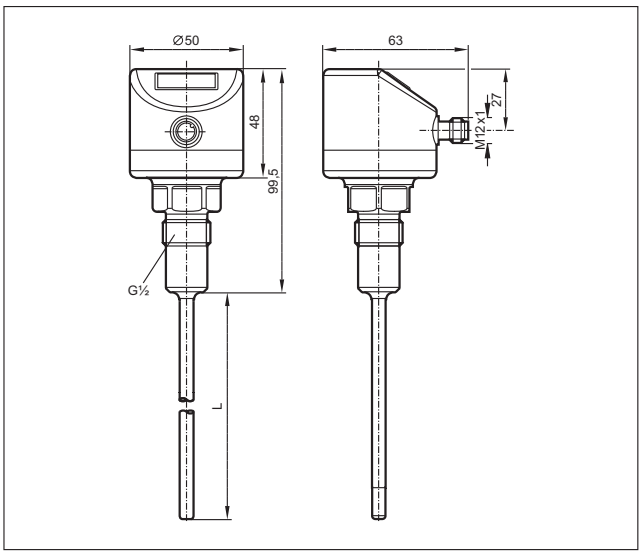

41

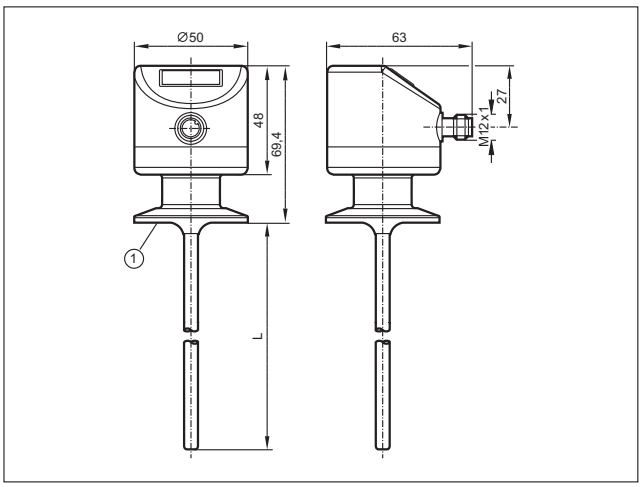

1,5" σφιγκτήρας (ISO 2852)

42

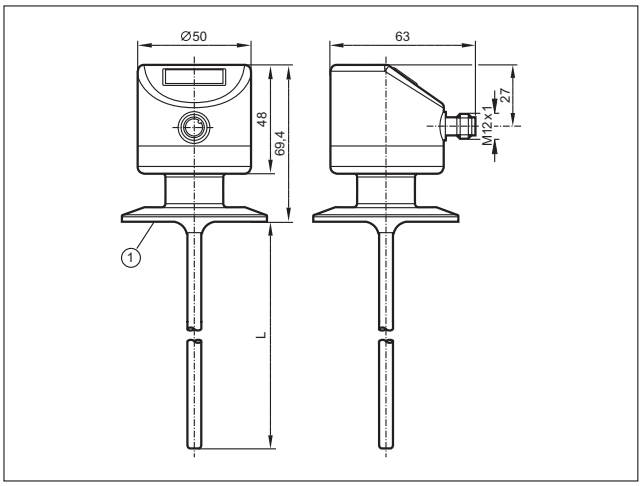

1: 2" triclamp (ISO 2852)

Μπορείτε να βρείτε διαδραστικό επιλογέα προϊόντων και περισσότερες πληροφορίες στη διεύθυνση: www.ifm.com/gr

Σχέδια υπό κλίμακα / αριθ. σχεδίου / CAD, από: www.ifm.com

43

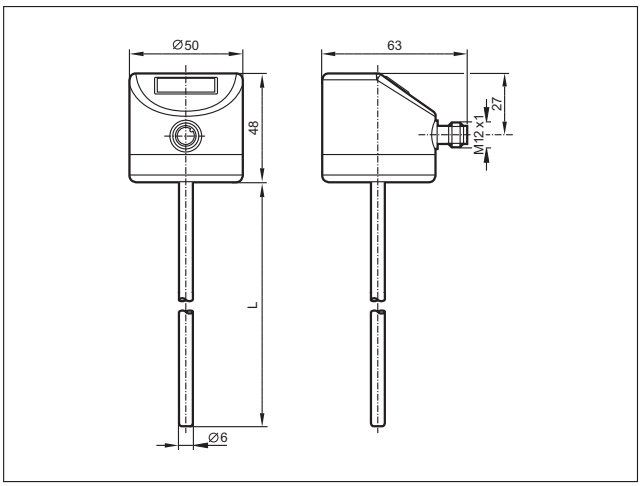

44

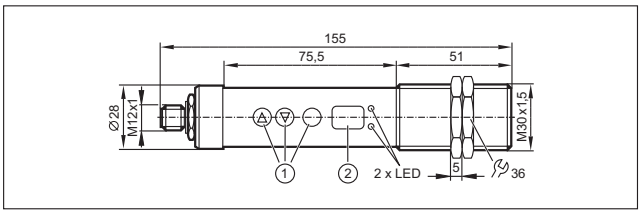

1: Μπουτόν προγραμματισμού, 2: Ένδειξη LED 7-στοιχείων

45

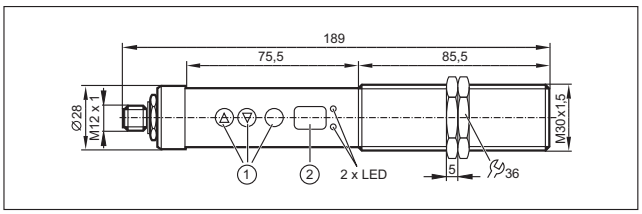

1: Μπουτόν προγραμματισμού, 2: Ένδειξη LED 7-στοιχείων

46

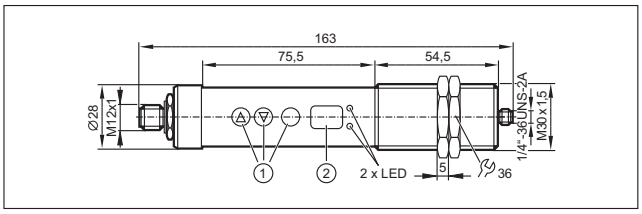

1: Μπουτόν προγραμματισμού, 2: Ένδειξη LED 7-στοιχείων

- **Ενσωματωμένη επιτήρηση ροής, θερμοκρασίας και διακοπής καλωδίου.**
- **Ρυθμιζόμενα σημεία μεταγωγής για ροή και θερμοκρασία.**
- **Πολύχρωμη οθόνη LED ραβδόγραμμα για γρήγορη παραμετροποίηση.**
- **Εξοδος σήματος με ελεύθερες επαφές ρελέ, χωρίς δυναμικό.**
- **Επιλογές συνδεσμολογίας: βιδωτοί ακροδέκτες και κουμπωτοί σφιγκτήρες.**

Συστήματα αξιολόγησης για αισθητήρες ροής.

Παρέχονται πληθώρα συστημάτων αξιολόγησης για αισθητήρες ροής σειρών SF/SP. Η σειρά VS300 διασφαλίζει υψηλή λειτουργικότητα, με μικρό περίβλημα, τοποθέτησης σε πίνακα ελέγχου. Πολύχρωμη οθόνη LED ραβδόγραμμα για απεικόνιση της ροής. Επιπλέον, σηματοδοτείται μέσω LED και εξόδων ρελέ, όταν έχει επιτευχθεί μια ρυθμιζόμενη θερμοκρασία μέσου ή αν υπάρχει μια πιθανή διακοπή καλωδίου μεταξύ αισθητήρα - ηλεκτρονικών. Τα στοιχεία χειρισμού βρίσκονται μπροστά. Τα συστήματα αξιολόγησης διατίθενται σε εκδόσεις τροφοδοσίας AC και DC.

Αισθητήρες και οθόνες ελέγχου έχουν σχεδιαστεί και εγκριθεί για χρήση σε επικίνδυνες περιοχές, για εφαρμογές σε δυνητικά εκρηκτικές ατμόσφαιρες. Είναι επίσης στάνταρ εδώ: παρακολούθηση καλωδίου μεταξύ αισθητήρα και συστήματος αξιολόγησης, καθώς και επιτήρηση θερμοκρασίας μέσου με οθόνη και σηματοδότηση μέσω ελεύθερων εξόδων ρελέ.

Τα συστήματα αξιολόγησης τοπικής τοποθέτησης συνδέονται απευθείας στο σημείο μέτρησης με τον αισθητήρα ροής με χρήση καλωδίων με M12 κονέκτορα. Οι συσκευές παραμετροποιούνται μέσω μπουτόν με ανάδραση μέσω οθόνης LED ραβδογράμματος. Τέλος, παρέχεται πρόσθετη ασφάλεια με το ηλεκτρονικό κλείδωμα της παραμετροποίησης και τη δυνατότητα αρχικοποίησης στις εργοστασιακές ρυθμίσεις.

Συστήματα αξιολόγησης για μονάδες ελέγχου τοποθέτησης σε πίνακα.

Συστήματα αξιολόγησης για τοπική τοποθέτηση.

Μπορείτε να βρείτε διαδραστικό επιλογέα προϊόντων και περισσότερες πληροφορίες στη διεύθυνση: www.ifm.com/gr

Γενική επισκόπηση συστήματος	*Σελίδα*
Μονάδες ελέγχου για βιομηχανικές εφαρμογές	*548*
Μονάδες ελέγχου με πιστοποίηση ATEX	*549*
Μονάδες ελέγχου με πιστοποίηση ATEX 2G	*549*
Παρελκόμενα	*549*
Σχεδιάγραμμα σύνδεσης	*550*
Σχέδια υπό κλίμακα / αριθ. σχεδίου / CAD, από: www.ifm.com	*551*

Μονάδες ελέγχου για βιομηχανικές εφαρμογές

Σχήμα / μέγεθος	U_b / Ανοχή [V] / [%]	Κατανάλωση ρεύματος [mA]	Κατανάλωση ισχύος [VA]	Χρονοκαθ. εκίνησης [s]	Εξοδος παρουσίας ροής	Εξοδος σε υπέρβαση θερμοκρασίας	Εξοδος σε διακοπή καλωδίου	Αρ. σχεδίου	Κωδικός παραγγελίας
Combicon κλέμα · Σύνδεση αριθ. 3									
	90...240 AC / -5 /+10	–	4	10...80	ρελέ ενεργό	ρελέ ενεργό	ρελέ απενεργοποιημένο	1	**SN0150***
Combicon κλέμα · Σύνδεση αριθ. 4									
	90...240 AC / -5 /+10	–	4	10...80	ρελέ ενεργό	–	ρελέ απενεργοποιημένο	1	**SN0151***
Combicon κλέμα · Σύνδεση αριθ. 5									
	24 DC / +10 / -20	90	–	10...80	ρελέ ενεργό	ρελέ ενεργό	ρελέ απενεργοποιημένο	1	**SR0150***
Combicon κλέμα · Σύνδεση αριθ. 6									
	24 DC / +10 / -10	90	–	10...80	ρελέ ενεργό	–	ρελέ απενεργοποιημένο	1	**SR0153***
M12 κονέκτορας · Σύνδεση αριθ. 1 · Ομάδες κονέκτορα 8, 9, 10, 18, 20, 123, 125, 127, 150									
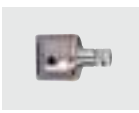	19...36 DC	70	–	10	Ανοικτή NO / κλειστή NC επαφή προγρ.	–	–	2	**SR5900**
1/2"-UNF κονέκτορα · Σύνδεση αριθ. 2 · Ομάδες κονέκτορα 30									
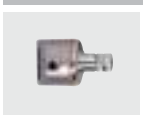	85...265 AC / -5 / +10	–	< 3,5	10	Ανοικτή NO / κλειστή NC επαφή προγρ.	–	–	3	**SR5906***

*** Σημείωση για AC και AC/DC συσκευές**

Τοποθετήστε ασφάλεια μινιατούρα κατά IEC60127-2 Φύλλο 1, ≤ 5 A (ταχείας απόκρισης) Σύσταση: ελέγξτε την μονάδα για αξιόπιστη λειτουργία μετά από βραχυκύκλωμα.

Μονάδες ελέγχου με πιστοποίηση ATEX

Σχήμα / μέγεθος	U_b / Ανοχή [V] / [%]	Κατανάλωση ρεύματος [mA]	Κατανάλωση ισχύος [VA]	Χρονοκαθ. εκίνησης [s]	Εξοδος παρουσίας ροής	Εξοδος σε υπέρβαση θερμοκρασίας	Εξοδος σε διακοπή καλωδίου	Αρ. σχεδίου	Κωδικός παραγγελίας
15 κλέμες έως 2,5mm²									
	230 AC / ± 10	–	5	30	ρελέ ενεργό	–	ρελέ απενεργοποιημένο	4	**SN2301***
	110 AC / ± 10	–	5	30	ρελέ ενεργό	–	ρελέ απενεργοποιημένο	4	**SN2302***
	24 DC / ± 10	125	–	30	ρελέ ενεργό	–	ρελέ απενεργοποιημένο	4	**SR2301***

*** Σημείωση για AC και AC/DC συσκευές**

Τοποθετήστε ασφάλεια μινιατούρα κατά IEC60127-2 Φύλλο 1, ≤ 5 A (ταχείας απόκρισης) Σύσταση: ελέγξτε την μονάδα για αξιόπιστη λειτουργία μετά από βραχυκύκλωμα.

Μονάδες ελέγχου με πιστοποίηση ATEX 2G

Σχήμα / μέγεθος	U_b / Ανοχή [V] / [%]	Κατανάλωση ρεύματος [mA]	Κατανάλωση ισχύος [VA]	Χρονοκαθ. εκίνησης [s]	Εξοδος παρουσίας ροής	Εξοδος σε υπέρβαση θερμοκρασίας	Εξοδος σε διακοπή καλωδίου	Αρ. σχεδίου	Κωδικός παραγγελίας
15 κλέμες έως 2,5mm² · Σύνδεση αριθ. 7									
	24 DC / ± 15	100	–	10	ρελέ ενεργό	–	–	5	**SR307A***

*** Σημείωση για AC και AC/DC συσκευές**

Τοποθετήστε ασφάλεια μινιατούρα κατά IEC60127-2 Φύλλο 1, ≤ 5 A (ταχείας απόκρισης) Σύσταση: ελέγξτε την μονάδα για αξιόπιστη λειτουργία μετά από βραχυκύκλωμα.

Παρελκόμενα

Σχήμα / μέγεθος	Περιγραφή	Κωδικός παραγγελίας
	Combicon κλέμα · με ελατηριωτές κλέμες 4-πόλων · Υλικά περιβλήματος: Ηλεκτροφόρα τμήματα: Κράμα Cu επικασσιτερωμένο	**E40171**

Μπορείτε να βρείτε τα διαγράμματα συνδεσμολογίας και τα σχέδια διαστάσεων από τη σελίδα 550

Σχεδιάγραμμα σύνδεσης

Χρώματα κλώνων

BN	Καφέ
BU	Μπλε
BK	Μαύρο
WH	Λευκό
GY	Γκρι

1

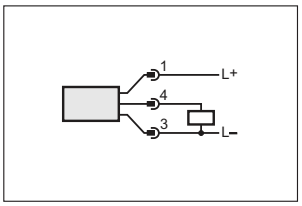

2

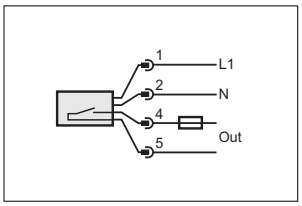

3

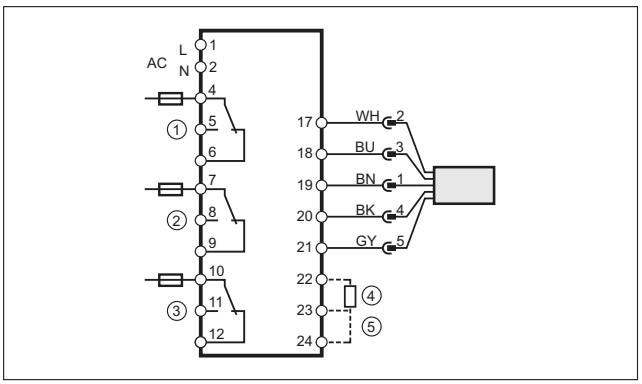

1: Επιτήρηση ροής, 2: Επιτήρηση διακοπής καλωδίου, 3: Επιτήρηση θερμοκρασίας, 4: Χρονοκαθυστέρηση ενεργοποίησης, 5: Επιλογή υγρά / αέρια

4

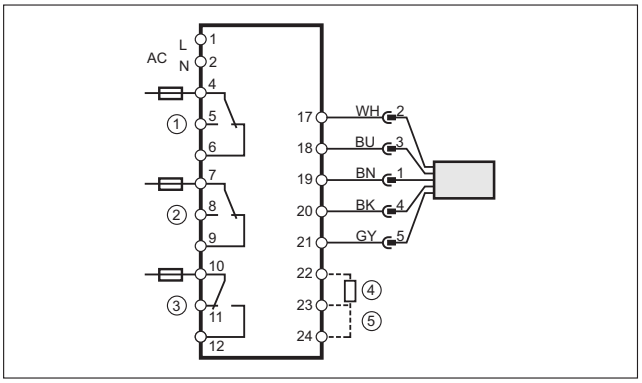

1: Επιτήρηση ροής, 2: Επιτήρηση διακοπής καλωδίου, 3: Επιτήρηση θερμοκρασίας, 4: Χρονοκαθυστέρηση ενεργοποίησης, 5: Επιλογή υγρά / αέρια, Σημείωση: μινιατούρα ασφάλεια σύμφωνα με IEC60127-2 σελίδα 1, ≤ 5 A (ταχείας απόκρισης)

5

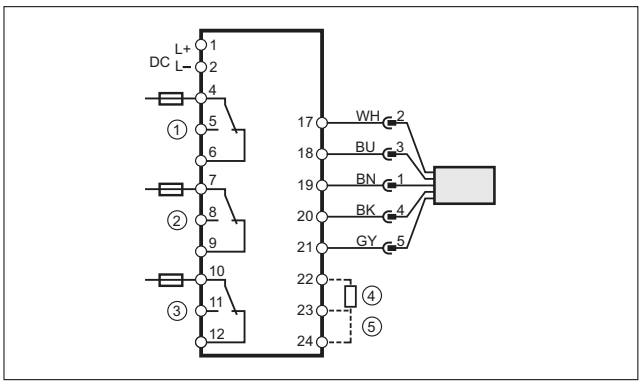

1: Επιτήρηση ροής, 2: Επιτήρηση διακοπής καλωδίου, 3: Επιτήρηση θερμοκρασίας, 4: Χρονοκαθυστέρηση ενεργοποίησης, 5: Επιλογή υγρά / αέρια

6

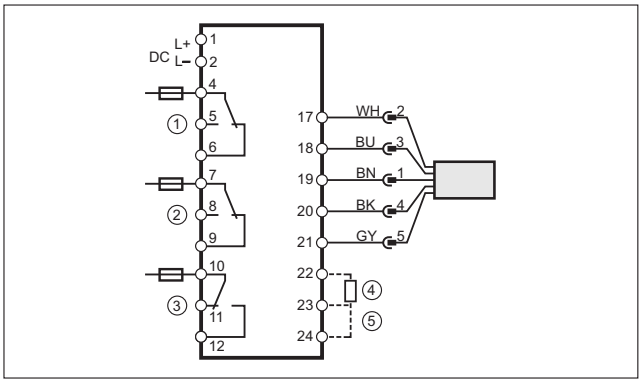

1: Επιτήρηση ροής, 2: Επιτήρηση διακοπής καλωδίου, 3: Επιτήρηση θερμοκρασίας, 4: Χρονοκαθυστέρηση ενεργοποίησης, 5: Επιλογή υγρά / αέρια, Σημείωση: μινιατούρα ασφάλεια σύμφωνα με IEC60127-2 σελίδα 1, ≤ 5 A (ταχείας απόκρισης)

7

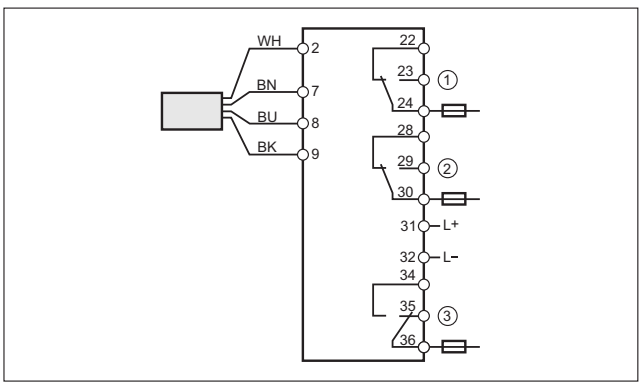

1: Επιτήρηση ροής, 2: Επιτήρηση σφάλματος, 3: Επιτήρηση θερμοκρασίας, Σημείωση: μινιατούρα ασφάλεια σύμφωνα με IEC60127-2 σελίδα 1, ≤ 5 A (ταχείας απόκρισης), Τοποθετήστε την ασφάλεια έξω από την επικίνδυνη περιοχή.

Μπορείτε να βρείτε διαδραστικό επιλογέα προϊόντων και περισσότερες πληροφορίες στη διεύθυνση: www.ifm.com/gr

Σχέδια υπό κλίμακα / αριθ. σχεδίου / CAD, από: www.ifm.com

1

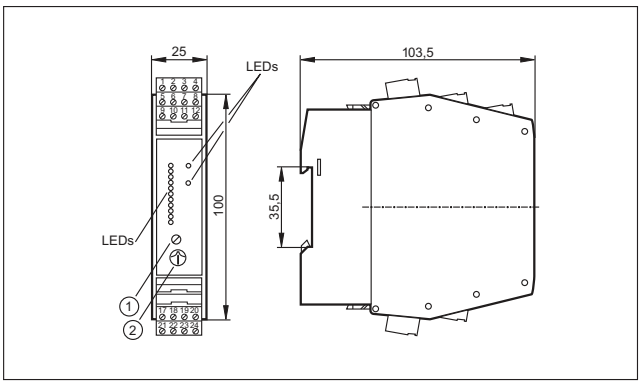

1: Ποτενσιόμετρο (σημείο ενεργοποίησης ροής), 2: Ποτενσιόμετρο (σημείο ενεργοποίησης θερμοκρασίας)

2

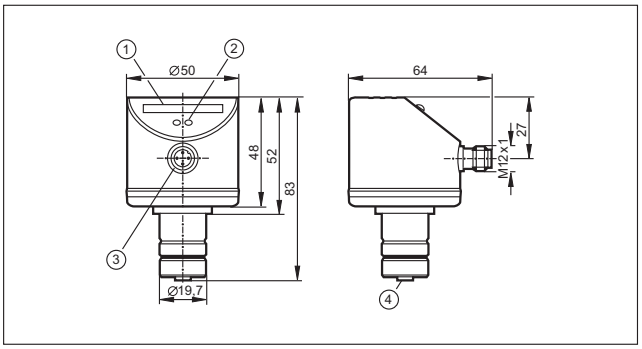

1: Ένδειξη με στήλη LED, 2: μπουτόν ρύθμισης, 3: Σύνδεση για ηλεκτρική τροφοδοσία και σήματα εξόδου, 4: Σύνδεση για αισθητήρα ροής

3

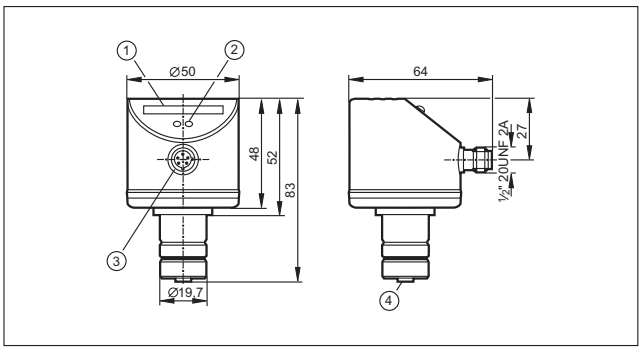

1: Ένδειξη με στήλη LED, 2: μπουτόν ρύθμισης, 3: Σύνδεση για ηλεκτρική τροφοδοσία και σήματα εξόδου, 4: Σύνδεση για αισθητήρα ροής

4

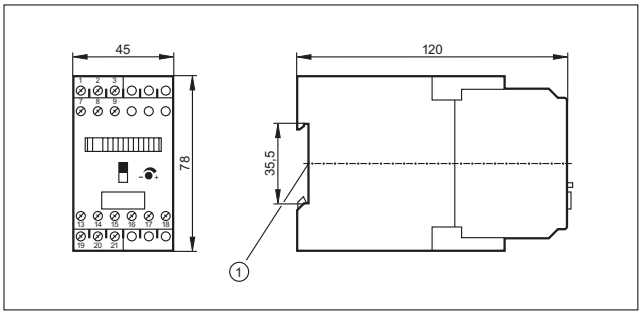

1: στερέωση πάνω σε ράγα DIN

5

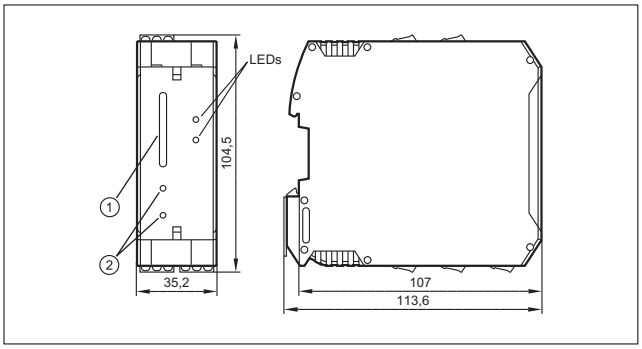

1: Ένδειξη με στήλη LED, 2: μπουτόν παραμετροποίησης

- **Διπλοί επαγωγικοί αισθητήρες ανάδρασης για βάνες και ενεργοποιητές.**
- **Ταιριάζουν απευθείας σε τυποποιημένους ενεργοποιητές κατά VDI / VDE 3845.**
- **Διπλός αισθητήρας AS-i για γρήγορη, ασφαλή τοποθέτηση “plug & play”.**
- **Ανάδραση θέσης για βάνες ανυψούμενου βάκτρου έως 80 mm.**
- **Μόνιμη επιτήρηση βανών για συντήρηση βάσει της κατάστασης λειτουργίας.**

Αισθητήρες για βαλβίδες

Στις βιομηχανικές διεργασίες όπου υπάρχουν υγρά, αέρια ή αέρας, χρησιμοποιούνται βαλβίδες για δοσομέτρηση και έλεγχο. Οι πνευματικοί ενεργοποιητές βαλβίδων χρησιμοποιούνται συνήθως για τον μηχανικό καθορισμό της θέσης. Η θέση της βαλβίδας πρέπει να επιτηρείται ηλεκτρονικά.

Διπλοί αισθητήρες για ενεργοποιητές τετάρτου στροφής.

Ενας κυλινδρικός στόχος, γνωστός ως στόχος κατάδειξης, με δύο μεταλλικές βίδες υπό γωνία 90°, τοποθετείται στον άξονα του ενεργοποιητή. Οι βίδες είναι τοποθετημένες σε διαφορετικά ύψη. Ενας διπλός επαγωγικός αισθητήρας (σειράς IND) με δύο εσωτερικά αισθητήρες, ανιχνεύει την άνω ή την κάτω βίδα, ανάλογα με τη θέση της βαλβίδας και κατά συνέπεια τις δύο θέσεις μεταγωγής. Το σύστημα λειτουργεί με ασφάλεια, χωρίς φθορές. Είναι ανθεκτικό σε εξωτερικές επιδράσεις και σε μηχανικές καταπονήσεις, όπως κραδασμοί και δονήσεις.

Αισθητήρες για βαλβίδες ανυψούμενου βάκτρου

Το σύστημα efector valvis χρησιμοποιείται για βαλβίδες ανυψούμενου βάκτρου. Δύο ή τρία σημεία μεταγωγής μπορούν να οριστούν μέσω μπουτόν, σε ανύψωση έως 80 mm. Επιπρόσθετα στις θέσεις βαλβίδας "ανοικτή" και "κλειστή", μπορεί να επιτηρηθεί και μια τρίτη θέση "καθαρισμού" (ενεργή κατά τη διαδικασία CIP). Ο αισθητήρας έχει ακρίβεια 0.2 mm και μπορεί να ανιχνεύσει ακόμα και πολύ μικρές αλλαγές στη θέση της βαλβίδας. Η αρχή μέτρησης του επαγωγικού αισθητήρα, εγγυάται λειτουργία χωρίς επαφή και χωρίς φθορές. Διαφορετικοί προσαρμογείς επιτρέπουν την εύκολη τοποθέτηση του ίδιου αισθητήρα σε βαλβίδες διαφόρων κατασκευαστών και μεγεθών.

Ανάδραση: πρέπει να είναι δυνατή η επιτήρηση πνευματικών και χειροκίνητων βανών.

Μπορείτε να βρείτε διαδραστικό επιλογέα προϊόντων και περισσότερες πληροφορίες στη διεύθυνση: www.ifm.com/gr

Γενική επισκόπηση συστήματος	*Σελίδα*
Αισθητήρες για βιομηχανικές εφαρμογές	*554 - 555*
Αισθητήρες για βιομηχανικές εφαρμογές, σύστημα AS-i	*555*
Αισθητήρες με έγκριση ATEX 1G / 2G και 1D	*556*
Αισθητήρες με έγκριση ATEX 3D και / ή 3G	*556 - 557*
Αισθητήρες για βαλβίδες με ακίδα ανύψωσης	*557 - 558*
Αισθητήρες για βαλβίδες με ακίδα ανύψωσης, σύστημα AS-i	*558*
Οικονομικά σετ με σωληνοειδή βαλβίδας Bürkert	*558*
Οικονομικά σετ με σωληνοειδή βαλβίδας Norgren Herion	*558*
Στόχος κατάδειξης για αισθητήρες για ενεργοποιητές τετάρτου στροφής	*559 - 560*
Παρελκόμενα για αισθητήρες για ενεργοποιητές τετάρτου στροφής	*560 - 561*
Παρελκόμενα για αισθητήρες για βαλβίδες ακίδας ανύψωσης	*561*
Σχεδιάγραμμα σύνδεσης	*562*
Σχέδια υπό κλίμακα / αριθ. σχεδίου / CAD, από: www.ifm.com	*563 - 565*

Αισθητήρες για βιομηχανικές εφαρμογές

Σχήμα / μέγεθος	Διαστάσεις [mm]	Απόσταση ανίχνευσης [mm]	Υλικό	U_b [V]	Βαθμός προστασίας	f AC / DC [Hz]	$I_{φορτίο}$ AC / DC [mA]	Αρ. σχεδίου	Κωδικός παραγγελίας
Καλώδιο 2 m · Έξοδος ⎓/⎓ · DC PNP · Σύνδεση αριθ. 1									
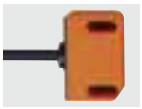	40 x 26 x 26	4 nf	PBT	10...36	IP 67	1300	250	1	**IN5251**
Καλώδιο 6 m · Έξοδος ⎓/⎓ · DC PNP · Σύνδεση αριθ. 1									
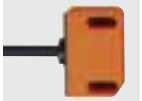	40 x 26 x 26	4 nf	PC (πολυανθρακικό άλας)	10...36	IP 67	1300	250	1	**IN5304**
Καλώδιο 10 m · Έξοδος ⎓/⎓ · DC PNP · Σύνδεση αριθ. 1									
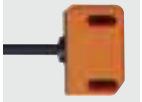	40 x 26 x 26	4 nf	PBT	10...36	IP 67	1300	250	1	**IN5323**
Καλώδιο 2 m · Έξοδος ⎓/⎓ · AC/DC · Σύνδεση αριθ. 2									
	40 x 26 x 40	4 nf	PBT	20...250	IP 67	25 / 50	350 / 100	2	**IN0110***
M12 κονέκτορας · Έξοδος ⎓/⎓ · DC PNP/NPN · Σύνδεση αριθ. 13 · Ομάδες κονέκτορα 8, 10, 18, 20, 123, 125, 150									
	40 x 26 x 26	4 nf	PBT	10...36	IP 67	1300	250	3	**IN5224**
M12 κονέκτορας · Έξοδος ⎓/⎓ · DC PNP/NPN · Σύνδεση αριθ. 3 · Ομάδες κονέκτορα 8, 10, 18, 20, 123, 125, 150									
	40 x 26 x 47	4 nf	PBT	10...36	IP 67	250	250	4	**IN5331**
M12 κονέκτορας · Έξοδος ⎓/⎓ · DC PNP · Σύνδεση αριθ. 4 · Ομάδες κονέκτορα 8, 10, 11, 18, 20, 123, 125, 126, 150, 151									
	40 x 26 x 26	4 nf	PBT	10...36	IP 67	1300	250	3	**IN5225**
	40 x 26 x 47	4 nf	PBT	10...36	IP 67	1300	250	4	**IN5327**
M18 κονέκτορα · Έξοδος ⎓/⎓ · DC PNP · Σύνδεση αριθ. 4 · Ομάδες κονέκτορα 24									
	40 x 26 x 26	4 nf	PBT	10...36	IP 67	1300	250	5	**IN5285**

Μπορείτε να βρείτε διαδραστικό επιλογέα προϊόντων και περισσότερες πληροφορίες στη διεύθυνση: www.ifm.com/gr

Σχήμα / μέγεθος	Διαστάσεις [mm]	Απόσταση ανίχνευσης [mm]	Υλικό	U_b [V]	Βαθμός προστασίας	f AC / DC [Hz]	$I_{φορτίο}$ AC / DC [mA]	Αρ. σχε-δίου	Κωδικός παραγ-γελίας
M18 κονέκτορα · Έξοδος ⎓ / ⎓ · AC/DC · Σύνδεση αριθ. 5 · Ομάδες κονέκτορα 24									
	40 x 26 x 40	4 nf	PBT	20...250	IP 67	25 / 50	350 / 100	6	**IN0108***
Κονέκτορας Rd 24x1/8 6-πόλων · Έξοδος ⎓ / ⎓ · DC PNP · Ομάδες κονέκτορα 34, 40									
	40 x 26 x 60	4 nf	PBT	10...36	IP 67	1300	250	7	**IN5334**
Κλέμες σύνδεσης · Έξοδος ⎓ / ⎓ · DC PNP · Σύνδεση αριθ. 14									
	33 x 60 x 92	4 nf	PA (πολυαμίδιο)	10...30	IP 67	500	100	8	**IN5409**

f = χωνευτής τοποθέτησης / nf = ελεύθερης τοποθέτησης

*** Σημείωση για AC και AC/DC συσκευές**

Τοποθετήστε ασφάλεια μινιατούρα κατά IEC60127-2 Φύλλο 1, ≤ 2 A (ταχείας απόκρισης) Σύσταση: ελέγξτε την μονάδα για αξιόπιστη λειτουργία μετά από βραχυκύκλωμα.

Αισθητήρες για βιομηχανικές εφαρμογές, σύστημα AS-i

Σχήμα / μέγεθος	Διαστάσεις [mm]	Απόσταση ανίχνευσης [mm]	Υλικό	U_b [V]	Βαθμός προστασίας	f AC / DC [Hz]	$I_{φορτίο}$ AC / DC [mA]	Αρ. σχε-δίου	Κωδικός παραγ-γελίας
M12 κονέκτορας · 1x2 είσοδοι · Σύνδεση αριθ. 6 · Ομάδες κονέκτορα 10, 12, 13, 18, 19, 20, 21, 123, 128, 129, 150, 152									
	55 x 60 x 35	4 nf	PBT (Pocan)	26,5...31,6	IP 67	–	–	9	**AC2315**
M12 κονέκτορας · Έξοδος τρανζίστορ PNP · 2 είσοδοι / 1 έξοδος · Ομάδες κονέκτορα 8, 10, 18, 20, 40, 123, 125									
	55 x 60 x 35	4 nf	PBT (Pocan)	26,5...31,6	IP 67	–	–	10	**AC2316**
M12 κονέκτορας · Έξοδος τρανζίστορ PNP · 2 είσοδοι / 2 έξοδοι · Ομάδες κονέκτορα 8, 10, 18, 20, 40, 123, 125									
	55 x 60 x 35	4 nf	PBT (Pocan)	26,5...31,6	IP 67	–	–	10	**AC2317**

f = χωνευτής τοποθέτησης / nf = ελεύθερης τοποθέτησης

Μπορείτε να βρείτε τα διαγράμματα συνδεσμολογίας και τα σχέδια διαστάσεων από τη σελίδα 562

Αισθητήρες με έγκριση ATEX 1G / 2G και 1D

Σχήμα / μέγεθος	Διαστάσεις [mm]	Απόσταση ανίχν. [mm]	Υλικό	$U_{ονομ.}$ σε 1 KΩ [V]	U_b [V]	Αυτοχωρητικότητα [nF]	Αυτεπαγωγή [μH]	f [Hz]	Αρ. σχεδίου	Κωδικός παραγγελίας
M12 κονέκτορας · Έξοδος 2 x κλειστές επαφές NC · Σύνδεση σε πιστοποιημένα εγγενώς ασφαλή κυκλώματα με μέγ. τιμές U = 15V / I = 50mA / P = 120mW · Σύνδεση αριθ. 7 · Ομάδες κονέκτορα 146										
	40 x 26 x 26	4 nf	PBT	8,2 DC	7,5...15 DC	140	130	1800	11	**NN5008**
Καλώδιο 2 m · Έξοδος 2 x κλειστές επαφές NC · Σύνδεση σε πιστοποιημένα εγγενώς ασφαλή κυκλώματα με μέγ. τιμές U = 15V / I = 50mA / P = 120mW · Σύνδεση αριθ. 8										
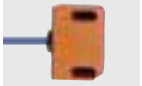	40 x 26 x 26	4 nf	PBT	8,2 DC	7,5...15 DC	140	130	1800	1	**NN5009**
Καλώδιο 10 m · Έξοδος 2 x κλειστές επαφές NC · Σύνδεση σε πιστοποιημένα εγγενώς ασφαλή κυκλώματα με μέγ. τιμές U = 15V / I = 50mA / P = 120mW · Σύνδεση αριθ. 8										
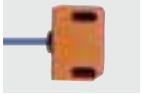	40 x 26 x 26	4 nf	PBT	8,2 DC	7,5...15 DC	140	140	1800	1	**NN5011**
M18 κονέκτορα · Έξοδος 2 x κλειστές επαφές NC · Σύνδεση σε πιστοποιημένα εγγενώς ασφαλή κυκλώματα με μέγ. τιμές U = 15V / I = 50mA / P = 120mW · Σύνδεση αριθ. 9 · Ομάδες κονέκτορα 24										
	40 x 26 x 26	4 nf	PBT	8,2 DC	7,5...15 DC	140	130	1800	5	**NN5013**
Κονέκτορας Rd 24x1/8 6-πόλων · Έξοδος 2 x κλειστές επαφές NC · Σύνδεση σε πιστοποιημένα εγγενώς ασφαλή κυκλώματα με μέγ. τιμές U = 15V / I = 50mA / P = 120mW · Ομάδες κονέκτορα 34, 56, 64, 65, 137										
	40 x 26 x 60	4 nf	PBT	8,2 DC	–	150	150	250	7	**N95001**
	40 x 26 x 60	4 nf	PBT	8,2 DC	–	100	150	1300	7	**N95002**

f = χωνευτής τοποθέτησης / nf = ελεύθερης τοποθέτησης

Αισθητήρες με έγκριση ATEX 3D και / ή 3G

Σχήμα / μέγεθος	Διαστάσεις [mm]	Απόσταση ανίχνευσης [mm]	Υλικό	U_b [V]	Βαθμός προστασίας	f AC / DC [Hz]	$I_{φορτίο}$ AC / DC [mA]	Αρ. σχεδίου	Κωδικός παραγγελίας
M12 κονέκτορας · Έξοδος τρανζίστορ PNP · 2 είσοδοι / 2 έξοδοι · Ομάδες κονέκτορα 147, 149									
	55 x 60 x 35	4 nf	PBT (Pocan)	26,5...31,6	IP 5x	–	–	10	**AC317A**
M12 κονέκτορας · Έξοδος τρανζίστορ PNP · 2 είσοδοι / 1 έξοδος · Ομάδες κονέκτορα 147, 149									
	55 x 60 x 35	4 nf	PBT (Pocan)	26,5...31,6	IP 5x	–	–	10	**AC316A**

Μπορείτε να βρείτε διαδραστικό επιλογέα προϊόντων και περισσότερες πληροφορίες στη διεύθυνση: www.ifm.com/gr

Σχήμα / μέγεθος	Διαστάσεις [mm]	Απόσταση ανίχνευσης [mm]	Υλικό	U_b [V]	Βαθμός προστασίας	f AC / DC [Hz]	$I_{φορτίο}$ AC / DC [mA]	Αρ. σχεδίου	Κωδικός παραγγελίας
M12 κονέκτορας · Έξοδος τρανζίστορ PNP · 2 είσοδοι / 1 έξοδος · Ομάδες κονέκτορα 147, 149									
	55 x 60 x 35	4	PBT (Pocan)	26,5...31,6	IP 67	–	–	12	**AC326A**
M12 κονέκτορας · 1x2 είσοδοι · Σύνδεση αριθ. 6 · Ομάδες κονέκτορα 147, 149									
	55 x 60 x 35	4 nf	PBT (Pocan)	26,5...31,6	IP 5x	–	–	9	**AC315A**
M12 κονέκτορας · Έξοδος ⎍/⎍ · DC PNP · Σύνδεση αριθ. 4 · Ομάδες κονέκτορα 147, 149									
	40 x 26 x 47	4	PBT	10...30	IP 67	1300	100	13	**IN507A**
Καλώδιο 2 m · Έξοδος ⎍/⎍ · DC PNP · Σύνδεση αριθ. 1									
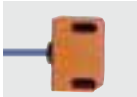	40 x 26 x 26	4 nf	PBT (Pocan)	10...30	IP 67	1300	100	1	**IN508A**
M12 κονέκτορας · Έξοδος ⎍/⎍ · DC PNP · Σύνδεση αριθ. 4 · Ομάδες κονέκτορα 147, 149									
	40 x 26 x 47	4 nf	PBT (Pocan)	10...30	IP 67	1300	100	4	**IN509A**

f = χωνευτής τοποθέτησης / nf = ελεύθερης τοποθέτησης

Αισθητήρες για βαλβίδες με ακίδα ανύψωσης

Σχήμα / μέγεθος	Διαστάσεις [mm]	Απόσταση ανίχνευσης [mm]	Υλικό	U_b [V]	Βαθμός προστασίας	f AC / DC [Hz]	$I_{φορτίο}$ AC / DC [mA]	Αρ. σχεδίου	Κωδικός παραγγελίας
Καλώδιο 2 m · Έξοδος 1...5 V αναλογικά · DC · Σύνδεση αριθ. 10									
	67,5 x 43 x 110	–	PA	18...36	IP 65 / IP 67	–	–	14	**IX5002**
Καλώδιο 2 m · Έξοδος 3 x ανοικτές επαφές · DC PNP · Σύνδεση αριθ. 11									
	67,5 x 43 x 110	–	PA	18...36	IP 65 / IP 67	–	100	15	**IX5006**
Καλώδιο με κονέκτορα 0,3 m · Έξοδος 3 x ανοικτές επαφές · DC PNP · Σύνδεση αριθ. 12 · Ομάδες κονέκτορα 128, 129, 152									
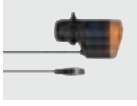	65 x 52 x 110	–	PA	18...36	IP 65 / IP 67	–	100	16	**IX5010**

Μπορείτε να βρείτε τα διαγράμματα συνδεσμολογίας και τα σχέδια διαστάσεων από τη σελίδα 562

Σχήμα / μέγεθος	Διαστάσεις [mm]	Απόσταση ανίχνευσης [mm]	Υλικό	U_b [V]	Βαθμός προστασίας	f AC / DC [Hz]	$I_{φορτίο}$ AC / DC [mA]	Αρ. σχεδίου	Κωδικός παραγγελίας
Καλώδιο με κονέκτορα 0,3 m · Έξοδος 3 x ανοικτές επαφές · DC PNP · Σύνδεση αριθ. 12 · Ομάδες κονέκτορα 128, 129, 152									
	65 x 43 x 110	0,2	PA	18...36	IP 65 / IP 67	–	100	17	**ZZ0214**

Αισθητήρες για βαλβίδες με ακίδα ανύψωσης, σύστημα AS-i

Σχήμα / μέγεθος	Διαστάσεις [mm]	Απόσταση ανίχνευσης [mm]	Υλικό	U_b [V]	Βαθμός προστασίας	f AC / DC [Hz]	$I_{φορτίο}$ AC / DC [mA]	Αρ. σχεδίου	Κωδικός παραγγελίας
Καλώδιο με κονέκτορα 0,3 m · AS-i · Σύνδεση αριθ. 6 · Ομάδες κονέκτορα 10, 12, 13, 18, 19, 20, 21, 123, 128, 129, 150, 152									
	65 x 52 x 110	–	PA	26,5...31,6	IP 65 / IP 67	–	–	16	**IX5030**

Οικονομικά σετ με σωληνοειδή βαλβίδας Bürkert

Σχήμα / μέγεθος	Περιγραφή	Κωδικός παραγγελίας
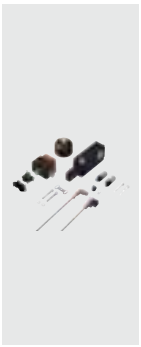	Οικονομικό πακέτο AS-i για πνευματικούς ενεργοποιητές τετάρτου στροφής · Υποτελής A/B · Ύψος άξονα 20 mm · Απόσταση οπών 80 mm · Σύνδεση με κονέκτορα	**AC0017**
	Οικονομικό πακέτο AS-i για πνευματικούς ενεργοποιητές τετάρτου στροφής · Υποτελής A/B · Ύψος άξονα 30 mm · Απόσταση οπών 80 mm · Σύνδεση με κονέκτορα	**AC0019**
	Οικονομικό πακέτο AS-i για πνευματικούς ενεργοποιητές τετάρτου στροφής · Υποτελής A/B · Ύψος άξονα 30 mm · Απόσταση οπών 130 mm · Σύνδεση με κονέκτορα	**AC0020**

Οικονομικά σετ με σωληνοειδή βαλβίδας Norgren Herion

Σχήμα / μέγεθος	Περιγραφή	Κωδικός παραγγελίας
	Οικονομικό πακέτο AS-i για πνευματικούς ενεργοποιητές τετάρτου στροφής · Υποτελής A/B · Ύψος άξονα 20 mm · Απόσταση οπών 80 mm · Σύνδεση με κονέκτορα	**AC0021**
	Οικονομικό πακέτο AS-i για πνευματικούς ενεργοποιητές τετάρτου στροφής · Υποτελής A/B · Ύψος άξονα 30 mm · Απόσταση οπών 80 mm · Σύνδεση με κονέκτορα	**AC0022**
	Οικονομικό πακέτο AS-i για πνευματικούς ενεργοποιητές τετάρτου στροφής · Υποτελής A/B · Ύψος άξονα 30 mm · Απόσταση οπών 130 mm · Σύνδεση με κονέκτορα	**AC0023**

Μπορείτε να βρείτε διαδραστικό επιλογέα προϊόντων και περισσότερες πληροφορίες στη διεύθυνση: www.ifm.com/gr

Στόχος κατάδειξης για αισθητήρες για ενεργοποιητές τετάρτου στροφής

Σχήμα / μέγεθος	Περιγραφή	Κωδικός παραγ-γελίας
	Στόχος κατάδειξης · Ø 53 mm · Δυνατότητα ρύθμισης μεταξύ 0° και 360° · Υλικά περιβλήματος: Στόχος κατάδειξης: PVC / Βίδες: ανοξείδωτο V4A	**E10661**
	Στόχος κατάδειξης · Ø 53 mm · 6 δυνατές θέσης σημαίας μεταγωγής · Με τρύπες αποστράγγισης · Υλικά περιβλήματος: Στόχος κατάδειξης: PA 6 / Βίδες: ανοξείδωτο V4A	**E17105**
	Στόχος κατάδειξης · Ø 53 mm · Υλικά περιβλήματος: Στόχος κατάδειξης: PBT / Βίδες: ανοξείδωτο V4A	**E17118**
	Στόχος κατάδειξης · Ø 53 mm · 8 δυνατές θέσης σημαίας μεταγωγής · Με τρύπες αποστράγγισης · Υλικά περιβλήματος: Στόχος κατάδειξης: PA 6 / Βίδες: ανοξείδωτο V4A	**E17294**
	Στόχος κατάδειξης · Ø 53 mm · 3 δυνατές θέσης σημαίας μεταγωγής · Υλικά περιβλήματος: Στόχος κατάδειξης: PA 6 Μαύρο / Βίδες: V2A	**E17320**
	Στόχος κατάδειξης · Ø 53 mm · 8 δυνατές θέσης σημαίας μεταγωγής · Υλικά περιβλήματος: Στόχος κατάδειξης: PA 6 Μαύρο / Βίδες: V2A	**E17321**
	Στόχος κατάδειξης · Ø 53 mm · χρώμα περιβλήματος: μπλέ · 8 δυνατές θέσης σημαίας μεταγωγής · Υλικά περιβλήματος: Στόχος κατάδειξης: PA 6 Μπλε / Βίδες: V2A	**E17322**
	Στόχος κατάδειξης · Ø 53 mm · χρώμα περιβλήματος: κόκκινο · 8 δυνατές θέσης σημαίας μεταγωγής · Υλικά περιβλήματος: Στόχος κατάδειξης: PA 6 / Βίδες: V2A	**E17323**
	Στόχος κατάδειξης · Ø 55 mm · Αντεστραμμένη λειτουργία · Υλικά περιβλήματος: Στόχος κατάδειξης: PVC / Βίδες: ανοξείδωτο V4A / Μεταλλικός δακτύλιος: V2A	**E17205**
	Στόχος κατάδειξης · Ø 59 mm · Για ενεργοποιητή Neles τύπου B1CU 6/20E · Υλικά περιβλήματος: Στόχος κατάδειξης: POM	**E11278**
	Στόχος κατάδειξης · Ø 65 mm · Υλικά περιβλήματος: Στόχος κατάδειξης: PVC / Βίδες: ανοξείδωτο V4A	**E17148**
	Στόχος κατάδειξης · Ø 65 mm · χρώμα περιβλήματος: μαύρο · 8 δυνατές θέσης σημαίας μεταγωγής · Υλικά περιβλήματος: Στόχος κατάδειξης: PA 6 / Βίδες: V2A	**E17324**
	Στόχος κατάδειξης · Ø 65 mm · χρώμα περιβλήματος: μπλέ · 8 δυνατές θέσης σημαίας μεταγωγής · Υλικά περιβλήματος: Στόχος κατάδειξης: PA 6 / Βίδες: V2A	**E17325**
	Στόχος κατάδειξης · Ø 65 mm · χρώμα περιβλήματος: κόκκινο · 8 δυνατές θέσης σημαίας μεταγωγής · Υλικά περιβλήματος: Στόχος κατάδειξης: PA 6 / Βίδες: V2A	**E17326**

Μπορείτε να βρείτε τα διαγράμματα συνδεσμολογίας και τα σχέδια διαστάσεων από τη σελίδα 562

Σχήμα / μέγεθος	Περιγραφή	Κωδικός παραγ-γελίας
	Στόχος κατάδειξης · Ø 65 mm · Υλικά περιβλήματος: Στόχος κατάδειξης: PA 6 / Βίδες: V2A	**E17327**
	Στόχος κατάδειξης · Ø 102 mm · Υλικά περιβλήματος: Στόχος κατάδειξης: PA 6 / Βίδες: V2A	**E17328**
	Στόχος κατάδειξης · Ø 102 mm · χρώμα περιβλήματος: μαύρο · 8 δυνατές θέσης σημαίας μεταγωγής · Υλικά περιβλήματος: Στόχος κατάδειξης: PA 6 / Βίδες: V2A	**E17329**
	Στόχος κατάδειξης · Ø 102 mm · χρώμα περιβλήματος: μπλέ · 8 δυνατές θέσης σημαίας μεταγωγής · Υλικά περιβλήματος: Στόχος κατάδειξης: PA 6 / Βίδες: V2A	**E17330**
	Στόχος κατάδειξης · Ø 102 mm · χρώμα περιβλήματος: κόκκινο · 8 δυνατές θέσης σημαίας μεταγωγής · Υλικά περιβλήματος: Στόχος κατάδειξης: PA 6 / Βίδες: V2A	**E17331**
	Ένδειξη κατεύθυνσης μαύρη · 12 x 4,8 · για στόχους κατάδειξης · Υλικά περιβλήματος: POM	**E17295**
	Ένδειξη κατεύθυνσης κίτρινη · 12 x 4,8 · για στόχους κατάδειξης · Υλικά περιβλήματος: POM	**E17296**

Παρελκόμενα για αισθητήρες για ενεργοποιητές τετάρτου στροφής

Σχήμα / μέγεθος	Περιγραφή	Κωδικός παραγ-γελίας
	Πλακίδιο απόστασης · 10 mm · Για εκμηδένιση διαφορών ύψους μεταξύ στόχου κατάδειξης και διπλού αισθητήρα IND · Υλικά περιβλήματος: PBT	**E10579**
	Πλακίδιο απόστασης · 3 mm · Για εκμηδένιση διαφορών ύψους μεταξύ στόχου κατάδειξης και διπλού αισθητήρα IND · Υλικά περιβλήματος: PBT	**E10584**
	Πλακίδιο απόστασης · 5 mm · Για εκμηδένιση διαφορών ύψους μεταξύ στόχου κατάδειξης και διπλού αισθητήρα IND · Υλικά περιβλήματος: PBT	**E10585**
	Στυπιοθλίπτης καλωδίου · M20 x 1,5 · Υλικά περιβλήματος: PA 6.6	**E12208**
	Προστατευτικό πώμα · M20 x 1,5 · Υλικά περιβλήματος: PA 6.6	**E12209**
	Τάπα κάλυψης οβάλ οπών · Υλικά περιβλήματος: EPDM	**E12212**

Μπορείτε να βρείτε διαδραστικό επιλογέα προϊόντων και περισσότερες πληροφορίες στη διεύθυνση: www.ifm.com/gr

Σχήμα / μέγεθος	Περιγραφή	Κωδικός παραγ-γελίας
	Ενισχυμένο στήριγμα · Για τύπο IND · Υλικά περιβλήματος: V4A	**E11310**
	περίβλημα προστασίας · Παρελκόμενα για αισθητήρες βαλβίδων · Για τύπο IND · Υλικά περιβλήματος: V2A	**E11984**
	Σετ συναρμολόγησης · MS-MEC-KU-RA--F04A · για σφαιρική βαλβίδα Mecafrance ISO5211/F04 DN25 PN40 · Μήνυμα για τη θέση "AUF/ZU" (ανοικτό/κλειστό) μέσω του διπλού αισθητήρα IND	**E10597**
	Σετ συναρμολόγησης για απόκριση τελικής θέσης · tyco 792E-100 · Για ενεργοποιητές Keystone	**E11243**

Παρελκόμενα για αισθητήρες για βαλβίδες ακίδας ανύψωσης

Σχήμα / μέγεθος	Περιγραφή	Κωδικός παραγ-γελίας
	Προσαρμογέας συναρμολόγησης · για Kieselmann βαλβίδες έδρας · Παρελκόμενο για IX5010, IX5030 · Υλικά περιβλήματος: Προσαρμογέας: PA / Στόχος: V4A	**E12123**
	Προσαρμογέας συναρμολόγησης · για Alfa Laval βαλβίδες · Παρελκόμενο για IX5010, IX5030 · Υλικά περιβλήματος: Προσαρμογέας: PA / Στόχος: V4A	**E11900**
	Προσαρμογέας συναρμολόγησης · για Südmo βαλβίδες · Παρελκόμενο για IX5010, IX5030 · Υλικά περιβλήματος: Προσαρμογέας: PA / Στόχος: V4A	**E11989**
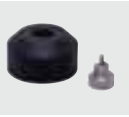	Προσαρμογέας συναρμολόγησης · για Georg Fischer βαλβίδα διαφράγματος Diastar με σετ τοποθέτησης M12 · Παρελκόμενο για IX5010, IX5030 · Υλικά περιβλήματος: Προσαρμογέας: POM / Στόχος: Ανοξείδωτος χάλυβας	**E12009**
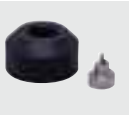	Προσαρμογέας συναρμολόγησης · για Georg Fischer βαλβίδα διαφράγματος Diastar με σετ τοποθέτησης M16 · Παρελκόμενο για IX5010, IX5030 · Υλικά περιβλήματος: Προσαρμογέας: POM / Στόχος: Ανοξείδωτος χάλυβας	**E12010**
	Προσαρμογέας συναρμολόγησης · για βαλβίδα Bardiani · Παρελκόμενο για IX5010, IX5030 · Υλικά περιβλήματος: Προσαρμογέας: PA / Στόχος: V4A	**E12170**
	Προσαρμογέας συναρμολόγησης · IX / Ø 30 mm · για ενεργοποιητές GEMÜ με σετ τοποθέτησης · Παρελκόμενο για IX5010, IX5030 · Υλικά περιβλήματος: Προσαρμογέας: POM / Στόχος: Ανοξείδωτος χάλυβας	**E12042**
	Προσαρμογέας συναρμολόγησης · IX / Ø 45 mm · για ενεργοποιητές GEMÜ με σετ τοποθέτησης · Παρελκόμενο για IX5010, IX5030 · Υλικά περιβλήματος: Προσαρμογέας: POM / Στόχος: Ανοξείδωτος χάλυβας	**E12043**

Μπορείτε να βρείτε τα διαγράμματα συνδεσμολογίας και τα σχέδια διαστάσεων από τη σελίδα 562

Σχεδιάγραμμα σύνδεσης

Χρώματα κλώνων

BN	Καφέ
BU	Μπλε
BK	Μαύρο
WH	Λευκό
GY	Γκρι

1

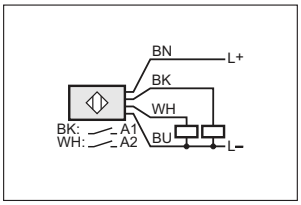

2

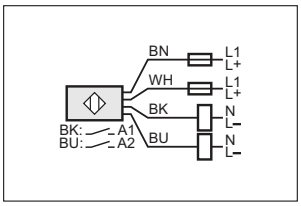

3

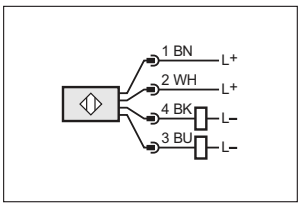

4

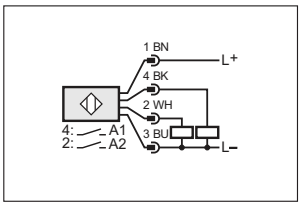

5

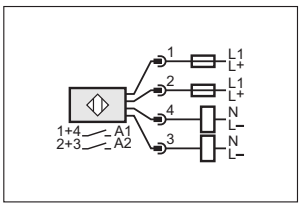

6

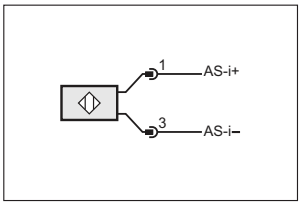

7

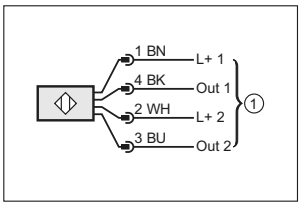

1: Σύνδεση σε ενισχυτή NAMUR

8

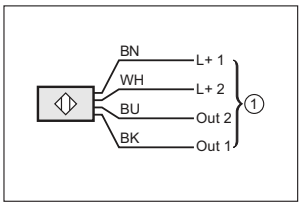

1: Σύνδεση σε ενισχυτή NAMUR

9

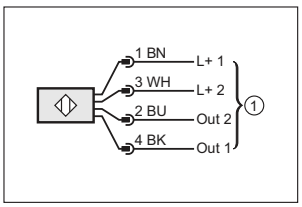

1: Σύνδεση σε ενισχυτή NAMUR

10

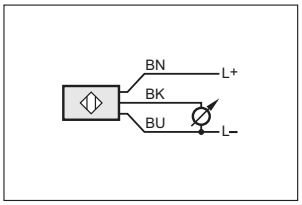

11

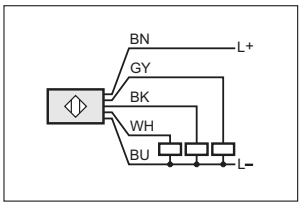

12

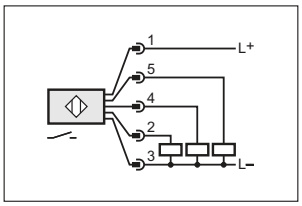

13

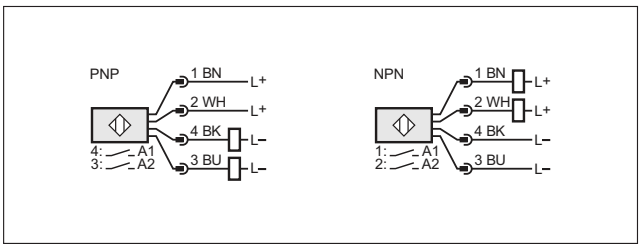

14

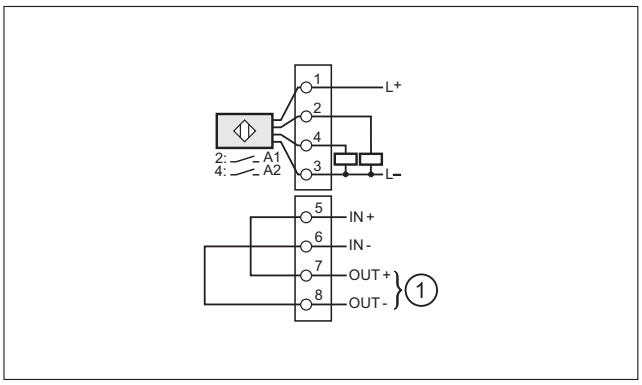

1: Ηλεκτρομαγνητική βαλβίδα

Μπορείτε να βρείτε διαδραστικό επιλογέα προϊόντων και περισσότερες πληροφορίες στη διεύθυνση: www.ifm.com/gr

Σχέδια υπό κλίμακα / αριθ. σχεδίου / CAD, από: www.ifm.com

1

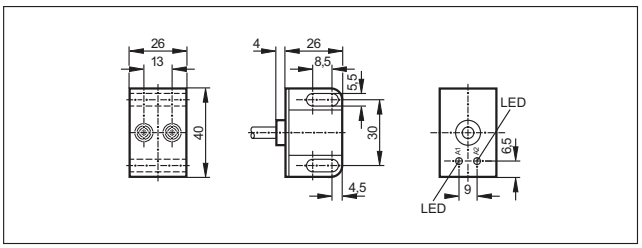

2

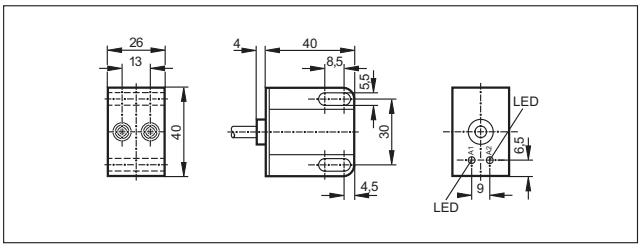

3

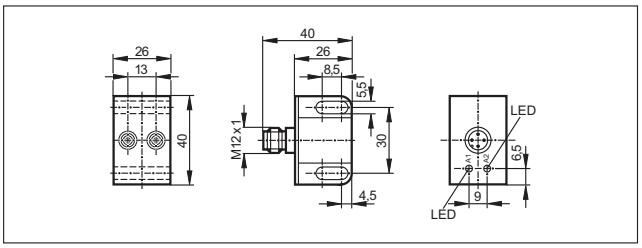

4

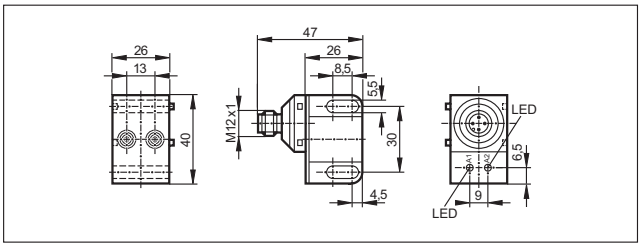

5

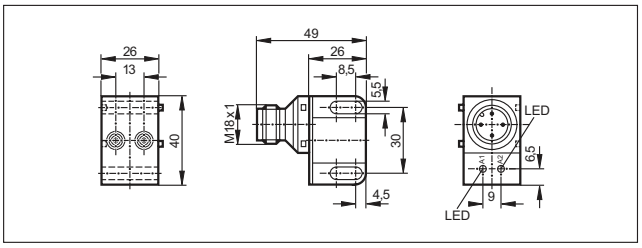

6

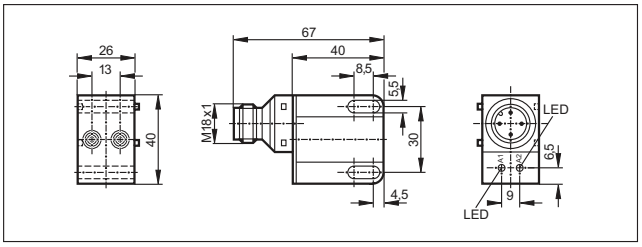

7

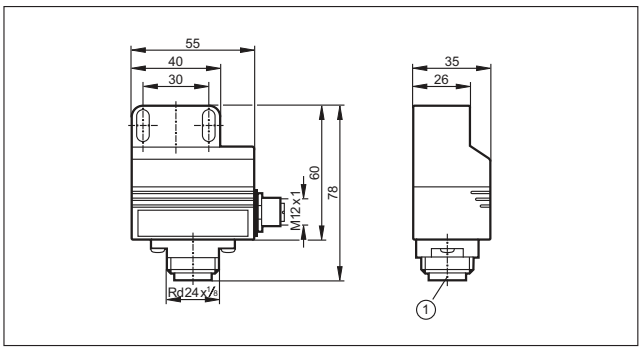

1: Σύνδεση στο πεδίο

8

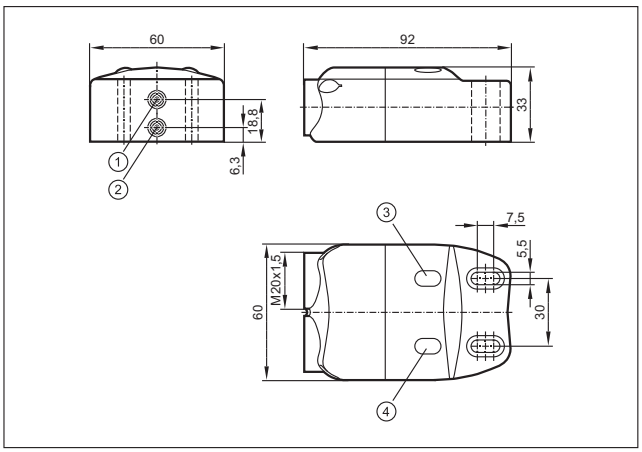

1: Αισθητήρας 1, 2: Αισθητήρας 2, 3: LED OUT 2, 4: LED OUT 1

9

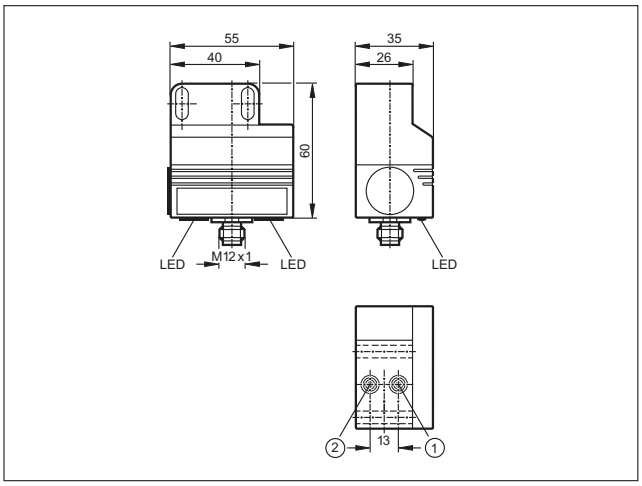

1: Αισθητήρας 1, 2: Αισθητήρας 2

Σχέδια υπό κλίμακα / αριθ. σχεδίου / CAD, από: www.ifm.com

10

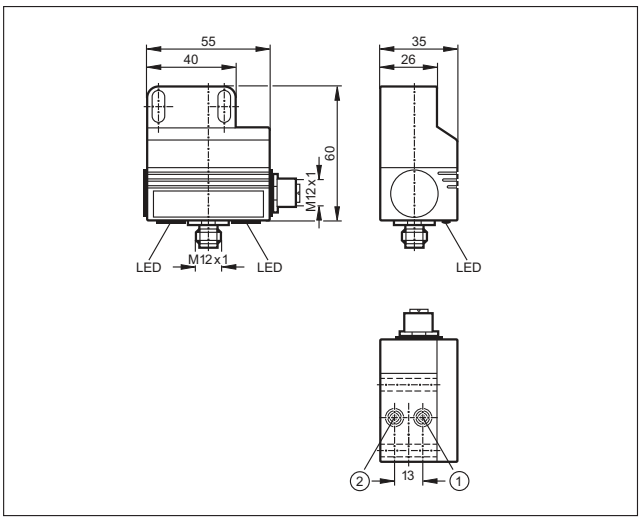

1: Αισθητήρας 1, 2: Αισθητήρας 2

11

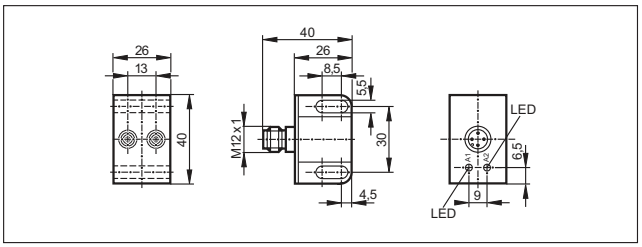

12

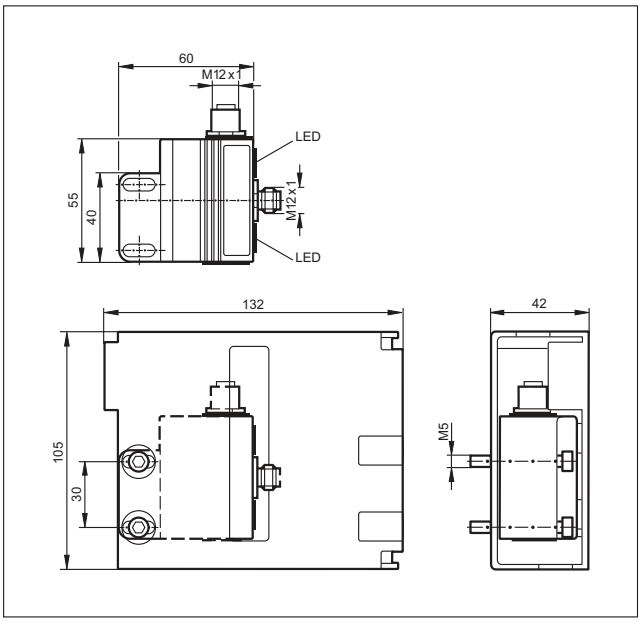

13

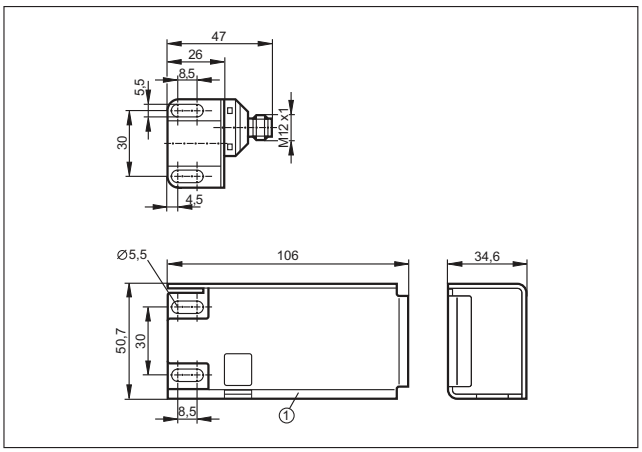

1: κάλυμμα προστασίας

14

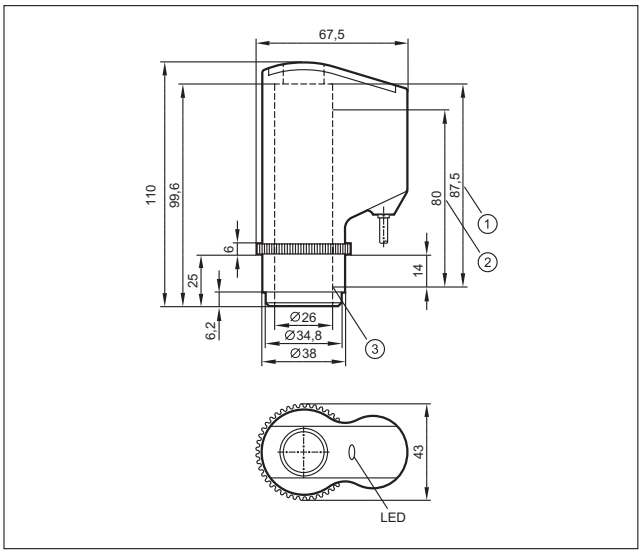

1: Μέγιστη διαδρομή ατράκτου, 2: Εύρος μέτρησης, 3: Αρχή εύρους μετρήσεων (μηδενικό σημείο)

Μπορείτε να βρείτε διαδραστικό επιλογέα προϊόντων και περισσότερες πληροφορίες στη διεύθυνση: www.ifm.com/gr

Σχέδια υπό κλίμακα / αριθ. σχεδίου / CAD, από: www.ifm.com

15

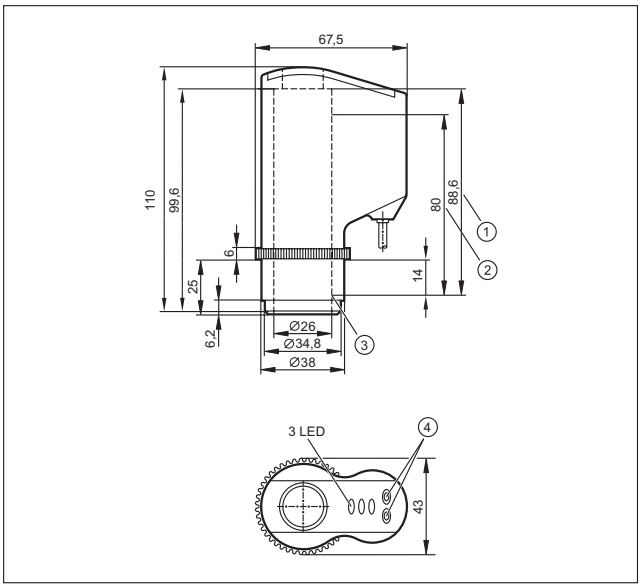

1: Μέγιστη διαδρομή ατράκτου, 2: Απόσταση μέτρησης, 3: Αρχή εύρους μετρήσεων (μηδενικό σημείο), 4: Μπουτόν προγραμματισμού

16

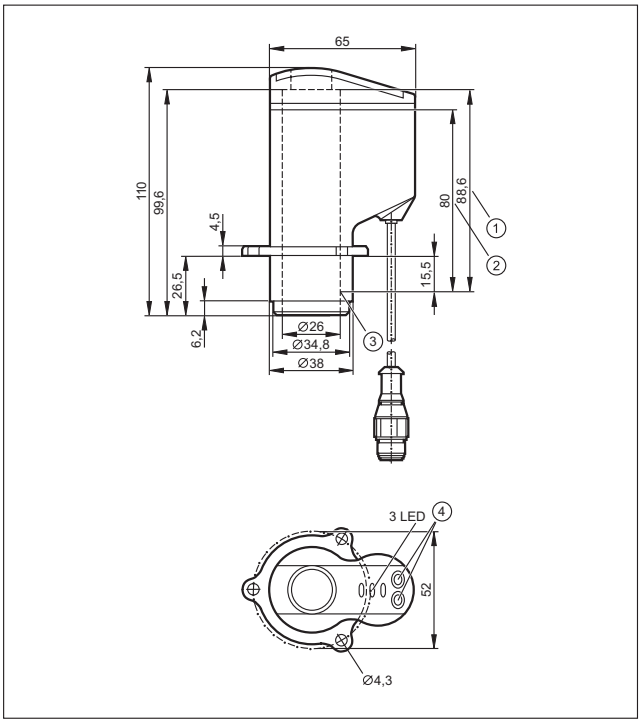

1: Μέγιστη διαδρομή ατράκτου, 2: Απόσταση μέτρησης, 3: Αρχή εύρους μετρήσεων (μηδενικό σημείο), 4: Μπουτόν προγραμματισμού

17

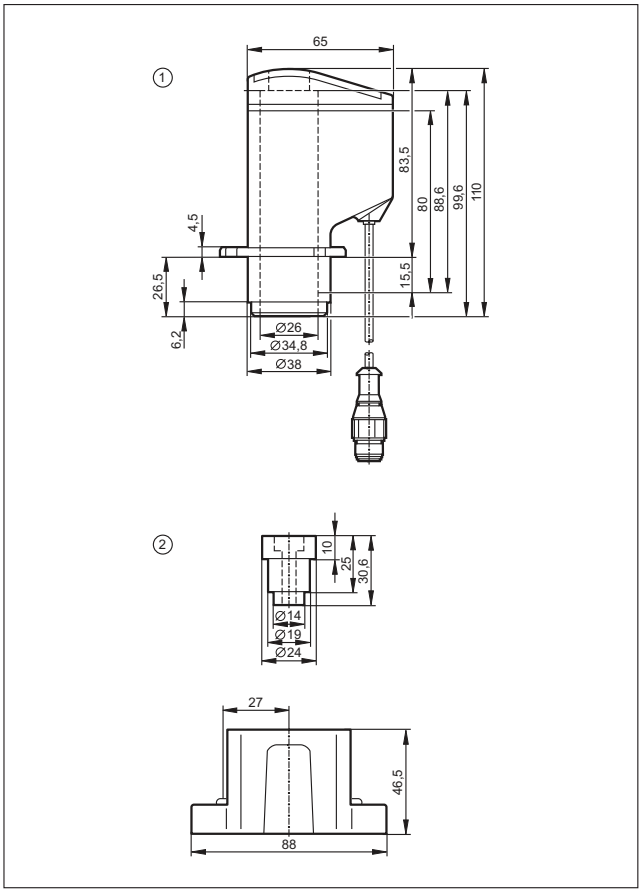

1: Αισθητήρας βαλβίδας IX5010, 2: Προσαρμογέας συναρμολόγησης E11900

Εύκολα, με ασφάλεια και οικονομικά

Μείωση κόστους: μειωμένη καλωδίωση, ταχύτερη εγκατάσταση, λιγότερες πηγές σφαλμάτων

Σύστημα δικτύωσης AS-i

Το AS-interface (AS-i = Διασύνδεση Ενεργοποιητή-Αισθητήρα): είναι πρότυπο σύνδεσης ενεργοποιητών και αισθητήρων, στο πρώτο επίπεδο πεδίου, ανεξαρτήτως κατασκευαστή. Αποτελεί το μόνο σύστημα καλωδίωσης που είναι αναγνωρισμένο παγκοσμίως. Με ήδη 15 εκατομμύρια εγκατεστημένους υποτελείς, το AS-i έχει δοκιμαστεί και αξιολογηθεί ως χαμηλού κόστους τροφοδοτικό στοιχείο, σε όλα τα συνήθη δίκτυα πεδίου, για πολλά χρόνια. Η γκάμα των προϊόντων περιλαμβάνει εξαρτήματα AS-i για διάφορες περιοχές: συσκευασία και διακίνηση, εφαρμογές σε σιλό, εργαλειομηχανές, ρομποτική, αυτοματισμό σε βιομηχανία τροφίμων και οχήματα.

Ασφαλές

Η υπερσύγχρονη τεχνολογία AS-i και οι εκτεταμένες δυνατότητες διάγνωσης, παρέχουν υψηλή αξιοπιστία και μεγάλους χρόνους κανονικής λειτουργίας μηχανών. Το “Safety at Work” αποτελεί επέκταση του AS-i με εξαρτήματα σχετιζόμενα με ασφάλεια. Εξαρτήματα ασφαλούς λειτουργίας μπορούν να συνδεθούν στο AS-i, έως και της υψηλότερης κατηγορίας 4 κατά EN 954-1, SIL 3 κατά IEC 61508 και PL e κατά EN ISO 13849 - 1.

Εύκολο

Εξαιτίας της τυποποίησης, μηδενικής πολυπλοκότητας και ταχείας σύνδεσης με κονέκτορες, χωρίς εργαλεία, το AS-i αποτελεί ένα εύκολο “plug & play” σύστημα. Η δραστική μείωση ακροδεκτών οδηγεί και σε αντίστοιχη μείωση τεκμηρίωσης / σχεδίων. Δεδομένα και ισχύς τροφοδοσίας μεταδίδονται μαζί, μέσω απλού δισύρματου καλωδίου. Η ενσωματωμένη τεχνολογία απομόνωσης και προστασίας από ανάστροφη πολικότητα, βοηθάει στην αποτροπή σφαλμάτων. Η βαθμωτή σχεδίαση και η δομή δέντρου, επιτρέπουν την εύκολη προσαρμογή του στη δομή του εργοστασίου.

Βελτιστοποίηση κόστους

Αυτό που μετράει είναι το τελικό αποτέλεσμα: Δραστική μείωση καλωδίωσης, τεκμηρίωσης, χρόνου προετοιμασίας για λειτουργία. Η αποκέντρωση με χρήση εξαρτημάτων AS-i οδηγεί σε μικρότερους και οικονομικότερους πίνακες ελέγχου. Η πανεύκολη διάγνωση και η πεντακάθαρη σχεδιάση συστήματος έχουν ως αποτέλεσμα μεγάλους χρόνους κανονικής λειτουργίας μηχανών και μείωση σταματημάτων.

Μπορείτε να βρείτε διαδραστικό επιλογέα προϊόντων και περισσότερες πληροφορίες στη διεύθυνση: www.ifm.com/gr

	AS-i ελεγκτές / πύλες	*568 - 571*
	AS-i τροφοδοτικά / επιτηρητές γείωσης	*572 - 573*
	AS-i βαθμίδες Εισ/Εξ	*574 - 591*
	AS-i AirBox για πνευματικά συστήματα	*592 - 595*
	AS-i αισθητήρες	*596 - 598*
	AS-i βαθμίδες για βάνες, βαλβίδες και ενεργοποιητές	*600 - 601*
	AS-i εξαρτήματα επέκτασης	*602 - 602*
	AS-i Ασφάλεια στην Εργασία	*604 - 610*

AS-i ελεγκτές / πύλες

Οι Ελεγκτές και πύλες AS-i έχουν λειτουργίες Κύριας μονάδας AS-i (Master) και αποτελούν έτσι στοιχειώδη εξαρτήματα των δικτύων AS-i. Τοποθετούνται συνήθως μέσα σε πίνακες και εξασφαλίζουν την επικοινωνία των δεδομένων. Διατίθεται μια μεγάλη ποικιλία κωδικών, κατάλληλη για διάφορες εφαρμογές. Το ενσωματωμένο PLC, προγραμματιζόμενο μέσω CoDeSys, επιτρέπει την χρήση των ελεγκτών AS-i ακόμα και ως συμπληρωματικών ή ανεξάρτητων ολοκληρωμένων συστημάτων ελέγχου.

Γενική επισκόπηση συστήματος	Σελίδα
Ελεγκτές, πύλες και λογισμικό	568 - 569
Ελεγκτές / Πύλες	569 - 570
AS-i εγχειρίδια	570
Σχέδια υπό κλίμακα / αριθ. σχεδίου / CAD, από: www.ifm.com	570 - 571

Ελεγκτές, πύλες και λογισμικό

Σχήμα / μέγεθος	Αριθμός ελεγκτών (master) AS-i	Σχεδίαση	Αρ. Σχεδίου	Κωδικός παραγγελίας
	1	Ελεγκτής AS-i-DP E · AS-i PLC με Profibus-DP · Πλήρεις λειτουργίες κύριας μονάδας · Γραφική οθόνη ενδείξεων · Υλικά περιβλήματος: Αλουμίνιο / Έλασμα χάλυβα γαλβανισμένο	1	**AC1365**
	2	Ελεγκτής AS-i-DP E · AS-i PLC με Profibus-DP · Πλήρεις λειτουργίες κύριας μονάδας · Γραφική οθόνη ενδείξεων · Υλικά περιβλήματος: Αλουμίνιο / Έλασμα χάλυβα γαλβανισμένο	1	**AC1366**
	1	Ελεγκτής AS-i E · Ελεγκτής AS-i ελεύθερα προγραμματιζόμενος · Διασύνδεση δεδομένων Profibus-DP · Διασύνδεση προγραμματισμού Ethernet · Πλήρεις λειτουργίες κύριας μονάδας · Γραφική οθόνη ενδείξεων · Υλικά περιβλήματος: Αλουμίνιο / Έλασμα χάλυβα γαλβανισμένο	1	**AC1355**
	2	Ελεγκτής AS-i E · Ελεγκτής AS-i ελεύθερα προγραμματιζόμενος · Διασύνδεση δεδομένων Profibus-DP · Διασύνδεση προγραμματισμού Ethernet · Πλήρεις λειτουργίες κύριας μονάδας · Γραφική οθόνη ενδείξεων · Υλικά περιβλήματος: Αλουμίνιο / Έλασμα χάλυβα γαλβανισμένο	1	**AC1356**
	1	AS-i-Ethernet / Ελεγκτής E IP · Πλήρεις λειτουργίες κύριας μονάδας · Γραφική οθόνη ενδείξεων · Υλικά περιβλήματος: Αλουμίνιο / Έλασμα χάλυβα γαλβανισμένο	2	**AC1327**
	2	AS-i-Ethernet / Ελεγκτής E IP · Πλήρεις λειτουργίες κύριας μονάδας · Γραφική οθόνη ενδείξεων · Υλικά περιβλήματος: Αλουμίνιο / Έλασμα χάλυβα γαλβανισμένο	2	**AC1337**
	1	Ελεγκτής E AS-i-DeviceNet · Ελεγκτής AS-i με DeviceNet · Πλήρεις λειτουργίες κύριας μονάδας · Γραφική οθόνη ενδείξεων · Υλικά περιβλήματος: Αλουμίνιο / Έλασμα χάλυβα γαλβανισμένο	3	**AC1318**
	2	Ελεγκτής E AS-i-DeviceNet · Ελεγκτής AS-i με DeviceNet · Πλήρεις λειτουργίες κύριας μονάδας · Γραφική οθόνη ενδείξεων · Υλικά περιβλήματος: Αλουμίνιο / Έλασμα χάλυβα γαλβανισμένο	3	**AC1324**

Μπορείτε να βρείτε διαδραστικό επιλογέα προϊόντων και περισσότερες πληροφορίες στη διεύθυνση: www.ifm.com/gr

Σχήμα / μέγεθος	Αριθμός ελεγκτών (master) AS-i	Σχεδίαση	Αρ. Σχεδίου	Κωδικός παραγ-γελίας
	1	Ελεγκτής E AS-i-CANopen · Ελεγκτής AS-i με CANopen · Πλήρεις λειτουργίες κύριας μονάδας · Γραφική οθόνη ενδείξεων · Υλικά περιβλήματος: Αλουμίνιο / Έλασμα χάλυβα γαλβανισμένο	–	**AC1331**
	2	Ελεγκτής E AS-i-CANopen · Ελεγκτής AS-i με CANopen · Πλήρεις λειτουργίες κύριας μονάδας · Γραφική οθόνη ενδείξεων · Υλικά περιβλήματος: Αλουμίνιο / Έλασμα χάλυβα γαλβανισμένο	–	**AC1332**
	1	Ελεγκτής AS-i E · Ελεγκτής AS-i ελεύθερα προγραμματιζόμενος · Πλήρεις λειτουργίες κύριας μονάδας · Γραφική οθόνη ενδείξεων · Διασύνδεση προγραμματισμού Ethernet · Υλικά περιβλήματος: Αλουμίνιο / Έλασμα χάλυβα γαλβανισμένο	4	**AC1357**
	2	Ελεγκτής AS-i E · Ελεγκτής AS-i ελεύθερα προγραμματιζόμενος · Πλήρεις λειτουργίες κύριας μονάδας · Γραφική οθόνη ενδείξεων · Διασύνδεση προγραμματισμού Ethernet · Υλικά περιβλήματος: Αλουμίνιο / Έλασμα χάλυβα γαλβανισμένο	–	**AC1358**
	–	CodeSys για Automation Alliance · CD με λογισμικό για Controller E Εκδοση 2.3 σε διάφορες γλώσσες · Άδεια ενός χρήστη · Συμβατά λειτουργικά συστήματα: Win2000 (32 Bit), WinXP (32/64 Bit), WinVista (32/64 Bit), Win7 (32/64 Bit)	–	**AC0340**

Ελεγκτές / Πύλες

Σχήμα / μέγεθος	Αριθμός ελεγκτών (master) AS-i	Σχεδίαση	Αρ. Σχεδίου	Κωδικός παραγ-γελίας
	1	SmartLink DP · AS-i-Gateway / Profibus DP · Πλήρεις λειτουργίες κύριας μονάδας · Γραφική οθόνη ενδείξεων · Υλικά περιβλήματος: Αλουμίνιο / Έλασμα χάλυβα γαλβανισμένο	5	**AC1375**
	2	Πύλη (Gateway) AS-i-DP · Πλήρεις λειτουργίες κύριας μονάδας · Γραφική οθόνη ενδείξεων · Διασύνδεση δεδομένων Profibus-DP · Υλικά περιβλήματος: Αλουμίνιο / Έλασμα χάλυβα γαλβανισμένο	1	**AC1376**
	1	Πύλη AS-i Profinet · Κύριο (master) AS-i · Διασύνδεση διαμόρφωσης ethernet με δυναμικό πρωτόκολλο διαδικτύου, για διαμόρφωση και διάγνωση, συμπεριλαμβανομένης της εξ αποστάσεως συντήρησης · Profinet RT Device Class B · LCD έγχρωμη οθόνη · Τροφοδοσία συσκευής είτε μέσω 24 V, είτε μέσω AS-i (AS-i Bus 1) · Υλικά περιβλήματος: Αλουμίνιο με επίστρωση σκόνης / Έλασμα χάλυβα γαλβανισμένο / Makrolon	6	**AC1401**
	2	Πύλη AS-i Profinet · Κύριο (master) AS-i · Διασύνδεση διαμόρφωσης ethernet με δυναμικό πρωτόκολλο διαδικτύου, για διαμόρφωση και διάγνωση, συμπεριλαμβανομένης της εξ αποστάσεως συντήρησης · Profinet RT Device Class B · LCD έγχρωμη οθόνη · Τροφοδοσία συσκευής είτε μέσω 24 V, είτε μέσω AS-i (AS-i Bus 1) · Υλικά περιβλήματος: Αλουμίνιο με επίστρωση σκόνης / Έλασμα χάλυβα γαλβανισμένο / Makrolon	6	**AC1402**
	1	AS-i Profibus Gateway · Κύριο (master) AS-i · Διασύνδεση διαμόρφωσης ethernet με δυναμικό πρωτόκολλο διαδικτύου, για διαμόρφωση και διάγνωση, συμπεριλαμβανομένης της εξ αποστάσεως συντήρησης · Profibus DP (DPV0 + DPV1) · LCD έγχρωμη οθόνη · Τροφοδοσία συσκευής είτε μέσω 24 V, είτε μέσω AS-i (AS-i Bus 1) · Υλικά περιβλήματος: Αλουμίνιο με επίστρωση σκόνης / Έλασμα χάλυβα γαλβανισμένο / Makrolon	7	**AC1411**
	2	AS-i Profibus Gateway · Κύριο (master) AS-i · Διασύνδεση διαμόρφωσης ethernet με δυναμικό πρωτόκολλο διαδικτύου, για διαμόρφωση και διάγνωση, συμπεριλαμβανομένης της εξ αποστάσεως συντήρησης · Profibus DP (DPV0 + DPV1) · LCD έγχρωμη οθόνη · Τροφοδοσία συσκευής είτε μέσω 24 V, είτε μέσω AS-i (AS-i Bus 1) · Υλικά περιβλήματος: Αλουμίνιο με επίστρωση σκόνης / Έλασμα χάλυβα γαλβανισμένο / Makrolon	7	**AC1412**

Βρείτε σχέδια υπό κλίμακα από σελίδα 570

Σχήμα / μέγεθος	Αριθμός ελεγκτών (master) AS-i	Σχεδίαση	Αρ. Σχεδίου	Κωδικός παραγ-γελίας
	1	AS-i EtherNet/IP θύρα · Κύριο (master) AS-i · Διασύνδεση διαμόρφωσης ethernet με δυναμικό πρωτόκολλο διαδικτύου, για διαμόρφωση και διάγνωση, συμπεριλαμβανομένης της εξ αποστάσεως συντήρησης · LCD έγχρωμη οθόνη · Τροφοδοσία συσκευής είτε μέσω 24 V, είτε μέσω AS-i (AS-i Bus 1) · Υλικά περιβλήματος: Αλουμίνιο με επίστρωση σκόνης / Έλασμα χάλυβα γαλβανισμένο / Makrolon	6	**AC1421**
	2	AS-i EtherNet/IP θύρα · Κύριο (master) AS-i · Διασύνδεση διαμόρφωσης ethernet με δυναμικό πρωτόκολλο διαδικτύου, για διαμόρφωση και διάγνωση, συμπεριλαμβανομένης της εξ αποστάσεως συντήρησης · LCD έγχρωμη οθόνη · Τροφοδοσία συσκευής είτε μέσω 24 V, είτε μέσω AS-i (AS-i Bus 1) · Υλικά περιβλήματος: Αλουμίνιο με επίστρωση σκόνης / Έλασμα χάλυβα γαλβανισμένο / Makrolon	6	**AC1422**
	–	AS-i βαθμίδα αποσύζευξης δεδομένων · Σύνδεση Combicon · Υλικά περιβλήματος: Makrolon	8	**AC1250**

AS-i εγχειρίδια

Σχήμα / μέγεθος	Περιγραφή	Κωδικός παραγ-γελίας
	Σύστημα ecolog asi · Εγχειρίδιο AS-i (Γερμανικά)	**AC0115**
	Σύστημα ecolog asi · Εγχειρίδιο AS-i (Αγγλικά)	**AC0116**

Σχέδια υπό κλίμακα / αριθ. σχεδίου / CAD, από: www.ifm.com

1

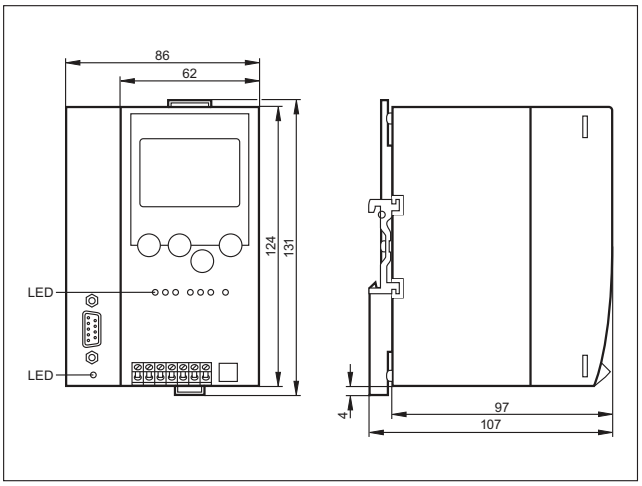

2

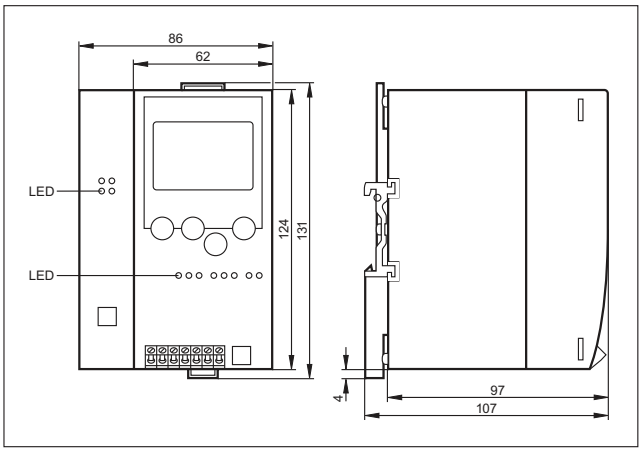

Μπορείτε να βρείτε διαδραστικό επιλογέα προϊόντων και περισσότερες πληροφορίες στη διεύθυνση: www.ifm.com/gr

Σχέδια υπό κλίμακα / αριθ. σχεδίου / CAD, από: www.ifm.com

3

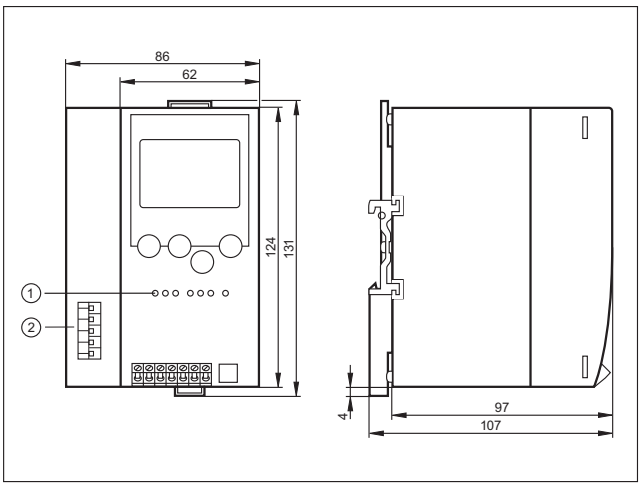

1: LED, 2: Διεπαφή DeviceNet

4

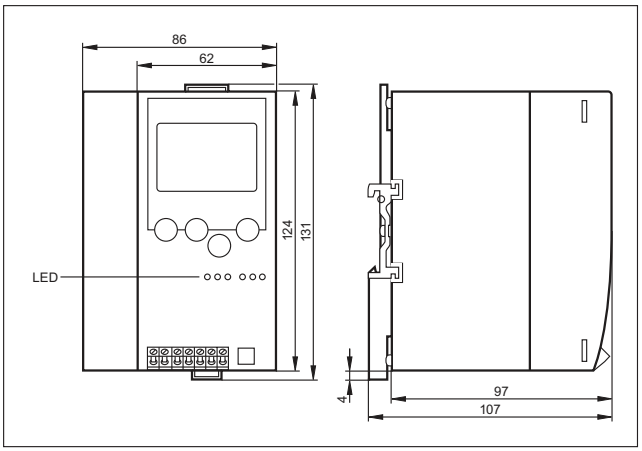

5

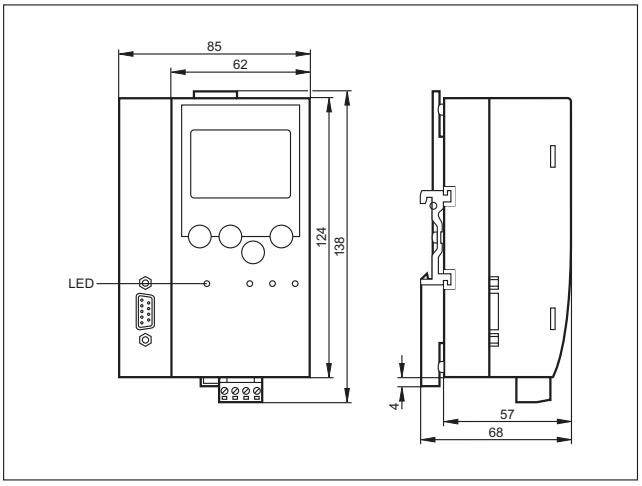

6

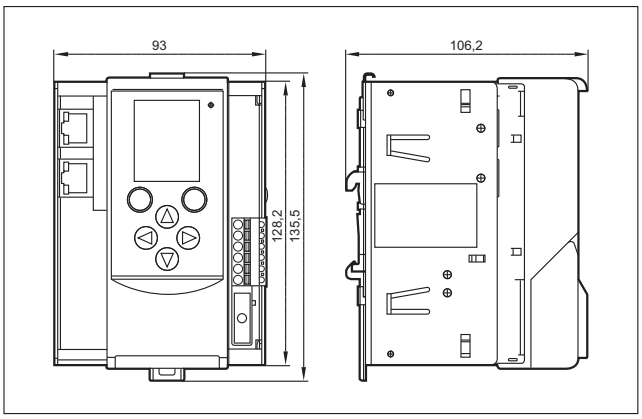

7

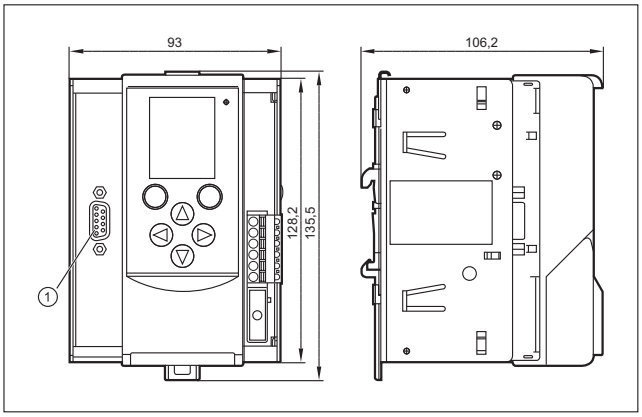

D-Sub (9-πολικό)

8

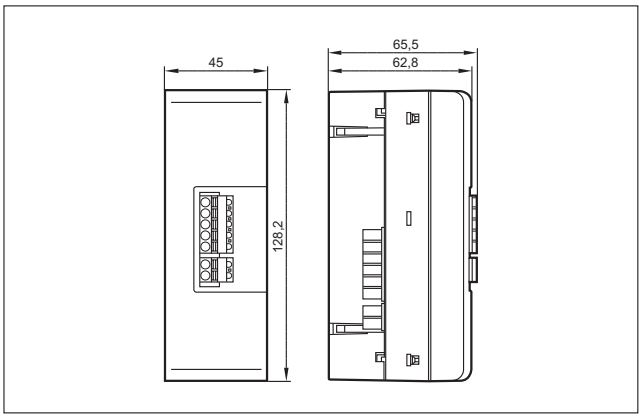

AS-i τροφοδοτικά / επιτηρητές γείωσης

Το AS-i χρειάζεται ειδικά τροφοδοτικά AS-i για την επικοινωνία και τροφοδοσία των βαθμίδων AS-i και των συνδεδεμένων εισόδων και εξόδων (εν μέρει). Παρέχουν τροδοφοσία χωρίς γείωση, ειδική για επικοινωνία ανεπηρέαστη από παρεμβολές, κυρίως σε βιομηχανικό περιβάλλον. Η εγκατάσταση μπορεί να ελέγχεται για προβλήματα γείωσης, από επιτηρητές γείωσης.

Γενική επισκόπηση συστήματος	Σελίδα
AS-i τροφοδοτικά	572
Επιτηρητές μόνωσης	572 - 573
Σχέδια υπό κλίμακα / αριθ. σχεδίου / CAD, από: www.ifm.com	573

AS-i τροφοδοτικά

Σχήμα / μέγεθος	Ρεύμα εξόδου AS-i [A]	Σχεδίαση	Αρ. σχεδίου	Κωδικός παραγγελίας
	2,8	Τροφοδοτικό · Τροφοδοτικό AS-i 115/230V AC · Ενσωματωμένη αποσύζευξη δεδομένων · Έλασμα χάλυβα	1	**AC1256**
	4	Τροφοδοτικό · Μετατροπέας DC από 24 V DC σε τάση εξόδου AS-i · Ενσωματωμένη αποσύζευξη δεδομένων · Έλασμα χάλυβα	2	**AC1257**
	4	Τροφοδοτικό · Τροφοδοτικό AS-i 115/230V AC · Ενσωματωμένη αποσύζευξη δεδομένων · Έλασμα χάλυβα	1	**AC1254**
	8	Τροφοδοτικό · Τροφοδοτικό AS-i 115/230V AC · Ενσωματωμένη αποσύζευξη δεδομένων · Έλασμα χάλυβα	3	**AC1258**
	8	Τροφοδοτικό · Τριφασικό τροφοδοτικό AS-i 380...480V AC · Ενσωματωμένη αποσύζευξη δεδομένων · Έλασμα χάλυβα	4	**AC1253**

Επιτηρητές μόνωσης

Σχήμα / μέγεθος	Σχεδίαση	Αρ. σχεδίου	Κωδικός παραγγελίας
	Επιτηρητής μόνωσης AS-i · Ανίχνευση ασύμμετρων σφαλμάτων μόνωσης · Κλέμες με βίδες	5	**AC2211**

Μπορείτε να βρείτε διαδραστικό επιλογέα προϊόντων και περισσότερες πληροφορίες στη διεύθυνση: www.ifm.com/gr

Σχήμα / μέγεθος	Σχεδίαση	Αρ. σχεδίου	Κωδικός παραγγελίας
	Επιτηρητής μόνωσης AS-i · Ανίχνευση ασύμμετρων και συμμετρικών σφαλμάτων μόνωσης · Κλέμες με βίδες	5	**AC2212**

Σχέδια υπό κλίμακα / αριθ. σχεδίου / CAD, από: www.ifm.com

1

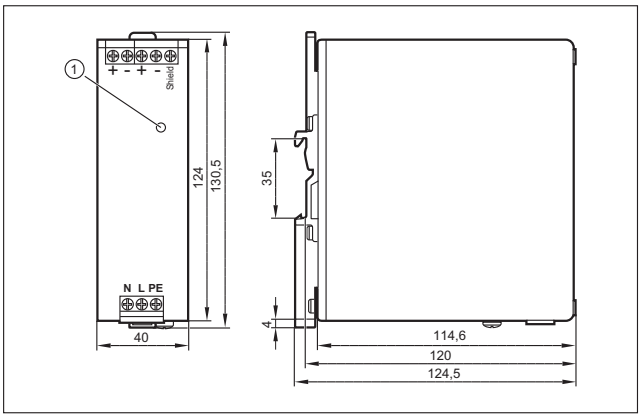

1: LED AS-i ok

2

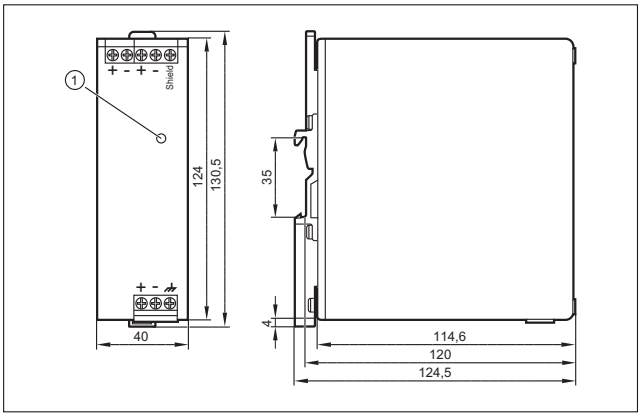

1: LED AS-i ok

3

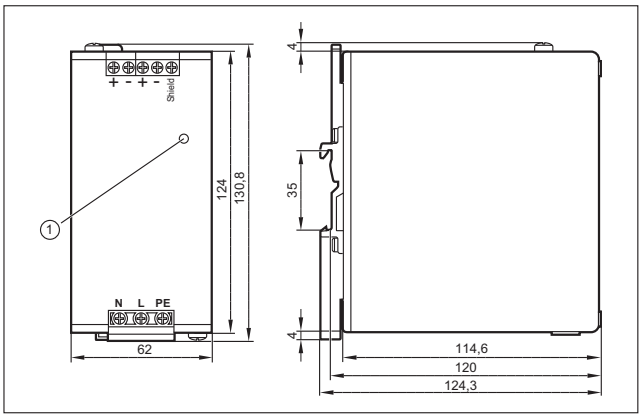

1: LED AS-i ok

4

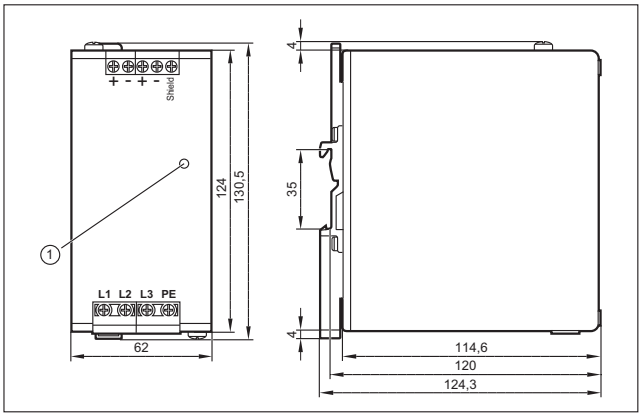

1: LED AS-i ok

5

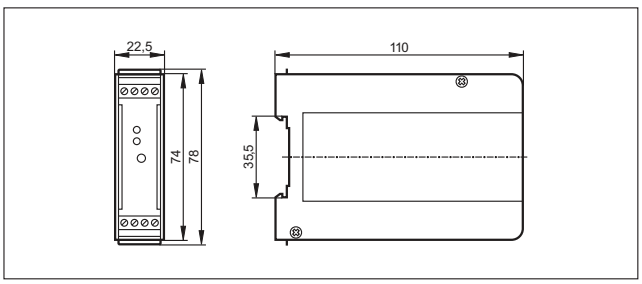

AS-i βαθμίδες Εισ/Εξ

Οι βαθμίδες Εισ/Εξ είναι αποκεντρωμένες μονάδες εισόδων και εξόδων AS-i, για τη σύνδεση των ψηφιακών και αναλογικών εισόδων και εξόδων σας. Διαφορετικές εφαρμογές έχουν και διαφορετικές απαιτήσεις για τις βαθμίδες Εισ/Εξ, σχετικά με την προστασία, την αντοχή και τα υλικά που χρησιμοποιούνται. Η γκάμα των προϊόντων καλύπτει από λύσεις σε τυπωμένες πλακέτες, βαθμίδες τοποθέτησης σε πίνακα, έως και βαθμίδες Εισ/Εξ βαθμού προστασίας IP 69K.

Γενική επισκόπηση συστήματος	Σελίδα
Βαθμίδες Εισ/Εξ για τοποθέτηση σε πίνακες	574 - 575
Βαθμίδες για χρήση στο πεδίο IP 67 AS-i	576 - 579
Βαθμίδες CompactLine	579 - 580
Βαθμίδες για χρήση στο πεδίο IP 67 Profibus DP	581
Γενικής χρήσης βαθμίδες AS-i	581 - 582
Βαθμίδες για χρήση στο πεδίο IP 69K και παρελκόμενα	582
Κάτω τμήματα βαθμίδας	582 - 583
Combicon κονέκτορες	583
Διανομείς πλακέ καλωδίου και παρελκόμενα	583 - 585
Παρελκόμενα για κάτω τμήματα και συσκευές διευθυνσιοδότησης	585 - 587
Σχέδια υπό κλίμακα / αριθ. σχεδίου / CAD, από: www.ifm.com	587 - 591

Βαθμίδες Εισ/Εξ για τοποθέτηση σε πίνακες

Σχήμα / μέγεθος	Είσοδοι / Έξοδοι	Σχεδίαση	Αρ. σχεδίου	Κωδικός παραγγελίας
	4 είσοδοι	Ενεργή μονάδα AS-i · Δυνατή τοποθέτηση στη σειρά · Υποδοχή διευθυνσιοδότησης · Έκδοση 2.1 με επεκτεταμένη διευθυνσιοδότηση · Ψηφιακές είσοδοι · Σύνδεση Combicon · PA	1	**AC2250**
	4 είσοδοι	Ενεργή μονάδα AS-i · Δυνατή τοποθέτηση στη σειρά · Υποδοχή διευθυνσιοδότησης · Τροφοδοσία εισόδου από εξωτερική πηγή τάσης PELV · Έκδοση 2.1 με επεκτεταμένη διευθυνσιοδότηση · Ψηφιακές είσοδοι · Σύνδεση Combicon · PA	1	**AC2254**
	4 έξοδοι	Ενεργή μονάδα AS-i · Δυνατή τοποθέτηση στη σειρά · Υποδοχή διευθυνσιοδότησης · Έκδοση 2.1 · Ψηφιακές έξοδοι · Σύνδεση Combicon · PA	1	**AC2252**
	4 είσοδοι / 2 έξοδοι	Ενεργή μονάδα AS-i · Δυνατή τοποθέτηση στη σειρά · Υποδοχή διευθυνσιοδότησης · Έκδοση 2.1 με επεκτεταμένη διευθυνσιοδότηση · Ψηφιακές είσοδοι · Σύνδεση Combicon · PA	1	**AC2256**

Μπορείτε να βρείτε διαδραστικό επιλογέα προϊόντων και περισσότερες πληροφορίες στη διεύθυνση: www.ifm.com/gr

Σχήμα / μέγεθος	Είσοδοι / Έξοδοι	Σχεδίαση	Αρ. σχε-δίου	Κωδικός παραγ-γελίας
	4 είσοδοι / 2 έξοδοι	Ενεργή μονάδα AS-i · Δυνατή τοποθέτηση στη σειρά · Υποδοχή διευθυνσιοδότησης · Τροφοδοσία εισόδου από εξωτερική πηγή τάσης PELV · Έκδοση 2.1 με επεκτεταμένη διευθυνσιοδότηση · Ψηφιακές είσοδοι και έξοδοι · Σύνδεση Combicon · PA	1	**AC2255**
	4 είσοδοι / 3 έξοδοι	Ενεργή μονάδα AS-i · Δυνατή τοποθέτηση στη σειρά · Υποδοχή διευθυνσιοδότησης · Έκδοση 2.1 με επεκτεταμένη διευθυνσιοδότηση · Ψηφιακές είσοδοι και έξοδοι · Σύνδεση Combicon · PA	1	**AC2264**
	4 είσοδοι / 4 έξοδοι	Ενεργή μονάδα AS-i · Δυνατή τοποθέτηση στη σειρά · Υποδοχή διευθυνσιοδότησης · Έκδοση 2.1 · Ψηφιακές είσοδοι και έξοδοι · Σύνδεση Combicon · PA	1	**AC2251**
	4 είσοδοι / 4 έξοδοι, δύο κατευθύνσεων	Ενεργή μονάδα AS-i · Δυνατή τοποθέτηση στη σειρά · Υποδοχή διευθυνσιοδότησης · Εξωτερική τροφοδοσία αισθητήρα PELV · Έκδοση 2.1 · Ψηφιακές είσοδοι και έξοδοι · Σύνδεση Combicon · PA	1	**AC2257**
	4 είσοδοι / 4 έξοδοι, δύο κατευθύνσεων	Ενεργή μονάδα AS-i · Δυνατή τοποθέτηση στη σειρά · Υποδοχή διευθυνσιοδότησης · Εξωτερική τροφοδοσία αισθητήρα PELV · Έκδοση 3.0 με διευρυμένη λειτουργία διευθύνσεων · Μόνο για χρήση σε AS-i κύριους ελεγκτές με προφίλ M4 · Ψηφιακές είσοδοι και έξοδοι · Σύνδεση Combicon · PA	2	**AC2267**
	4 είσοδοι / 4 έξοδοι	Ενεργή μονάδα AS-i · Δυνατή τοποθέτηση στη σειρά · Υποδοχή διευθυνσιοδότησης · Έκδοση 2.1 · Σύνδεση Combicon · PA 6.6	3	**AC2258**
	4 είσοδοι / 4 έξοδοι	Ενεργή μονάδα AS-i · Δυνατή τοποθέτηση στη σειρά · Υποδοχή διευθυνσιοδότησης · Τροφοδοσία εισόδου από εξωτερική πηγή τάσης PELV · Έκδοση 2.1 · Σύνδεση Combicon · PA 6.6	3	**AC2259**
	4 είσοδοι 4...20 mA	Ενεργή μονάδα AS-i · Προφίλ AS-i S-7.3 · 4 αναλογικές είσοδοι 4...20mA · Τροφοδοσία είτε μέσω AS-i, είτε απο εξωτερική πηγή 24 V · Για τη σύνδεση αισθητήρων 2, 3 και 4 συρμάτων · Ακροδέκτες Combicon για σύνδεση των κωδικοποιητών τιμών μέτρησης · PA 6.6	1	**AC2216**
	4 είσοδοι 0...10 V	Ενεργή μονάδα AS-i · Προφίλ AS-i S-7.3 · 4 αναλογικές είσοδοι 0...10V · Για τη σύνδεση αισθητήρων 2, 3 και 4 συρμάτων · Ακροδέκτες Combicon για σύνδεση των κωδικοποιητών τιμών μέτρησης · PA 6.6	1	**AC2217**
	4 έξοδοι 0...20 mA	Ενεργή μονάδα AS-i · Προφίλ AS-i S-7.3 · 4 αναλογικές έξοδοι 0...20 mA · Για τη σύνδεση ενεργοποιητών 2 ή 4 συρμάτων με ξεχωριστή ηλεκτρική τροφοδοσία 24 V · Ακροδέκτες Combicon για σύνδεση των ενεργοποιητών · PA 6.6	1	**AC2218**
	4 έξοδοι 0...10V	Ενεργή μονάδα AS-i · Προφίλ AS-i S-7.3 · 4 αναλογικές έξοδοι 0...10V · Για τη σύνδεση ενεργοποιητών 2 ή 4 συρμάτων με ξεχωριστή ηλεκτρική τροφοδοσία 24 V · Ακροδέκτες Combicon για σύνδεση των ενεργοποιητών · PA 6.6	1	**AC2219**
	4 είσοδοι Pt 100	Ενεργή μονάδα AS-i · 4 αναλογικές είσοδοι Θερμοκρασία Pt100 · Προφίλ AS-i S-7.3 · Σύνδεση Combicon · PBT	1	**AC2220**
	4 είσοδοι / 4 έξοδοι, δύο κατευθύνσεων	Ενεργή μονάδα AS-i · Μέγεθος πλακέτας 105x45x17mm · Μήκος καλωδίου 0,2 m · Ψηφιακές είσοδοι και έξοδοι	4	**AC2709**
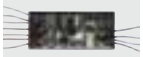	4 είσοδοι / 3 έξοδοι, δύο κατευθύνσεων	Ενεργή μονάδα AS-i · Υποτελής AS-i, με επεκτεταμένη λειτουργία διευθυνσιοδότησης · Μέγεθος πλακέτας 105x45x17mm · Μήκος καλωδίου 0,2 m · Ψηφιακές είσοδοι και έξοδοι	4	**AC2739**
	2 είσοδοι / 1 LED έξοδος	Ενεργή μονάδα AS-i · Κατάλληλο μόνο για μηχανικές επαφές · Μήκος καλωδίων 0,1 m	5	**AC2729**
	3 είσοδοι / 3 έξοδοι	Ενεργή μονάδα AS-i · Έκδοση AS-i 2.1 με επεκτεταμένη διευθυνσιοδότηση	6	**AC2731**

Βρείτε σχέδια υπό κλίμακα από σελίδα 587

Βαθμίδες για χρήση στο πεδίο IP 67 AS-i

Σχήμα / μέγεθος	Είσοδοι / Έξοδοι	Σχεδίαση	Αρ. σχε-δίου	Κωδικός παραγ-γελίας
	4 δρόμων κιβώτιο διακλάδωσης	Μονάδα διανομέα ClassicLine · Δυνατή η ευθυγράμμιση πλακέ καλωδίου σε τρεις κατευθύνσεις · Διανομέας AS-i και AUX για τη σύνδεση ευφυών αισθητήρων / ενεργοποιητών · Υποδοχές M12 x 1 · PA / Επαφές διάτρησης: CuSn6 επιφάνεια επινικελωμένη και επικασσιτερωμένη	7	**AC5200**
	4 είσοδοι	Ενεργή μονάδα ClassicLine · Υποδοχή διευθυνσιοδότησης · Δυνατή η ευθυγράμμιση πλακέ καλωδίου σε τρεις κατευθύνσεις · Ψηφιακές είσοδοι · Υποδοχές M12 x 1 · PA / Επαφές διάτρησης: CuSn6 επιφάνεια επινικελωμένη και επικασσιτερωμένη	7	**AC5205**
	4 είσοδοι	Ενεργή μονάδα ClassicLine · Έκδοση 2.11 και 3.0 με διευρυμένη λειτουργία διευθύνσεων · Υποδοχή διευθυνσιοδότησης · Δυνατή η ευθυγράμμιση πλακέ καλωδίου σε τρεις κατευθύνσεις · Ψηφιακές είσοδοι · Υποδοχές M12 x 1 · PA / Επαφές διάτρησης: CuSn6 επιφάνεια επινικελωμένη και επικασσιτερωμένη	7	**AC5215**
	3 έξοδοι	Ενεργή μονάδα ClassicLine · Έκδοση 2.11 και 3.0 με διευρυμένη λειτουργία διευθύνσεων · Υποδοχή διευθυνσιοδότησης · Δυνατή η ευθυγράμμιση πλακέ καλωδίου σε τρεις κατευθύνσεις · Ψηφιακές έξοδοι · Υποδοχές M12 x 1 · PA / Επαφές διάτρησης: CuSn6 επιφάνεια επινικελωμένη και επικασσιτερωμένη	7	**AC5203**
	4 έξοδοι	Ενεργή μονάδα ClassicLine · Υποδοχή διευθυνσιοδότησης · Δυνατή η ευθυγράμμιση πλακέ καλωδίου σε τρεις κατευθύνσεις · Ψηφιακές έξοδοι · Υποδοχές M12 x 1 · PA / Επαφές διάτρησης: CuSn6 επιφάνεια επινικελωμένη και επικασσιτερωμένη	7	**AC5208**
	4 έξοδοι	Ενεργή μονάδα ClassicLine · Υποδοχή διευθυνσιοδότησης · Δυνατή η ευθυγράμμιση πλακέ καλωδίου σε τρεις κατευθύνσεις · Ψηφιακές έξοδοι 2 A · Υποδοχές M12 x 1 · PA / Επαφές διάτρησης: CuSn6 επιφάνεια επινικελωμένη και επικασσιτερωμένη	7	**AC5213**
	2 έξοδοι / 2 είσοδοι	Ενεργή μονάδα ClassicLine · Έκδοση 2.11 και 3.0 με διευρυμένη λειτουργία διευθύνσεων · Υποδοχή διευθυνσιοδότησης · Δυνατή η ευθυγράμμιση πλακέ καλωδίου σε τρεις κατευθύνσεις · Ψηφιακές έξοδοι και είσοδοι · Υποδοχές M12 x 1 · PA / Επαφές διάτρησης: CuSn6 επιφάνεια επινικελωμένη και επικασσιτερωμένη	7	**AC5214**
	2 είσοδοι / 2 έξοδοι	Ενεργή μονάδα ClassicLine · Υποδοχή διευθυνσιοδότησης · Δυνατή η ευθυγράμμιση πλακέ καλωδίου σε τρεις κατευθύνσεις · Ψηφιακοί είσοδοι και έξοδοι (2 A) · Υποδοχές M12 x 1 · PA / Επαφές διάτρησης: CuSn6 επιφάνεια επινικελωμένη και επικασσιτερωμένη	7	**AC5211**
	2 έξοδοι / 2 είσοδοι	Ενεργή μονάδα ClassicLine · Έκδοση 2.11 και 3.0 με διευρυμένη λειτουργία διευθύνσεων · Υποδοχή διευθυνσιοδότησης · Δυνατή η ευθυγράμμιση πλακέ καλωδίου σε τρεις κατευθύνσεις · Εξοδοι με τροφοδοσία AS-i · Ψηφιακές έξοδοι και είσοδοι · Υποδοχές M12 x 1 · PA / Επαφές διάτρησης: CuSn6 επιφάνεια επινικελωμένη και επικασσιτερωμένη	7	**AC5224**
	4 είσοδοι	Ενεργή μονάδα ClassicLine · Έκδοση 2.11 και 3.0 με διευρυμένη λειτουργία διευθύνσεων · Υποδοχή διευθυνσιοδότησης · Δυνατή η ευθυγράμμιση πλακέ καλωδίου σε τρεις κατευθύνσεις · Ψηφιακές είσοδοι · Υποδοχές M12 x 1 · PA / Επαφές διάτρησης: CuSn6 επιφάνεια επινικελωμένη και επικασσιτερωμένη	7	**AC5245**
	4 είσοδοι / 3 έξοδοι, δύο κατευθύνσεων	Ενεργή μονάδα ClassicLine · Υποδοχή διευθυνσιοδότησης · Δυνατή η ευθυγράμμιση πλακέ καλωδίου σε τρεις κατευθύνσεις · Έκδοση 2.11 και 3.0 με διευρυμένη λειτουργία διευθύνσεων · Ψηφιακές είσοδοι και έξοδοι · Υποδοχές M12 x 1 · PA / Επαφές διάτρησης: CuSn6 επιφάνεια επινικελωμένη και επικασσιτερωμένη	8	**AC5274**

Μπορείτε να βρείτε διαδραστικό επιλογέα προϊόντων και περισσότερες πληροφορίες στη διεύθυνση: www.ifm.com/gr

Σχήμα / μέγεθος	Είσοδοι / Έξοδοι	Σχεδίαση	Αρ. σχεδίου	Κωδικός παραγγελίας
	4 είσοδοι / 4 έξοδοι, δύο κατευθύνσεων	Ενεργή μονάδα ClassicLine · Μόνο για χρήση σε AS-i κύριους ελεγκτές με προφίλ M4 · Υποδοχή διευθυνσιοδότησης · Δυνατή η ευθυγράμμιση πλακέ καλωδίου σε τρεις κατευθύνσεις · Έκδοση 3.0 με διευρυμένη λειτουργία διευθύνσεων · Ψηφιακές είσοδοι και έξοδοι · Υποδοχές M12 x 1 · PA / Επαφές διάτρησης: CuSn6 επιφάνεια επινικελωμένη και επικασσιτερωμένη	8	**AC5275**
	4 είσοδοι / 3 έξοδοι, δύο κατευθύνσεων	Ενεργή μονάδα ClassicLine · Έκδοση 2.11 και 3.0 με διευρυμένη λειτουργία διευθύνσεων · Υποδοχή διευθυνσιοδότησης · Δυνατή η ευθυγράμμιση πλακέ καλωδίου σε τρεις κατευθύνσεις · Είσοδος εξωτερικής τροφοδοσίας · Υποδοχές M12 x 1 · PA / Επαφές διάτρησης: CuSn6 επιφάνεια επινικελωμένη και επικασσιτερωμένη	8	**AC5292**
	8 ψηφιακές είσοδοι (2 υποτελή)	Ενεργή μονάδα ClassicLine · Έκδοση 2.11 και 3.0 με διευρυμένη λειτουργία διευθύνσεων · Υποδοχή διευθυνσιοδότησης · Δυνατή η ευθυγράμμιση πλακέ καλωδίου σε τρεις κατευθύνσεις · Ψηφιακές είσοδοι · Υποδοχές M12 x 1 · PA / Επαφές διάτρησης: CuSn6 επιφάνεια επινικελωμένη και επικασσιτερωμένη	8	**AC5210**
	4 είσοδοι / 4 έξοδοι, δύο κατευθύνσεων	Ενεργή μονάδα ClassicLine · Υποδοχή διευθυνσιοδότησης · Δυνατή η ευθυγράμμιση πλακέ καλωδίου σε τρεις κατευθύνσεις · Ψηφιακές είσοδοι και έξοδοι · Υποδοχές M12 x 1 · PA / Επαφές διάτρησης: CuSn6 επιφάνεια επινικελωμένη και επικασσιτερωμένη	8	**AC5209**
	4 είσοδοι / 4 έξοδοι, δύο κατευθύνσεων	Ενεργή μονάδα ClassicLine · Υποδοχή διευθυνσιοδότησης · Δυνατή η ευθυγράμμιση πλακέ καλωδίου σε τρεις κατευθύνσεις · Ψηφιακοί είσοδοι και έξοδοι (2 A) · Υποδοχές M12 x 1 · PA / Επαφές διάτρησης: CuSn6 επιφάνεια επινικελωμένη και επικασσιτερωμένη	8	**AC5212**
	4 είσοδοι / 3 έξοδοι, δύο κατευθύνσεων	Ενεργή μονάδα ClassicLine · Υποδοχή διευθυνσιοδότησης · Δυνατή η ευθυγράμμιση πλακέ καλωδίου σε τρεις κατευθύνσεις · Έκδοση 2.11 και 3.0 με διευρυμένη λειτουργία διευθύνσεων · Ψηφιακές είσοδοι και έξοδοι · Υποδοχές M12 x 1 · PA / Επαφές διάτρησης: CuSn6 επιφάνεια επινικελωμένη και επικασσιτερωμένη	8	**AC5204**
	4 είσοδοι / 4 έξοδοι, δύο κατευθύνσεων	Ενεργή μονάδα ClassicLine · Μόνο για χρήση σε AS-i κύριους ελεγκτές με προφίλ M4 · Υποδοχή διευθυνσιοδότησης · Δυνατή η ευθυγράμμιση πλακέ καλωδίου σε τρεις κατευθύνσεις · Έκδοση 3.0 με διευρυμένη λειτουργία διευθύνσεων · Ψηφιακές είσοδοι και έξοδοι · Υποδοχές M12 x 1 · PA / Επαφές διάτρησης: CuSn6 επιφάνεια επινικελωμένη και επικασσιτερωμένη	8	**AC5235**
	4 είσοδοι / 4 έξοδοι, δύο κατευθύνσεων	Ενεργή μονάδα ClassicLine · Υποδοχή διευθυνσιοδότησης · Δυνατή η ευθυγράμμιση πλακέ καλωδίου σε τρεις κατευθύνσεις · Έκδοση 3.0 με διευρυμένη λειτουργία διευθύνσεων · Μόνο για χρήση σε AS-i κύριους ελεγκτές με προφίλ M4 · Ψηφιακοί είσοδοι και έξοδοι (2 A) · Υποδοχές M12 x 1 · PA / Επαφές διάτρησης: CuSn6 επιφάνεια επινικελωμένη και επικασσιτερωμένη	8	**AC5236**
	2 πλήκτρα / 2 ενδείξεις LED	Ενεργή μονάδα άνω τμήμα AS-i μονάδα με φωτιζόμενα μπουτόν · Ηλεκτρική τροφοδοσία μέσω καλωδίου AS-i · Υποτελής A/B · λειτουργίες μπουτόν επαφής: NO / NC · PBT	–	**AC2088**
	2 πλήκτρα / 2 ενδείξεις LED	Ενεργή μονάδα άνω τμήμα AS-i μονάδα με φωτιζόμενα μπουτόν · Ηλεκτρική τροφοδοσία μέσω καλωδίου AS-i · Εναλλάξιμα έγχρωμα πώματα · PBT	9	**AC2086**
	1 μπουτόν / 1 διακόπτης με κλειδί / 1 LED ένδειξης	Ενεργή μονάδα άνω τμήμα AS-i μονάδα με φωτιζόμενα μπουτόν με διακόπτη κλειδιού · Ηλεκτρική τροφοδοσία μέσω καλωδίου AS-i · Έκδοση 2.1 με επεκτεταμένη διευθυνσιοδότηση · PBT	9	**AC2087**

Βρείτε σχέδια υπό κλίμακα από σελίδα 587

Σχήμα / μέγεθος	Είσοδοι / Έξοδοι	Σχεδίαση	Αρ. σχεδίου	Κωδικός παραγγελίας
	4 είσοδοι 4...20 mA	Ενεργή μονάδα ClassicLine · Προφίλ AS-i S-7.3 · 4 αναλογικές είσοδοι 4...20mA · Δυνατότητα IR διευθυνσιοδότησης · Για τη σύνδεση αισθητήρων 2, 3 και 4 συρμάτων · Υποδοχές M12 x 1 · PBT	10	**AC2516**
	4 είσοδοι 0...10 V	Ενεργή μονάδα ClassicLine · Προφίλ AS-i S-7.3 · 4 αναλογικές είσοδοι 0...10V · Δυνατότητα IR διευθυνσιοδότησης · Για τη σύνδεση αισθητήρων 2, 3 και 4 συρμάτων · Υποδοχές M12 x 1 · PBT	10	**AC2517**
	2 είσοδοι 4...20 mA	Ενεργή μονάδα ClassicLine · 2 αναλογικές είσοδοι 4...20mA · Για τη σύνδεση αισθητήρων 2 και 3 συρμάτων · Υποδοχή διευθυνσιοδότησης · Δυνατή η ευθυγράμμιση πλακέ καλωδίου σε τρεις κατευθύνσεις · PA / Επαφές διάτρησης: CuSn6 επιφάνεια επινικελωμένη και επικασσιτερωμένη	7	**AC5222**
	2 είσοδοι 4...20 mA	Ενεργή μονάδα ClassicLine · 2 αναλογικές είσοδοι 4...20mA · Για τη σύνδεση αισθητήρων 2 και 4 συρμάτων · Γαλβανικός διαχωρισμός · Υποδοχή διευθυνσιοδότησης · Δυνατή η ευθυγράμμιση πλακέ καλωδίου σε τρεις κατευθύνσεις · PA / Επαφές διάτρησης: CuSn6 επιφάνεια επινικελωμένη και επικασσιτερωμένη	7	**AC5223**
	2 ψηφιακές είσοδοι / 1 αναλογική είσοδος / 1 αναλογική έξοδος	Ενεργή μονάδα Classic · Μόνο για χρήση σε AS-i κύριους ελεγκτές με προφίλ M4 · Γαλβανικός διαχωρισμός · Δυνατή η ευθυγράμμιση πλακέ καλωδίου σε τρεις κατευθύνσεις · Υποδοχές M12 x 1 · PA / Επαφές διάτρησης: CuSn6 επιφάνεια επινικελωμένη και επικασσιτερωμένη	7	**AC5230**
	2 θύρες IO-Link	Ενεργή μονάδα ClassicLine · 2 θύρες IO-Link · Για σύνδεση IO-Link αισθητήρων και ενεργοποιητών, δυαδικών αισθητήρων και ενεργοποιητών · Υποδοχή διευθυνσιοδότησης · Δυνατή η ευθυγράμμιση πλακέ καλωδίου σε τρεις κατευθύνσεις · Μόνο για χρήση σε AS-i κύριους ελεγκτές με προφίλ M4 · PA / Επαφές διάτρησης: CuSn6 επιφάνεια επινικελωμένη και επικασσιτερωμένη	7	**AC5225**
	4 είσοδοι	Ενεργή μονάδα ClassicLine · Υποδοχή διευθυνσιοδότησης · Δυνατή η ευθυγράμμιση πλακέ καλωδίου σε τρεις κατευθύνσεις · Έγκριση ATEX · Ομάδα II, κατηγορία 3D · μόνο σε συνδυασμό με περίβλημα προστασίας πρόσκρουσης E7000A ή ισοδύναμης προστασίας · Υποδοχές M12 x 1 · PA / Επαφές διάτρησης: CuSn6 επιφάνεια επινικελωμένη και επικασσιτερωμένη	7	**AC505A**
	4 είσοδοι	Ενεργή μονάδα ClassicLine · Έκδοση 2.11 και 3.0 με διευρυμένη λειτουργία διευθύνσεων · Υποδοχή διευθυνσιοδότησης · Δυνατή η ευθυγράμμιση πλακέ καλωδίου σε τρεις κατευθύνσεις · Έγκριση ATEX · Ομάδα II, κατηγορία 3D · μόνο σε συνδυασμό με περίβλημα προστασίας πρόσκρουσης E7000A ή ισοδύναμης προστασίας · Υποδοχές M12 x 1 · PA / Επαφές διάτρησης: CuSn6 επιφάνεια επινικελωμένη και επικασσιτερωμένη	7	**AC515A**
	4 έξοδοι	Ενεργή μονάδα ClassicLine · Υποδοχή διευθυνσιοδότησης · Δυνατή η ευθυγράμμιση πλακέ καλωδίου σε τρεις κατευθύνσεις · Έγκριση ATEX · Ομάδα II, κατηγορία 3D · μόνο σε συνδυασμό με περίβλημα προστασίας πρόσκρουσης E7000A ή ισοδύναμης προστασίας · Υποδοχές M12 x 1 · PA / Επαφές διάτρησης: CuSn6 επιφάνεια επινικελωμένη και επικασσιτερωμένη	7	**AC508A**
	2 είσοδοι / 2 έξοδοι	Ενεργή μονάδα ClassicLine · Υποδοχή διευθυνσιοδότησης · Δυνατή η ευθυγράμμιση πλακέ καλωδίου σε τρεις κατευθύνσεις · Έγκριση ATEX · Ομάδα II, κατηγορία 3D · μόνο σε συνδυασμό με περίβλημα προστασίας πρόσκρουσης E7000A ή ισοδύναμης προστασίας · Ψηφιακοί είσοδοι και έξοδοι (2 A) · Υποδοχές M12 x 1 · PA / Επαφές διάτρησης: CuSn6 επιφάνεια επινικελωμένη και επικασσιτερωμένη	7	**AC507A**
	2 έξοδοι / 2 είσοδοι	Ενεργή μονάδα ClassicLine · Έκδοση 2.11 και 3.0 με διευρυμένη λειτουργία διευθύνσεων · Υποδοχή διευθυνσιοδότησης · Δυνατή η ευθυγράμμιση πλακέ καλωδίου σε τρεις κατευθύνσεις · Έγκριση ATEX · Ομάδα II, κατηγορία 3D · μόνο σε συνδυασμό με περίβλημα προστασίας πρόσκρουσης E7000A ή ισοδύναμης προστασίας · Υποδοχές M12 x 1 · PA / Επαφές διάτρησης: CuSn6 επιφάνεια επινικελωμένη και επικασσιτερωμένη	7	**AC514A**

Μπορείτε να βρείτε διαδραστικό επιλογέα προϊόντων και περισσότερες πληροφορίες στη διεύθυνση: www.ifm.com/gr

Σχήμα / μέγεθος	Είσοδοι / Έξοδοι	Σχεδίαση	Αρ. σχε-δίου	Κωδικός παραγ-γελίας
	2 είσοδοι 4...20 mA	Ενεργή μονάδα AS-i · 2 αναλογικές είσοδοι 4...20mA · Για τη σύνδεση αισθητήρων 2 και 3 συρμάτων · Υποδοχή διευθυνσιοδότησης · Δυνατή η ευθυγράμμιση πλακέ καλωδίου σε τρεις κατευθύνσεις · Έγκριση ATEX · Ομάδα II, κατηγορία 3D · μόνο σε συνδυασμό με περίβλημα προστασίας πρόσκρουσης E7000A ή ισοδύναμης προστασίας · PA / Επαφές διάτρησης: CuSn6 επιφάνεια επινικελωμένη και επικασσιτερωμένη	7	**AC522A**
	4 είσοδοι / 4 έξοδοι, δύο κατευθύνσεων	Ενεργή μονάδα ClassicLine · Μόνο για χρήση σε AS-i κύριους ελεγκτές με προφίλ M4 · Υποδοχή διευθυνσιοδότησης · Δυνατή η ευθυγράμμιση πλακέ καλωδίου σε τρεις κατευθύνσεις · Έκδοση 3.0 με διευρυμένη λειτουργία διευθύνσεων · Έγκριση ATEX · Ομάδα II, κατηγορία 3D · μόνο σε συνδυασμό με περίβλημα προστασίας πρόσκρουσης E7000A ή ισοδύναμης προστασίας · Υποδοχές M12 x 1 · PA / Επαφές διάτρησης: CuSn6 επιφάνεια επινικελωμένη και επικασσιτερωμένη	8	**AC535A**

Βαθμίδες CompactLine

Σχήμα / μέγεθος	Είσοδοι / Έξοδοι	Σχεδίαση	Αρ. σχε-δίου	Κωδικός παραγ-γελίας
	4 δρόμων κιβώτιο διακλάδωσης	Παθητικό ενιαίο δομικό στοιχείο · Κυτίο διανομής AS-i για τη σύνδεση έξυπνων αισθητήρων / ενεργοποιητών · Υποδοχές M12 x 1 · PA 6.6 / Υποδοχή: Ορείχαλκος επινικελωμένος / με υποδοχές σπειρώματος στο κάτω τμήμα: Ορείχαλκος επινικελωμένος / O-ring : Viton / Επαφές διάτρησης: CuSn6 επιφάνεια επινικελωμένη και επικασσιτερωμένη	11	**AC2413**
	2 είσοδοι 4...20 mA	Ενεργή μονάδα CompactLine · 2 αναλογικές είσοδοι 4...20mA · Για τη σύνδεση αισθητήρων 2 και 3 συρμάτων · Δυνατότητα IR διευθυνσιοδότησης · ανοξείδωτο V4A · Υποδοχές M12 x 1 · PA / Υποδοχή: V4A / με υποδοχές σπειρώματος στο κάτω τμήμα: V4A / βίδες στο κάτω τμήμα: ανοξείδωτο ατσάλι / Επαφές διάτρησης: CuSn6 επιφάνεια επινικελωμένη και επικασσιτερωμένη	12	**AC2402**
	2 είσοδοι 4...20 mA	Ενεργή μονάδα CompactLine · 2 αναλογικές είσοδοι 4...20mA · Για τη σύνδεση αισθητήρων 2 και 4 συρμάτων · Γαλβανικός διαχωρισμός · Δυνατότητα IR διευθυνσιοδότησης · ανοξείδωτο V4A · Υποδοχές M12 x 1 · PA / Υποδοχή: V4A / με υποδοχές σπειρώματος στο κάτω τμήμα: V4A / βίδες στο κάτω τμήμα: ανοξείδωτο ατσάλι / Επαφές διάτρησης: CuSn6 επιφάνεια επινικελωμένη και επικασσιτερωμένη	12	**AC2403**
	4 είσοδοι	Ενεργή μονάδα CompactLine · Δυνατότητα IR διευθυνσιοδότησης · Ψηφιακές είσοδοι · Υποδοχές M12 x 1 · PA / Υποδοχή: Ορείχαλκος επινικελωμένος / με υποδοχές σπειρώματος στο κάτω τμήμα: Ορείχαλκος επινικελωμένος / O-ring : Viton / Επαφές διάτρησης: CuSn6 επιφάνεια επινικελωμένη και επικασσιτερωμένη	13	**AC2410**
	4 είσοδοι	Ενεργή μονάδα CompactLine · Δυνατότητα IR διευθυνσιοδότησης · Έκδοση 2.11 και 3.0 με διευρυμένη λειτουργία διευθύνσεων · Ψηφιακές είσοδοι · Υποδοχές M12 x 1 · PA / Υποδοχή: Ορείχαλκος επινικελωμένος / με υποδοχές σπειρώματος στο κάτω τμήμα: Ορείχαλκος επινικελωμένος / O-ring : Viton / Επαφές διάτρησης: CuSn6 επιφάνεια επινικελωμένη και επικασσιτερωμένη	13	**AC2457**
	4 είσοδοι	Ενεργή μονάδα CompactLine · Δυνατότητα IR διευθυνσιοδότησης · ανοξείδωτο V4A · Ψηφιακές είσοδοι · Υποδοχές M12 x 1 · PA / Υποδοχή: V4A / με υποδοχές σπειρώματος στο κάτω τμήμα: V4A / βίδες στο κάτω τμήμα: ανοξείδωτο ατσάλι / Επαφές διάτρησης: CuSn6 επιφάνεια επινικελωμένη και επικασσιτερωμένη	13	**AC2451**
	4 είσοδοι	Ενεργή μονάδα CompactLine · Ψηφιακές είσοδοι · Υποδοχές M12 x 1 · PA / Υποδοχή: Ορείχαλκος επινικελωμένος / με υποδοχές σπειρώματος στο κάτω τμήμα: Ορείχαλκος επινικελωμένος / O-ring : Viton / Επαφές διάτρησης: CuSn6 επιφάνεια επινικελωμένη και επικασσιτερωμένη	14	**AC2464**
	4 έξοδοι	Ενεργή μονάδα CompactLine · Δυνατότητα IR διευθυνσιοδότησης · Ψηφιακές έξοδοι · Υποδοχές M12 x 1 · PA / Υποδοχή: Ορείχαλκος επινικελωμένος / με υποδοχές σπειρώματος στο κάτω τμήμα: Ορείχαλκος επινικελωμένος / O-ring : Viton / Επαφές διάτρησης: CuSn6 επιφάνεια επινικελωμένη και επικασσιτερωμένη	15	**AC2417**

Βρείτε σχέδια υπό κλίμακα από σελίδα 587

Σχήμα / μέγεθος	Είσοδοι / Έξοδοι	Σχεδίαση	Αρ. σχεδίου	Κωδικός παραγγελίας
	2 είσοδοι / 2 έξοδοι	Ενεργή μονάδα CompactLine · 60 x 118,2 x 27 · Δυνατότητα IR διευθυνσιοδότησης · Ψηφιακές είσοδοι και έξοδοι · Υποδοχές M12 x 1 · PA / Υποδοχή: Ορείχαλκος επινικελωμένος / με υποδοχές σπειρώματος στο κάτω τμήμα: Ορείχαλκος επινικελωμένος / O-ring : Viton / Επαφές διάτρησης: CuSn6 επιφάνεια επινικελωμένη και επικασσιτερωμένη	15	**AC2411**
	2 είσοδοι / 2 έξοδοι	Ενεργή μονάδα CompactLine · Δυνατότητα IR διευθυνσιοδότησης · Ψηφιακές είσοδοι και έξοδοι · Υποδοχές M12 x 1 · PA / Υποδοχή: Ορείχαλκος επινικελωμένος / με υποδοχές σπειρώματος στο κάτω τμήμα: Ορείχαλκος επινικελωμένος / O-ring : Viton / Επαφές διάτρησης: CuSn6 επιφάνεια επινικελωμένη και επικασσιτερωμένη	15	**AC2458**
	4 είσοδοι / 4 έξοδοι, δύο κατευθύνσεων	Ενεργή μονάδα CompactLine · Ψηφιακές είσοδοι και έξοδοι · Υποδοχές M12 x 1 · PA / Υποδοχή: Ορείχαλκος επινικελωμένος / με υποδοχές σπειρώματος στο κάτω τμήμα: Ορείχαλκος επινικελωμένος / O-ring : Viton / Επαφές διάτρησης: CuSn6 επιφάνεια επινικελωμένη και επικασσιτερωμένη	16	**AC2465**
	4 είσοδοι / 4 έξοδοι, δύο κατευθύνσεων	Ενεργή μονάδα CompactLine · 60 x 152 x 27 · Δυνατότητα IR διευθυνσιοδότησης · Ψηφιακές είσοδοι και έξοδοι · Υποδοχές M12 x 1 · PA / Υποδοχή: Ορείχαλκος επινικελωμένος / με υποδοχές σπειρώματος στο κάτω τμήμα: Ορείχαλκος επινικελωμένος / O-ring : Viton / Επαφές διάτρησης: CuSn6 επιφάνεια επινικελωμένη και επικασσιτερωμένη	17	**AC2412**
	4 είσοδοι / 4 έξοδοι, δύο κατευθύνσεων	Ενεργή μονάδα CompactLine · Δυνατότητα IR διευθυνσιοδότησης · Ψηφιακές είσοδοι και έξοδοι · Υποδοχές M12 x 1 · PA / Υποδοχή: Ορείχαλκος επινικελωμένος / με υποδοχές σπειρώματος στο κάτω τμήμα: Ορείχαλκος επινικελωμένος / O-ring : Viton / Επαφές διάτρησης: CuSn6 επιφάνεια επινικελωμένη και επικασσιτερωμένη	17	**AC2459**
	4 είσοδοι / 4 έξοδοι, δύο κατευθύνσεων	Ενεργή μονάδα CompactLine · Δυνατότητα IR διευθυνσιοδότησης · Εξωτερική τροφοδοσία αισθητήρα PELV · Ψηφιακές είσοδοι και έξοδοι · Υποδοχές M12 x 1 · PA / Υποδοχή: Ορείχαλκος επινικελωμένος / με υποδοχές σπειρώματος στο κάτω τμήμα: Ορείχαλκος επινικελωμένος / O-ring : Viton / Επαφές διάτρησης: CuSn6 επιφάνεια επινικελωμένη και επικασσιτερωμένη	17	**AC2466**
	4 είσοδοι / 4 έξοδοι, δύο κατευθύνσεων	Ενεργή μονάδα CompactLine · Δυνατότητα IR διευθυνσιοδότησης · Ψηφιακές είσοδοι και έξοδοι · Υποδοχές M12 x 1 · PA / Υποδοχή: V4A / με υποδοχές σπειρώματος στο κάτω τμήμα: V4A / βίδες στο κάτω τμήμα: ανοξείδωτο ατσάλι / Επαφές διάτρησης: CuSn6 επιφάνεια επινικελωμένη και επικασσιτερωμένη	17	**AC2452**
	4 είσοδοι / 4 έξοδοι, δύο κατευθύνσεων	Ενεργή μονάδα CompactLine · Δυνατότητα IR διευθυνσιοδότησης · Έκδοση 3.0 με διευρυμένη λειτουργία διευθύνσεων · Μόνο για χρήση σε AS-i κύριους ελεγκτές με προφίλ M4 · Ψηφιακές είσοδοι και έξοδοι · Υποδοχές M12 x 1 · PA / Υποδοχή: Ορείχαλκος επινικελωμένος / με υποδοχές σπειρώματος στο κάτω τμήμα: Ορείχαλκος επινικελωμένος / O-ring : Viton / Επαφές διάτρησης: CuSn6 επιφάνεια επινικελωμένη και επικασσιτερωμένη	17	**AC2471**
	2 έξοδοι / 2 είσοδοι	Συμπαγής βαθμίδα AS-i M8 · 90,5 x 30 x 23,5 · Ψηφιακές είσοδοι και έξοδοι · Έκδοση 2.11 και 3.0 με διευρυμένη λειτουργία διευθύνσεων · M8 ecolink διασύνδεση · Υποδοχές M8 x 1 · PBT / Επαφές διάτρησης: CuSn6 επιφάνεια επινικελωμένη και επικασσιτερωμένη	18	**AC2482**
	4 είσοδοι	Συμπαγής βαθμίδα AS-i M8 · 90,5 x 30 x 23,5 · Ψηφιακές είσοδοι · Έκδοση 2.11 και 3.0 με διευρυμένη λειτουργία διευθύνσεων · M8 ecolink διασύνδεση · Υποδοχές M8 x 1 · PBT / Επαφές διάτρησης: CuSn6 επιφάνεια επινικελωμένη και επικασσιτερωμένη	18	**AC2484**
	8 είσοδοι	Συμπαγής βαθμίδα AS-i M8 · 134,5 x 30 x 23,5 · Ψηφιακές είσοδοι · Έκδοση 3.0 με διευρυμένη λειτουργία διευθύνσεων · M8 ecolink διασύνδεση · Μόνο για χρήση σε AS-i κύριους ελεγκτές με προφίλ M4 · Υποδοχές M8 x 1 · PBT / Επαφές διάτρησης: CuSn6 επιφάνεια επινικελωμένη και επικασσιτερωμένη	19	**AC2488**

Μπορείτε να βρείτε διαδραστικό επιλογέα προϊόντων και περισσότερες πληροφορίες στη διεύθυνση: www.ifm.com/gr

Βαθμίδες για χρήση στο πεδίο IP 67 Profibus DP

Σχήμα / μέγεθος	Είσοδοι / Έξοδοι	Σχεδίαση	Αρ. σχε-δίου	Κωδικός παραγ-γελίας
	4 IO-Link θύρες / 4 ψηφιακές είσοδοι	Μονάδες εισόδου/εξόδου για χρήση στο πεδίο · Διασύνδεση δεδομένων Profibus-DP · Υποδοχές M12 x 1 · Περίβλημα: PA 6 / Χυτό υλικό: PU / Ακίδες επαφής: Ορείχαλκος επίχρυσες	20	**AC2625**
	8 είσοδοι	Μονάδες εισόδου/εξόδου για χρήση στο πεδίο · Διασύνδεση δεδομένων Profibus-DP · Υποδοχές M12 x 1 · Περίβλημα: PA 6 / Χυτό υλικό: PU / Ακίδες επαφής: Ορείχαλκος επίχρυσες	20	**AC2630**
	4 είσοδοι / 4 έξοδοι	Μονάδες εισόδου/εξόδου για χρήση στο πεδίο · Διασύνδεση δεδομένων Profibus-DP · Υποδοχές M12 x 1 · Περίβλημα: PA 6 / Χυτό υλικό: PU / Ακίδες επαφής: Ορείχαλκος επίχρυσες	20	**AC2631**
	4 είσοδοι Pt 100	Μονάδες εισόδου/εξόδου για χρήση στο πεδίο · Διασύνδεση δεδομένων Profibus-DP · Υποδοχές M12 x 1 · Περίβλημα: PA 6 / Χυτό υλικό: PU / Ακίδες επαφής: Ορείχαλκος επίχρυσες	20	**AC2634**
	4 αναλογικές είσοδοι 0/4...20 mA	Μονάδες εισόδου/εξόδου για χρήση στο πεδίο · Διασύνδεση δεδομένων Profibus-DP · Υποδοχές M12 x 1 · Περίβλημα: PA 6 / Χυτό υλικό: PU / Ακίδες επαφής: Ορείχαλκος επίχρυσες	20	**AC2636**
	4 αναλογικές έξοδοι 0/4...20 mA	Μονάδες εισόδου/εξόδου για χρήση στο πεδίο · Διασύνδεση δεδομένων Profibus-DP · Υποδοχές M12 x 1 · Περίβλημα: PA 6 / Χυτό υλικό: PU / Ακίδες επαφής: Ορείχαλκος επίχρυσες	20	**AC2637**
	4 αναλογικές είσοδοι -10...0 V / 10 V	Μονάδες εισόδου/εξόδου για χρήση στο πεδίο · Διασύνδεση δεδομένων Profibus-DP · Υποδοχές M12 x 1 · Περίβλημα: PA 6 / Χυτό υλικό: PU / Ακίδες επαφής: Ορείχαλκος επίχρυσες	20	**AC2638**

Γενικής χρήσης βαθμίδες AS-i

Σχήμα / μέγεθος	Είσοδοι / Έξοδοι	Σχεδίαση	Αρ. σχε-δίου	Κωδικός παραγ-γελίας
	4 είσοδοι	Ενεργή μονάδα άνω τμήμα AS-i μονάδα γενικής χρήσης · Ψηφιακές είσοδοι · Σύνδεση συσκευών μέσω ελατηριωτων κλεμών · PBT / V2A	21	**AC2032**
	4 είσοδοι / 4 έξοδοι, δύο κατευθύνσεων	Ενεργή μονάδα άνω τμήμα AS-i μονάδα γενικής χρήσης · Ψηφιακές είσοδοι και έξοδοι · Σύνδεση συσκευών μέσω ελατηριωτων κλεμών · PBT / V2A	22	**AC2035**
	2 είσοδοι 4...20 mA	Ενεργή μονάδα AS-i IP65 · 2 αναλογικές είσοδοι 4...20mA · Προφίλ AS-i S-7.3 · Για τη σύνδεση αισθητήρων 2, 3 και 4 συρμάτων · Σύνδεση συσκευών μέσω ελατηριωτων κλεμών · PBT	23	**AC2616**

Βρείτε σχέδια υπό κλίμακα από σελίδα 587

Σχήμα / μέγεθος	Είσοδοι / Έξοδοι	Σχεδίαση	Αρ. σχεδίου	Κωδικός παραγγελίας
	2 είσοδοι 0...10 V	Ενεργή μονάδα AS-i IP65 · 2 αναλογικές είσοδοι 0...10V · Προφίλ AS-i S-7.3 · Για τη σύνδεση αισθητήρων 2, 3 και 4 συρμάτων · Σύνδεση συσκευών μέσω ελατηριωτων κλεμών · PBT	23	**AC2617**
	2 έξοδοι 0...20 mA	Ενεργή μονάδα AS-i IP65 · 2 αναλογικές έξοδοι 0...20mA · Προφίλ AS-i S-7.3 · Για τη σύνδεση ενεργοποιητών 2 ή 4 συρμάτων με ξεχωριστή ηλεκτρική τροφοδοσία 24 V · Σύνδεση συσκευών μέσω ελατηριωτων κλεμών · PBT	23	**AC2618**
	2 έξοδοι 0...10V	Ενεργή μονάδα AS-i IP65 · 2 αναλογικές έξοδοι 0...10V · Προφίλ AS-i S-7.3 · Για τη σύνδεση ενεργοποιητών 2 ή 4 συρμάτων με ξεχωριστή ηλεκτρική τροφοδοσία 24 V · Σύνδεση συσκευών μέσω ελατηριωτων κλεμών · PBT	23	**AC2619**
	4 είσοδοι Pt 100	Ενεργή μονάδα AS-i IP65 · 4 αναλογικές είσοδοι Θερμοκρασία Pt100 · Προφίλ AS-i S-7.3 · Σύνδεση συσκευών μέσω ελατηριωτων κλεμών · PBT	22	**AC2620**

Βαθμίδες για χρήση στο πεδίο IP 69K και παρελκόμενα

Σχήμα / μέγεθος	Είσοδοι / Έξοδοι	Σχεδίαση	Αρ. σχεδίου	Κωδικός παραγγελίας
	4 είσοδοι / 3 έξοδοι	Ενεργό δομικό στοιχείο ProcessLine · Έκδοση 2.1 με επεκτεταμένη διευθυνσιοδότηση · Βαθμός προστασίας IP 69K · ανοξείδωτο V4A · Ψηφιακές είσοδοι και έξοδοι · Υποδοχές M12 x 1 · ανοξείδωτο V4A / Makrolon / O-ring: EPDM	24	**AC2904**
	8 ψηφιακές είσοδοι (2 υποτελή)	Ενεργό δομικό στοιχείο ProcessLine · Έκδοση 2.1 με επεκτεταμένη διευθυνσιοδότηση · Βαθμός προστασίας IP 69K · ανοξείδωτο V4A · Ψηφιακές είσοδοι · Υποδοχές M12 x 1 · ανοξείδωτο V4A / Makrolon / O-ring: EPDM	25	**AC2910**
	Κυτίο διανομής 8 θυρών	Παθητικό κιβώτιο διαχωρισμού AS-i-ProcessLine · Βαθμός προστασίας IP 69K · ανοξείδωτο V4A · Διανομέας AS-i και AUX για τη σύνδεση ευφυών αισθητήρων / ενεργοποιητών · Υποδοχές M12 x 1 · ανοξείδωτο V4A / Makrolon	26	**AC2900**
	4 είσοδοι 4...20 mA	Ενεργή μονάδα AS-i · 4 αναλογικές είσοδοι 4...20mA · Για τη σύνδεση αισθητήρων 2 και 3 συρμάτων · Υποδοχή σπειρώματος: V4A / Makrolon / O-ring: EPDM	27	**AC2916**
	AS-i / 24V	FC διανομέας · V4A · Βοηθητική τάση και τάση AS-i διαθέσιμη μέσω υποδοχής M12 · Μεταλλικά τμήματα: V4A / τσιμούχα επαφών: FPM / O-ring: EPDM	–	**E70354**
	AS-i	FC διανομέας · Τάση AS-i διαθέσιμη μέσω υποδοχής M12 · Μεταλλικά τμήματα: V4A / O-ring: EPDM / Υποδοχή: PP GF30 / Τσιμούχα λεπίδας: TPE	–	**E70454**
	AS-i / 24V	FC διανομέας · Μεταλλικά τμήματα: V4A / τσιμούχα επαφών: FPM / O-ring: EPDM	–	**E70377**

Κάτω τμήματα βαθμίδας

Σχήμα / μέγεθος	Είσοδοι / Έξοδοι	Σχεδίαση	Αρ. σχεδίου	Κωδικός παραγγελίας
	Βαθμίδα ζεύξης FC	Κάτω τμήμα FC · Διεπαφή AS-i προς το πάνω τμήμα · Τεχνική γρήγορης τοποθέτησης για πλακέ καλώδιο AS-i · PBT	28	**AC5000**

Μπορείτε να βρείτε διαδραστικό επιλογέα προϊόντων και περισσότερες πληροφορίες στη διεύθυνση: www.ifm.com/gr

Σχήμα / μέγεθος	Είσοδοι / Έξοδοι	Σχεδίαση	Αρ. σχε-δίου	Κωδικός παραγ-γελίας
	Βαθμίδα ζεύξης FC-E με εξωτερική ηλεκτρική τροφοδοσία	Κάτω τμήμα FC-E · Διεπαφή AS-i προς το πάνω τμήμα · Τεχνική γρήγορης τοποθέτησης για πλακέ καλώδιο AS-i · PBT	28	**AC5003**
	Βαθμίδα ζεύξης FC	Κάτω τμήμα FC · Με υποδοχή διευθυνσιοδότησης · Διεπαφή AS-i προς το πάνω τμήμα · Τεχνική γρήγορης τοποθέτησης για πλακέ καλώδιο AS-i · PBT	29	**AC5010**
	Βαθμίδα ζεύξης FC-E με εξωτερική ηλεκτρική τροφοδοσία	Κάτω τμήμα FC-E · Με υποδοχή διευθυνσιοδότησης · Διεπαφή AS-i προς το πάνω τμήμα · Τεχνική γρήγορης τοποθέτησης για πλακέ καλώδιο AS-i · PBT	29	**AC5011**
	Βαθμίδα ζεύξης FC	Κάτω τμήμα FC · V2A · Διεπαφή AS-i προς το πάνω τμήμα · Τεχνική γρήγορης τοποθέτησης για πλακέ καλώδιο AS-i · PBT / V2A	28	**AC5014**
	Βαθμίδα ζεύξης FC-E με εξωτερική ηλεκτρική τροφοδοσία	Κάτω τμήμα FC-E · V2A · Διεπαφή AS-i προς το πάνω τμήμα · Τεχνική γρήγορης τοποθέτησης για πλακέ καλώδιο AS-i · PBT / V2A	28	**AC5015**

Combicon κονέκτορες

Σχήμα / μέγεθος	Περιγραφή	Κωδικός παραγ-γελίας
	Combicon κλέμα · με 4 βιδωτούς ακροδέκτες · Υλικά περιβλήματος: Ηλεκτροφόρα τμήματα: Κράμα Cu επικασσιτερωμένο	**E70230**
	Combicon κλέμα · με 4 βιδωτούς ακροδέκτες · Υλικά περιβλήματος: Ηλεκτροφόρα τμήματα: Κράμα Cu επικασσιτερωμένο	**E70231**
	Combicon κλέμα · με ελατηριωτές κλέμες 4-πόλων · Υλικά περιβλήματος: Ηλεκτροφόρα τμήματα: Κράμα Cu επικασσιτερωμένο	**E70232**
	Combicon κλέμα · με ελατηριωτές κλέμες 4-πόλων · Υλικά περιβλήματος: Ηλεκτροφόρα τμήματα: Κράμα Cu επικασσιτερωμένο	**E70233**
	Combicon κλέμα · Με ακροδέκτες απογύμνωσης 4-πολικούς (0,75...1mm^2) · Υλικά περιβλήματος: Ηλεκτροφόρα τμήματα: Κράμα Cu επικασσιτερωμένο	**E70236**

Διανομείς πλακέ καλωδίου και παρελκόμενα

Σχήμα / μέγεθος	Περιγραφή	Κωδικός παραγ-γελίας
	PAAS M12 · Τάση AS-i και εξωτερική τάση διαθέσιμη μέσω μίας υποδοχής M12 · Υποδοχές M12 x 1 · Υλικά περιβλήματος: PA 6.6 / Περίβλημα θηλυκού βύσματος: V4A / Βίδες: V4A / O-ring : NBR	**E70188**
	Κιβώτιο διαχωρισμού PAAS · Διανομή της τάσης AS-i ή της εξωτερικής τροφοδοσίας 24V · Υλικά περιβλήματος: PA / Βίδες: V4A / Τσιμούχα: NBR	**E70200**

Βρείτε σχέδια υπό κλίμακα από σελίδα 587

Σχήμα / μέγεθος	Περιγραφή	Κωδικός παραγ-γελίας
	FC διανομέας · Διανομή της τάσης AS-i ή της εξωτερικής τροφοδοσίας 24V · Υλικά περιβλήματος: PA 6 GF35 Grivory	**E70381**
	FC διανομέας · Τάση AS-i διαθέσιμη μέσω υποδοχής M12 · Υλικά περιβλήματος: Μεταλλικά τμήματα: V4A / O-ring: EPDM / Υποδοχή: PP GF30 / Τσιμούχα λεπίδας: TPE	**E70454**
	FC διανομέας · Βοηθητική τάση και τάση AS-i διαθέσιμη μέσω υποδοχής M12 · Υλικά περιβλήματος: Μεταλλικά τμήματα: V4A / τσιμούχα επαφών: FPM / O-ring: EPDM	**E70354**
	FC διανομέας · Υλικά περιβλήματος: Μεταλλικά τμήματα: V4A / τσιμούχα επαφών: FPM / O-ring: EPDM	**E70377**
	FC διανομέας · ανοξείδωτο V4A · Έγκριση ATEX · Ομάδα II, κατηγορία 3D/3G · Βοηθητική τάση και τάση AS-i διαθέσιμη μέσω υποδοχής M12 · Υλικά περιβλήματος: Μεταλλικά τμήματα: V4A / τσιμούχα επαφών: FPM / O-ring: EPDM	**E7354A**
	FC διανομέας · Έγκριση ATEX · Ομάδα II, κατηγορία 3D/3G · Διανομή της τάσης AS-i ή της εξωτερικής τροφοδοσίας 24V · Υλικά περιβλήματος: Μεταλλικά τμήματα: V4A / τσιμούχα επαφών: FPM / O-ring: EPDM	**E7377A**
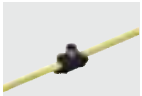	Συνδετήρας απογύμνωσης FC · Υποδοχή M12 - Πλακέ καλώδιο AS-i · Υλικά περιβλήματος: PA 6-GF-FR / Ορείχαλκος επινικελωμένος	**AC5005**
	Συνδετήρας απογύμνωσης FC · Υποδοχή M12 - Πλακέ καλώδιο AS-i · Υλικά περιβλήματος: Τσιμούχα: NBR / Περίβλημα: PA / O-ring: FPM / Βίδες: V2A / Παξιμάδι συγκράτησης: V2A / Ακίδες επαφής: μπρούντζινες επίχρυσες	**E70271**
	Συνδετήρας απογύμνωσης FC · Υποδοχή M12 - Πλακέ καλώδιο AS-i · Υλικά περιβλήματος: PA	**E70096**
	Συνδετήρας απογύμνωσης FC · Διανομή τάσης AS-i και εξωτερικής τροφοδοσίας 24 V σε θηλυκό κονέκτορα M12 · 1 m · Υλικά περιβλήματος: Περίβλημα: PA 6 GF35 Grivory / Θηλυκός κονέκτορας: PUR	**E70481**
	Συνδετήρας απογύμνωσης FC · Διανομή τροφοδοσίας AS-i σε M12 κονέκτορα · 0,6 m · Υλικά περιβλήματος: Περίβλημα: PA66 - GF25	**E70483**
	Συνδετήρας απογύμνωσης FC · Μετατροπέας από πλακέ σε στρόγγυλο καλώδιο · Μήκος καλωδίου 2 m · 2 m · Υλικά περιβλήματος: PA 6 GF35 Grivory / Στρογγυλό καλώδιο: PUR / Μόνωση κλώνων: PVC	**E70498**
	Συνδετήρας απογύμνωσης FC · Μετατροπέας από πλακέ σε στρόγγυλο καλώδιο · Μήκος καλωδίου 5 m · 5 m · Υλικά περιβλήματος: PA 6 GF35 Grivory / Στρογγυλό καλώδιο: PUR / Μόνωση κλώνων: PVC	**E70499**
	Κονέκτορας πλακέ καλωδίου μετάθεσης μόνωσης	**E79995**

Μπορείτε να βρείτε διαδραστικό επιλογέα προϊόντων και περισσότερες πληροφορίες στη διεύθυνση: www.ifm.com/gr

Σχήμα / μέγεθος	Περιγραφή	Κωδικός παραγγελίας
	Συνδετήρας απογύμνωσης FC · Ίσιο / υπό γωνία	**E79998**
	Κυτίο διακλάδωσης · 8-πλό · Καλώδιο · 25 m · Υλικά περιβλήματος: ανοξείδωτο V4A	**E11847**
	Διανομέας T · Αρσενικός κονέκτορας M12 - 2 θηλυκοί κονέκτορες M8 · Χωρίς αλογόνο · Χωρίς σιλικόνη · Επιχρυσωμένες επαφές · Υλικά περιβλήματος: PUR	**E10802**
	Διανομέας T · αρσενικός κονέκτορας M12 - 2 θηλυκοί κονέκτορες M12 · Χωρίς αλογόνο · Χωρίς σιλικόνη · Επιχρυσωμένες επαφές · Υλικά περιβλήματος: PUR	**E10803**
	Προστατευτικό πώμα · M8 · για βαθμίδες CompactM8 · Υλικά περιβλήματος: ULTRAMID Μαύρο	**E73005**
	Προστατευτικό πώμα · M12 · για κάλυψη των υποδοχών M12 σε βαθμίδες ClassicLine, CompactLine και AirBox · Υλικά περιβλήματος: PA Μαύρο	**E73004**
	Προστατευτικό πώμα · M12 · Για υποδοχή M12 και για κάλυψη των μη χρησιμοποιούμενων εισόδων και εξόδων στο δομικό στοιχείο, για μη συνδεμένες θέσεις υποδοχής σε κεντρικούς διανομείς · Για δομικό στοιχείο ProcessLine · Υλικά περιβλήματος: PVC	**E70297**
	Κονέκτορας για αναλογικά δομικά στοιχεία · για AC5222, AC5223, AC2516, AC2566 · Υλικά περιβλήματος: PVC	**E75222**

Παρελκόμενα για κάτω τμήματα και συσκευές διευθυνσιοδότησης

Σχήμα / μέγεθος	Περιγραφή	Κωδικός παραγγελίας
	Συσκευή εκχώρησης διευθύνσεων AS-i · AS-i έκδοση 3.0 με επεκτεταμένη λειτουργία διευθυνσιοδότησης	**AC1154**
	Καλώδιο εκχώρησης διευθύνσεων · Για υποτελή (slaves) AS-i · 1,6 m	**E70213**
	Καλώδιο εκχώρησης διευθύνσεων · για διευθυνσιοδότηση σε ενεργές βαθμίδες AS-i	**E70423**
	Καλώδιο εκχώρησης διευθύνσεων · για την διευθυνσιοδότηση σε ενεργές βαθμίδες AS-i με υπέρυθρη διασύνδεση · 1 m	**E70211**
	Καλώδιο προγραμματισμού για ελεγκτή E · Θηλυκός κονέκτορας D-Sub 9-πολικός / Κονέκτορας τύπου Western RJ11 6-πολικός · 1,55 m	**E70320**

Βρείτε σχέδια υπό κλίμακα από σελίδα 587

Σχήμα / μέγεθος	Περιγραφή	Κωδικός παραγ-γελίας
	Στοιχείο βιδωτών ακροδεκτών για AC5101/AC5031, για πρόσθετη τροφοδοσία 24V	**AC5007**
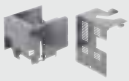	περίβλημα με προστασία πρόσκρουσης · για βαθμίδες ATEX ClassicLine και ATEX Airbox · Υλικά περιβλήματος: Περίβλημα: Ανοξείδωτος χάλυβας / πομπέ βίδα για εξάγωνο κλειδί: ανοξείδωτο ατσάλι	**E7000A**
	Χρήση του κάτω τμήματος ως διακλαδωτήρα · Υλικά περιβλήματος: πλαστικό	**AC3000**
	Πλακέ καλώδιο AS-i · προστασία σύνδεσης ανάστροφης πολικότητας λόγω ειδικού σχήματος · Παρεχόμενη μορφή: καρούλι · για χρήση με την στεγανή τεχνική διαπέρασης για κάτω τμήματα FC και συμπαγείς βαθμίδες · 100 m	**E74100**
	Πλακέ καλώδιο AS-i · προστασία σύνδεσης ανάστροφης πολικότητας λόγω ειδικού σχήματος · Παρεχόμενη μορφή: καρούλι · για χρήση με την στεγανή τεχνική διαπέρασης για κάτω τμήματα FC και συμπαγείς βαθμίδες · 100 m	**E74110**
	Πλακέ καλώδιο AS-i · προστασία σύνδεσης ανάστροφης πολικότητας λόγω ειδικού σχήματος · Παρεχόμενη μορφή: καρούλι · για χρήση με την στεγανή τεχνική διαπέρασης για κάτω τμήματα FC και συμπαγείς βαθμίδες · 100 m	**E74000**
	Πλακέ καλώδιο AS-i · προστασία σύνδεσης ανάστροφης πολικότητας λόγω ειδικού σχήματος · Παρεχόμενη μορφή: καρούλι · για χρήση με την στεγανή τεχνική διαπέρασης για κάτω τμήματα FC και συμπαγείς βαθμίδες · 100 m	**E74010**
	Πλακέ καλώδιο AS-i · προστασία σύνδεσης ανάστροφης πολικότητας λόγω ειδικού σχήματος · Παρεχόμενη μορφή: καρούλι · για χρήση με την στεγανή τεχνική διαπέρασης για κάτω τμήματα FC και συμπαγείς βαθμίδες · 100 m	**E74200**
	Πλακέ καλώδιο AS-i · προστασία σύνδεσης ανάστροφης πολικότητας λόγω ειδικού σχήματος · Παρεχόμενη μορφή: καρούλι · για χρήση με την στεγανή τεχνική διαπέρασης για κάτω τμήματα FC και συμπαγείς βαθμίδες · 100 m	**E74210**
	Πλακέ καλώδιο AS-i · προστασία σύνδεσης ανάστροφης πολικότητας λόγω ειδικού σχήματος · Για τη βιομηχανία τροφίμων · Παρεχόμενη μορφή: καρούλι · για χρήση με την στεγανή τεχνική διαπέρασης για κάτω τμήματα FC και συμπαγείς βαθμίδες · 100 m	**E74300**
	Πλακέ καλώδιο AS-i · προστασία σύνδεσης ανάστροφης πολικότητας λόγω ειδικού σχήματος · Για τη βιομηχανία τροφίμων · Παρεχόμενη μορφή: καρούλι · για χρήση με την στεγανή τεχνική διαπέρασης για κάτω τμήματα FC και συμπαγείς βαθμίδες · 100 m	**E74310**
	Εργαλείο απογύμνωσης πλακέ καλωδίου JOKARI	**E70062**
	Απομίμηση πλακέ καλωδίου · Μήκος: 60 mm · Για τάπωμα των αχρησιμοποιήτων εισόδων καλωδίου · για FC διακλαδωτή E70354 · Υλικά περιβλήματος: Λάστιχο σιλικόνης Μπλε	**E70299**
	Απομίμηση πλακέ καλωδίου · Μήκος: 60 mm · Για τάπωμα των αχρησιμοποιήτων εισόδων καλωδίου · για βαθμίδες CompactLine (AC24xx), βαθμίδες ClassicLine (AC52xx) ή AirBox (AC52xx) · Υλικά περιβλήματος: EPDM Μαύρο	**E70399**

Μπορείτε να βρείτε διαδραστικό επιλογέα προϊόντων και περισσότερες πληροφορίες στη διεύθυνση: www.ifm.com/gr

Σχήμα / μέγεθος	Περιγραφή	Κωδικός παραγ-γελίας
	Συρρικνούμενος σωλήνας · Για στεγανοποίηση απολήξεων πλακέ καλωδίων (κλειστός από τη μία πλευρά) · Υλικά περιβλήματος: πλαστικό	**E70113**
	Τερματισμός πλακέ καλωδίου · Υλικά περιβλήματος: ULTRAMID / Τσιμούχα: NBR	**E70413**
	Σφιγκτήρας για στερέωση του πλακέ καλωδίου AS-i · για AC4000 / AC4002 · Υλικά περιβλήματος: PA 6.6	**E70067**
	Δυναμόκλειδο	**E70390**

Σχέδια υπό κλίμακα / αριθ. σχεδίου / CAD, από: www.ifm.com

1

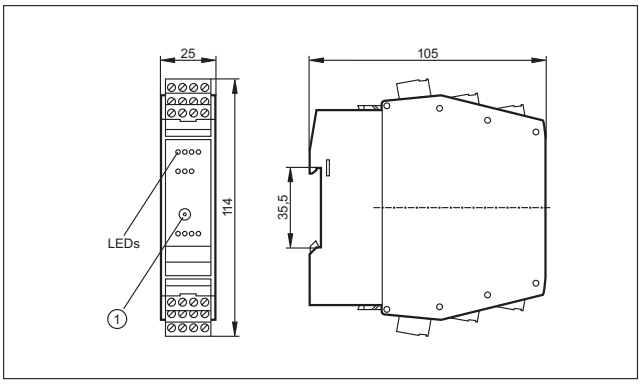

1: Υποδοχή διευθυνσιοδότησης

3

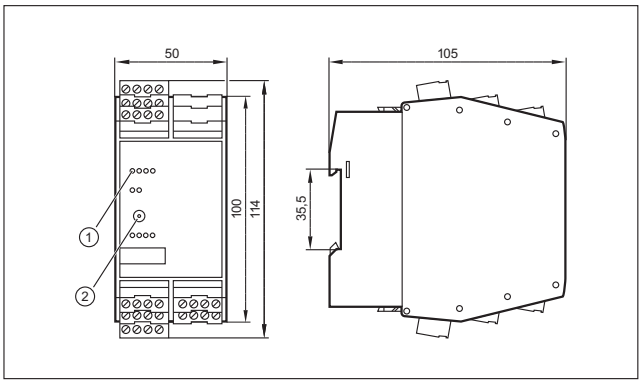

1: LED, 2: Υποδοχή διευθυνσιοδότησης

2

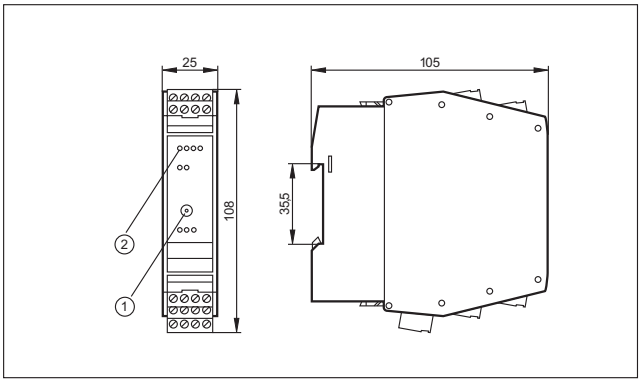

1: Υποδοχή διευθυνσιοδότησης, 2: LED

4

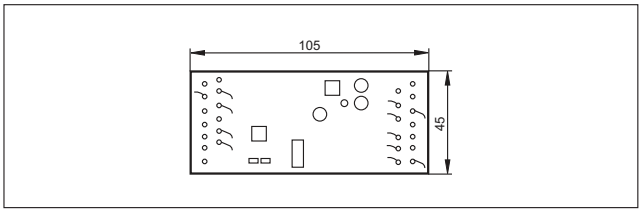

5

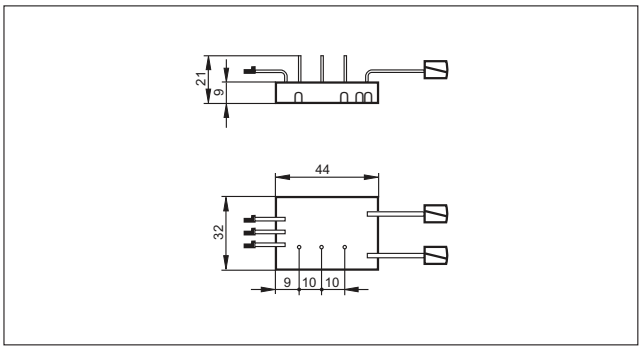

Σχέδια υπό κλίμακα / αριθ. σχεδίου / CAD, από: www.ifm.com

6

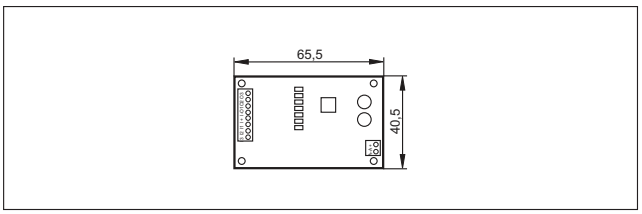

7

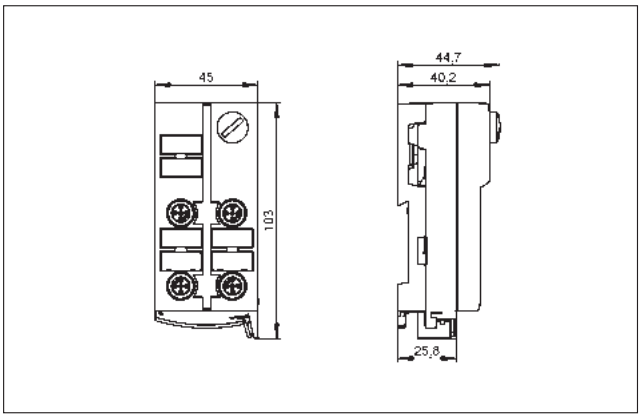

8

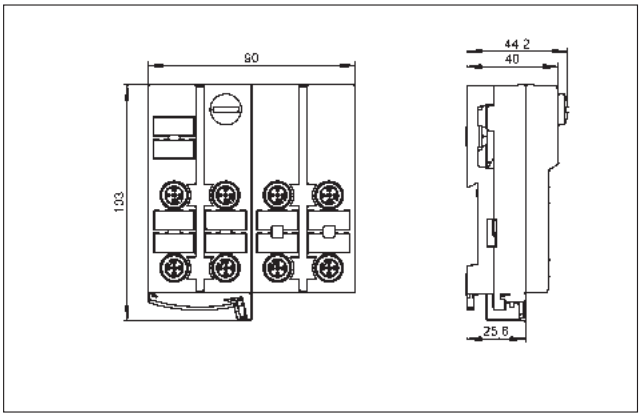

9

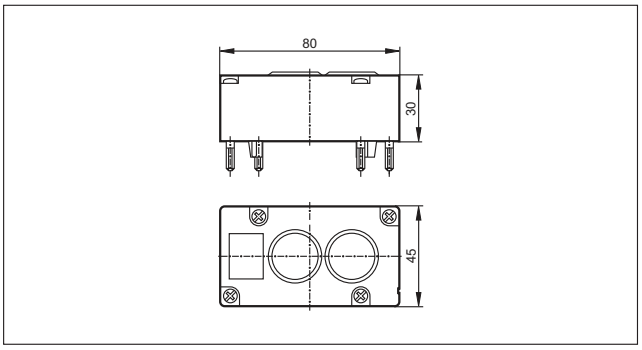

10

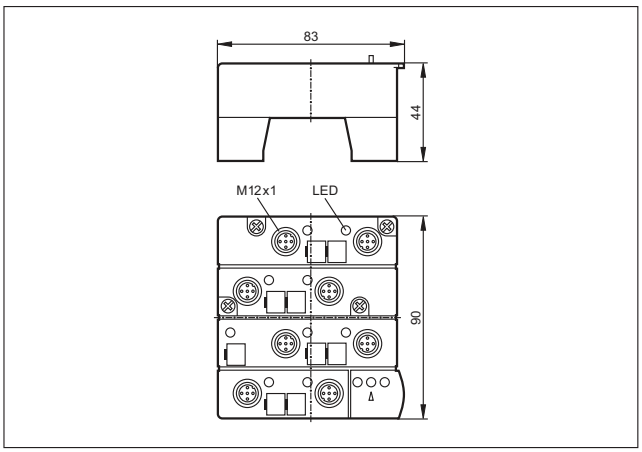

11

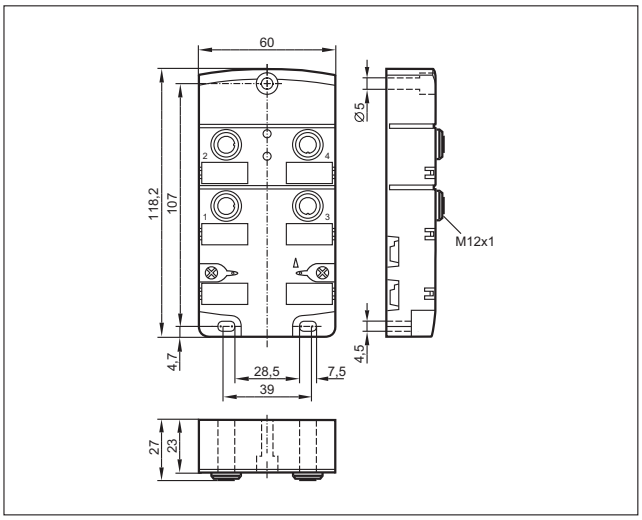

12

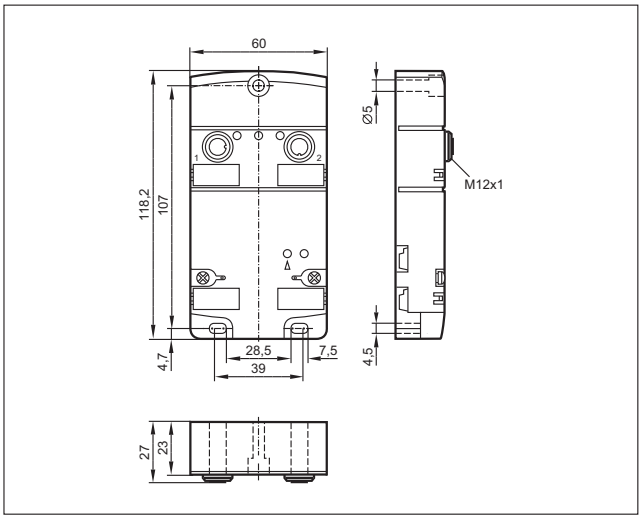

Μπορείτε να βρείτε διαδραστικό επιλογέα προϊόντων και περισσότερες πληροφορίες στη διεύθυνση: www.ifm.com/gr

Σχέδια υπό κλίμακα / αριθ. σχεδίου / CAD, από: www.ifm.com

13

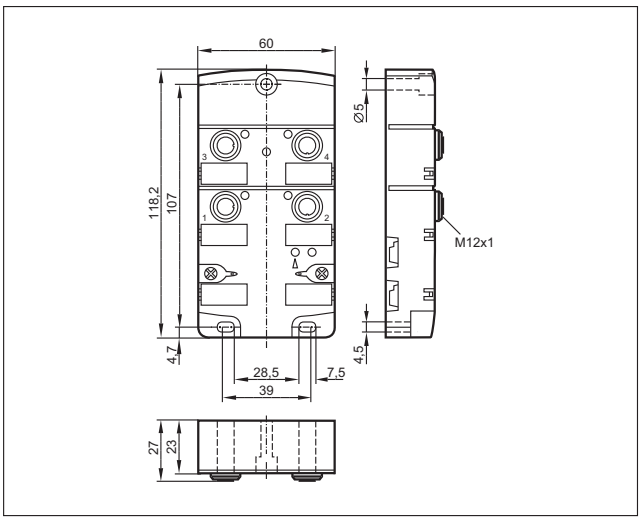

14

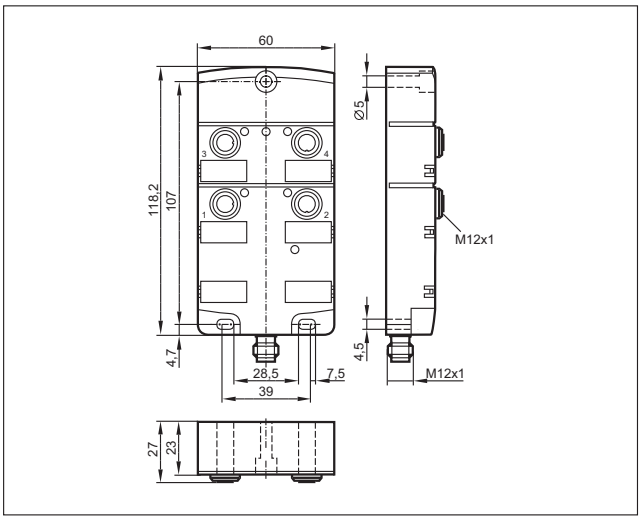

15

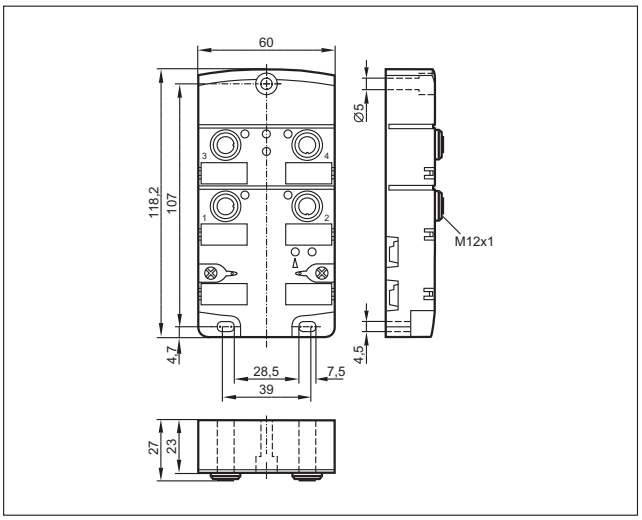

16

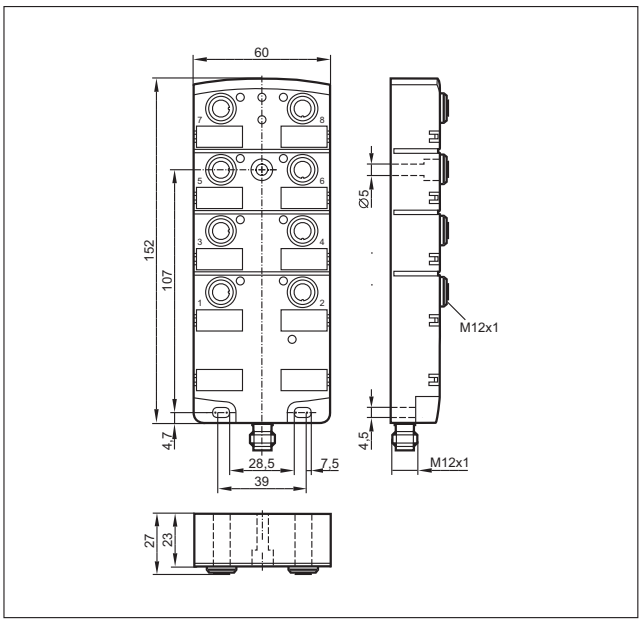

17

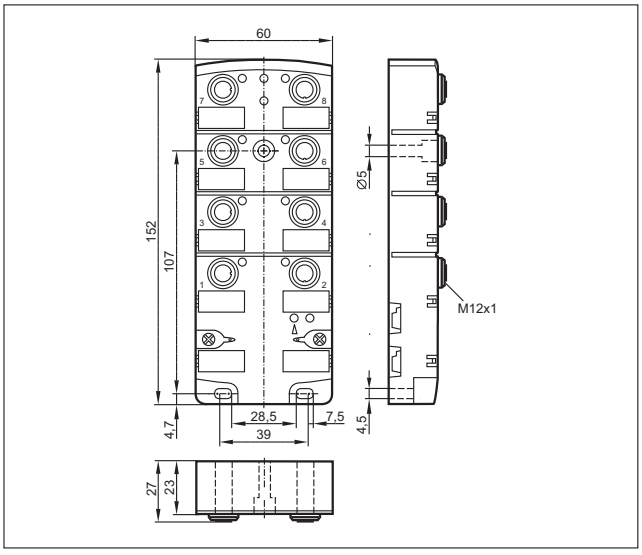

18

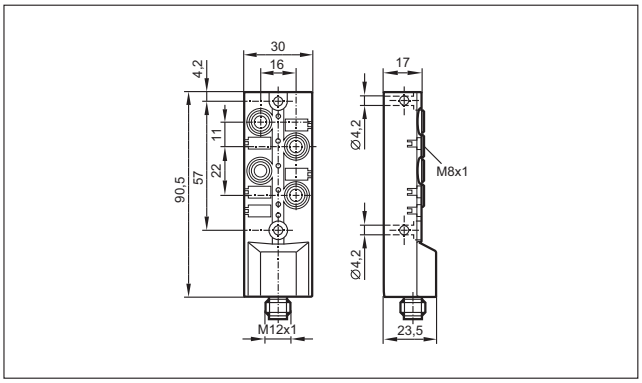

Σχέδια υπό κλίμακα / αριθ. σχεδίου / CAD, από: www.ifm.com

19

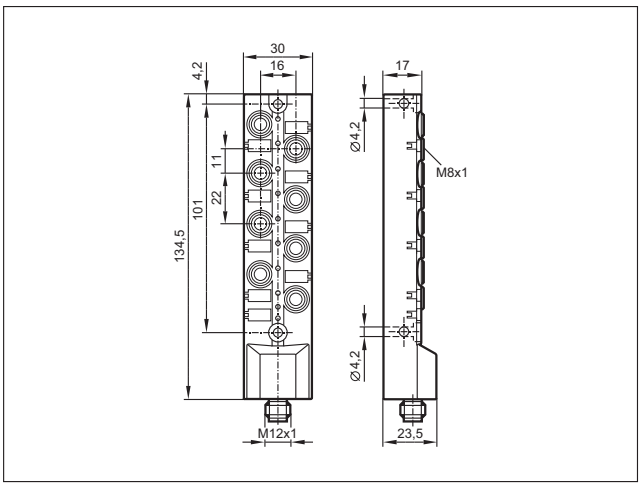

20

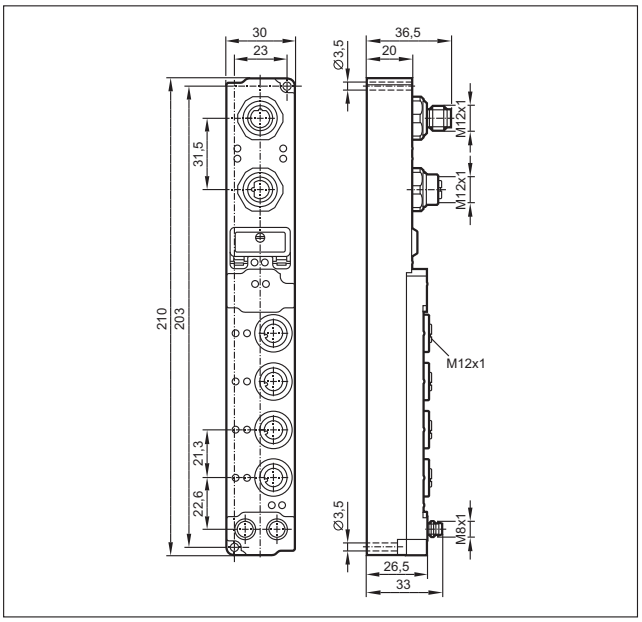

21

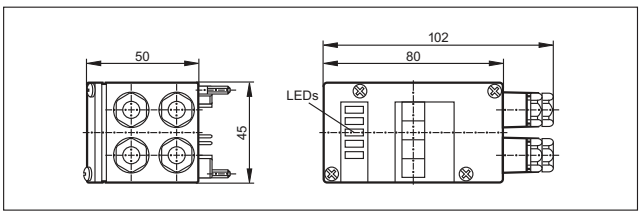

22

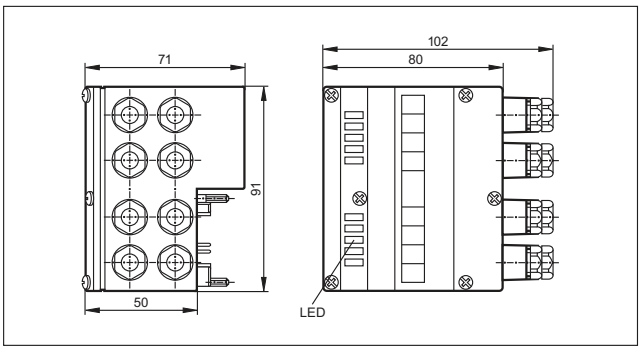

23

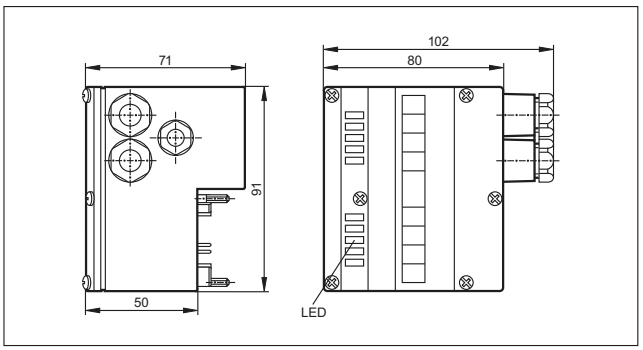

24

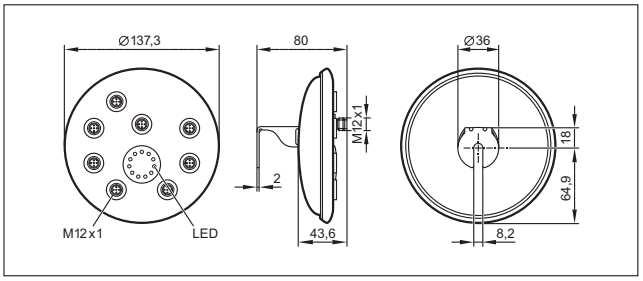

25

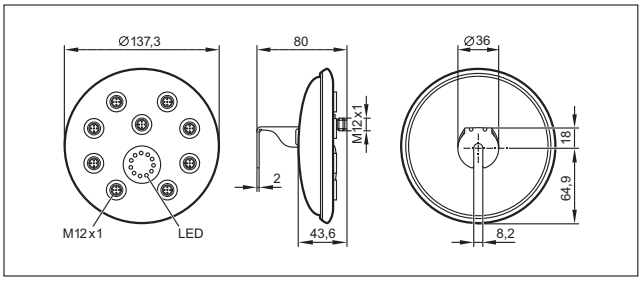

26

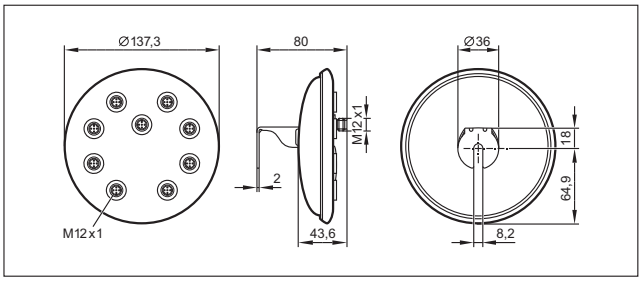

27

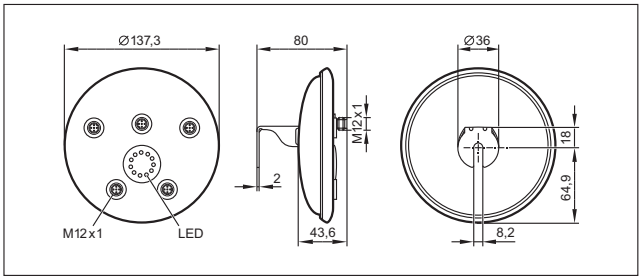

Μπορείτε να βρείτε διαδραστικό επιλογέα προϊόντων και περισσότερες πληροφορίες στη διεύθυνση: www.ifm.com/gr

Σχέδια υπό κλίμακα / αριθ. σχεδίου / CAD, από: www.ifm.com

28

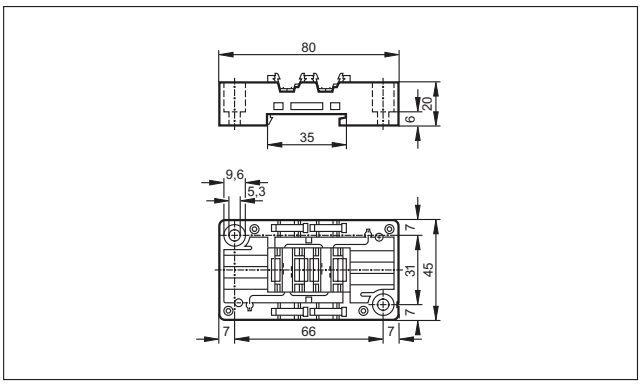

29

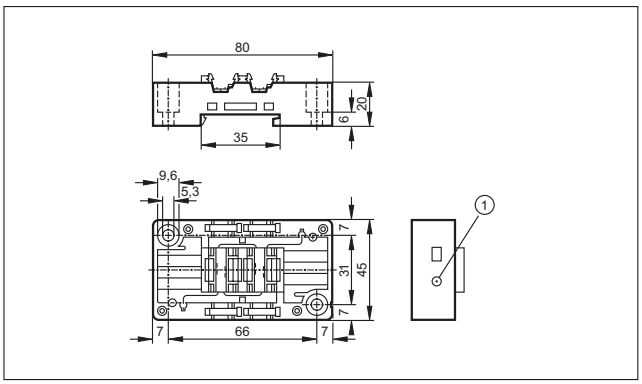

1: Υποδοχή διευθυνσιοδότησης

AS-i AirBox για πνευματικά συστήματα

Τα AS-i AirBox είναι συμπαγείς πνευματικές βαλβίδες σε συνδυασμό με ψηφιακές εισόδους ανάδρασης. Είναι τοποθετημένες στο περίβλημα ClassicLine, και συμβατές από την άποψη χώρου και τοποθέτησης. Η σύνδεση AS-i γίνεται μέσω του τυποποιημενου πλακέ καλωδίου ή με χρήση κάτω τμημάτων για στρόγγυλο καλώδιο. Διατίθενται βαλβίδες 3/2, 4/2, 5/2 και 5/3.

Γενική επισκόπηση συστήματος	Σελίδα
Λύσεις για πνευματικά συστήματα (ταχείας τοποθέτησης)	592 - 593
Λύσεις για πνευματικά συστήματα (τοποθέτησης με βίδες)	593 - 594
Παρελκόμενα πνευματικών εξαρτημάτων	594
Σχέδια υπό κλίμακα / αριθ. σχεδίου / CAD, από: www.ifm.com	594 - 595

Λύσεις για πνευματικά συστήματα (ταχείας τοποθέτησης)

Σχήμα / μέγεθος	Είσοδοι / Έξοδοι	Σχεδίαση	Αρ. σχεδίου	Κωδικός παραγγελίας
	2 είσοδοι / 2 έξοδοι; AirBox τροφοδοσία μέσω AS-i	AS-i-AirBox · 2 x 3/2-δρόμων βαλβίδες ολίσθησης χωρίς επικάλυψη · μονοσταθής · Δυνατή η ευθυγράμμιση πλακέ καλωδίου σε τρεις κατευθύνσεις · Πλακέ καλώδιο AS-i άμεσης σύνδεσης · Υποδοχή διευθυνσιοδότησης · AS-i προφίλ S-3.F.F · PA / POM / Επαφές διάτρησης: CuSn6 επιφάνεια επινικελωμένη και επικασσιτερωμένη	1	**AC5227**
	4 είσοδοι / 2 έξοδοι ; AirBox τροφοδοσία μέσω AS-i	AS-i-AirBox · 2 x 3/2-δρόμων βαλβίδες ολίσθησης χωρίς επικάλυψη · μονοσταθής · Δυνατή η ευθυγράμμιση πλακέ καλωδίου σε τρεις κατευθύνσεις · Πλακέ καλώδιο AS-i άμεσης σύνδεσης · Έκδοση 2.11 και 3.0 με διευρυμένη λειτουργία διευθύνσεων · Υποδοχή διευθυνσιοδότησης · PA / POM / Επαφές διάτρησης: CuSn6 επιφάνεια επινικελωμένη και επικασσιτερωμένη	1	**AC5228**
	4 είσοδοι / 2 έξοδοι ; AirBox τροφοδοσία μέσω εξωτερικής τάσης 24 V DC	AS-i-AirBox · 2 x 3/2-δρόμων βαλβίδες ολίσθησης χωρίς επικάλυψη · μονοσταθής · Δυνατή η ευθυγράμμιση πλακέ καλωδίου σε τρεις κατευθύνσεις · Πλακέ καλώδιο AS-i άμεσης σύνδεσης · Έκδοση 2.11 και 3.0 με διευρυμένη λειτουργία διευθύνσεων · Υποδοχή διευθυνσιοδότησης · PA / POM / Επαφές διάτρησης: CuSn6 επιφάνεια επινικελωμένη και επικασσιτερωμένη	1	**AC5243**
	4 είσοδοι / 1 έξοδος ; AirBox τροφοδοσία μέσω AS-i	AS-i-AirBox · 5/2-δρόμων βαλβίδα ολίσθησης χωρίς επικαλύψεις · μονοσταθής · Δυνατή η ευθυγράμμιση πλακέ καλωδίου σε τρεις κατευθύνσεις · Πλακέ καλώδιο AS-i άμεσης σύνδεσης · Έκδοση 2.11 και 3.0 με διευρυμένη λειτουργία διευθύνσεων · Υποδοχή διευθυνσιοδότησης · PA / POM / Επαφές διάτρησης: CuSn6 επιφάνεια επινικελωμένη και επικασσιτερωμένη	2	**AC5246**
	4 είσοδοι / 1 έξοδος ; AirBox τροφοδοσία μέσω εξωτερικής τάσης 24 V DC	AS-i-AirBox · 5/2-δρόμων βαλβίδα ολίσθησης χωρίς επικαλύψεις · μονοσταθής · Δυνατή η ευθυγράμμιση πλακέ καλωδίου σε τρεις κατευθύνσεις · Πλακέ καλώδιο AS-i άμεσης σύνδεσης · Έκδοση 2.11 και 3.0 με διευρυμένη λειτουργία διευθύνσεων · Υποδοχή διευθυνσιοδότησης · PA / POM / Επαφές διάτρησης: CuSn6 επιφάνεια επινικελωμένη και επικασσιτερωμένη	2	**AC5249**
	4 είσοδοι / 2 έξοδοι ; AirBox τροφοδοσία μέσω AS-i	AS-i-AirBox · 5/2-δρόμων δισταθής βαλβίδα ολίσθησης χωρίς επικάλυψη · Δυνατή η ευθυγράμμιση πλακέ καλωδίου σε τρεις κατευθύνσεις · Πλακέ καλώδιο AS-i άμεσης σύνδεσης · Έκδοση 2.11 και 3.0 με διευρυμένη λειτουργία διευθύνσεων · Υποδοχή διευθυνσιοδότησης · PA / POM / Επαφές διάτρησης: CuSn6 επιφάνεια επινικελωμένη και επικασσιτερωμένη	1	**AC5251**

Μπορείτε να βρείτε διαδραστικό επιλογέα προϊόντων και περισσότερες πληροφορίες στη διεύθυνση: www.ifm.com/gr

Σχήμα / μέγεθος	Είσοδοι / Έξοδοι	Σχεδίαση	Αρ. σχε-δίου	Κωδικός παραγ-γελίας
	4 είσοδοι / 2 έξοδοι ; AirBox τροφοδοσία μέσω εξωτερικής τάσης 24 V DC	AS-i-AirBox · 5/2-δρόμων δισταθής βαλβίδα ολίσθησης χωρίς επικάλυψη · Δυνατή η ευθυγράμμιση πλακέ καλωδίου σε τρεις κατευθύνσεις · Πλακέ καλώδιο AS-i άμεσης σύνδεσης · Έκδοση 2.11 και 3.0 με διευρυμένη λειτουργία διευθύνσεων · Υποδοχή διευθυνσιοδότησης · PA / POM / Επαφές διάτρησης: CuSn6 επιφάνεια επινικελωμένη και επικασσιτερωμένη	1	**AC5253**
	4 είσοδοι / 2 έξοδοι ; AirBox τροφοδοσία μέσω AS-i	AS-i-AirBox · 5/3-δρόμων βαλβίδα ολίσθησης ελεύθερη από επικαλύψεις · κλειστή · Δυνατή η ευθυγράμμιση πλακέ καλωδίου σε τρεις κατευθύνσεις · Πλακέ καλώδιο AS-i άμεσης σύνδεσης · Έκδοση 2.11 και 3.0 με διευρυμένη λειτουργία διευθύνσεων · Υποδοχή διευθυνσιοδότησης · PA / POM / Επαφές διάτρησης: CuSn6 επιφάνεια επινικελωμένη και επικασσιτερωμένη	1	**AC5270**
	4 είσοδοι / 2 έξοδοι ; AirBox τροφοδοσία μέσω εξωτερικής τάσης 24 V DC	AS-i-AirBox · 5/3-δρόμων βαλβίδα ολίσθησης ελεύθερη από επικαλύψεις · κλειστή · Δυνατή η ευθυγράμμιση πλακέ καλωδίου σε τρεις κατευθύνσεις · Πλακέ καλώδιο AS-i άμεσης σύνδεσης · Υποδοχή διευθυνσιοδότησης · Έκδοση 2.11 και 3.0 με διευρυμένη λειτουργία διευθύνσεων · PA / POM / Επαφές διάτρησης: CuSn6 επιφάνεια επινικελωμένη και επικασσιτερωμένη	1	**AC5271**
	4 είσοδοι / 2 έξοδοι ; AirBox τροφοδοσία μέσω AS-i	AS-i-AirBox · 2 x 3/2-δρόμων βαλβίδες ολίσθησης χωρίς επικάλυψη · μονοσταθής · Δυνατή η ευθυγράμμιση πλακέ καλωδίου σε τρεις κατευθύνσεις · Ψηφιακές είσοδοι · Υποδοχή διευθυνσιοδότησης · AS-i προφίλ S-7.F.F · Έκδοση 2.11 και 3.0 · Έγκριση ATEX · Ομάδα II, κατηγορία 3D · μόνο σε συνδυασμό με περίβλημα προστασίας πρόσκρουσης E7000A ή ισοδύναμης προστασίας · PA / POM / Επαφές διάτρησης: CuSn6 επιφάνεια επινικελωμένη και επικασσιτερωμένη	1	**AC542A**
	4 είσοδοι / 2 έξοδοι ; AirBox τροφοδοσία μέσω AS-i	AS-i-AirBox · 2 x 3/2-δρόμων βαλβίδες ολίσθησης χωρίς επικάλυψη · Δυνατή η ευθυγράμμιση πλακέ καλωδίου σε τρεις κατευθύνσεις · Πλακέ καλώδιο AS-i άμεσης σύνδεσης · Έκδοση 2.11 και 3.0 με διευρυμένη λειτουργία διευθύνσεων · Υποδοχή διευθυνσιοδότησης · Έγκριση ATEX · Ομάδα II, κατηγορία 3D · μόνο σε συνδυασμό με περίβλημα προστασίας πρόσκρουσης E7000A ή ισοδύναμης προστασίας · PA / POM / Επαφές διάτρησης: CuSn6 επιφάνεια επινικελωμένη και επικασσιτερωμένη	1	**AC528A**
	4 είσοδοι / 1 έξοδος ; AirBox τροφοδοσία μέσω AS-i	AS-i-AirBox · 5/2-δρόμων βαλβίδα ολίσθησης χωρίς επικαλύψεις · μονοσταθής · Δυνατή η ευθυγράμμιση πλακέ καλωδίου σε τρεις κατευθύνσεις · Πλακέ καλώδιο AS-i άμεσης σύνδεσης · Έκδοση 2.11 και 3.0 με διευρυμένη λειτουργία διευθύνσεων · Υποδοχή διευθυνσιοδότησης · Έγκριση ATEX · Ομάδα II, κατηγορία 3D · μόνο σε συνδυασμό με περίβλημα προστασίας πρόσκρουσης E7000A ή ισοδύναμης προστασίας · PA / POM / Επαφές διάτρησης: CuSn6 επιφάνεια επινικελωμένη και επικασσιτερωμένη	2	**AC546A**
	2 είσοδοι / 1 έξοδος ; AirBox τροφοδοσία μέσω AS-i	AS-i-AirBox · 5/2-δρόμων βαλβίδα ολίσθησης χωρίς επικαλύψεις · μονοσταθής · Δυνατή η ευθυγράμμιση πλακέ καλωδίου σε τρεις κατευθύνσεις · Ψηφιακές είσοδοι · Υποδοχή διευθυνσιοδότησης · AS-i προφίλ S-3.F.F · Έγκριση ATEX · Ομάδα II, κατηγορία 3D · μόνο σε συνδυασμό με περίβλημα προστασίας πρόσκρουσης E7000A ή ισοδύναμης προστασίας · PA / POM / Επαφές διάτρησης: CuSn6 επιφάνεια επινικελωμένη και επικασσιτερωμένη	1	**AC246A**
	4 είσοδοι / 2 έξοδοι ; AirBox τροφοδοσία μέσω AS-i	AS-i-AirBox · 5/2-δρόμων δισταθής βαλβίδα ολίσθησης χωρίς επικάλυψη · Δυνατή η ευθυγράμμιση πλακέ καλωδίου σε τρεις κατευθύνσεις · Πλακέ καλώδιο AS-i άμεσης σύνδεσης · Έκδοση 2.11 και 3.0 με διευρυμένη λειτουργία διευθύνσεων · Υποδοχή διευθυνσιοδότησης · Έγκριση ATEX · Ομάδα II, κατηγορία 3D · μόνο σε συνδυασμό με περίβλημα προστασίας πρόσκρουσης E7000A ή ισοδύναμης προστασίας · PA / POM / Επαφές διάτρησης: CuSn6 επιφάνεια επινικελωμένη και επικασσιτερωμένη	1	**AC551A**
	4 είσοδοι / 2 έξοδοι ; AirBox τροφοδοσία μέσω AS-i	AS-i-AirBox · 5/3-δρόμων βαλβίδα ολίσθησης ελεύθερη από επικαλύψεις · κλειστή · Δυνατή η ευθυγράμμιση πλακέ καλωδίου σε τρεις κατευθύνσεις · Πλακέ καλώδιο AS-i άμεσης σύνδεσης · Έκδοση 2.11 και 3.0 με διευρυμένη λειτουργία διευθύνσεων · Υποδοχή διευθυνσιοδότησης · Έγκριση ATEX · Ομάδα II, κατηγορία 3D · μόνο σε συνδυασμό με περίβλημα προστασίας πρόσκρουσης E7000A ή ισοδύναμης προστασίας · PA / POM / Επαφές διάτρησης: CuSn6 επιφάνεια επινικελωμένη και επικασσιτερωμένη	1	**AC570A**

Λύσεις για πνευματικά συστήματα (τοποθέτησης με βίδες)

Σχήμα / μέγεθος	Είσοδοι / Έξοδοι	Σχεδίαση	Αρ. σχε-δίου	Κωδικός παραγ-γελίας
	2x2 είσοδοι / 2 έξοδοι	AS-i-AirBox · Σύνδεση σε πνευματικό σύστημα με κουμπωτά ρακόρ · Χειρισμός ψηλαφίζοντας ή πιέζοντας/στρέφοντας ασφαλίζοντας · 2 x 2 ψηφιακές είσοδοι · 2 πνευματικές έξοδοι · Υποδοχές M12 x 1 · Περίβλημα: PBT / Μεταλλικά τμήματα: V2A / Τσιμούχα: Viton	3	**AC2055**

Βρείτε σχέδια υπό κλίμακα από σελίδα 594

Σχήμα / μέγεθος	Είσοδοι / Έξοδοι	Σχεδίαση	Αρ. σχε-δίου	Κωδικός παραγ-γελίας
	2 είσοδοι / 1 έξοδος ανοικτή NO/κλειστή NC επιλεγόμενη (μονοσταθής)	AS-i-AirBox · Σύνδεση σε πνευματικό σύστημα με κουμπωτά ρακόρ · 1 x 2 ή 2 x 1 ψηφιακές είσοδοι · 1 πνευματική έξοδος (ανοικτή NO/κλειστή NC σε ηρεμία, επιλεγόμενη) · Υποδοχές M12 x 1 · Περίβλημα: PBT / Μεταλλικά τμήματα: V2A / Τσιμούχα: Viton	4	**AC2057**

Παρελκόμενα πνευματικών εξαρτημάτων

Σχήμα / μέγεθος	Περιγραφή	Κωδικός παραγ-γελίας
	Σιγαστήρας · Υλικά περιβλήματος: τμήμα σύνδεσης: PP / φίλτρο: PE	**E75232**
	Πατητός T σύνδεσμος · Υλικά περιβλήματος: Περίβλημα: PBT / δαχτυλίδι απεμπλοκής: Πολυοξυμεθυλένιο / Οδοντωτή ροδέλα: ανοξείδωτο ατσάλι / δαχτυλίδι καλουπιού: acrylonitrile butadiene καουτσούκ	**E75227**
	Πατητός γωνιακός σύνδεσμος · Υλικά περιβλήματος: Περίβλημα: PBT / δαχτυλίδι απεμπλοκής: Πολυοξυμεθυλένιο / Οδοντωτή ροδέλα: ανοξείδωτο ατσάλι / δαχτυλίδι καλουπιού: acrylonitrile butadiene καουτσούκ	**E75228**
	Βύσμα στεγάνωσης για AirBox · Υλικά περιβλήματος: Περίβλημα: PA66	**E75231**

Σχέδια υπό κλίμακα / αριθ. σχεδίου / CAD, από: www.ifm.com

1

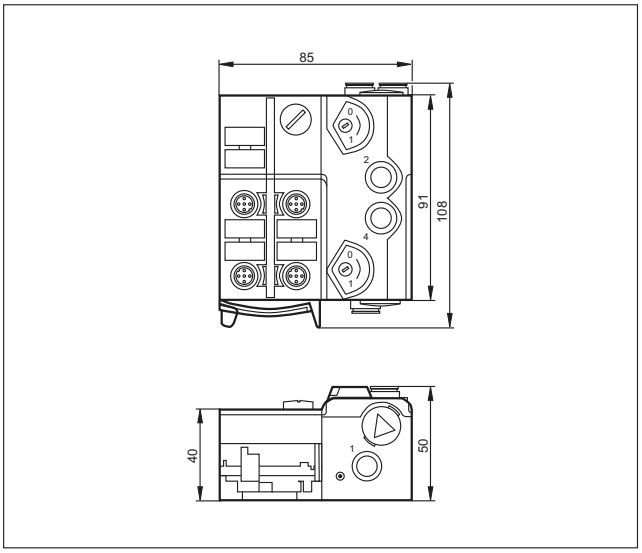

2

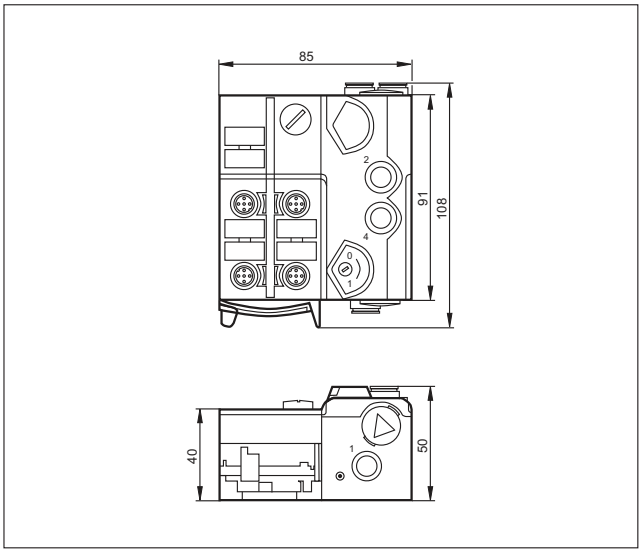

Μπορείτε να βρείτε διαδραστικό επιλογέα προϊόντων και περισσότερες πληροφορίες στη διεύθυνση: www.ifm.com/gr

Σχέδια υπό κλίμακα / αριθ. σχεδίου / CAD, από: www.ifm.com

3

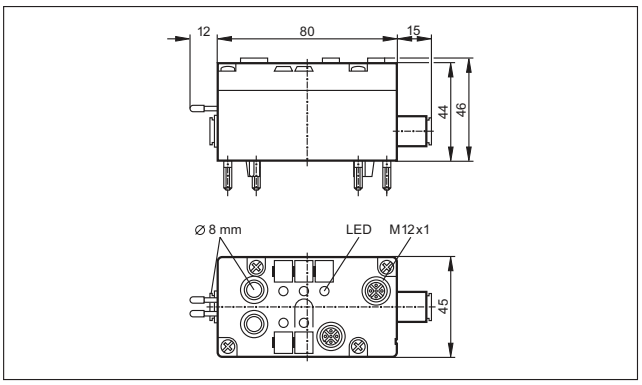

4

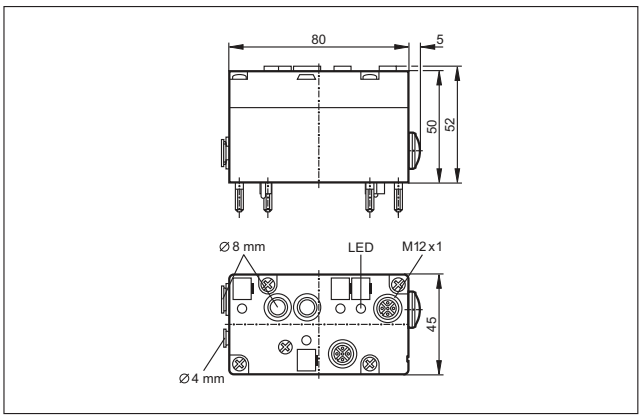

AS-i αισθητήρες

Οι ευφυείς αισθητήρες AS-i έχουν το κύκλωμα σύνδεσης διαύλου κατευθείαν ενσωματωμένο. Έτσι μπορούν να συνδεθούν απευθείας με το κίτρινο καλώδιο. Μέσω της διεπαφής διαύλου AS-i υπάρχει πρόσβαση πέρα από τις καθαρές πληροφορίες αισθητήρα και σε περαιτέρω δεδομένα διάγνωσης, που μπορούν να μεταβιβαστούν και να αξιολογηθούν με μικρό κόστος.

Γενική επισκόπηση συστήματος	Σελίδα
Αισθητήρες AS-i	596 - 597
Σχέδια υπό κλίμακα / αριθ. σχεδίου / CAD, από: www.ifm.com	597 - 598

Αισθητήρες AS-i

Σχήμα / μέγεθος	Σχεδίαση	Αρ. σχεδίου	Κωδικός παραγγελίας
	Επαγωγικός αισθητήρας · M12 x 1 · Απόσταση ανίχνευσης 4 mm · Επιχρυσωμένες επαφές · Σύνδεση με κονέκτορα, Επιχρυσωμένες επαφές · V4A / Ενεργός επιφάνεια: LCP Άχρωμο	1	**IFC247**
	Επαγωγικός αισθητήρας · M12 x 1 · Απόσταση ανίχνευσης 7 mm · Επιχρυσωμένες επαφές · Σύνδεση με κονέκτορα, Επιχρυσωμένες επαφές · V4A / Ενεργός επιφάνεια: LCP Άχρωμο	2	**IFC248**
	Επαγωγικός αισθητήρας · M18 x 1 · Απόσταση ανίχνευσης 8 mm · Επιχρυσωμένες επαφές · Σύνδεση με κονέκτορα, Επιχρυσωμένες επαφές · Περίβλημα σπειρώματος: V4A / Ενεργός επιφάνεια: LCP Άχρωμο / παξιμάδια στερέωσης: Ορείχαλκος	3	**IGC234**
	Επαγωγικός αισθητήρας · M18 x 1 · Απόσταση ανίχνευσης 12 mm · Επιχρυσωμένες επαφές · Σύνδεση με κονέκτορα, Επιχρυσωμένες επαφές · Περίβλημα σπειρώματος: V4A / Ενεργός επιφάνεια: LCP Άχρωμο / παξιμάδια στερέωσης: Ορείχαλκος	4	**IGC235**
	Επαγωγικός αισθητήρας · M30 x 1,5 · Απόσταση ανίχνευσης 14 mm · Επιχρυσωμένες επαφές · Σύνδεση με κονέκτορα, Επιχρυσωμένες επαφές · V4A / Ενεργός επιφάνεια: LCP Άχρωμο	5	**IIC220**
	Επαγωγικός αισθητήρας · M30 x 1,5 · Απόσταση ανίχνευσης 22 mm · Επιχρυσωμένες επαφές · Σύνδεση με κονέκτορα, Επιχρυσωμένες επαφές · V4A / Ενεργός επιφάνεια: LCP Άχρωμο	6	**IIC221**
	Επαγωγικός αισθητήρας · Απόσταση ανίχνευσης 15 mm · Επιφάνεια ανίχνευσης επιλεγόμενη σε 5 θέσεις · Σύνδεση με κονέκτορα, περιστρεφόμενος, ασφαλιζόμενος · PBT / PPE	7	**IM5118**
	Ηλεκτρονικός αισθητήρας πίεσης · Αναλογική τιμή (τιμή 16 bit με πρόσημο) · Προφίλ AS-i S-7.3 · Εύρος μέτρησης 0...400 bar · Σύνδεση με κονέκτορα, Επιχρυσωμένες επαφές · V2A / PA	8	**PPA020**
	Ηλεκτρονικός αισθητήρας πίεσης · Αναλογική τιμή (τιμή 16 bit με πρόσημο) · Προφίλ AS-i S-7.3 · Εύρος μέτρησης 0...10 bar · Σύνδεση με κονέκτορα, Επιχρυσωμένες επαφές · V2A / PA	9	**PPA024**

Μπορείτε να βρείτε διαδραστικό επιλογέα προϊόντων και περισσότερες πληροφορίες στη διεύθυνση: www.ifm.com/gr

Σχήμα / μέγεθος	Σχεδίαση	Αρ. σχε-δίου	Κωδικός παραγ-γελίας
	Μεταδότης θερμοκρασίας · Αναλογική τιμή (τιμή 16 bit με πρόσημο) · Προφίλ AS-i S-7.3 · Μέγιστη θερμοκρασία μέσου · 150°C / 302°F (max. 40 λεπτά) · Σύνδεση με κονέκτορα, Επιχρυσωμένες επαφές · V4A / V2A / V2A / PA	10	**TAA131**
	Μεταδότης θερμοκρασίας · Αναλογική τιμή (τιμή 16 bit με πρόσημο) · Προφίλ AS-i S-7.3 · Μέγιστη θερμοκρασία μέσου · 150°C / 302°F (max. 40 λεπτά) · Σύνδεση με κονέκτορα, Επιχρυσωμένες επαφές · V4A / V2A / V2A / PA	11	**TAA431**
	Κεφαλή ανάγνωσης/εγγραφής · Με ενσωματωμένο υποτελή (slave) AS-i Προφίλ 7.4 · M12 κονέκτορας · , περιστρεφόμενο · PA	12	**DTA100**
	Κεφαλή ανάγνωσης · Με ενσωματωμένο υποτελή (slave) AS-i Προφίλ 7.3 · M12 κονέκτορας · , περιστρεφόμενο · PA	12	**DTA101**
	Κεφαλή ανάγνωσης/εγγραφής · Με ενσωματωμένο υποτελή (slave) AS-i Προφίλ 7.4 · M12 κονέκτορας · Επιφάνεια ανίχνευσης επιλεγόμενη σε 5 θέσεις · , περιστρεφόμενος, ασφαλιζόμενος · PA	7	**DTA200**
	Κεφαλή ανάγνωσης · Με ενσωματωμένο υποτελή (slave) AS-i Προφίλ 7.3 · M12 κονέκτορας · Επιφάνεια ανίχνευσης επιλεγόμενη σε 5 θέσεις · , περιστρεφόμενος, ασφαλιζόμενος · PA	7	**DTA201**
	Κεφαλή ανάγνωσης/εγγραφής · Με ενσωματωμένο υποτελή (slave) AS-i Προφίλ 7.4 · M12 κονέκτορας · , περιστρεφόμενο · Περίβλημα: PPE / Μεταλλικά τμήματα: Χυτό κράμα ψευδαργύρου / Ορείχαλκος επινικελωμένος	13	**DTA300**

Σχέδια υπό κλίμακα / αριθ. σχεδίου / CAD, από: www.ifm.com

1

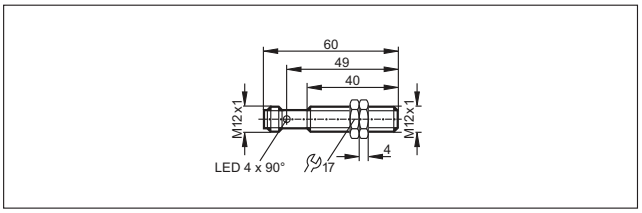

2

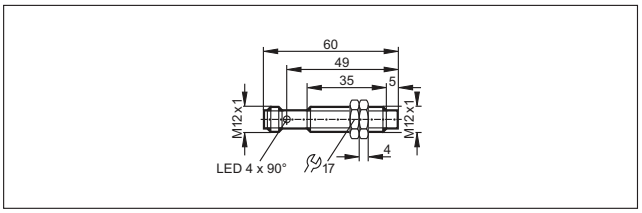

3

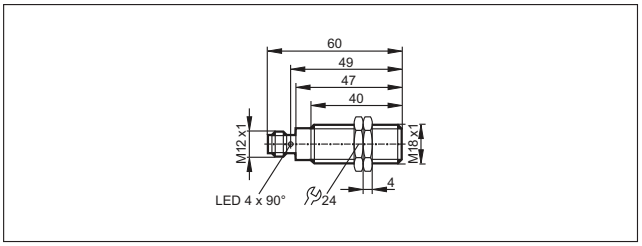

4

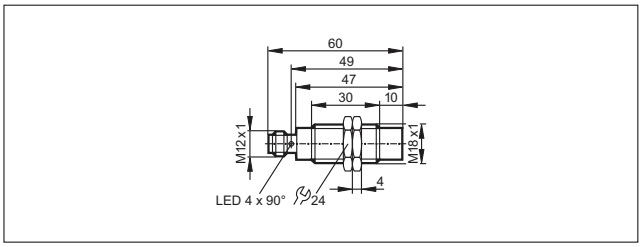

5

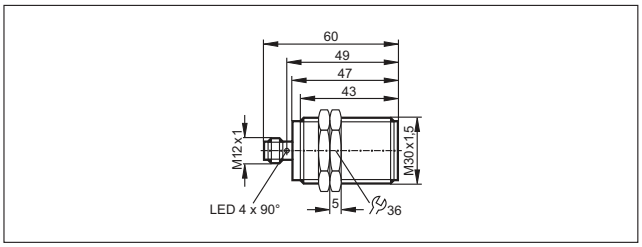

6

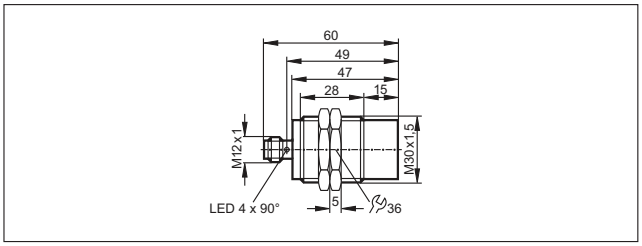

Σχέδια υπό κλίμακα / αριθ. σχεδίου / CAD, από: www.ifm.com

7

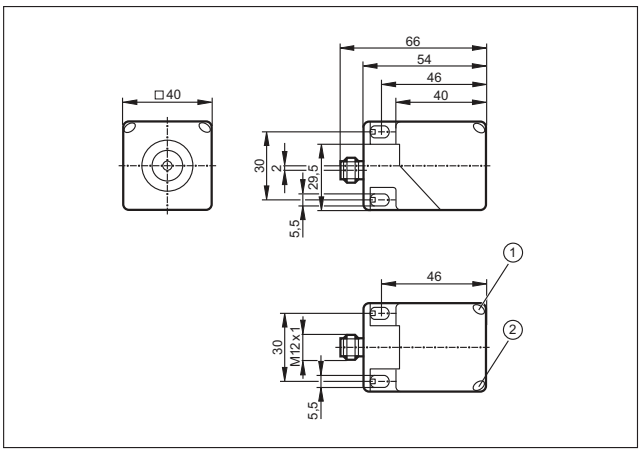

1: Κίτρινο LED, 2: Πράσινο LED

8

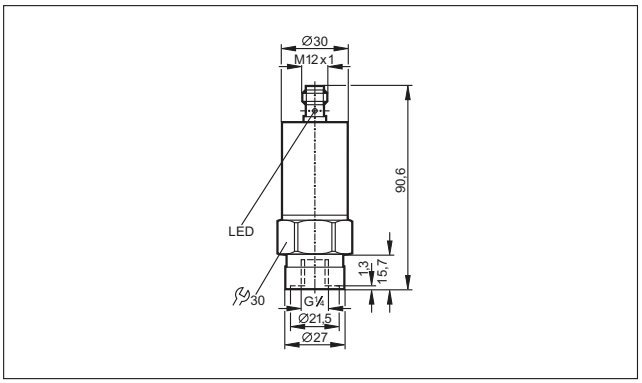

9

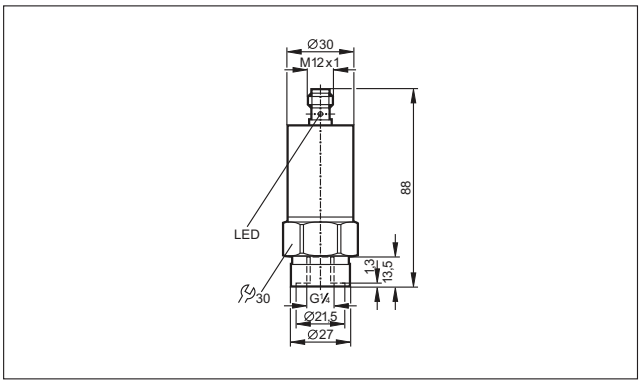

10

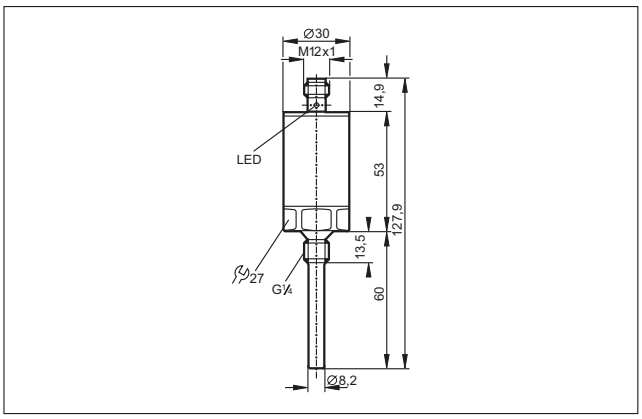

11

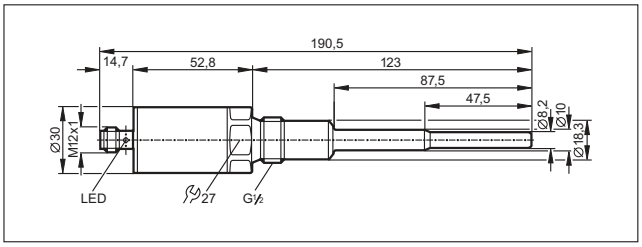

12

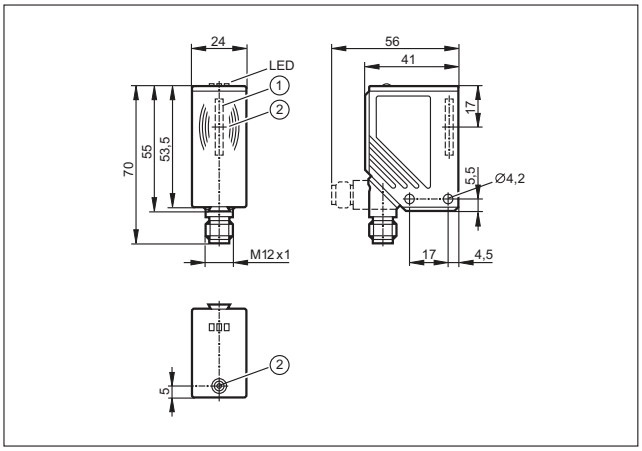

1: Ενσωματωμένη κεραία, 2: Σημάδι θέσης ετικέτας TAG (μέσο κεραίας)

13

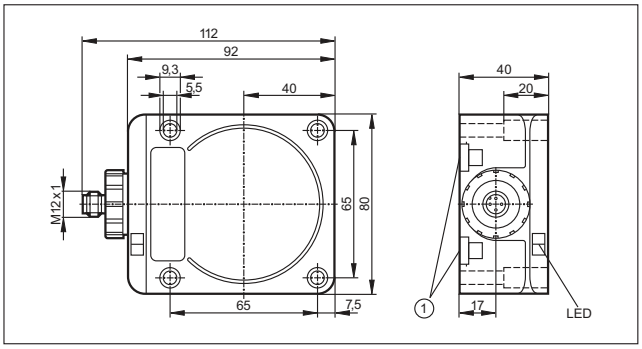

1: στερέωση πάνω σε ράγα DIN

Μπορείτε να βρείτε διαδραστικό επιλογέα προϊόντων και περισσότερες πληροφορίες στη διεύθυνση: www.ifm.com/gr

AS-i βαθμίδες για βάνες, βαλβίδες και ενεργοποιητές

Οι ελεγκτές βαλβίδων για πνευματικούς μηχανισμούς περιστροφικής κίνησης μπορούν να στερεωθούν μέσω τυποποιημένων μηχανικών διεπαφών απευθείας επάνω στα περισσότερα είδη μηχανισμών στρέψης. Περιλαμβάνουν δύο επαγωγικούς αισθητήρες για την απόκριση θέσης, μια ή δύο εξόδους για τον έλεγχο της πιλοτικής βαλβίδας και ένα υποτελές AS-i.

Γενική επισκόπηση συστήματος	Σελίδα
Αισθητήρες με έγκριση ATEX 3D και / ή 3G	600
Αισθητήρες για βιομηχανικές εφαρμογές, σύστημα AS-i	601
Σχεδιάγραμμα σύνδεσης	601
Σχέδια υπό κλίμακα / αριθ. σχεδίου / CAD, από: www.ifm.com	601

Αισθητήρες με έγκριση ATEX 3D και / ή 3G

Σχήμα / μέγεθος	Διαστάσεις [mm]	Απόσταση ανίχνευσης [mm]	Υλικό	U_b [V]	Βαθμός προστασίας	f AC / DC [Hz]	$I_{φορτίο}$ AC / DC [mA]	Αρ. σχεδίου	Κωδικός παραγγελίας
M12 κονέκτορας · Έξοδος τρανζίστορ PNP · 2 είσοδοι / 2 έξοδοι · Ομάδες κονέκτορα 147, 149									
	55 x 60 x 35	4 nf	PBT (Pocan)	26,5...31,6	IP 5x	–	–	1	**AC317A**
M12 κονέκτορας · Έξοδος τρανζίστορ PNP · 2 είσοδοι / 1 έξοδος · Ομάδες κονέκτορα 147, 149									
	55 x 60 x 35	4 nf	PBT (Pocan)	26,5...31,6	IP 5x	–	–	1	**AC316A**
M12 κονέκτορας · 1x2 είσοδοι · Σύνδεση αριθ. 1 · Ομάδες κονέκτορα 147, 149									
	55 x 60 x 35	4 nf	PBT (Pocan)	26,5...31,6	IP 5x	–	–	2	**AC315A**

f = χωνευτής τοποθέτησης / nf = ελεύθερης τοποθέτησης

Μπορείτε να βρείτε διαδραστικό επιλογέα προϊόντων και περισσότερες πληροφορίες στη διεύθυνση: www.ifm.com/gr

Αισθητήρες για βιομηχανικές εφαρμογές, σύστημα AS-i

Σχήμα / μέγεθος	Διαστάσεις [mm]	Απόσταση ανίχνευσης [mm]	Υλικό	U_b [V]	Βαθμός προστασίας	f AC / DC [Hz]	$I_{φορτίο}$ AC / DC [mA]	Αρ. σχεδίου	Κωδικός παραγγελίας
M12 κονέκτορας · Έξοδος τρανζίστορ PNP · 2 είσοδοι / 1 έξοδος									
	55 x 60 x 35	4 nf	PBT (Pocan)	26,5...31,6	IP 67	–	–	1	**AC2310**
M12 κονέκτορας · 1x2 είσοδοι · Σύνδεση αριθ. 1 · Ομάδες κονέκτορα 10, 12, 13, 18, 19, 20, 21, 123, 128, 129, 150, 152									
	55 x 60 x 35	4 nf	PBT (Pocan)	26,5...31,6	IP 67	–	–	2	**AC2315**
M12 κονέκτορας · Έξοδος τρανζίστορ PNP · 2 είσοδοι / 1 έξοδος · Ομάδες κονέκτορα 8, 10, 18, 20, 40, 123, 125									
	55 x 60 x 35	4 nf	PBT (Pocan)	26,5...31,6	IP 67	–	–	1	**AC2316**
M12 κονέκτορας · Έξοδος τρανζίστορ PNP · 2 είσοδοι / 2 έξοδοι · Ομάδες κονέκτορα 8, 10, 18, 20, 40, 123, 125									
	55 x 60 x 35	4 nf	PBT (Pocan)	26,5...31,6	IP 67	–	–	1	**AC2317**

f = χωνευτής τοποθέτησης / nf = ελεύθερης τοποθέτησης

Σχεδιάγραμμα σύνδεσης

1

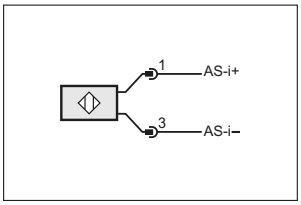

Σχέδια υπό κλίμακα / αριθ. σχεδίου / CAD, από: www.ifm.com

1

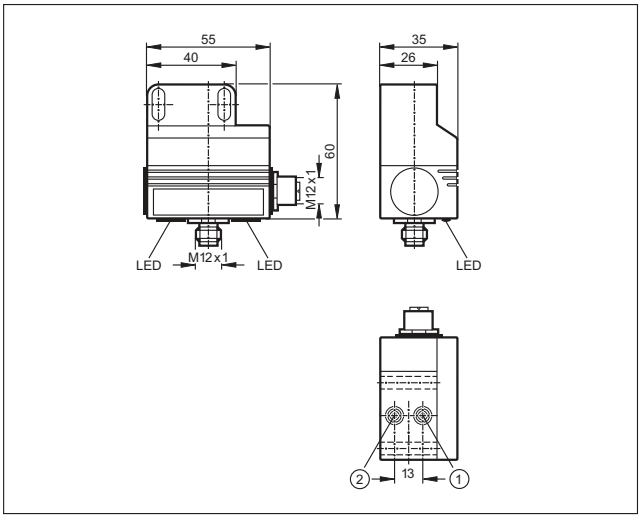

1: Αισθητήρας 1, 2: Αισθητήρας 2

2

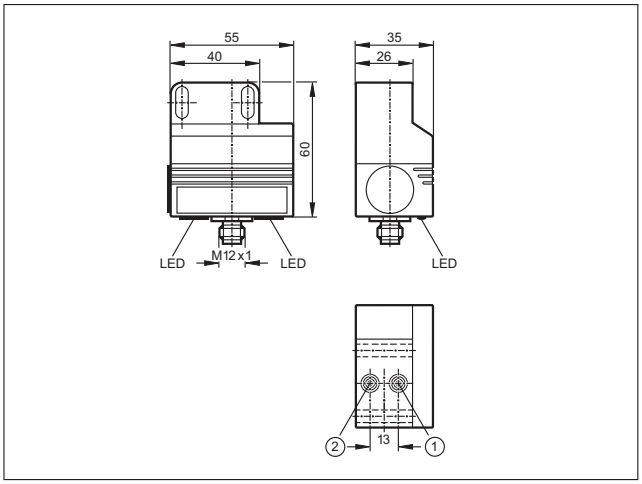

1: Αισθητήρας 1, 2: Αισθητήρας 2

AS-i εξαρτήματα επέκτασης

Υπάρχουν διάφορες δυνατότητες επέκτασης του αγωγού AS-i. Τα προκαθορισμένα εκατό μέτρα μπορούν να επεκταθούν σε ακραίες περιπτώσεις ως και στα 1000 μέτρα.

Γενική επισκόπηση συστήματος	Σελίδα
AS-i αναμεταδότες	602
Σχέδια υπό κλίμακα / αριθ. σχεδίου / CAD, από: www.ifm.com	602

AS-i αναμεταδότες

Σχήμα / μέγεθος	Σχεδίαση	Αρ. σχεδίου	Κωδικός παραγγελίας
	Αναμεταδότης AS-i · Προέκταση του δικτύου AS-i κατά 100 m · Είναι αναγκαία μία πρόσθετη τροφοδοσία τάσης AS-i · Σύνδεση Combicon · PA 6.6	–	**AC2225**
	Παθητικός τερματισμός AS-i · Προέκταση καλωδίου έως 200m χωρίς τη χρήση πρόσθετου αναμεταδότη · Βελτίωση της ποιότητας σήματος · Επιτήρηση της τάσης τροφοδοσίας μέσω 2 LED	–	**AC1147**
	Δοκιμαστής eASi · Διάγνωση επιτόπου του δικτύου AS-i · Δημιουργία πρωτοκόλλων ελέγχου δικτύων AS-i · Εύκολη διάγνωση και αξιολόγηση μέσω συνδεδεμένου H/Y	1	**AC1145**
	Εξισορροπιστής AS-i μονάδα διάγνωσης · Προέκταση καλωδίου έως 200m χωρίς τη χρήση πρόσθετου αναμεταδότη · Επιτήρηση της ποιότητας μηνυμάτων · Ένδειξη κρίσιμων καταστάσεων μέσω λυχνιών LED · PBT	2	**AC1146**

Μπορείτε να βρείτε διαδραστικό επιλογέα προϊόντων και περισσότερες πληροφορίες στη διεύθυνση: www.ifm.com/gr

Σχέδια υπό κλίμακα / αριθ. σχεδίου / CAD, από: www.ifm.com

1

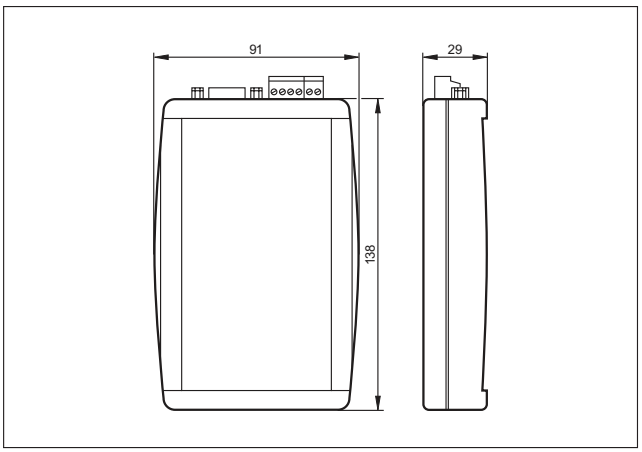

2

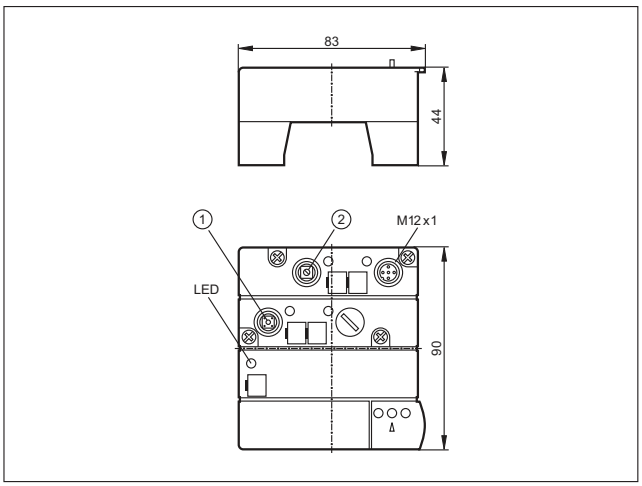

1: μπουτόν συντονισμού, 2: Κουμπί λειτουργίας

AS-i Ασφάλεια στην Εργασία

Η εξελιγμένη τεχνολογία AS-i και οι εκτεταμένες δυνατότητες διάγνωσης παρέχουν υψηλή αξιοπιστία και μεγάλο χρόνο χρήσης της μηχανής. Η «Ασφάλεια στην Εργασία" είναι επέκταση του AS-i με εξαρτήματα ασφαλείας. Εξαρτήματα ασφαλείας μέχρι και την υψηλότερη κατηγορία ελέγχου 4 κατά EN 954-1, SIL 3 κατά IEC 61508 και EN ISO 13849 - 1 / PL e, μπορούν να συνδεθούν στο AS-i.

Γενική επισκόπηση συστήματος	Σελίδα
Ασφάλεια στην Εργασία	604 - 606
Παρελκόμενα Ασφάλεια στην Εργασία	606 - 607
AS-i εγχειρίδια	607
Σχέδια υπό κλίμακα / αριθ. σχεδίου / CAD, από: www.ifm.com	608 - 610

Ασφάλεια στην Εργασία

Σχήμα / μέγεθος	Σχεδίαση	Αρ. σχεδίου	Κωδικός παραγγελίας
	Επιτηρητής ασφαλείας AS-i · Βασική έκδοση · 1-κανάλι · Παραμετροποίηση και ρύθμιση μέσω του λογισμικού ASIMON · Κλέμες με βίδες · Πολυαμίδιο Μαύρο · Σύμμορφο με τις απαιτήσεις: · ISO 13849-1: PL e · IEC 61508: SIL 3	1	**AC001S**
	Επιτηρητής ασφαλείας AS-i · Βασική έκδοση · 2-κανάλια · Παραμετροποίηση και ρύθμιση μέσω του λογισμικού ASIMON · Κλέμες με βίδες · Πολυαμίδιο Μαύρο · Σύμμορφο με τις απαιτήσεις: · ISO 13849-1: PL e · IEC 61508: SIL 3	1	**AC002S**
	Επιτηρητής ασφαλείας AS-i · Εκτεταμένη λειτουργία · 1-κανάλι · Παραμετροποίηση και ρύθμιση μέσω του λογισμικού ASIMON · Κλέμες με βίδες · Πολυαμίδιο Μαύρο · Σύμμορφο με τις απαιτήσεις: · ISO 13849-1: PL e · IEC 61508: SIL 3	1	**AC003S**
	Επιτηρητής ασφαλείας AS-i · Εκτεταμένη λειτουργία · 2-κανάλια · Παραμετροποίηση και ρύθμιση μέσω του λογισμικού ASIMON · Κλέμες με βίδες · Πολυαμίδιο Μαύρο · Σύμμορφο με τις απαιτήσεις: · ISO 13849-1: PL e · IEC 61508: SIL 3	1	**AC004S**
	Επιτηρητής ασφαλείας AS-i · Εκτεταμένη λειτουργία · 1-κανάλι · Παραμετροποίηση και ρύθμιση μέσω του λογισμικού ASIMON · Κλέμες με βίδες · Πολυαμίδιο Μαύρο · Σύμμορφο με τις απαιτήσεις: · ISO 13849-1: PL e · IEC 61508: SIL 3	2	**AC031S**
	Επιτηρητής ασφαλείας AS-i · Εκτεταμένη λειτουργία και ενσωματωμένος υποτελής ασφαλείας, για την οδήγηση μιας εξόδου AS-i ασφαλείας · 2-κανάλια · Κατηγορία ελέγχου 4 κατά EN954-1, IEC 61508 / SIL 3 και EN ISO 13849 - 1 PL e · Παραμετροποίηση και ρύθμιση με λογισμικό ASIMON V3.0 · Κλέμες με βίδες · Πολυαμίδιο Μαύρο · Σύμμορφο με τις απαιτήσεις: ISO 13849-1: Κατηγορία 4 · ISO 13849-1: PL e · IEC 61508: SIL 3	2	**AC032S**
	Επιτηρητής ασφαλείας AS-i · 2 ασφαλείς έξοδοι ημιαγωγών · SIL 3 κατά EN 62061, IEC 61508 / SIL 3 και EN ISO 13849 - 1 / PL e · Mini SD κάρτα αποθήκευσης δεδομένων παραμετροποίησης · Διαμόρφωση και ρύθμιση μέσω λογισμικού προγραμματισμού ASIMON V3 G2 · USB-2.0 διασύνδεση · Παρέχονται με τη συσκευή κάρτα τσιπ και βιδωτοί ακροδέκτες Combicon · Κλέμες με βίδες	3	**AC041S**
	Ενεργή βαθμίδα AS-i ασφαλείας · Επίπεδο Απόδοσης (PL) e σύμφωνα με EN ISO 13849-1 και IEC 61508 / SIL 3 για σύνδεση μηχανικών επαφών · Σύνδεση Combicon · PA · Σύμμορφο με τις απαιτήσεις: ISO 13849-1: Κατηγορία 4 · ISO 13849-1: PL e · IEC 61508: SIL 3	4	**AC009S**

Μπορείτε να βρείτε διαδραστικό επιλογέα προϊόντων και περισσότερες πληροφορίες στη διεύθυνση: www.ifm.com/gr

Σχήμα / μέγεθος	Σχεδίαση	Αρ. σχε-δίου	Κωδικός παραγ-γελίας
	Ασφαλής ενεργή AS-i μονάδα εξόδων · SIL 3 κατά EN 62061, IEC 61508 / SIL 3 και EN ISO 13849 - 1 / PL e · για τον ασφαλή έλεγχο ενεργοποιητών · Σύνδεση Combicon · PA · Σύμμορφο με τις απαιτήσεις: · ISO 13849-1: PL e · IEC 61508: SIL 3	5	**AC030S**
	Ενεργή βαθμίδα AS-i ασφαλείας · Σύνδεση μέσω M12x1 θηλυκών κονεκτόρων ή ελατηριωτών κλεμών · Κατηγορία ελέγχου 4 σύμφωνα με EN954-1 και IEC 61508 / SIL 3 · Για σύνδεση ενός ηλεκτρικά ευαίσθητου εξοπλισμού ασφαλείας (ESPE) κατηγορίας 4 κατά EN 61496-1 · PA 6 · Σύμμορφο με τις απαιτήσεις: ISO 13849-1: Κατηγορία 4 · ISO 13849-1: PL e · IEC 61508: SIL 3	6	**AC007S**
	AS-i Ασφάλεια στην Εργασία · Βαθμίδα εισόδου AS-i ασφαλούς λειτουργίας 2SI / 2LO · Υποδοχή διευθυνσιοδότησης · Δυνατή η ευθυγράμμιση πλακέ καλωδίου σε τρεις κατευθύνσεις · Υποδοχές M12 x 1 · PA / Επαφές διάτρησης: CuSn6 επιφάνεια επινικελωμένη και επικασσιτερωμένη · Σύμμορφο με τις απαιτήσεις: ISO 13849-1: Κατηγορία 4* · ISO 13849-1: PL e* · IEC 62061: SILcl 3	7	**AC505S**
	AS-i Ασφάλεια στην Εργασία · Βαθμίδα εισόδου AS-i ασφαλούς λειτουργίας 4SI / 2DO T / 2LO · Υποδοχή διευθυνσιοδότησης · Δυνατή η ευθυγράμμιση πλακέ καλωδίου σε τρεις κατευθύνσεις · Υποδοχές M12 x 1 · PA / Επαφές διάτρησης: CuSn6 επιφάνεια επινικελωμένη και επικασσιτερωμένη · Σύμμορφο με τις απαιτήσεις: · ISO 13849-1: PL d · IEC 62061: SILcl 2	7	**AC506S**
	Ενεργή βαθμίδα AS-i-ClassicLine ασφαλείας · Δυνατότητα IR διευθυνσιοδότησης · Επίπεδο Απόδοσης e κατά EN ISO 13849-1 για τη σύνδεση μηχανικών επαφών · Υποδοχές M12 x 1 · PBT · Σύμμορφο με τις απαιτήσεις: ISO 13849-1: Κατηγορία 4 · ISO 13849-1: PL e · IEC 61508: SIL 3	8	**AC006S**
	Φωτιζόμενο E-STOP · Τοποθέτηση μπροστά · επαναφορά με περιστροφή · 2 κλειστές σε ηρεμία επαφές (NC) / 1 κόκκινο LED · E-stop με προστασία λαθών κατά ISO 13850	–	**E7007S**
	Φωτιζόμενο E-stop με ενσωματωμένη σύνδεση AS-i · E-stop με προστασία λαθών κατά ISO 13850 · Επαναφορά με τράβηγμα · AS-i διασύνδεση μέσω πλακέ καλωδίου AS-i IP 67 · PC GF20 · Σύμμορφο με τις απαιτήσεις: ISO 13849-1: Κατηγορία 4 · ISO 13849-1: PL e · IEC 61508: SIL 3	9	**AC010S**
	E-stop αποδέσμευσης με κλειδί, με ενσωματωμένη σύνδεση AS-i · Κονέκτορας M12x1 · AS-i διασύνδεση μέσω πλακέ καλωδίου AS-i IP 67 · E-stop με προστασία λαθών κατά ISO 13850 · Επαναφορά με κλειδί · PC GF20 · Σύμμορφο με τις απαιτήσεις: · ISO 13849-1: PL e · IEC 61508: SIL 3	10	**AC011S**
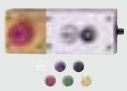	Ασφαλής E-stop συσκευή AS-i με ενσωματωμένη σύνδεση AS-i · Διασυνδεση AS-i μέσω κονέκτορα M12 x 1 · E-stop με προστασία λαθών κατά ISO 13850 · Επαναφορά με τράβηγμα · Εναλλάξιμα καλύμματα μπουτόν	11	**AC012S**
	Ενεργή βαθμίδα AS-i-ClassicLine ασφαλείας · Έκδοση AS-i 2.1 · Δυνατότητα IR διευθυνσιοδότησης · Κατηγορία ελέγχου 4 σύμφωνα με EN954-1 · Για σύνδεση ασφαλών επαγωγικών αισθητήρων, κατηγορίας ελέγχου 4 · Υποδοχές M12 x 1 · PBT · Σύμμορφο με τις απαιτήσεις: ISO 13849-1: Κατηγορία 4 · ISO 13849-1: PL e · IEC 61508: SIL 3	–	**AC016S**
	AS-i ασφαλείας PCB · Σύνδεση μηχανικής επαφής και εξαρτημάτων LED · Πιστοποίηση κατά EN 954-1 / κατηγορίας 4 και IEC 61508 / SIL 3 · Σύμμορφο με τις απαιτήσεις: · IEC 61508: SIL 3	12	**AC015S**
	Επαγωγικός αισθητήρας ασφαλείας · M12 κονέκτορας, Επιχρυσωμένες επαφές · PPE / Χυτό κράμα ψευδαργύρου · Σύμμορφο με τις απαιτήσεις: ISO 13849-1: Κατηγορία 4 · ISO 13849-1: PL e · IEC 61508: SIL 3	13	**GM504S**
	Επαγωγικός αισθητήρας ασφαλείας · M12 κονέκτορας, Επιχρυσωμένες επαφές · PPE / Χυτό κράμα ψευδαργύρου · Σύμμορφο με τις απαιτήσεις: ISO 13849-1: Κατηγορία 4 · ISO 13849-1: PL e · IEC 61508: SIL 3	13	**GM505S**
	Επαγωγικός αισθητήρας ασφαλείας · M18 x 1 · M12 κονέκτορας, Επιχρυσωμένες επαφές · ανοξείδωτο V4A / PBT · Σύμμορφο με τις απαιτήσεις: ISO 13849-1: Κατηγορία 4 · ISO 13849-1: PL e · IEC 61508: SIL 3	14	**GG505S**
	Επαγωγικός αισθητήρας ασφαλείας · M30 x 1,5 · M12 κονέκτορας, Επιχρυσωμένες επαφές · PEEK / ανοξείδωτο V4A / O-ring: EPDM · Σύμμορφο με τις απαιτήσεις: ISO 13849-1: Κατηγορία 4 · ISO 13849-1: PL e · IEC 61508: SIL 3	15	**GI505S**
	Διακόπτης ασφαλείας με επιτηρούμενη κλειδαριά · Αρχή λειτουργίας κλειστή σε ηρεμία NC · Μεταλλική περιστρεφόμενη κεφαλή ενεργοποίησης · Μηχανική απελευθέρωση από εμπρός · Τροφοδοσία μέσω AS-i / εξωτερική τροφοδοσία πηνίου 24 V DC · M12 κονέκτορας · Θερμοπλαστικό ενισχυμένο με ίνες από γυαλί	16	**AC901S**

Βρείτε σχέδια υπό κλίμακα από σελίδα 608

Σχήμα / μέγεθος	Σχεδίαση	Αρ. σχεδίου	Κωδικός παραγγελίας
	Διακόπτης ασφαλείας με επιτηρούμενη κλειδαριά · Αρχή λειτουργίας ανοικτή σε ηρεμία NO · Μεταλλική περιστρεφόμενη κεφαλή ενεργοποίησης · Μηχανική απελευθέρωση από εμπρός · Τροφοδοσία μέσω AS-i / εξωτερική τροφοδοσία πηνίου 24 V DC · M12 κονέκτορας · Θερμοπλαστικό ενισχυμένο με ίνες από γυαλί	16	**AC902S**
	Διακόπτης ασφαλείας με επιτηρούμενη κλειδαριά · Αρχή λειτουργίας κλειστή σε ηρεμία NC · Μεταλλική περιστρεφόμενη κεφαλή ενεργοποίησης · Μηχανική απελευθέρωση από εμπρός · Τροφοδοσία μέσω AS-i / τροφοδοσία πηνίου από AS-i · M12 κονέκτορας · Θερμοπλαστικό ενισχυμένο με ίνες από γυαλί	17	**AC903S**
	Διακόπτης ασφαλείας με επιτηρούμενη κλειδαριά · Αρχή λειτουργίας ανοικτή σε ηρεμία NO · Μεταλλική περιστρεφόμενη κεφαλή ενεργοποίησης · Μηχανική απελευθέρωση από εμπρός · Τροφοδοσία μέσω AS-i / τροφοδοσία πηνίου από AS-i · M12 κονέκτορας · Θερμοπλαστικό ενισχυμένο με ίνες από γυαλί	17	**AC904S**

Παρελκόμενα Ασφάλεια στην Εργασία

Σχήμα / μέγεθος	Περιγραφή	Κωδικός παραγγελίας
	AS-i Ασφάλεια στην Εργασία · Λογισμικό προγραμματισμού ASIMON · Εκδοση 3.0 · Παραμετροποίηση, έναρξη λειτουργίας και διάγνωση του επιτηρητή ασφαλείας AS-i	**E7040S**
	Λογισμικό ASIMON V3 G2 · Παραμετροποίηση, έναρξη λειτουργίας και διάγνωση του επιτηρητή ασφαλείας AS-i · AC041S	**E7050S**
	USB καλώδιο διασύνδεσης επιτηρητή ασφαλείας AC041S με H/Y · Μήκος καλωδίου 1,8 m · 1,8 m	**E7051S**
	Κάρτα τσιπ αποθήκευσης δεδομένων διαμόρφωσης του επιτηρητη ασφαλείας AS-i AC041S · 256 K	**E7052S**
	Επέκταση ασφαλών επαφών · 2 ανεξάρτητα κανάλια · 4 σετ επαφών ανά κανάλι · 1 κύκλωμα ανάδρασης (κλειστή επαφή σε ηρεμία NC) ανά κανάλι · Τοποθέτηση σε ράγα DIN · Κλέμες με βίδες	**E7053S**
	Καλώδιο σύνδεσης H/Y - επιτηρητή ασφαλείας AS-i · Καλώδιο παραμετροποίησης H/Y - επιτηρητή ασφαλείας AS-i · Αρσενικός κονέκτορας Western RJ 45 8-πολικό / θηλυκός κονέκτορας D-Sub 9-πολικό · 2,5 m	**E7001S**
	Καλώδιο σύνδεσης ελεγκτή ασφαλείας AS-i / ελεγκτής ασφαλείας AS-i · Καλώδιο λήψης δεδομένων ελεγκτή ασφαλείας AS-i / ελεγκτής ασφαλείας AS-i · Αρσενικός κονέκτορας Western RJ 45 8-πολικός · 0,3 m	**E7002S**
	Ετικέτα E-stop IP66 Τετράγλωσση D,GB,F,I · Ετικέτα E-stop τετράγλωσση για ασφαλές E-stop φωτιζόμενο, με ενσωματωμένο AS-i AC010S · 50 x 50mm	**E7003S**
	Προστατευτικό κολάρο E-stop · Προστατευτικό κολάρο για ασφαλές E-stop AC010S / AC011S / AC012S · Υλικά περιβλήματος: PC GF20 RAL 1004	**E7004S**
	Αρσενικός κονέκτορας γεφύρωσης για βαθμίδες ασφαλείας · Υλικά περιβλήματος: PUR	**E7005S**

Μπορείτε να βρείτε διαδραστικό επιλογέα προϊόντων και περισσότερες πληροφορίες στη διεύθυνση: www.ifm.com/gr

Σχήμα / μέγεθος	Περιγραφή	Κωδικός παραγ-γελίας
	Αρσενικός κονέκτορας ενσωματούμενος · Ίσιο σχήμα · M20 - M12 · M12 κονέκτορας · 0,07 m · Υλικά περιβλήματος: Πολυαμίδιο	**E7006S**
	Βιδες για τα προστατευτικά ασφαλείας · για βαριές πόρτες · για δεξιές ή αριστερές πόρτες με μεντεσέ χωρίς θέση διαφυγής · Δεν απαιτείται πρόσθετη λαβή πόρτας · τοποθέτηση με βίδες σε τυποποιημένα προφίλ αλουμινίου και πάνελ μηχανών · Υλικά περιβλήματος: χυτό αλουμίνιο Κίτρινο	**E7901S**
	Βιδες για τα προστατευτικά ασφαλείας · για βαριές πόρτες · για δεξιές ή αριστερές πόρτες με μεντεσέ χωρίς θέση διαφυγής · Δεν απαιτείται πρόσθετη λαβή πόρτας · τοποθέτηση με βίδες σε τυποποιημένα προφίλ αλουμινίου και πάνελ μηχανών · Υλικά περιβλήματος: πλαστικό ενισχυμένο με υαλονήματα Κίτρινο	**E7902S**
	Ενεργοποιητής S βασικός ίσιος · με ελαστικό δακτύλιο, ανοχής 5 mm · Κατάλληλο για μέγιστη δύναμη έλξης 2500 N για τους διακόπτες θυρών AC901S - AC904S	**E7903S**
	Ενεργοποιητής S βασικός υπο γωνία · με ελαστικό δακτύλιο, ανοχής 5 mm · Κατάλληλο για μέγιστη δύναμη έλξης 2500 N για τους διακόπτες θυρών AC901S - AC904S	**E7904S**
	Αρθρωτός ενεργοποιητής δεξιός / αριστερός · για δεξιές ή αριστερές πόστες με μεντεσέ, ανοχής 5 mm	**E7905S**
	Αρθρωτός ενεργοποιητής άνω / κάτω · για άνω ή κάτω πόρτες με μεντεσέ, ανοχής 5 mm	**E7906S**

AS-i εγχειρίδια

Σχήμα / μέγεθος	Περιγραφή	Κωδικός παραγ-γελίας
	Σύστημα ecolog asi · Εγχειρίδιο AS-i (Γερμανικά)	**AC0115**
	Σύστημα ecolog asi · Εγχειρίδιο AS-i (Αγγλικά)	**AC0116**
	Εγχειρίδιο AS-i -- Υποδείξεις και τρυκ για χρήστες · γερμανική έκδοση	**AC0350**
	Εγχειρίδιο AS-i -- Υποδείξεις και τρυκ για χρήστες · αγγλική έκδοση	**AC0351**
	Εγχειρίδιο AS-i -- Υποδείξεις και τρυκ για χρήστες · Γαλλική έκδοση	**AC0352**

Βρείτε σχέδια υπό κλίμακα από σελίδα 608

Σχέδια υπό κλίμακα / αριθ. σχεδίου / CAD, από: www.ifm.com

1

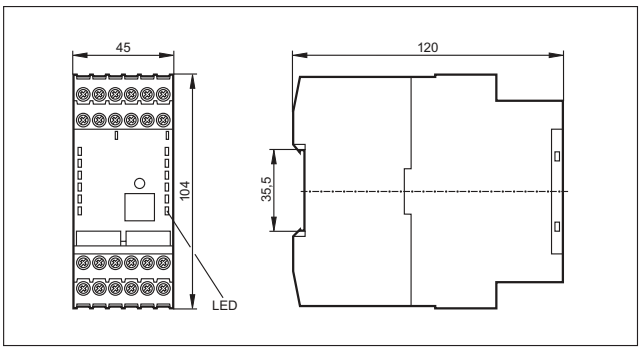

2

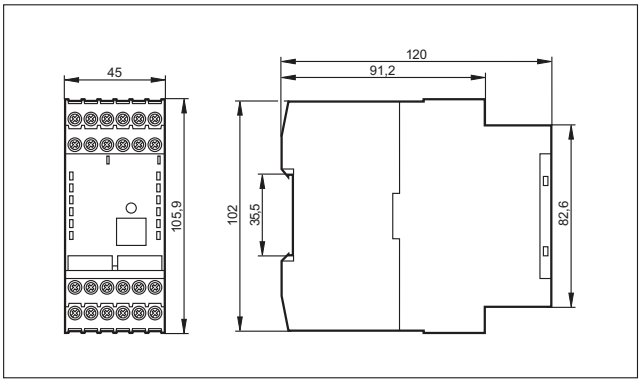

3

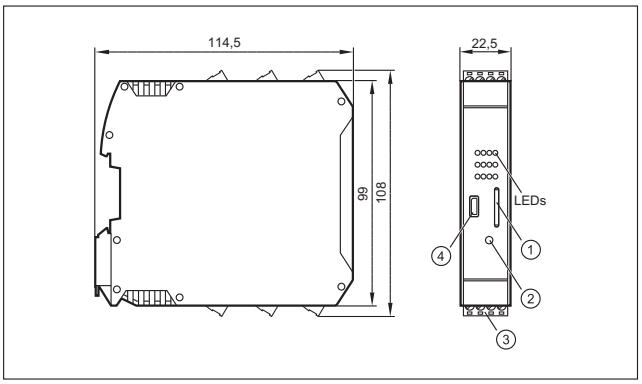

1: Κάρτα mini SD, 2: Μπουτόν σέρβις, 3: Κλέμα Combicon με βιδωτούς ακροδέκτες, 4: Διασύνδεση micro USB

4

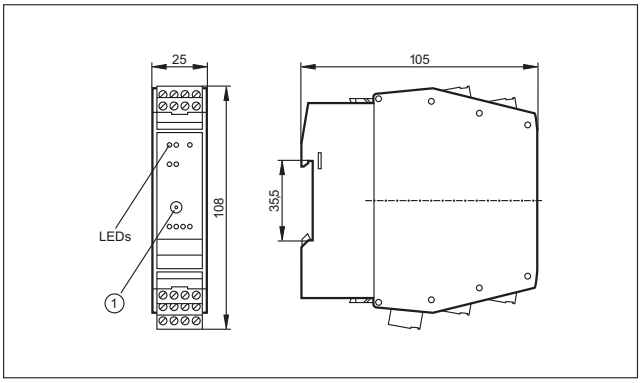

1: Υποδοχή διευθυνσιοδότησης

5

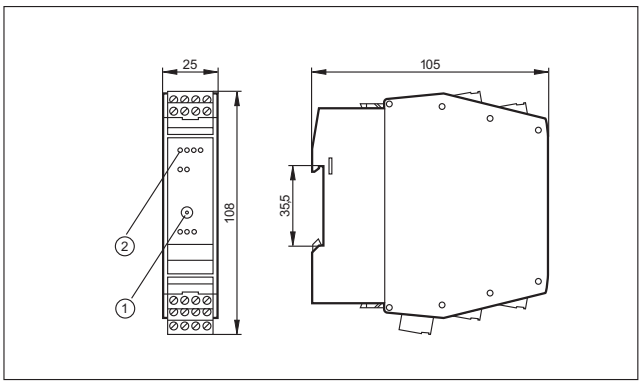

1: Υποδοχή διευθυνσιοδότησης, 2: LED

6

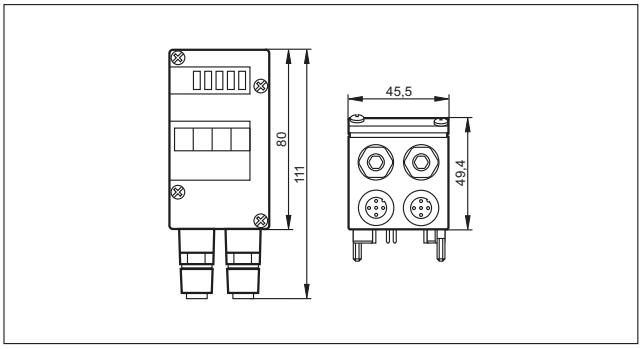

7

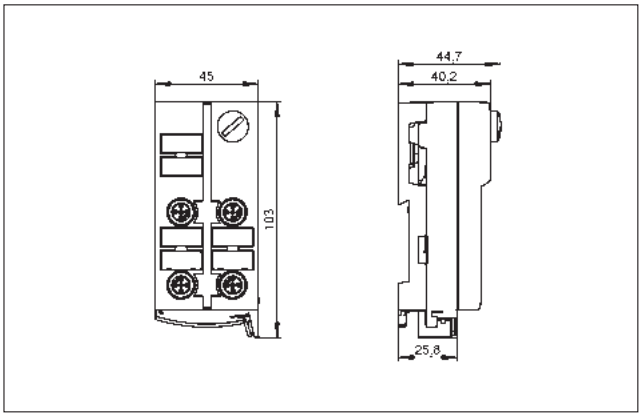

8

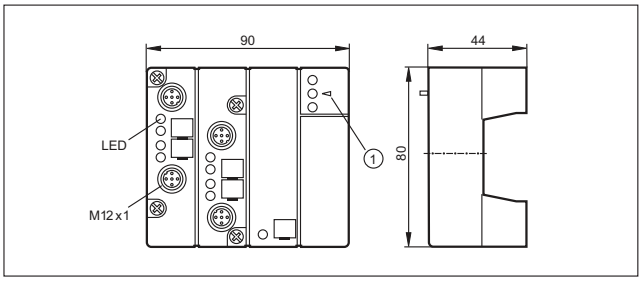

1: Εξάρτημα υπέρυθρου προσαρμογέα

Μπορείτε να βρείτε διαδραστικό επιλογέα προϊόντων και περισσότερες πληροφορίες στη διεύθυνση: www.ifm.com/gr

Σχέδια υπό κλίμακα / αριθ. σχεδίου / CAD, από: www.ifm.com

9

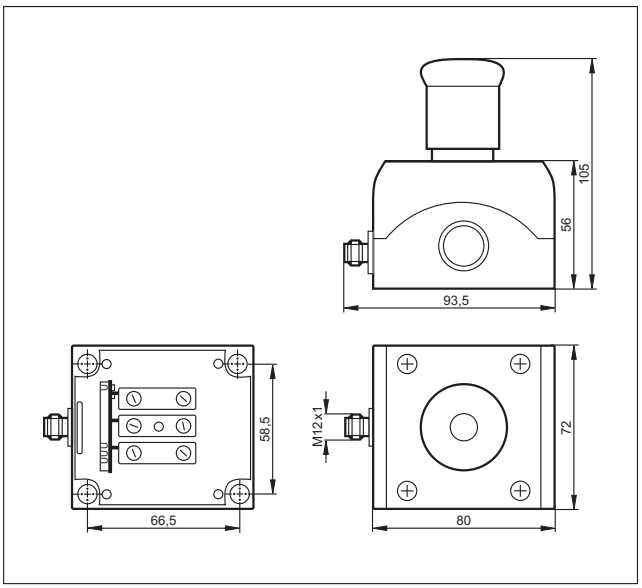

10

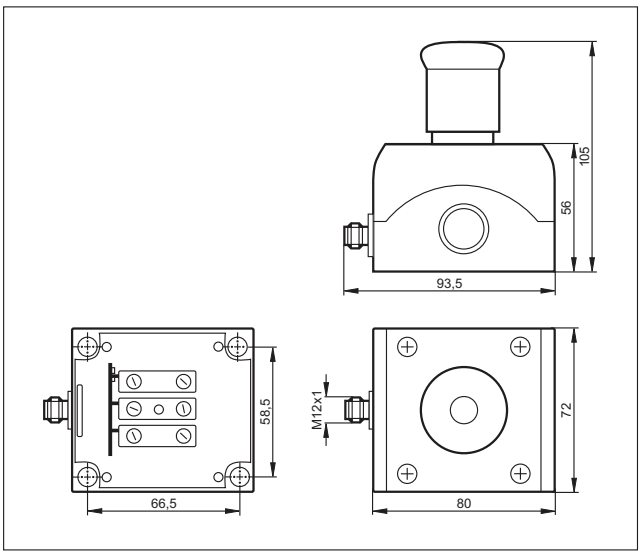

11

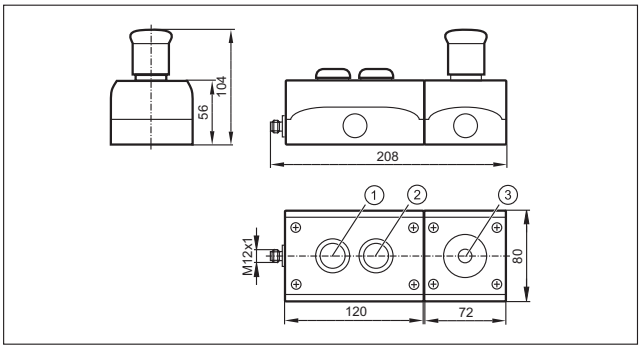

12

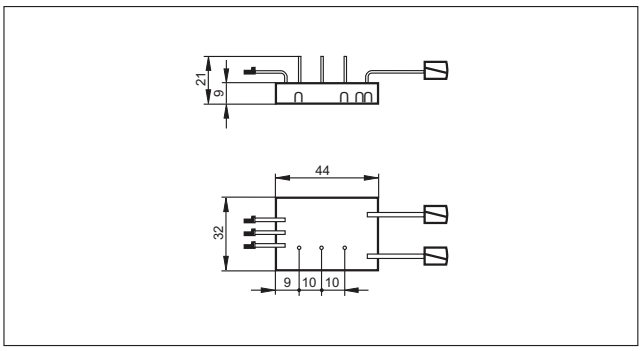

13

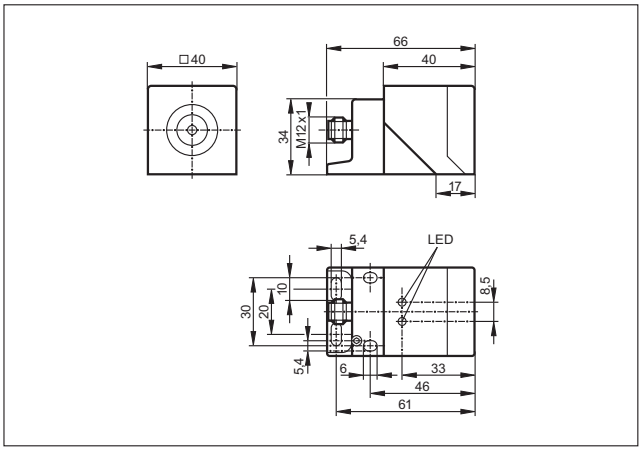

14

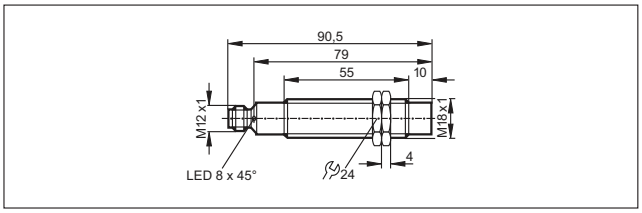

15

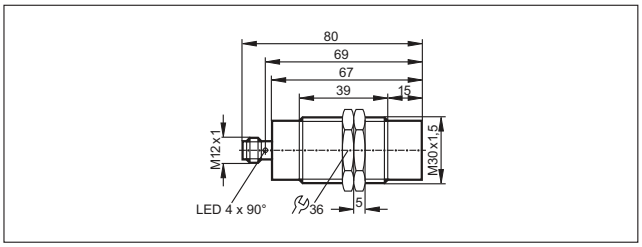

Σχέδια υπό κλίμακα / αριθ. σχεδίου / CAD, από: www.ifm.com

16

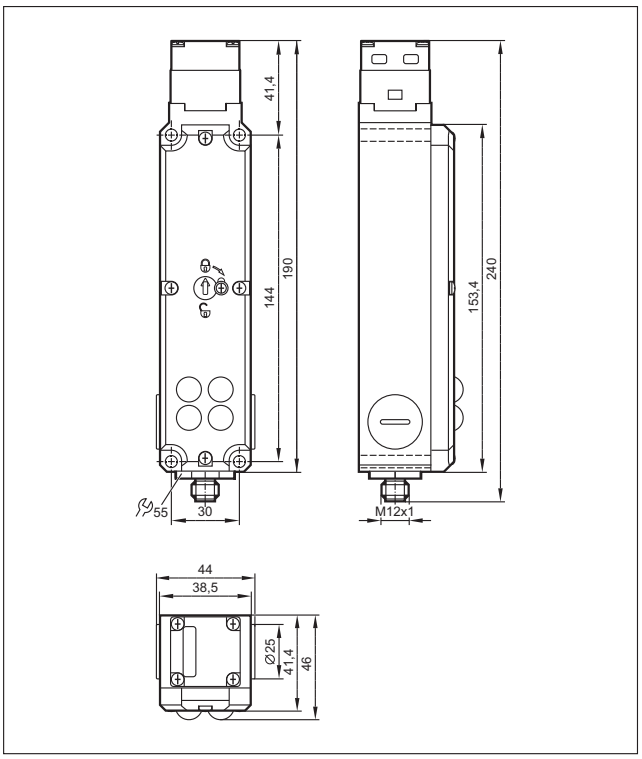

17

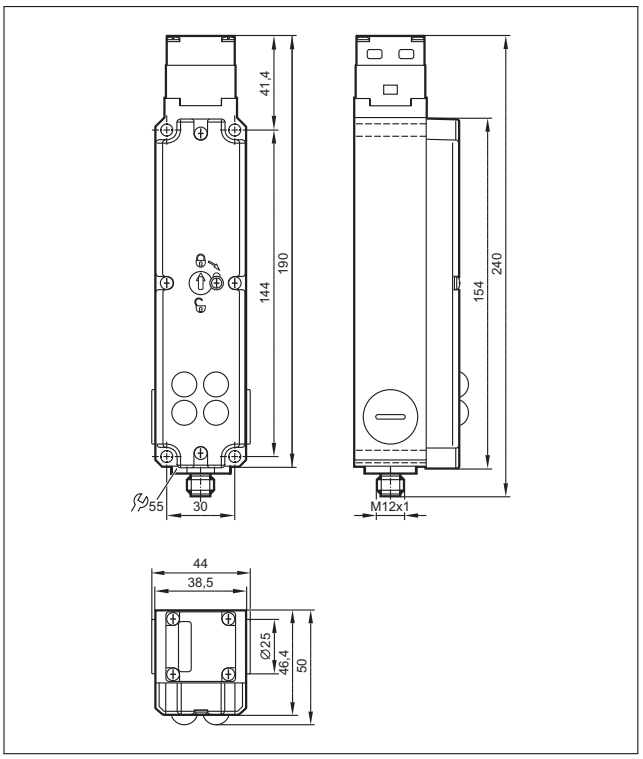

Μπορείτε να βρείτε διαδραστικό επιλογέα προϊόντων και περισσότερες πληροφορίες στη διεύθυνση: www.ifm.com/gr

Εντοπισμός με ασφάλεια

Αναγνώστης κωδικών σειράς O2I – η συμπαγής ολοκληρωμένη λύση οπτικής αναγνώρισης.

Αναγνώστες κωδικών

Εκτός από τον κωδικό Data Matrix ECC200, οι αναγνώστες κωδικών της ifm μπορούν να χειριστούν επιπρόσθετους κωδικούς 2D και 1D. Η ανάγνωση δεν επηρεάζεται από τον προσανατολισμό του κωδικού. Η βιομηχανικού τύπου τοποθέτηση και καλωδίωση, καθώς και τα τυποποιημένα πρωτόκολλα διασύνδεσης, επιτρέπουν την εύκολη και γρήγορη ενσωμάτωση στην τεχνολογία βιομηχανικού αυτοματισμού.

Υπάρχει μεγάλη ποικιλία εφαρμογών για αναγνώστες κωδικών στη βιομηχανία – από εντοπισμό προϊόντος και έλεγχο παραγωγής μέχρι και αναγνώριση προϊόντος. Χρησιμοποιούνται στις αυτοκινητοβιομηχανίες, τις βιομηχανίες τροφίμων, τις μεταφορές, την παραγωγή εγκαταστάσεων φωτοβολταϊκών, καθώς και σε εργαλειομηχανές και εκτυπωτικές μηχανές.

Συστήματα αναγνώρισης RF

Η ifm παρέχει διαφορετικά συστήματα RFID, ανάλογα με τις συχνότητες, το εύρος, τον τρόπο σύνδεσης και τον όγκο δεδομένων που πρέπει να μεταδοθούν.

Σύστημα LF 125 kHz, με AS-i

Η ifm διαθέτει το πρώτο παγκοσμίως σύστημα RFID για AS-i. Έως 31 κεφαλές ανάγνωσης/εγγραφής μπορούν να συνδεθούν σε μια κύρια μονάδα AS-i. Η κεραία, τα ηλεκτρονικά και το AS-i είναι ενσωματωμένα σε μικρού μεγέθους συμπαγές περίβλημα.

Σύστημα LF 125 kHz / HF 13.56 MHz, με βιομηχανικές δικτυακές διασυνδέσεις

Οι μονάδες αξιολόγησης RFID DTE10x με ενσωματωμένες βιομηχανικές δικτυακές διασυνδέσεις και εξυπηρετητή δικτύου, χρησιμοποιούνται ευρέως στην παραγωγή για τον εντοπισμό εργαλείων, διασφάλιση ποιότητας, επιτήρηση των σταδίων παραγωγής, στην τεχνολογία μεταφορών και αυτοματισμού. Η έκδοση με αποσπώμενη κεραία εγγυάται την εύκολη και γρήγορη σύνδεση των LF και HF κεραιών στην μονάδα αξιολόγησης, μέσω καλωδίων με M12 κονέκτορα.

Σύστημα UHF, με Ethernet

Ως στοιχεία της πλατφόρμας συστήματος UHF, οι μονάδες ανάγνωσης/εγγραφής DTE800 και DTE900 είναι σύμμορφες με τις μπάντες UHF σε Ευρώπη και ΗΠΑ αντίστοιχα. Η μετάδοση των δεδομένων και η παραμετροποίηση πραγματοποιούνται μέσω Ethernet. Οι εξαιρετικά χαμηλού και οι χαμηλού εύρους κεραίες επιτυγχάνουν επιλεκτικότητα μερικών εκατοστών. Η μεσαίου εύρους κεραία επιλέγεται για εφαρμογές στο εγγύς / απομακρυσμένο πεδίο, με εύρος ανάγνωσης μέχρι 2 μέτρα. Η μεγάλου εύρους κεραία αγγίζει σε εύρος ανάγνωσης έως τα 10 μέτρα.

Μπορείτε να βρείτε διαδραστικό επιλογέα προϊόντων και περισσότερες πληροφορίες στη διεύθυνση: www.ifm.com/gr

	RFID 125 kHz	*614 - 618*
	RFID 13.56 MHz	*620 - 622*
	RFID UHF	*624 - 627*
	Αναγνώστες κωδικών 1Δ/2Δ	*628 - 632*

RFID 125 kHz

Συστήματα RFID βασισμένα στα 125 kHz για την τεχνολογία παραγωγής και διακίνησης, την ταυτοποίηση φορέων αντικειμένων και προϊόντων.

- Σύστημα DTS 125 με AS-i
- Σύστημα DTE 102 με EtherNet/IP
- Σύστημα DTE 100 με Profibus DP

Γενική επισκόπηση συστήματος	Σελίδα
Σύστημα RFID 125 kHz με AS-i	614 - 615
Ετικέτες ID 125 kHz για το σύστημα DTS 125	615
Φορητός αναγνώστης για σύστημα DTS 125	616
Εξαρτήματα σύσφιξης	616
Σύστημα RFID-DTE102 με EtherNet/IP	616
Σύστημα RFID DTE 100 με Profibus DP	617
RFID κεραίες στα 125 kHz, για σύστημα DTE 100, DTE 102	617
Ετικέττες RFID 125 kHz για κεραία ANT512	617
Παρελκόμενα DTE 100	617
Σχέδια υπό κλίμακα / αριθ. σχεδίου / CAD, από: www.ifm.com	618

Σύστημα RFID 125 kHz με AS-i

Σχήμα / μέγεθος	Διαστάσεις [mm]	Ταχύτητα διέλευσης Ανάγνωση / Γραφή [m/s]	Διεπαφή γραμμής διεργασίας	Αρ. σχεδίου	Κωδικός παραγγελίας
M12 κονέκτορας · Ομάδες κονέκτορα 8, 10, 18, 20, 123, 125, 150					
	55 x 24 x 41	Ανάγνωση: ≤ 0,5 (απόσταση σε ID ετικέττα 15 χιλ) Εγγραφή: μόνο στατικά	AS-i	1	**DTA100**
	55 x 24 x 41	Ανάγνωση: ≤ 0,5 (απόσταση σε ID ετικέττα 15 χιλ)	AS-i	1	**DTA101**
	40 x 40 x 54	Ανάγνωση: ≤ 0,5 (απόσταση σε ID ετικέττα 30 χιλ) Εγγραφή: μόνο στατικά	AS-i	2	**DTA200**
	40 x 40 x 54	Ανάγνωση: ≤ 0,5 (απόσταση σε ID ετικέττα 30 χιλ)	AS-i	2	**DTA201**

Μπορείτε να βρείτε διαδραστικό επιλογέα προϊόντων και περισσότερες πληροφορίες στη διεύθυνση: www.ifm.com/gr

Σχήμα / μέγεθος	Διαστάσεις [mm]	Ταχύτητα διέλευσης Ανάγνωση / Γραφή [m/s]	Διεπαφή γραμμής διεργασίας	Αρ. σχε-δίου	Κωδικός παραγ-γελίας
M12 κονέκτορας · Ομάδες κονέκτορα 8, 10, 18, 20, 123, 125, 150					
	92 x 80 x 40	Ανάγνωση: ≤ 0,5 (απόσταση σε ID ετικέττα 40 χιλ) Εγγραφή: μόνο στατικά	AS-i	3	**DTA300**
	92 x 80 x 40	Ανάγνωση: ≤ 0,5 (απόσταση από ID ετικέτα 40 χιλ)	AS-i	3	**DTA301**

Ετικέτες ID 125 kHz για το σύστημα DTS 125

Σχήμα / μέγεθος	Περιγραφή	Κωδικός παραγ-γελίας
	Ετικέτα ID · ID-TAG/M5x16,5/01 · M5 x 16.5 mm · Βιδωτή συναρμολόγηση · Υλικά περιβλήματος: PA Μαύρο (RAL 9005)	**E80301**
	Ετικέτα ID · ID-TAG/TRIANGLE HOUSING/01 · Με ετικέτα ID E80301 · Υλικά περιβλήματος: PBT Πορτοκαλί (RAL 2003) / PA Μαύρο (RAL 9005)	**E80302**
	Ετικέτα ID · ID-TAG/M18x1/01 · M18 x 1 · Βιδωτή συναρμολόγηση · Σε μέταλλο · Υλικά περιβλήματος: Περίβλημα σπειρώματος: PBT Πορτοκαλί	**E80311**
	Ετικέτα ID · ID-TAG/D12x2/01 · Ø 12 x 2 mm · Υλικά περιβλήματος: PPS Μαύρο	**E80312**
	Ετικέτα ID · ID-TAG/D20x2.15/01 · Ø 20 x 2.15 mm · Υλικά περιβλήματος: Πολυανθρακικό άλας Μαύρο	**E80317**
	Ετικέτα ID · ID-TAG/D30x2.15/01 · Ø 30 x 2.15 mm · Υλικά περιβλήματος: Πολυανθρακικό άλας Μαύρο	**E80318**
	Ετικέτα ID · ID-TAG/D50x2.2/01 · Ø 50 x 2.2 mm · Υλικά περιβλήματος: Πολυανθρακικό άλας Μαύρο	**E80319**
	Ετικέτα ID · ID-TAG/D26x4/01 · Ø 26 x 4 mm · Υλικά περιβλήματος: PA Υψηλή θερμόκρασία	**E80322**
	Ετικέτα ID · ID-TAG/ISO-Card/01 · 54 x 86 x 1 mm · Υλικά περιβλήματος: PVC Λευκό	**E80320**

Βρείτε σχέδια υπό κλίμακα από σελίδα 618

Φορητός αναγνώστης για σύστημα DTS 125

Σχήμα / μέγεθος	Περιγραφή	Κωδικός παραγγελίας
	RFID φορητού αναγνώστη USB · κατάλληλο για χρήση σε PCs ή Notebooks · 125 kHz · 1,8 m · Υλικά περιβλήματος: PS	**E80321**
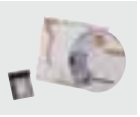	RFID φορητού αναγνώστη CF κάρτα · κατάλληλο για χρήση σε φορητά PCs, Pocket PCs ή PDAs με CompactFlash. · 125 kHz	**E80323**
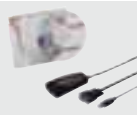	RFID φορητού αναγνώστη RS-232 · κατάλληλο για χρήση σε PCs ή Notebooks · 125 kHz · Υλικά περιβλήματος: PS	**E80324**

Εξαρτήματα σύσφιξης

Σχήμα / μέγεθος	Περιγραφή	Κωδικός παραγγελίας
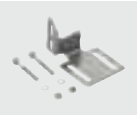	Γωνία στερέωσης · Υλικά περιβλήματος: V2A	**E80304**
	Σετ συναρμολόγησης · Σφιγκτήρας στερέωσης · Προφίλ αλουμινίου · Για τύπο OC · Υλικά περιβλήματος: Εξάρτημα στήριξης: V4A / Σφιγκτήρας: Χυτό κράμα ψευδαργύρου / Κύβος: Χυτό κράμα ψευδαργύρου	**E20901**
	Στήριγμα συναρμολόγησης · Με ελατηριωτή ράγα στερέωσης · Για τύπο IDC · Υλικά περιβλήματος: V2A	**E10730**
	Σετ συναρμολόγησης · Σφιγκτήρας στερέωσης · Προφίλ αλουμινίου · Για τύπο OC · Υλικά περιβλήματος: Εξάρτημα στήριξης: V4A / Σφιγκτήρας: Χυτό κράμα ψευδαργύρου / Κύβος: Χυτό κράμα ψευδαργύρου	**E20901**
	Στοιχείο στερέωσης με ψαλιδωτό αυλάκι · Για τύπο DTS, O4, O5 · Υλικά περιβλήματος: AlMgSi0,5	**E21088**

Σύστημα RFID-DTE102 με EtherNet/IP

Σχήμα / μέγεθος	Σχεδίαση	Αρ. σχεδίου	Κωδικός παραγγελίας
Σχεδίαση DTE1 · M12 κονέκτορας			
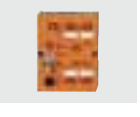	RFID μονάδα αξιολόγησης · για έως 4 κεφαλές εγγραφής/ανάγνωσης σειράς ANT41x/ANT51x · Υλικά περιβλήματος: Άνω τμήμα: PA Grivory GV5H Πορτοκαλί / Άνω τμήμα: TPE / Κάτω τμήμα: GD-AlSi12	4	**DTE102**

Μπορείτε να βρείτε διαδραστικό επιλογέα προϊόντων και περισσότερες πληροφορίες στη διεύθυνση: www.ifm.com/gr

Σύστημα RFID DTE 100 με Profibus DP

Σχήμα / μέγεθος	Σχεδίαση	Αρ. σχε-δίου	Κωδικός παραγ-γελίας
Σχεδίαση DTE1 · M12 κονέκτορας			
	RFID μονάδα αξιολόγησης · για έως 4 κεφαλές εγγραφής/ανάγνωσης σειράς ANT41x/ANT51x · Υλικά περιβλήματος: Άνω τμήμα: PA Grivory GV5H Πορτοκαλί / Άνω τμήμα: TPE / Κάτω τμήμα: GD-AlSi12	5	**DTE100**

RFID κεραίες στα 125 kHz, για σύστημα DTE 100, DTE 102

Σχήμα / μέγεθος	Σχεδίαση	Αρ. σχε-δίου	Κωδικός παραγ-γελίας
	Κεφαλή ανάγνωσης/εγγραφής · M12 κονέκτορας · Επιφάνεια ανίχνευσης επιλεγόμενη σε 5 θέσεις · Υλικά περιβλήματος: Περίβλημα: PA / Μεταλλικά τμήματα: Ανοξείδωτος χάλυβας	2	**ANT512**

Ετικέττες RFID 125 kHz για κεραία ANT512

Σχήμα / μέγεθος	Περιγραφή	Κωδικός παραγ-γελίας
	Ετικέτα ID · ID-TAG/30X2.5/05 - 256 bit · Ø 30 x 2.5 mm · Υλικά περιβλήματος: PA 6 Μαύρο	**E80360**
	Ετικέτα ID · ID-TAG/30X2.5/05 - 2048 bit · Ø 30 x 2.5 mm · Υλικά περιβλήματος: PA 6 Μαύρο	**E80361**

Παρελκόμενα DTE 100

Σχήμα / μέγεθος	Περιγραφή	Κωδικός παραγ-γελίας
	Αντίσταση απόληξης, αρσενικός κονέκτορας · Ίσιο σχήμα · Χωρίς σιλικόνη · Χωρίς αλογόνο · Επιχρυσωμένες επαφές · Υλικά περιβλήματος: PUR	**E12315**
	Καλώδιο προέκτασης · Ίσιου σχήματος / Ίσιου σχήματος · Χωρίς αλογόνο · Επιχρυσωμένες επαφές · 10 m · Υλικά περιβλήματος: PUR	**E12317**
	Καλώδιο με αρσενικό κονέκτορα · Ίσιο σχήμα · Χωρίς αλογόνο · Επιχρυσωμένες επαφές · M12 κονέκτορας · 10 m · Υλικά περιβλήματος: PUR	**E12319**
	Θηλυκός κονέκτορας · Ίσιο σχήμα · Χωρίς αλογόνο · Επιχρυσωμένες επαφές · M12 κονέκτορας · 10 m · Υλικά περιβλήματος: PUR	**E12321**

Βρείτε σχέδια υπό κλίμακα από σελίδα 618

Σχέδια υπό κλίμακα / αριθ. σχεδίου / CAD, από: www.ifm.com

1

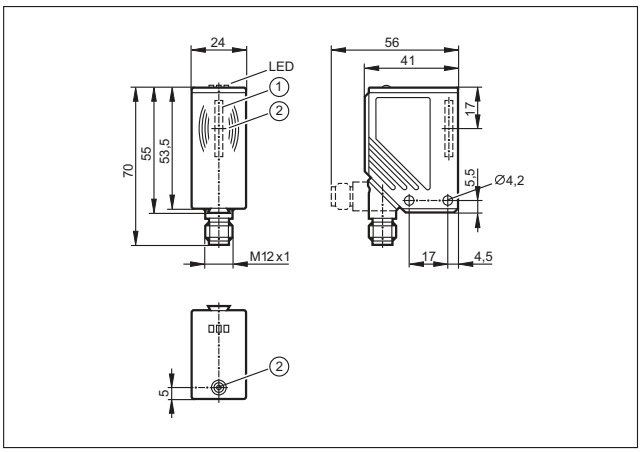

1: Ενσωματωμένη κεραία, 2: Σημάδι θέσης ετικέτας TAG (μέσο κεραίας)

2

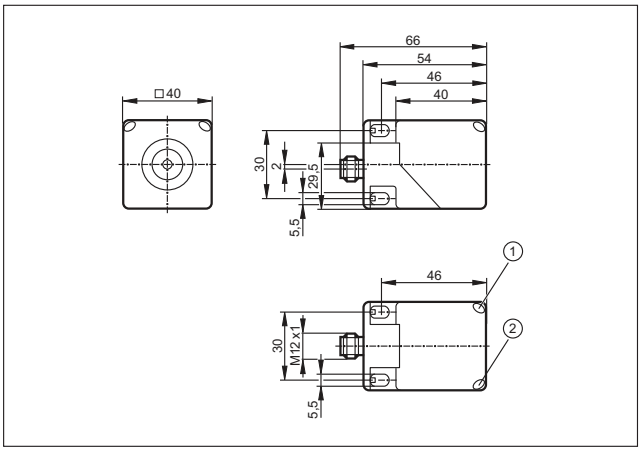

1: Κίτρινο LED, 2: Πράσινο LED

3

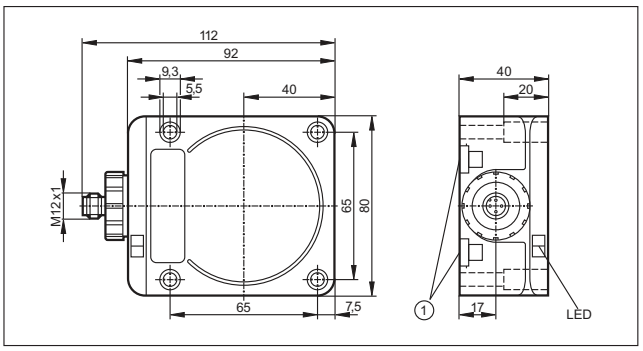

1: στερέωση πάνω σε ράγα DIN

4

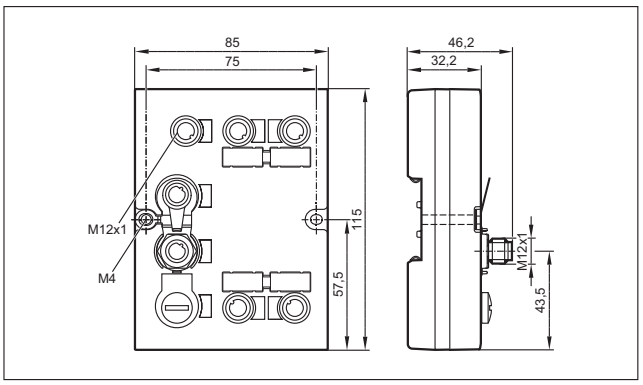

5

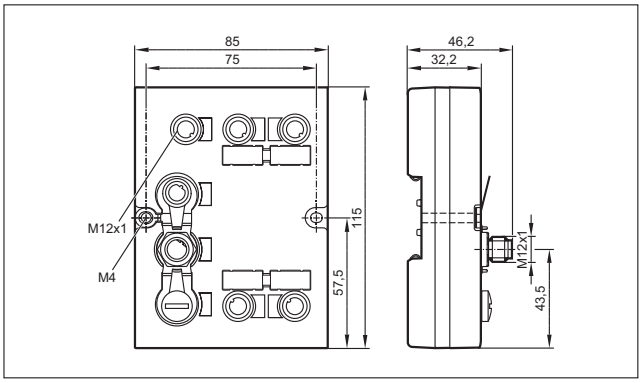

Μπορείτε να βρείτε διαδραστικό επιλογέα προϊόντων και περισσότερες πληροφορίες στη διεύθυνση: www.ifm.com/gr

RFID 13.56 MHz

Ευέλικτο σύστημα για παραγωγή, συναρμολόγηση και διακίνηση. Διασφαλίζει ταχεία μετάδοση δεδομένων και υποστηρίζει το πρότυπο ISO 15693.

- Σύστημα DTE102 με EtherNet/IP
- Σύστημα DTE100 με Profibus DP

Γενική επισκόπηση συστήματος	Σελίδα
Σύστημα RFID-DTE102 με EtherNet/IP	620
Σύστημα RFID DTE 100 με Profibus DP	620
RFID κεραίες στα 13,56 Mhz, για σύστημα DTE 100, DTE 102	621
RFID ετικέτες στα 13,56 MHz, για κεραίες ANT513, ANT410, ANT411, ANT430, ANT431	621
Παρελκόμενα DTE 100	621
Σχέδια υπό κλίμακα / αριθ. σχεδίου / CAD, από: www.ifm.com	622

Σύστημα RFID-DTE102 με EtherNet/IP

Σχήμα / μέγεθος	Σχεδίαση	Αρ. σχεδίου	Κωδικός παραγγελίας
Σχεδίαση DTE1 · M12 κονέκτορας			
	RFID μονάδα αξιολόγησης · για έως 4 κεφαλές εγγραφής/ανάγνωσης σειράς ANT41x/ANT51x · Υλικά περιβλήματος: Άνω τμήμα: PA Grivory GV5H Πορτοκαλί / Άνω τμήμα: TPE / Κάτω τμήμα: GD-AlSi12	1	**DTE102**

Σύστημα RFID DTE 100 με Profibus DP

Σχήμα / μέγεθος	Σχεδίαση	Αρ. σχεδίου	Κωδικός παραγγελίας
Σχεδίαση DTE1 · M12 κονέκτορας			
	RFID μονάδα αξιολόγησης · για έως 4 κεφαλές εγγραφής/ανάγνωσης σειράς ANT41x/ANT51x · Υλικά περιβλήματος: Άνω τμήμα: PA Grivory GV5H Πορτοκαλί / Άνω τμήμα: TPE / Κάτω τμήμα: GD-AlSi12	2	**DTE100**

Μπορείτε να βρείτε διαδραστικό επιλογέα προϊόντων και περισσότερες πληροφορίες στη διεύθυνση: www.ifm.com/gr

RFID κεραίες στα 13,56 Mhz, για σύστημα DTE 100, DTE 102

Σχήμα / μέγεθος	Σχεδίαση	Αρ. σχε-δίου	Κωδικός παραγ-γελίας
	Κεφαλή ανάγνωσης/εγγραφής · M12 κονέκτορας · Επιφάνεια ανίχνευσης επιλεγόμενη σε 5 θέσεις · Υλικά περιβλήματος: Περίβλημα: PA / Μεταλλικά τμήματα: Ανοξείδωτος χάλυβας	3	**ANT513**
	Κεφαλή ανάγνωσης/εγγραφής · M12 κονέκτορας · Υλικά περιβλήματος: Περίβλημα: Ανοξείδωτος χάλυβας	4	**ANT410**
	Κεφαλή ανάγνωσης/εγγραφής · M12 κονέκτορας · Υλικά περιβλήματος: Περίβλημα: Ανοξείδωτος χάλυβας	5	**ANT411**

RFID ετικέτες στα 13,56 MHz, για κεραίες ANT513, ANT410, ANT411, ANT430, ANT431

Σχήμα / μέγεθος	Περιγραφή	Κωδικός παραγ-γελίας
	Ετικέτα ID · ID-TAG/30X2.8/03 - 16 Kbit · Ø 30 x 2.8 mm · Υλικά περιβλήματος: PA 6 Μαύρο	**E80370**
	Ετικέτα ID · ID-TAG/30X2.5/06 - 896 bit · Ø 30 x 2.5 mm · Υλικά περιβλήματος: PA 6 Μαύρο	**E80371**

Παρελκόμενα DTE 100

Σχήμα / μέγεθος	Περιγραφή	Κωδικός παραγ-γελίας
	Αντίσταση απόληξης, αρσενικός κονέκτορας · Ίσιο σχήμα · Χωρίς σιλικόνη · Χωρίς αλογόνο · Επιχρυσωμένες επαφές · Υλικά περιβλήματος: PUR	**E12315**
	Καλώδιο προέκτασης · Ίσιου σχήματος / Ίσιου σχήματος · Χωρίς αλογόνο · Επιχρυσωμένες επαφές · 10 m · Υλικά περιβλήματος: PUR	**E12317**
	Καλώδιο με αρσενικό κονέκτορα · Ίσιο σχήμα · Χωρίς αλογόνο · Επιχρυσωμένες επαφές · M12 κονέκτορας · 10 m · Υλικά περιβλήματος: PUR	**E12319**
	Θηλυκός κονέκτορας · Ίσιο σχήμα · Χωρίς αλογόνο · Επιχρυσωμένες επαφές · M12 κονέκτορας · 10 m · Υλικά περιβλήματος: PUR	**E12321**

Βρείτε σχέδια υπό κλίμακα από σελίδα 622

Σχέδια υπό κλίμακα / αριθ. σχεδίου / CAD, από: www.ifm.com

1

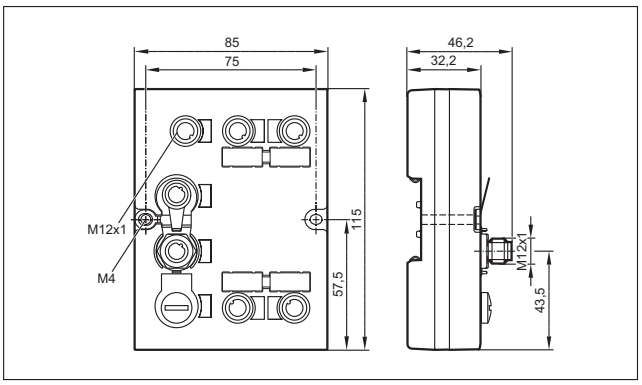

2

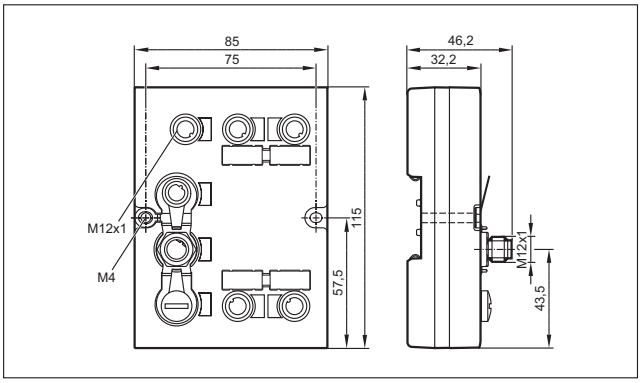

3

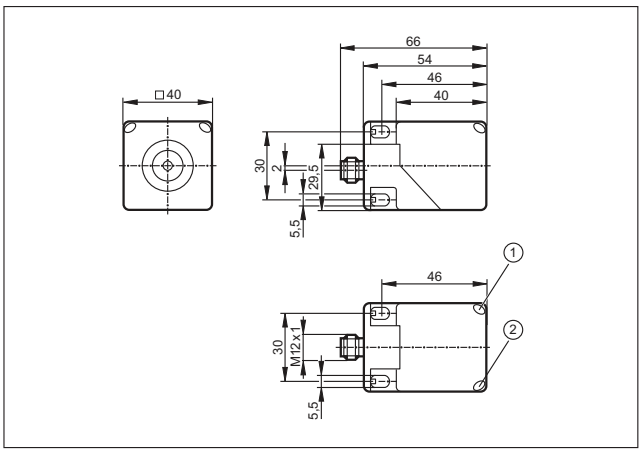

1: Κίτρινο LED, 2: Πράσινο LED

4

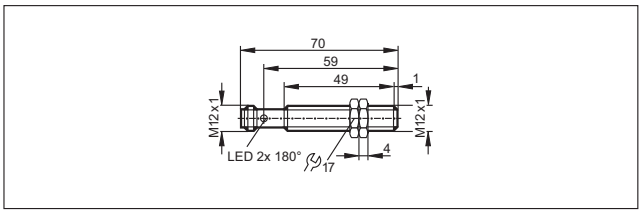

5

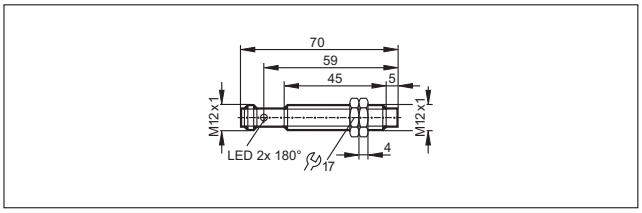

Μπορείτε να βρείτε διαδραστικό επιλογέα προϊόντων και περισσότερες πληροφορίες στη διεύθυνση: www.ifm.com/gr

RFID UHF

Το σύστημα έχει βελτιστοποιηθεί για εφαρμογές στον έλεγχο παραγωγής, διαχείρισης περιουσιακών στοιχείων, έλεγχο ροής υλικού, ιχνηλασιμότητας και διαχείρισης της εφοδιαστικής αλυσίδας:

- Σύστημα DTE 800 για EU/ETSI
- Σύστημα DTE 900 για US/FCC

Γενική επισκόπηση συστήματος	Σελίδα
Αναγνώστες RFID UHF	624
Κεραίες RFID UHF	625
ID ετικέττες UHF	625
Παρελκόμενα για συστήματα UHF	626
Σχέδια υπό κλίμακα / αριθ. σχεδίου / CAD, από: www.ifm.com	626 - 627

Αναγνώστες RFID UHF

Σχήμα / μέγεθος	Διαστάσεις [mm]	Συχνότητα εργασίας [MHz]	Ισχύς εκπομπής [mW ERP]	Αριθμός εισόδων κεραιών	Διεπαφή γραμμής διεργασίας	Έξοδος	Αρ. σχε-δίου	Κωδικός παραγ-γελίας
M12 κονέκτορας · Ομάδες κονέκτορα 8, 10, 18, 20, 123, 125, 150								
	233,5 x 270 x 68	865-868 (ETSI)	2000	4	Ethernet TCP/IP	–	1	**DTE800**
	233,5 x 270 x 68	902...928 (FCC)	2000	4	Ethernet TCP/IP	–	1	**DTE900**
	233,5 x 270 x 68	865-868 (ETSI)	2000	4	EtherNet/IP	–	1	**DTE810**
	233,5 x 270 x 68	902...928 (FCC)	2000	4	EtherNet/IP	–	1	**DTE910**

Μπορείτε να βρείτε διαδραστικό επιλογέα προϊόντων και περισσότερες πληροφορίες στη διεύθυνση: www.ifm.com/gr

Κεραίες RFID UHF

Σχήμα / μέγεθος	Διαστάσεις [mm]	Συχνότητα εργασίας [MHz]	Κέρδος κεραίας [dBic]	Μέγιστη ισχύς εισόδου [mW]	Βαθμός προστασίας	Αρ. σχε-δίου	Κωδικός παραγ-γελίας
Θηλυκός κονέκτορας TNC							
	63 x 28 x 90	865...928	-30	1000	IP 67	2	**ANT805**
	63 x 28 x 90	865...870	-15	500	IP 67	2	**ANT810**
	126 x 37 x 156	865...870	4	–	IP 67	3	**ANT820**
	271 x 270 x 42	865...870	8,5	–	IP 67	4	**ANT830**
	63 x 28 x 90	902...928 (FCC)	-15	500	IP 67	2	**ANT910**
	271 x 270 x 42	902...928 (FCC)	8,3	–	IP 65	4	**ANT930**

ID ετικέττες UHF

Σχήμα / μέγεθος	Περιγραφή	Κωδικός παραγ-γελίας
	Ετικέτα ID · ID-TAG/D50x3.3/04 · Ø 50 x 3.3 mm · Υλικά περιβλήματος: PA 6	**E80350**
	Ετικέτα ID · ID-TAG/D55x13/04 · Ø 55 x 13 mm · Υλικά περιβλήματος: PA 6	**E80351**
	Ετικέτα ID · ID-TAG/R30X10/04 · Ø 30 x 10 mm · Υλικά περιβλήματος: PU Μαύρο	**E80353**
	Ετικέτα ID · ID-TAG/R40X10/04 · 40 x 32 x 8 mm · Υλικά περιβλήματος: Nylon Μαύρο	**E80354**

Βρείτε σχέδια υπό κλίμακα από σελίδα 626

Παρελκόμενα για συστήματα UHF

Σχήμα / μέγεθος	Περιγραφή	Κωδικός παραγγελίας
	Καλώδιο προέκτασης · Ίσιου σχήματος / Ίσιου σχήματος · Για κεραία RFID · 3 m	**E80330**
	Καλώδιο προέκτασης · Ίσιου σχήματος / Ίσιου σχήματος · Για κεραία RFID · 6 m	**E80331**
	Καλώδιο προέκτασης · Ίσιου σχήματος / Ίσιου σχήματος · Για κεραία RFID · 10 m	**E80332**
	Καλώδιο προέκτασης · Ίσιου σχήματος / Ίσιου σχήματος · Για κεραία RFID · 15 m	**E80333**
	Καλώδιο προέκτασης · Ίσιου σχήματος / Ίσιου σχήματος · Ethernet · Καλώδιο διασύνδεσης διασταυρούμενων αγωγών · 2 m · Υλικά περιβλήματος: PUR / PC	**E11898**
	Καλώδιο προέκτασης · Ίσιου σχήματος / Ίσιου σχήματος · Ethernet · Καλώδιο διασύνδεσης διασταυρούμενων αγωγών · 10 m · Υλικά περιβλήματος: PUR / PC	**E12204**
	Σφιγκτήρας · για αναγνώστες RFID-UHF DTE800/DTE900 και κεραίες ANT830/ANT930 · Υλικά περιβλήματος: Εξάρτημα στήριξης: Έλασμα χάλυβα γαλβανισμένο / Βίδες: Ανοξείδωτος χάλυβας / Κολάρο στερέωσης: Ανοξείδωτος χάλυβας	**E80340**

Σχέδια υπό κλίμακα / αριθ. σχεδίου / CAD, από: www.ifm.com

1

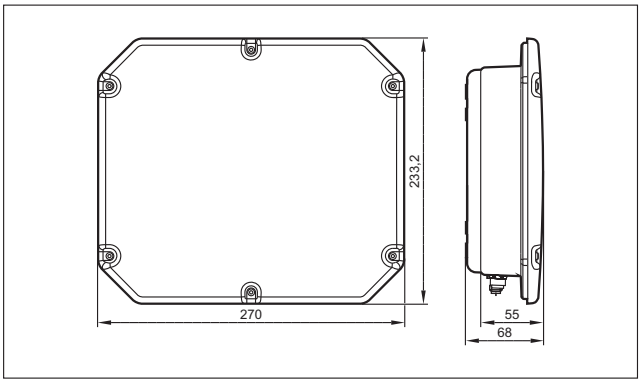

2

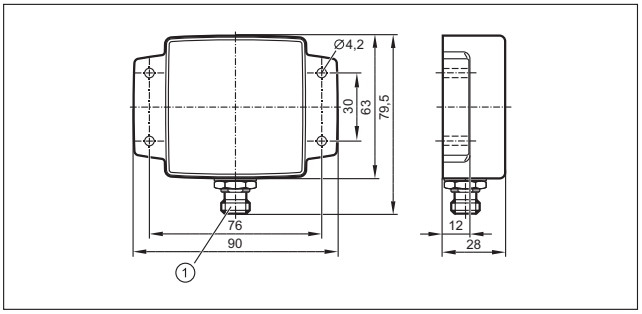

1: Θηλυκός κονέκτορας TNC

3

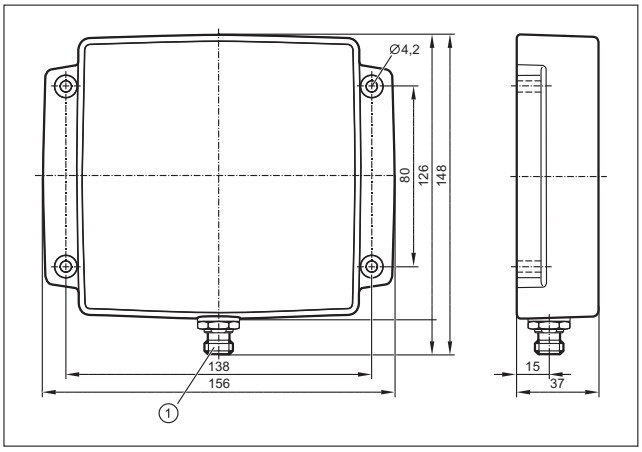

1: Θηλυκός κονέκτορας TNC

Μπορείτε να βρείτε διαδραστικό επιλογέα προϊόντων και περισσότερες πληροφορίες στη διεύθυνση: www.ifm.com/gr

Σχέδια υπό κλίμακα / αριθ. σχεδίου / CAD, από: www.ifm.com

4

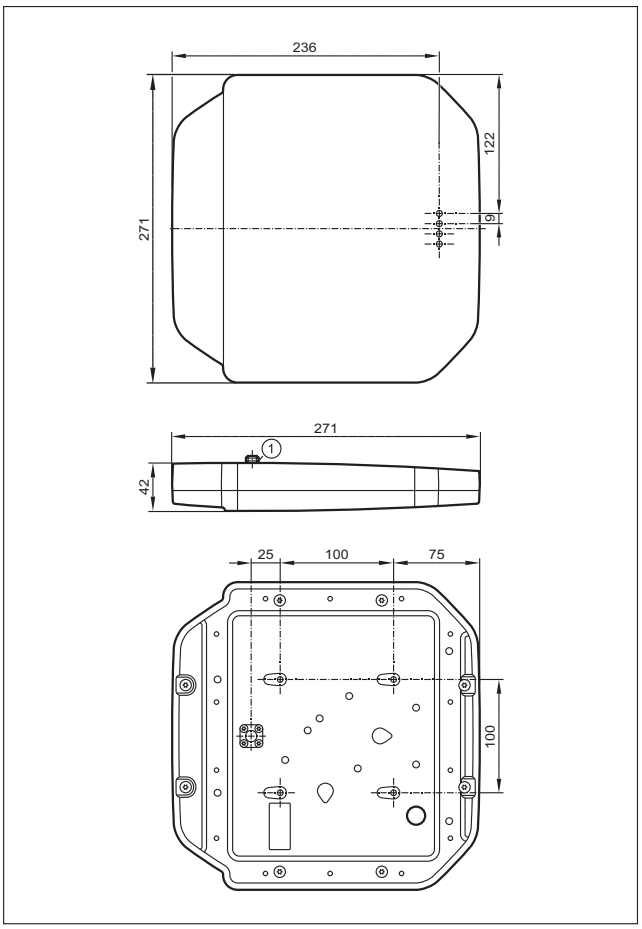

1: Θηλυκός κονέκτορας TNC

Αναγνώστες κωδικών 1Δ/2Δ

Οπτικοί αναγνώστες κωδικών για γραμμωτούς κώδικες 1Δ και 2Δ. Διατίθεται ποικιλία εκδόσεων κόκκινου και υπέρυθρου φωτός, καθώς και μεγεθών οπτικού πεδίου.

Γενική επισκόπηση συστήματος	Σελίδα
Αναγνώστης κωδικών	628 - 629
Μονάδες φωτισμού	629
Λογισμικό	629
Υπολογιστής πάνελ αφής για αναγνώστη κωδικών	630
Εξαρτήματα σύσφιξης	630 - 631
Τζάμια και διαχύτες προστασίας	631
Τεχνολογία συνδέσεων	631
Σχεδιάγραμμα σύνδεσης	632
Σχέδια υπό κλίμακα / αριθ. σχεδίου / CAD, από: www.ifm.com	632

Αναγνώστης κωδικών

Σχήμα / μέγεθος	Διαστάσεις [mm]	Μέγιστο μέγεθος οπτικού πεδίου [mm]	Είδος φωτός LED	Ταχύτητα κίνησης για εσωτ. / εξωτ. φωτισμό [m/s]	Διεπαφή γραμμής διεργασίας	Αρ. σχεδίου	Κωδικός παραγγελίας
Multicode Reader · M12 κονέκτορας, 8-πολικός · M12 υποδοχή, 4-πολικό · Ομάδες κονέκτορα 16, 17							
	60 x 42 x 53,5	64 x 48	κόκκινο φως	3 / 5	Ethernet TCP/IP, EtherNet/IP, RS-232	1	**O2I100**
	60 x 42 x 53,5	132 x 94	κόκκινο φως	3 / 5	Ethernet TCP/IP, EtherNet/IP, RS-232	1	**O2I102**
	60 x 42 x 59	400 x 300	κόκκινο φως	3 / 5	Ethernet TCP/IP, EtherNet/IP, RS-232	2	**O2I104**
	60 x 42 x 53,5	64 x 48	Υπέρυθρο	3 / 5	Ethernet TCP/IP, EtherNet/IP, RS-232	1	**O2I101**
	60 x 42 x 53,5	132 x 94	Υπέρυθρο	3 / 5	Ethernet TCP/IP, EtherNet/IP, RS-232	1	**O2I103**

Μπορείτε να βρείτε διαδραστικό επιλογέα προϊόντων και περισσότερες πληροφορίες στη διεύθυνση: www.ifm.com/gr

Σχήμα / μέγεθος	Διαστάσεις [mm]	Μέγιστο μέγεθος οπτικού πεδίου [mm]	Είδος φωτός LED	Ταχύτητα κίνησης για εσωτ. / εξωτ. φωτισμό [m/s]	Διεπαφή γραμμής διεργασίας	Αρ. σχε-δίου	Κωδικός παραγ-γελίας
Αναγνώστης κωδικών · M12 κονέκτορας, 8-πολικός · M12 υποδοχή, 4-πολικό · Ομάδες κονέκτορα 16, 17							
	60 x 42 x 59	400 x 300	Υπέρυθρο	3 / 5	Ethernet TCP/IP, EtherNet/IP, RS-232	2	**O2I105**

Μονάδες φωτισμού

Σχήμα / μέγεθος	Διαστάσεις [mm]	Είδος φωτός	Ενεργή φωτιζ. επιφάνεια [mm]	I_0 κανον. φωτεινή ένταση [mA]	I_0 μεγ. φωτεινή ένταση [mA]	Σκανδαλισμός	Αρ. σχε-δίου	Κωδικός παραγ-γελίας
M12 κονέκτορας · Μέταλλο · DC · Σύνδεση αριθ. 1 · Ομάδες κονέκτορα 8, 10, 18, 20, 123, 125, 150								
	42 x 42 x 31	Κόκκινο	–	180	90	Εξωτερικός, 24 V PNP κατά IEC61131-1	3	**O2D909**
	42 x 42 x 32,2	Κόκκινο	–	180	90	Εξωτερικός, 24 V PNP κατά IEC61131-1	4	**O2D913**

Λογισμικό

Σχήμα / μέγεθος	Περιγραφή	Αριθμός συνδέσεων	Κωδικός παραγ-γελίας
	Λογισμικό λειτουργίας · O2I · για αναγνώστη κωδικών · Δημιουργία και διαχείριση ρυθμίσεων ανά εφαρμογή Κατάσταση επιτήρησης για ρύθμιση και σερβις Αναφορές σέρβις για στατιστικές εκτιμήσεις	–	**E2I200**
	OPC Server για αναγνώστη κωδικών · Λογισμικό · Γερμανικά/Αγγλικά	25	**E2I210**
	OPC Server για αναγνώστη κωδικών · Λογισμικό · Γερμανικά/Αγγλικά	50	**E2I211**
	OPC Server για αναγνώστη κωδικών · Λογισμικό · Γερμανικά/Αγγλικά	75	**E2I212**
	OPC Server για αναγνώστη κωδικών · Λογισμικό · Γερμανικά/Αγγλικά	100	**E2I213**

Μπορείτε να βρείτε τα διαγράμματα συνδεσμολογίας και τα σχέδια διαστάσεων από τη σελίδα 632

Υπολογιστής πάνελ αφής για αναγνώστη κωδικών

Σχήμα / μέγεθος	Περιγραφή	Κωδικός παραγ-γελίας
	Υπολογιστής πάνελ αφής · AFL-12A-ATOM-N270/WT-R/1GB-R20 · 12,1" έγχρωμη οθόνη · Intel Atom CPU 1,6 GHz · 1 GByte RAM · Windows XP προεγκατεστημένα	**E2D400**

Εξαρτήματα σύσφιξης

Σχήμα / μέγεθος	Περιγραφή	Κωδικός παραγ-γελίας
	Σετ συναρμολόγησης · O2D, O2M, O2I, O2V · Σφιγκτήρας στερέωσης · Ράβδος Φ 12 mm · Υλικά περιβλήματος: Εξάρτημα στήριξης: V2A / Σφιγκτήρας: V4A	**E2D110**
	Σετ συναρμολόγησης · O2D, O2M, O2I, O2V · Σφιγκτήρας στερέωσης · Ράβδος Φ 14 mm · Υλικά περιβλήματος: Εξάρτημα στήριξης: V2A / Σφιγκτήρας: V4A	**E2D112**
	Σφιγκτήρας · Ø 12 mm; M10 · Επιφάνεια M10 · Υλικά περιβλήματος: Σφιγκτήρας: V4A	**E20946**
	Σφιγκτήρας · Ø 12 mm · Ράβδος Φ 12 mm · Υλικά περιβλήματος: Σφιγκτήρας: V4A	**E21110**
	Σφιγκτήρας · Ø 14 mm; M12 · Επιφάνεια M12 · Υλικά περιβλήματος: Σφιγκτήρας: V4A	**E20948**
	Σφιγκτήρας · Ø 14 mm · Ράβδος Φ 14 mm · Υλικά περιβλήματος: Σφιγκτήρας: V4A	**E21109**
	Ράβδος · Ø 12 · Μήκος: 200 mm · Ίσιο σχήμα · Υλικά περιβλήματος: V4A	**E21112**
	Ράβδος · Ø 12 · Μήκος: 300 mm · Ίσιο σχήμα · Υλικά περιβλήματος: V4A	**E21113**
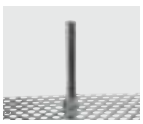	Ράβδος · Ø 12 / M10 · Μήκος: 130 mm · Ίσιο σχήμα · Υλικά περιβλήματος: V4A	**E20938**
	Ράβδος · Ø 12 / M10 · Μήκος: 200 mm · Υπό γωνία · Υλικά περιβλήματος: V4A	**E20940**
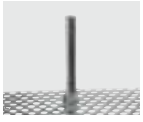	Ράβδος · Ø 14 / M12 · Μήκος: 130 mm · Ίσιο σχήμα · Υλικά περιβλήματος: V4A	**E20939**

Μπορείτε να βρείτε διαδραστικό επιλογέα προϊόντων και περισσότερες πληροφορίες στη διεύθυνση: www.ifm.com/gr

Σχήμα / μέγεθος	Περιγραφή	Κωδικός παραγγελίας
	Ράβδος · Ø 14 / M12 · Μήκος: 200 mm · Υπό γωνία · Υλικά περιβλήματος: V4A	**E20941**
	Συνδετικό κομμάτι · Ø 20 mm · Για σύνδεση δύο κυλινδρικών σφιγκτήρων με Ø 20 mm · Υλικά περιβλήματος: V4A	**E21076**

Τζάμια και διαχύτες προστασίας

Σχήμα / μέγεθος	Περιγραφή	Κωδικός παραγγελίας
	Πλαστικό εξάρτημα διάχυσης · O2D / O2I · Υλικά περιβλήματος: Περίβλημα: Χυτό κράμα ψευδαργύρου Μαύρο / Φακοί: PMMA	**E21165**
	Πλαστικό κάλυμμα προστασίας για Βιομηχανίες Τροφίμων · O2D / O2I · Υλικά περιβλήματος: Περίβλημα: Χυτό κράμα ψευδαργύρου Μαύρο / Φακοί: PMMA	**E21166**
	Γυάλινο καπάκι προστασίας · O2D / O2I · Υλικά περιβλήματος: Περίβλημα: Χυτό κράμα ψευδαργύρου Μαύρο / Φακοί: Κινητός φακός	**E21168**
	Πλαστικό καπάκι προστασίας λέιζερ · O2D / O2I · Υλικά περιβλήματος: Περίβλημα: Χυτό κράμα ψευδαργύρου Μαύρο / Φακοί: PMMA / Φίλτρο: Πολυανθρακικό άλας	**E21169**

Τεχνολογία συνδέσεων

Σχήμα / μέγεθος	Περιγραφή	Κωδικός παραγγελίας
	Καλώδιο προέκτασης · Ίσιου σχήματος / Ίσιου σχήματος · Ethernet · Καλώδιο διασύνδεσης διασταυρούμενων αγωγών · 2 m · Υλικά περιβλήματος: PUR / PC	**E11898**
	Καλώδιο προέκτασης · Ίσιου σχήματος / Ίσιου σχήματος · Ethernet · Καλώδιο διασύνδεσης · 2 m · Υλικά περιβλήματος: PUR / PC	**E12090**
	Καλώδιο προέκτασης · Ίσιου σχήματος / Ίσιου σχήματος · Ethernet · Καλώδιο διασύνδεσης διασταυρούμενων αγωγών · 10 m · Υλικά περιβλήματος: PUR / PC	**E12204**
	Καλώδιο προέκτασης · Ίσιου σχήματος / Ίσιου σχήματος · Ethernet · Καλώδιο διασύνδεσης διασταυρούμενων αγωγών · 20 m · Υλικά περιβλήματος: PUR / PC	**E12205**

Μπορείτε να βρείτε τα διαγράμματα συνδεσμολογίας και τα σχέδια διαστάσεων από τη σελίδα 632

Σχεδιάγραμμα σύνδεσης

1

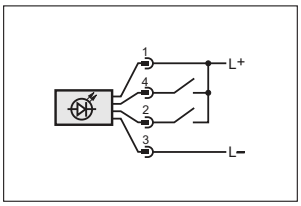

1: Σκανδαλισμός, 2: Τρόπος λειτουργίας "Υψηλή ισχύς φωτός"

Σχέδια υπό κλίμακα / αριθ. σχεδίου / CAD, από: www.ifm.com

1

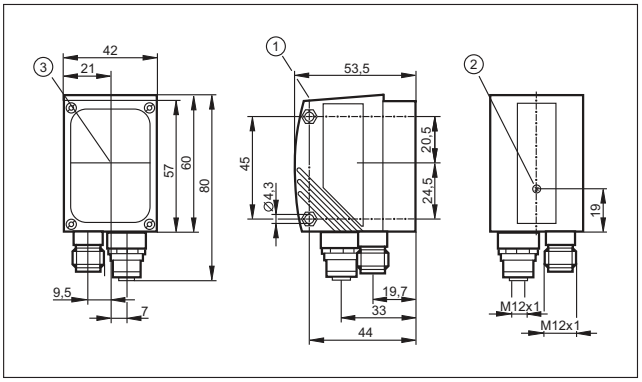

1: Οθόνη, 2: Ρυθμιστής εστίασης, 3: Μέση των οπτικών αξόνων

2

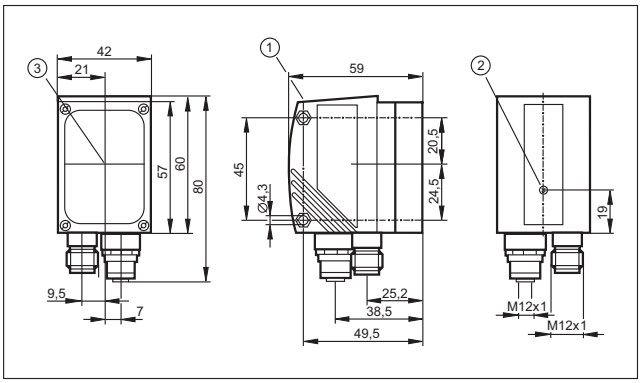

1: Οθόνη, 2: Ρυθμιστής εστίασης, 3: Μέση των οπτικών αξόνων

3

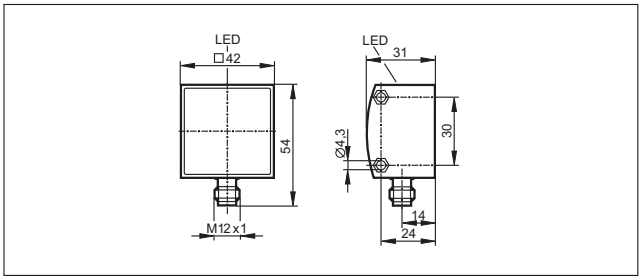

4

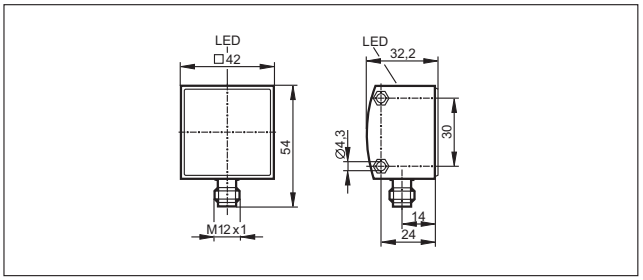

Μπορείτε να βρείτε διαδραστικό επιλογέα προϊόντων και περισσότερες πληροφορίες στη διεύθυνση: www.ifm.com/gr

Για διαφάνεια σχετικά με την κατάσταση μηχανών και διεργασιών

Επιτήρηση κατάστασης σε εργαλειομηχανή.

Η χρήση τέτοιων συστημάτων επιτρέπει τον έλεγχο της κατάστασης μηχανών και εργοστασίων, σε ό,τι έχει να κάνει με διαθεσιμότητα και αποτελεσματικότητα. Οι διεργασίες μπορούν να επιτηρούνται, οπτικοποιούνται και να καταγράφονται, ώστε να ελέγχεται η λειτουργία και η ποιότητά τους. Ακόμα ένα πλεονέκτημα αυτών των συστημάτων είναι ο έγκαιρος εντοπισμός των ζημιών, των μεταβολών στην ποιότητα και των ανεπίτρεπτων καταπονήσεων.

Συνεχής επιτήρηση κραδασμών.

Το efector octavis πραγματοποιεί μία συνεχή διάγνωση κραδασμών, για τον έγκαιρο εντοπισμό ζημιών σε μηχανές, γεγονός που παρέχει προστασία από αιφνίδιες αστοχίες και επιτρέπει την προγραμματισμένη επισκευή και συντήρηση. Η δυνατότητα άμεσης αντίδρασης σε ανεπίτρεπτες συνθήκες λειτουργίας, προστατεύει τα εξαρτήματα, τις μηχανές και τα προϊόντα. Η καταγραφή των μετρούμενων τιμών διασφαλίζει την ανάλυση πρωταρχικών αιτίων, σε περίπτωση βλάβης.

Ξεκάθαρη κατανάλωση πεπιεσμένου αέρα

Η αποδοτική χρήση του πεπιεσμένου αέρα, ενός από τους ακριβότερους φορείς ενέργειας, προϋποθέτει γνώση της τρέχουσας κατανάλωσης. Ο θερμιδομετρικής αρχής μέτρησης αισθητήρας efector metris, παρέχει ακριβή δεδομένα μέτρησης, λόγω της απευθείας μέτρησης της ροής μάζας. Ο εντοπισμός ακόμα και μικρών διαρροών, οδηγεί σε αξιοσημείωτη μείωση κόστους.

Ροή με μια ματιά

Η ιδανική χρήση των ψυκτικών έχει σημαντική επίδραση στην ποιότητα των διεργασιών. Η γνώση της τρέχουσας κατανάλωσης εξασφαλίζει την αποδοτική χρήση και τη μείωση του κόστους. Το σύστημα με μαγνητικό αισθητήρα efector mid, με ταυτόχρονη επιτήρηση της θερμοκρασίας και εναλλασσόμενη προβολή των τιμών, διαθέτει ένα μεγάλο πλεονέκτημα, ως ένα οικονομικό σύστημα μέτρησης.
Η συσκευή διαθέτει έγκριση KTW κι έτσι μπορεί να χρησιμοποιηθεί σε εφαρμογές ελέγχου με πόσιμο νερό.

Ποιότητα λαδιού υπό έλεγχο

Σε πολλές μηχανές, η ποιότητα του λαδιού είναι αποφασιστικής σημασίας για την ακρίβειά τους, αλλά και τον κύκλο ζωής τους. Ο συνδυαστικός αισθητήρας μέτρησης υγρασίας και θερμοκρασίας λαδιού είναι σχεδιασμένος για μόνιμη επιτήρηση και μεταφέρει τα δεδομένα μέσω αναλογικών εξόδων. Με αυτόν τον τρόπο μπορούν να αποφευχθούν οι βλάβες λόγω ελλειπούς λίπανσης, καθώς και να προγραμματιστούν έγκαιρα εργασίες συντήρησης.

Για περισσότερες πληροφορίες για τα προϊόντα μας, σας παραπέμπουμε στο www.ifm.com/gr

	Συστήματα επιτήρησης κραδασμών	*636 - 640*
	Ροόμετρα πεπιεσμένου αέρα	*642 - 643*
	Ροόμετρα νερού	*644 - 648*
	Συστήματα ελέγχου ποιότητας λαδιού	*650 - 651*

Συστήματα επιτήρησης κραδασμών

Το efector octavis είναι ένα απλό σε εφαρμογή σύστημα επιτήρησης κραδασμών, το οποίο ανιχνεύει δεδομένα κραδασμών και αυτόματα προσδιορίζει τη διάγνωση μηχανών απευθείας πάνω στη μηχανή.

Η κατάσταση της μηχανής διαβιβάζεται σε συστήματα PLC ή SCADA.

Εκπληρώνει τις κύριες απαιτήσεις της σύγχρονης επιτήρησης μηχανών: συμβατό, διαμορφώσιμο και με μεταβιβάσιμη διαμόρφωση.

Γενική επισκόπηση συστήματος	*Σελίδα*
Αισθητήρας κραδασμών VK, επιτήρηση κραδασμών μηχανών και εγκαταστάσεων κατά ISO 10816	*636*
Παρελκόμενα VK	*637*
Μεταδότες κραδασμών VT, επιτήρηση κραδασμών σε μηχανές και εργοστάσια κατά ISO 10816	*637*
Συμπαγείς αισθητήρες κραδασμών σειράς VN	*637*
Παρελκόμενα σειράς VN	*637*
Ηλεκτρονικά διάγνωσης - μονάδες πίνακα VSE, για διάγνωση κραδασμών	*638*
Παρελκόμενα VSE	*638*
Καλώδια σύνδεσης VSE	*638*
Αισθητήρες κραδασμών VSA / VSP, σύνδεσης σε εξωτερικές μονάδες διάγνωσης VSE	*639*
Παρελκόμενα VSA / VSP	*639*
Σχέδια υπό κλίμακα / αριθ. σχεδίου / CAD, από: www.ifm.com	*640*

Αισθητήρας κραδασμών VK, επιτήρηση κραδασμών μηχανών και εγκαταστάσεων κατά ISO 10816

Σχήμα / μέγεθος	Σχεδίαση	Αρ. σχε-δίου	Κωδικός παραγ-γελίας
	Αισθητήρας κραδασμών · Σύνδεση μέσω M12 κονέκτορα · Επιτηρητής ταλαντώσεων κατά DIN ISO 10816 · Εύρος Μέτρησης veff: 0...25 mm/s · Εξοδοι μεταγωγής: κλειστή σε ηρεμία NC και αναλογική 4...20 mA · PBT / PC / FPM / V4A	1	**VKV021**
	Αισθητήρας κραδασμών · Σύνδεση μέσω M12 κονέκτορα · Επιτηρητής ταλαντώσεων κατά DIN ISO 10816 · Ευρος μέτρησης veff: 0...50 mm/s · Εξοδοι μεταγωγής: κλειστή σε ηρεμία NC και αναλογική 4...20 mA · PBT / PC / FPM / V4A	1	**VKV022**

Μπορείτε να βρείτε διαδραστικό επιλογέα προϊόντων και περισσότερες πληροφορίες στη διεύθυνση: www.ifm.com/gr

Παρελκόμενα VK

Σχήμα / μέγεθος	Περιγραφή	Κωδικός παραγγελίας
	Προστατευτικό πώμα · Με δυνατότητα σφραγίσματος · Για αισθητήρες πίεσης τύπου PK · για αισθητήες θερμοκρασίας τύπου TK · για επιτηρητές κραδασμών σειράς VK · Υλικά περιβλήματος: PP διαφανής	**E30094**

Μεταδότες κραδασμών VT, επιτήρηση κραδασμών σε μηχανές και εργοστάσια κατά ISO 10816

Σχήμα / μέγεθος	Σχεδίαση	Αρ. σχεδίου	Κωδικός παραγγελίας
	Μεταδότης κραδασμών · Σύνδεση μέσω M12 κονέκτορα · Μεταδότης κραδασμών κατά ISO 10816 · Εύρος Μέτρησης veff: 0...25 mm/s · Αναλογική έξοδος 4...20 mA · V4A	2	**VTV122**

Συμπαγείς αισθητήρες κραδασμών σειράς VN

Σχήμα / μέγεθος	Σχεδίαση	Αρ. σχεδίου	Κωδικός παραγγελίας
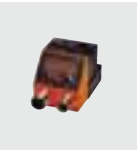	Αισθητήρας κραδασμών, παραμετροποιούμενος μέσω μπουτόν, 2 έξοδοι μεταγωγής ή 1 έξοδος μεταγωγής και 1 αναλογική έξοδος 4...20 mA (παραμετροποιήσιμη μέσω μπουτόν) 1 είσοδος ρεύματος 4...20 mA, αναλογική έξοδος 4...20 mA, v peak ή v rms (παραμετροποιήσιμα μέσω μπουτόν), εύρος μετρήσεων 0..500 mm/s, εύρος συχνοτήτων 2 / 10...1000 Hz, ενσωματωμένη κυκλική μνήμη ιστορικού με ρολόι πραγματικού χρόνου, δειγματοληψία 5 λεπτά, διάρκεια καταγραφής περ. 3 χρόνια, διασύνδεση USB, αναλογική οθόνη, αλφαριθμητική 4 ψηφίων, σύνδεση μέσω M12 x 1 και M8 x 1 κονεκτόρων	3	**VNB001**

Παρελκόμενα σειράς VN

Σχήμα / μέγεθος	Περιγραφή	Κωδικός παραγγελίας
	Καλώδιο προσαρμογέα USB · Ίσιου σχήματος / Ίσιου σχήματος · 5 m	**E30136**
	Προσαρμογέας · UNF-M5 · Υλικά περιβλήματος: V2A	**E30137**
	Τροφοδοτικό · 2 m · Υλικά περιβλήματος: PPE	**E30080**

Βρείτε σχέδια υπό κλίμακα από σελίδα 640

Ηλεκτρονικά διάγνωσης - μονάδες πίνακα VSE, για διάγνωση κραδασμών

Σχήμα / μέγεθος	Σχεδίαση	Αρ. σχεδίου	Κωδικός παραγγελίας
	Μονάδες διάγνωσης για αισθητήρες κραδασμών, 4 είσοδοι αισθητήρων 0...10 mA ή IEPE, διασύνδεση TCP/IP Ethernet, επιλεκτική παρακολούθηση συχνοτήτων μηχανής εως και σε 4 σημεία μέτρησης, ενσωματωμένη μνήμη ιστορικού με ρολόι πραγματικού χρόνου, λειτουργία απαρίθμησης, 4 δυναμικές είσοδοι, μπορούν να ρυθμιστούν ξεχωριστά: 0...10 mA ή IEPE 2 στατικές είσοδοι: 0/4...20 mA ή παλμός HTL (ηλεκτρικά απομονωμένη) 2 ψηφιακές έξοδοι συναγερμού (PNP 100 mA) ή 1 ψηφιακή και 1 αναλογική έξοδος 0/4...20/22 mA, αναλογική είσοδος 0...10 mA / IEPE, Combicon κονέκτορες	4	**VSE002**
	Μονάδες διάγνωσης για αισθητήρες κραδασμών, 4 είσοδοι αισθητήρων 0...10 mA ή IEPE, διασύνδεση TCP/IP Ethernet, επιλεκτική παρακολούθηση συχνοτήτων μηχανής εως και σε 4 σημεία μέτρησης, ενσωματωμένη μνήμη ιστορικού με ρολόι πραγματικού χρόνου, λειτουργία απαρίθμησης, 4 δυναμικές είσοδοι, μπορούν να ρυθμιστούν ξεχωριστά: 0...10 mA ή IEPE 2 στατικές είσοδοι: 0/4...20 mA ή 0...10V ή παλμός HTL (ηλεκτρικά απομονωμένη) 8 ψηφιακές είσοδοι/έξοδοι (ελεύθερα ρυθμιζόμενες) (PNP 100 mA) 2 ψηφιακές έξοδοι συναγερμού (PNP 100 mA) ή 1 ψηφιακή και 1 αναλογική έξοδος 0/4...20/22 mA ή 0...10V, αναλογική είσοδος, Combicon κονέκτορες	5	**VSE100**

Παρελκόμενα VSE

Σχήμα / μέγεθος	Περιγραφή	Αριθμός συνδέσεων	Κωδικός παραγγελίας
	Λογισμικό παραμετροποίησης για VSExxx	–	**VES003**
	octavis OPC-Server · Λογισμικό · Γερμανικά/Αγγλικά	25	**VOS001**
	octavis OPC-Server · Λογισμικό · Γερμανικά/Αγγλικά	50	**VOS002**
	octavis OPC-Server · Λογισμικό · Γερμανικά/Αγγλικά	75	**VOS003**
	octavis OPC-Server · Λογισμικό · Γερμανικά/Αγγλικά	100	**VOS004**
	octavis OPC-Server · Λογισμικό · Γερμανικά/Αγγλικά	1000	**VOS005**

Καλώδια σύνδεσης VSE

Σχήμα / μέγεθος	Περιγραφή	Κωδικός παραγγελίας
	Καλώδιο προέκτασης · Ίσιου σχήματος / Ίσιου σχήματος · Ethernet · Καλώδιο διασύνδεσης διασταυρούμενων αγωγών · 5 m · Υλικά περιβλήματος: PUR	**E30112**
	Καλώδιο προέκτασης · Ίσιου σχήματος / Ίσιου σχήματος · Ethernet · Καλώδιο διασύνδεσης διασταυρούμενων αγωγών · 2 m · Υλικά περιβλήματος: PUR	**EC2080**

Μπορείτε να βρείτε διαδραστικό επιλογέα προϊόντων και περισσότερες πληροφορίες στη διεύθυνση: www.ifm.com/gr

Αισθητήρες κραδασμών VSA / VSP, σύνδεσης σε εξωτερικές μονάδες διάγνωσης VSE

Σχήμα / μέγεθος	Σχεδίαση	Αρ. σχεδίου	Κωδικός παραγγελίας
	Αισθητήρας κραδασμών · για σύνδεση σε εξωτερικές μονάδες διάγνωσης VSExxx · κονέκτορας · περίβλημα: ανοξείδωτο ατσάλι V4A · ανίχνευση δονήσεων έως ±25 g, εύρος συχνοτήτων 0...6000 Hz, θερμοκρασία περιβάλλοντος -30...125 °C, IP 68 / IP 69K	6	**VSA001**
	Αισθητήρας κραδασμών · για σύνδεση σε εξωτερικές μονάδες διάγνωσης VSExxx · κονέκτορας · περίβλημα: ανοξείδωτο ατσάλι V4A · ανίχνευση δονήσεων έως ±3.3 g, εύρος συχνοτήτων 0...1000 Hz, θερμοκρασία περιβάλλοντος -30...125 °C, IP 68 / IP 69K	6	**VSA101**
	Αισθητήρας κραδασμών · για σύνδεση σε εξωτερικές μονάδες διάγνωσης VSExxx · κονέκτορας · περίβλημα: ανοξείδωτο ατσάλι V4A · ανίχνευση δονήσεων έως ±250 g, εύρος συχνοτήτων 0...6000 Hz, θερμοκρασία περιβάλλοντος -30...125 °C, IP 68 / IP 69K	6	**VSA201**
	Αισθητήρας κραδασμών · για σύνδεση σε εξωτερικές μονάδες διάγνωσης VSExxx · καλώδιο με κονέκτορα με μπλεντάζ, μήκος 2μ · περίβλημα: ανοξείδωτο ατσάλι V4A · ανίχνευση δονήσεων έως ±25 g, εύρος συχνοτήτων 0...10000 Hz, θερμοκρασία περιβάλλοντος -30...125 °C, IP 67	7	**VSA002**
	Αισθητήρας κραδασμών · για σύνδεση σε εξωτερικές μονάδες διάγνωσης VSExxx · καλώδιο μήκους 3μ · περίβλημα: ανοξείδωτο ατσάλι V4A · ανίχνευση δονήσεων έως ±25 g, εύρος συχνοτήτων 0...10000 Hz, θερμοκρασία περιβάλλοντος -20...85 °C / θερμοκρασία επαφής -30...100 °C, IP 67	8	**VSA004**
	Αισθητήρας κραδασμών · για σύνδεση σε εξωτερικές μονάδες διάγνωσης VSExxx · καλώδιο μήκους 10μ · περίβλημα: ανοξείδωτο ατσάλι V4A · ανίχνευση δονήσεων έως ±25 g, εύρος συχνοτήτων 0...10000 Hz, θερμοκρασία περιβάλλοντος -20...80 °C / θερμοκρασία επαφής -30...100 °C, IP 67	8	**VSA005**
	Αισθητήρας κραδασμών · Έγκριση ATEX · Ομάδα II, κατηγορία 1D · Ομάδα II, κατηγορία 1G · για σύνδεση σε εξωτερικές μονάδες διάγνωσης VSExxx · Καλώδιο, 10 m · Περίβλημα: Ανοξείδωτος χάλυβας	9	**VSP01A**
	Αισθητήρας κραδασμών · Έγκριση ATEX · γκρουπ 1, M1 · για σύνδεση σε εξωτερικές μονάδες διάγνωσης VSExxx · Καλώδιο, 10 m · Περίβλημα: Ανοξείδωτος χάλυβας	9	**VSP02A**

Παρελκόμενα VSA / VSP

Σχήμα / μέγεθος	Περιγραφή	Κωδικός παραγγελίας
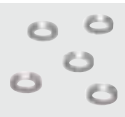	Κωνική ροδέλα · Ø 8,4 / 15 mm · Για efector octavis · Υλικά περιβλήματος: V4A	**E30115**
	Προσαρμογέας · M8-M8 · για αισθητήρα κραδασμών VSA001 · Γαλβανικός διαχωρισμός · Υλικά περιβλήματος: PEEK	**E30132**

Βρείτε σχέδια υπό κλίμακα από σελίδα 640

Σχέδια υπό κλίμακα / αριθ. σχεδίου / CAD, από: www.ifm.com

1

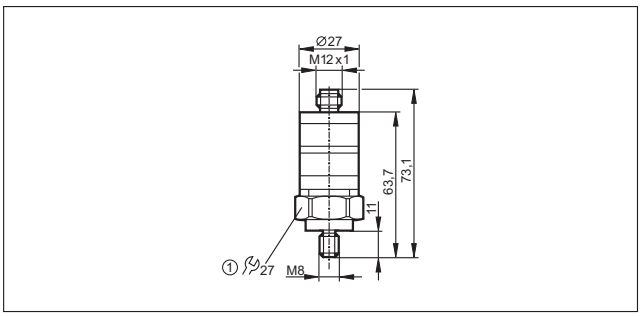

1: Ροπή σύσφιξης 15 Nm

2

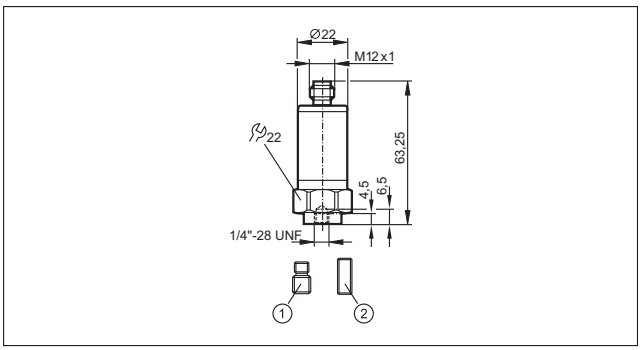

1: Μούφα 1/4"-28 UNF / M8 x 1,25 mm σπείρωμα, 2: Μούφα 1/4"-28 UNF σπείρωμα, Ροπή σύσφιξης 8 Nm

3

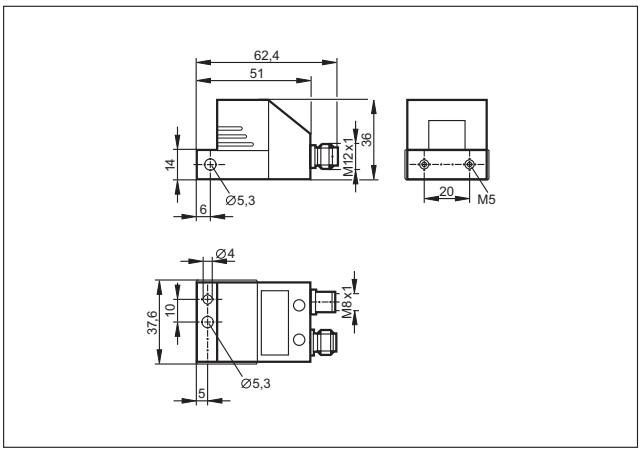

4

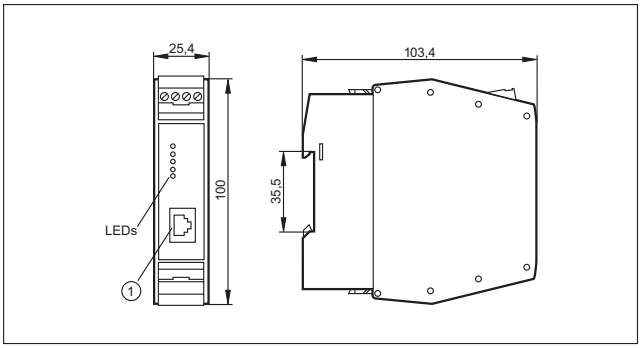

1: Ethernet διασύνδεση

5

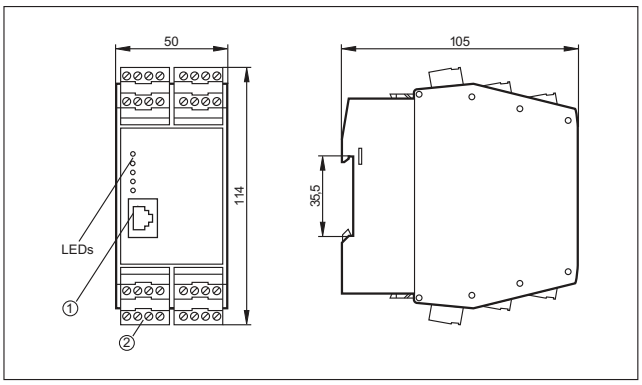

1: Ethernet διασύνδεση, 2: Κλέμα Combicon με βιδωτούς ακροδέκτες (προαιρετικά)

6

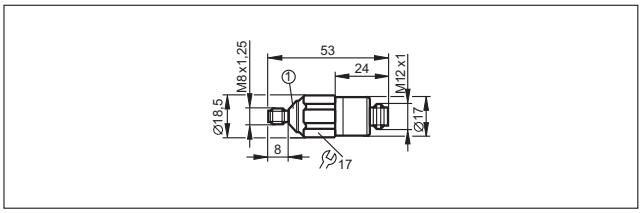

1: κωνική γωνία = 90°

7

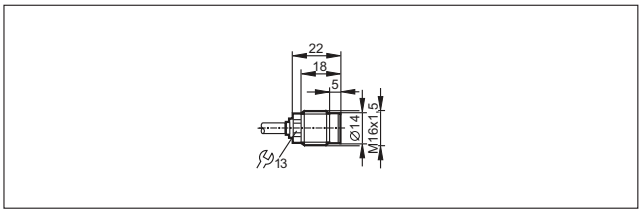

8

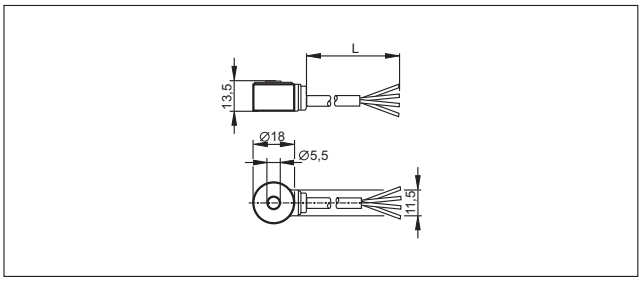

9

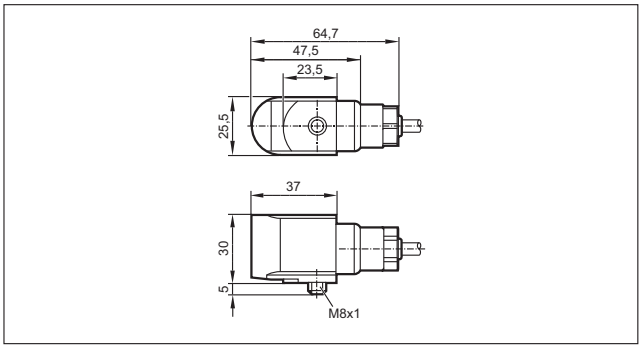

Μπορείτε να βρείτε διαδραστικό επιλογέα προϊόντων και περισσότερες πληροφορίες στη διεύθυνση: www.ifm.com/gr

Ροόμετρα πεπιεσμένου αέρα

Το efector metris χρησιμοποιείται για τη μέτρηση της κατανάλωσης πεπιεσμένου αέρα. Η υψηλή δυναμική μέτρησης σε συνδυασμό με υψηλή ακρίβεια μέτρησης και γρήγορο χρόνο απόκρισης, το καθιστούν ιδανικό για ένα μεγάλο εύρος εφαρμογών, από τον εντοπισμό διαρροών έως τη μέτρηση κατανάλωσης κατά τη λειτουργία. Οι πολλές δυνατότητες εξόδων των μετρούμενων τιμών παροχής αέρα και θερμοκρασίας, επιτρέπουν την σχεδόν πλήρη σύνδεση σε διεργασίες ή συστήματα ελέγχου.

Γενική επισκόπηση συστήματος	*Σελίδα*
Μετρητές πεπιεσμένου αέρα	*642*
Σχεδιάγραμμα σύνδεσης	*643*
Σχέδια υπό κλίμακα / αριθ. σχεδίου / CAD, από: www.ifm.com	*643*

Μετρητές πεπιεσμένου αέρα

Σχήμα / μέγεθος	Σύνδεση διεργασίας	Περιοχή ρύθμισης [Nm³/h]	Ακρίβεια στο εύρος μέτρησης	Αντοχή σε πιέσεις [bar]	Χρόνος απόκρισης [s]	U_b [V]	Αρ. σχεδίου	Κωδικός παραγγελίας
'Εξοδος OUT1: Προγρ. ανοικτή / κλειστή επαφή ή παλμοί OUT2: Προγρ. ανοικτή / κλειστή επαφή ή αναλογική (4...20 mA διαβαθμιζόμενη) · Σύνδεση αριθ. 1 · Ομάδες κονέκτορα 8, 9, 10, 18, 20, 123, 125, 127, 150								
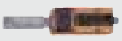	G ¼ (DN8)	0,12...15,00	A): ± (3% MW + 0,3% MEW) / B): ± (6% MW + 0,6% MEW)	16	< 0,1	18...30	1	**SD5000**
	R½ (DN15)	0,6...75,0	A): ± (3% MW + 0,3% MEW) / B): ± (6% MW + 0,6% MEW)	16	< 0,1	18...30	2	**SD6000**
	G ½ (DN15)	0,6...75	± (15% MW + 1,5% MEW)	16	< 0,1	18...30	3	**SD6050**
	R1 (DN25)	1,8...225,0	A): ± (3% MW + 0,3% MEW) / B): ± (6% MW + 0,6% MEW)	16	< 0,1	18...30	4	**SD8000**
	R1½ (DN40)	3,5...410,0	A): ± (3% MW + 0,3% MEW) / B): ± (6% MW + 0,6% MEW)	16	< 0,1	18...30	5	**SD9000**
	R2 (DN50)	5...700	A): ± (3% MW + 0,3% MEW) / B): ± (6% MW + 0,6% MEW)	16	< 0,1	18...30	6	**SD2000**

Μπορείτε να βρείτε διαδραστικό επιλογέα προϊόντων και περισσότερες πληροφορίες στη διεύθυνση: www.ifm.com/gr

Σχεδιάγραμμα σύνδεσης

1

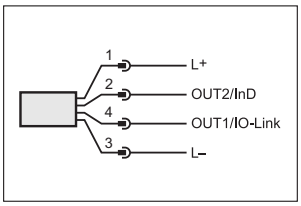

Σχέδια υπό κλίμακα / αριθ. σχεδίου / CAD, από: www.ifm.com

1

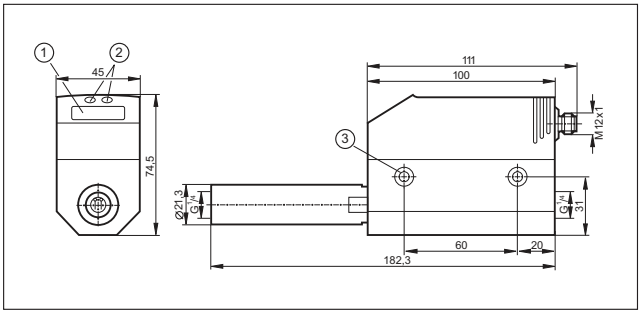

1: 4-ψηφίων αλφαριθμητική οθόνη ένδειξης, 2: Μπουτόν προγραμματισμού, 3: οπή για M5 βίδα σύσφιξης

2

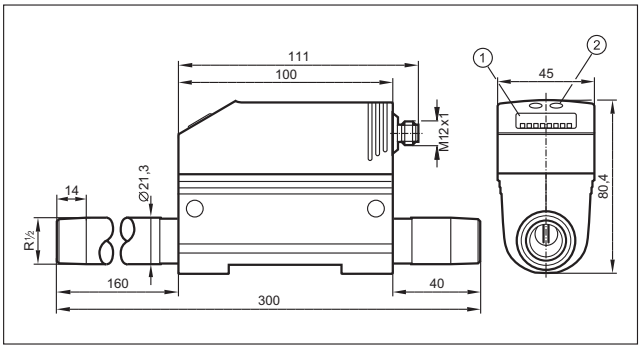

1: 4-ψηφίων αλφαριθμητική οθόνη ένδειξης, 2: Μπουτόν προγραμματισμού

3

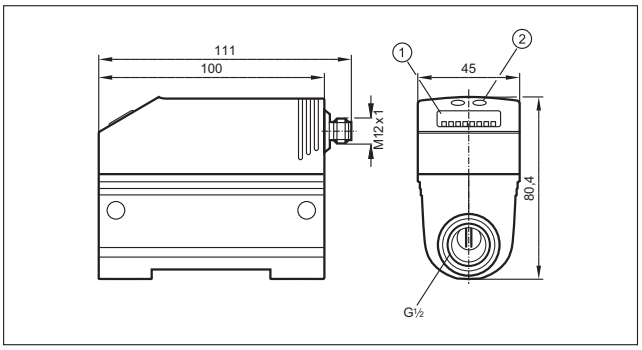

1: 4-ψηφίων αλφαριθμητική οθόνη ένδειξης, 2: Μπουτόν προγραμματισμού

4

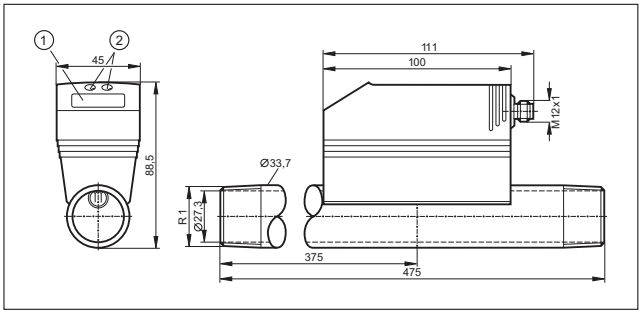

1: 4-ψηφίων αλφαριθμητική οθόνη ένδειξης, 2: Μπουτόν προγραμματισμού

5

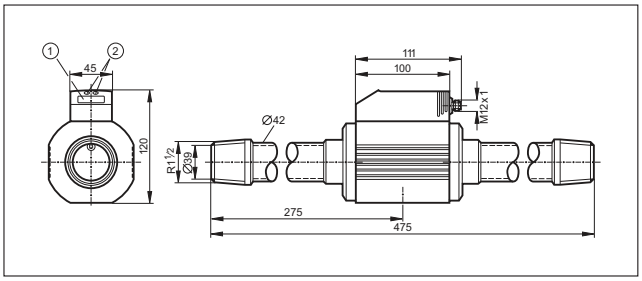

1: 4-ψηφίων αλφαριθμητική οθόνη ένδειξης, 2: Μπουτόν προγραμματισμού

6

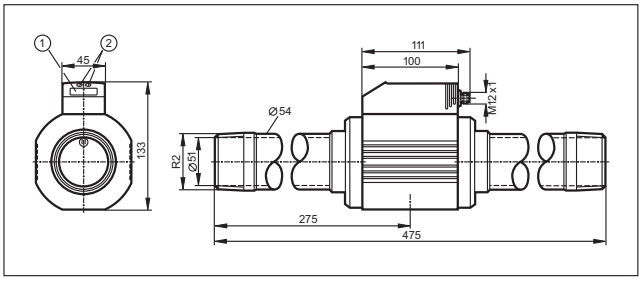

1: 4-ψηφίων αλφαριθμητική οθόνη ένδειξης, 2: Μπουτόν προγραμματισμού

Ροόμετρα νερού

Η προσπάθεια για τη μείωση της κατανάλωσης νερού απαιτεί γνώση της τρέχουσας κατανάλωσης. Συστήματα μέτρησης, όπως μαγνητικοί-επαγωγικοί αισθητήρες ροής ή ογκομετρικοί υπερήχων, μπορούν να χρησιμοποιηθούν σε εφαρμογές με δίκτυα πόσιμου νερού λόγω της συμπαγούς σχεδίασής τους. Η χρήση τους στα δίκτυα πόσιμου νερού εξασφαλίζεται με τη χρήση εγκεκριμένων υλικών. Οι πολλές δυνατότητες παροχής των μετρούμενων τιμών ροής και θερμοκρασίας, επιτρέπουν την σχεδόν καθολική σύζευξη σε διεργασίες ή συστήματα ελέγχου.

Γενική επισκόπηση συστήματος	*Σελίδα*
Μαγνητικά-επαγωγικά ροόμετρα με ενσωματωμένη επιτήρηση θερμοκρασίας (υλικό στεγάνωσης EPDM) και πιστοποίηση KTW / W270	*644*
Ροόμετρα υπερήχων για υγρά (νερό, διαλύματα γλυκόλης, έλαια)	*645*
Παρελκόμενα για ροόμετρα	*645 - 646*
Σφικτήρες γείωσης για μαγνητικά-επαγωγικά ροόμετρα	*647*
Σχεδιάγραμμα σύνδεσης	*647*
Σχέδια υπό κλίμακα / αριθ. σχεδίου / CAD, από: www.ifm.com	*647 - 648*

Μαγνητικά-επαγωγικά ροόμετρα με ενσωματωμένη επιτήρηση θερμοκρασίας (υλικό στεγάνωσης EPDM) και πιστοποίηση KTW / W270

Σχήμα / μέγεθος	Σύνδεση διεργασίας	Εύρος μέτρησης [l/min]	Θερμοκρασία μέσου [°C]	Αντοχή σε πιέσεις [bar]	Χρόνος απόκρισης [s]	U_b [V]	Αρ. σχε-δίου	Κωδικός παραγ-γελίας
'Εξοδος OUT1: ανοικτή NO / κλειστή NC σε ηρεμία προγραμματιζόμενη ή παλμική ή συχνότητας ή ανίχνευση άδειου αγωγού ή IO-Link OUT2: ανοικτή NO / κλειστή NC σε ηρεμία προγραμματιζόμενη ή αναλογική (4...20 mA; 0...10 V, διαβαθμιζόμενη) ή ανίχνευση άδειου αγωγού · Σύνδεση αριθ. 1 · Ομάδες κονέκτορα 8, 9, 10, 12, 13, 18, 19, 20, 21, 123, 125, 126, 127, 128, 129, 150, 152								
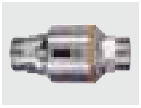	Σύνδεση γραμμής διεργασίας G2 μετωπικής στεγανοποίησης	8...600	-10...70	16	< 0,3	18...32	1	**SM2100**
'Εξοδος OUT1: Προγρ. ανοικτή / κλειστή επαφή ή παλμοί OUT2: Προγρ. ανοικτή / κλειστή επαφή ή αναλογική (4...20 mA / 0...10 V, διαβαθμιζόμενη) · Σύνδεση αριθ. 2 · Ομάδες κονέκτορα 8, 9, 10, 18, 20, 123, 125, 127, 150								
	G½	0,25...25,00	-10...70	16	< 0,150	19...30	2	**SM6100**
	G¾	0,5...50,0	-10...70	16	< 0,150	19...30	3	**SM7100**
	G1	0,7...100,0	-10...70	16	< 0,150	19...30	4	**SM8100**
'Εξοδος OUT1: ανοικτή NO / κλειστή NC σε ηρεμία προγραμματιζόμενη ή παλμική ή συχνότητας ή ανίχνευση άδειου αγωγού ή IO-Link OUT2: ανοικτή NO / κλειστή NC σε ηρεμία προγραμματιζόμενη ή αναλογική (4...20 mA; 0...10 V, διαβαθμιζόμενη) ή ανίχνευση άδειου αγωγού · Σύνδεση αριθ. 1 · Ομάδες κονέκτορα 8, 9, 10, 12, 13, 18, 19, 20, 21, 123, 125, 126, 127, 128, 129, 150, 152								
	Σύνδεση γραμμής διεργασίας G2 μετωπικής στεγανοποίησης	6,5...300	-10...70	16	< 0,3	18...32	1	**SM9100**

Μπορείτε να βρείτε διαδραστικό επιλογέα προϊόντων και περισσότερες πληροφορίες στη διεύθυνση: www.ifm.com/gr

Ροόμετρα υπερήχων για υγρά (νερό, διαλύματα γλυκόλης, έλαια)

Σχήμα / μέγεθος	Σύνδεση διεργασίας	Εύρος μέτρησης [l/min]	Θερμοκρασία μέσου [°C]	Αντοχή σε πιέσεις [bar]	Χρόνος απόκρισης [s]	U_b [V]	Αρ. σχεδίου	Κωδικός παραγγελίας
'Εξοδος 2 προγραμματιζόμενες ανοικτές / κλειστές επαφές · Σύνδεση αριθ. 3 · Ομάδες κονέκτορα 8, 9, 10, 18, 20, 123, 125, 127, 150								
	G¾	0,1...50,0	-10...80	16	< 0,250	19...30	5	**SU7200**
	G1	0,2...100,0	-10...80	16	< 0,250	19...30	6	**SU8200**
'Εξοδος OUT1: Προγρ. ανοικτή / κλειστή επαφή ή παλμοί OUT2: Προγρ. ανοικτή / κλειστή επαφή ή αναλογική (4...20 mA / 0...10 V, διαβαθμιζόμενη) · Σύνδεση αριθ. 2 · Ομάδες κονέκτορα 8, 9, 10, 18, 20, 123, 125, 127, 150								
	G¾	0,1...50,0	-10...80	16	< 0,250	19...30	5	**SU7000**
	G1	0,2...100,0	-10...80	16	< 0,250	19...30	6	**SU8000**
	G1¼	0,4...200,0	-10...80	16	< 0,250	19...30	7	**SU9000**
'Εξοδος 2 x αναλογική (4...20 mA κλιμακούμενη) · Σύνδεση αριθ. 4 · Ομάδες κονέκτορα 8, 10, 18, 20, 123, 125, 150								
	G1¼	0,0...200,0	-10...80	16	< 0,250	19...30	7	**SU9004**

Παρελκόμενα για ροόμετρα

Σχήμα / μέγεθος	Περιγραφή	Κωδικός παραγγελίας
	Προσαρμογέας · G ½ - R ½ · για ροόμετρα τύπου SM6 · Επίπεδη τσιμούχα · Υλικά περιβλήματος: V4A	**E40199**
	Προσαρμογέας · G ½ - G ¾ · για ροόμετρα τύπου SM6 · Επίπεδη τσιμούχα · Υλικά περιβλήματος: V4A	**E40189**
	Προσαρμογέας · G ¾ - R ½ · για ροόμετρα τύπου SM7 / SU7 · Υλικά περιβλήματος: V4A	**E40178**
	Προσαρμογέας · G 1 - R ½ · για ροόμετρα τύπου SM8 / SU8 · Υλικά περιβλήματος: V4A	**E40179**
	Προσαρμογέας · G 1 - R ¾ · για ροόμετρα τύπου SM8 / SU8 · Υλικά περιβλήματος: V4A	**E40180**

Μπορείτε να βρείτε τα διαγράμματα συνδεσμολογίας και τα σχέδια διαστάσεων από τη σελίδα 647

Σχήμα / μέγεθος	Περιγραφή	Κωδικός παραγ-γελίας
	Προσαρμογέας · G ¾ I - R½ · για ροόμετρα τύπου SM7 / SU7 · Υλικά περιβλήματος: Ορείχαλκος	**E40151**
	Προσαρμογέας · Victaulic · Για αισθητήρες ροής τύπου SM2, SM9 · Υλικά περιβλήματος: V4A	**E40227**
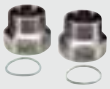	Προσαρμογέας · 2" NPT · Για αισθητήρες ροής τύπου SM2, SM9 · Υλικά περιβλήματος: V4A	**E40228**
	Προσαρμογέας · R 2" A · Για αισθητήρες ροής τύπου SM2, SM9 · Υλικά περιβλήματος: V4A	**E40231**
	Προσαρμογέας · 1½" NPT · Για αισθητήρες ροής τύπου SM2, SM9 · Υλικά περιβλήματος: V4A	**E40229**
	Προσαρμογέας · G 1½ · Για αισθητήρες ροής τύπου SM2, SM9 · Υλικά περιβλήματος: V4A	**E40230**
	Προσαρμογέας · G 1 - R¾ · για ροόμετρα τύπου SM8 / SU8 · Υλικά περιβλήματος: Ορείχαλκος	**E40153**
	Προσαρμογέας · G 1¼ - R 1 · για ροόμετρα τύπου SU9 · Υλικά περιβλήματος: V4A	**E40205**
	Προσαρμογέας · G ½ - G ½ · για ροόμετρα τύπου SM6 · Υλικά περιβλήματος: V4A	**E40213**
	Προσαρμογέας · G ¾ - G ½ · για ροόμετρα τύπου SM7 / SU7 · Υλικά περιβλήματος: V4A	**E40214**
	Προσαρμογέας · G 1 - G ¾ · για ροόμετρα τύπου SM8 / SU8 · Υλικά περιβλήματος: V4A	**E40215**
	Προσαρμογέας · G ¾ - G ¾ · για ροόμετρα τύπου SM7 / SU7 · Υλικά περιβλήματος: V4A	**E40216**
	Προσαρμογέας · G 1 - G 1 · για ροόμετρα τύπου SM8 / SU8 · Υλικά περιβλήματος: V4A	**E40217**

Μπορείτε να βρείτε διαδραστικό επιλογέα προϊόντων και περισσότερες πληροφορίες στη διεύθυνση: www.ifm.com/gr

Σφικτήρες γείωσης για μαγνητικά-επαγωγικά ροόμετρα

Σχήμα / μέγεθος	Περιγραφή	Κωδικός παραγγελίας
	Σφιγκτήρας γείωσης G½ · για ροόμετρα τύπου SM6 · Υλικά περιβλήματος: Ανοξείδωτος χάλυβας	**E40196**
	Σφιγκτήρας γείωσης G ¾ · για ροόμετρα τύπου SM7 · Υλικά περιβλήματος: Ανοξείδωτος χάλυβας	**E40197**
	Σφιγκτήρας γείωσης G 1 · για ροόμετρα τύπου SM8 · Υλικά περιβλήματος: Ανοξείδωτος χάλυβας	**E40198**

Σχεδιάγραμμα σύνδεσης

1

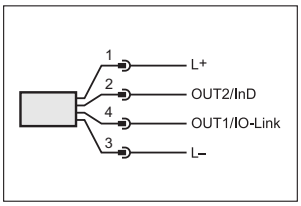

2

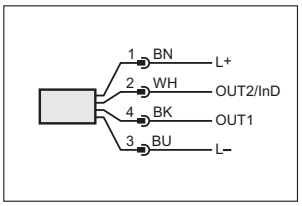

3

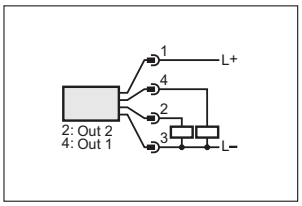

4

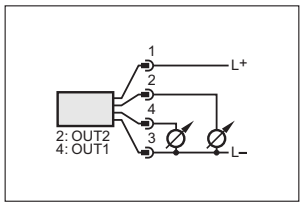

Σχέδια υπό κλίμακα / αριθ. σχεδίου / CAD, από: www.ifm.com

1

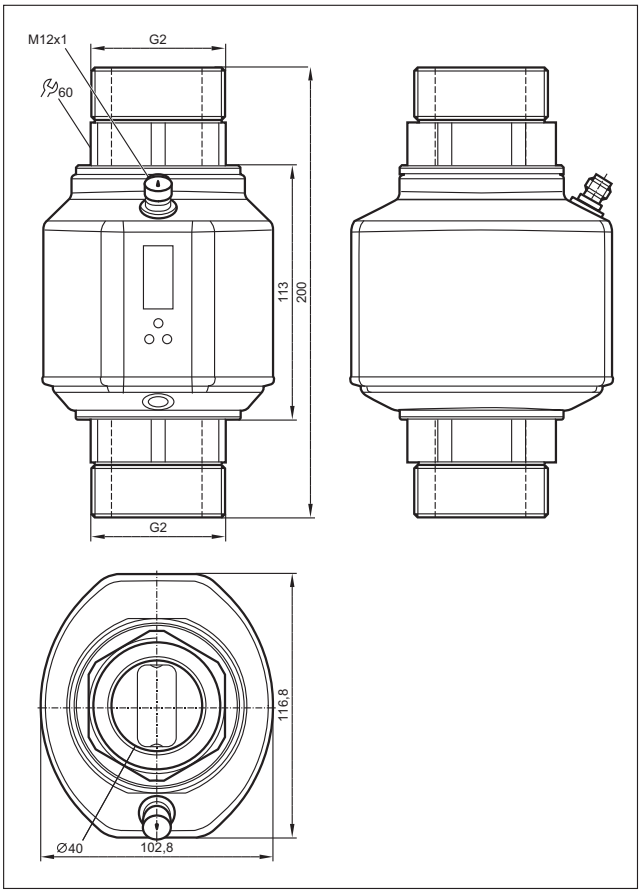

2

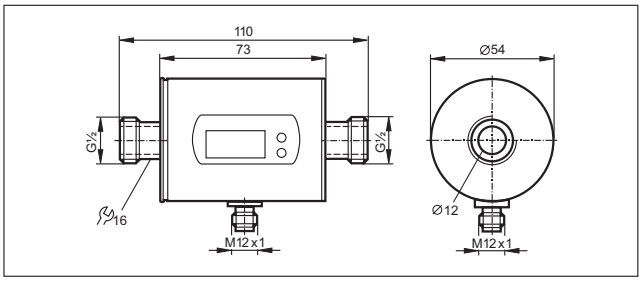

3

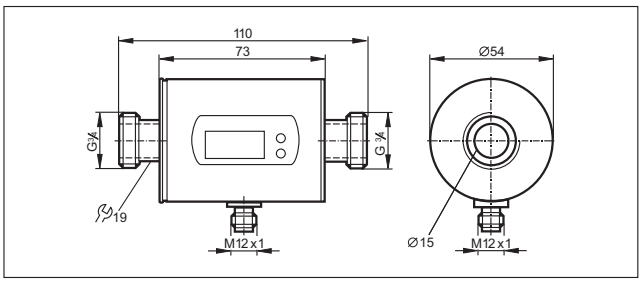

4

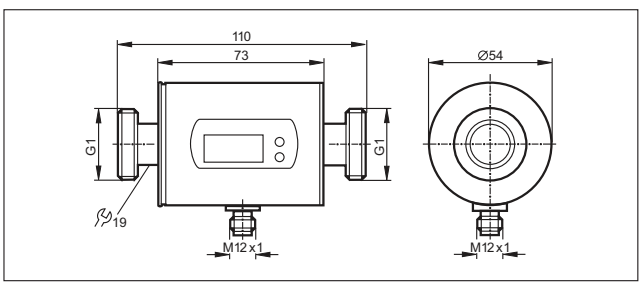

Σχέδια υπό κλίμακα / αριθ. σχεδίου / CAD, από: www.ifm.com

5

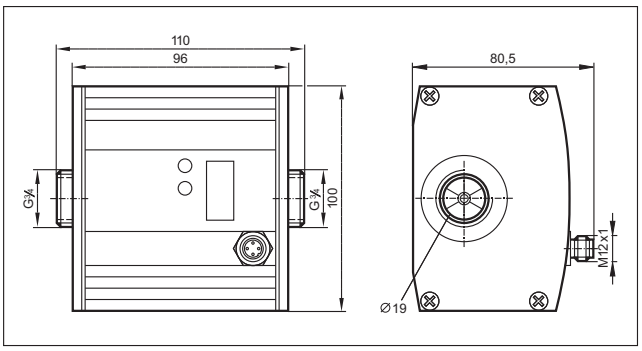

Μήκος ενσωμάτωσης μαζί με τον προσαρμογέα σωλήνα E40151 / E40154: 185 mm

6

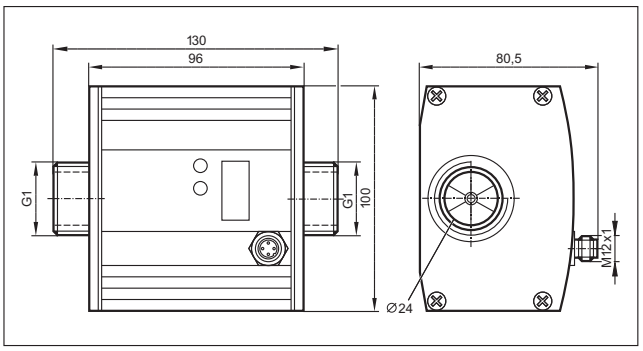

Μήκος εγκατάστασης μαζί με τον προσαρμογέα σωλήνα E40152 / E40155: 205 mm, Μήκος εγκατάστασης μαζί με τον προσαρμογέα σωλήνα E40153 / E40156: 215 mm

7

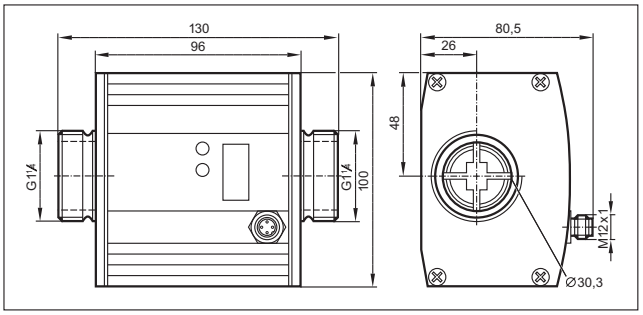

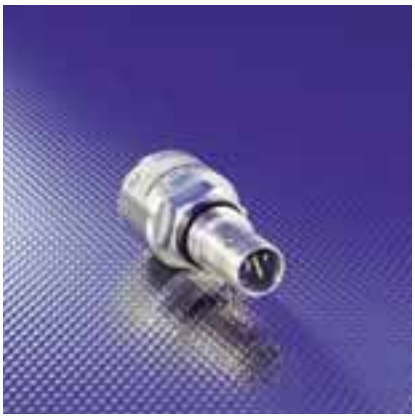

Συστήματα ελέγχου ποιότητας λαδιού

Για την έγκαιρη ανίχνευση πολύ υψηλής περιεκτικότητας σε νερό των ελαίων και των λιπαντικών, είναι χρήσιμο κανείς να παρακολουθεί συνεχώς τη σχετική υγρασία βοήθεια ενός αισθητήρα.

Ο αισθητήρας αυτός μετρά τη σχετική υγρασία του ελαίου με εύρος 0 ... 100 %, με τη βοήθεια ενός χωρητικού στοιχείου μέτρησης. Εκτός από τη σχετική υγρασία, ο αισθητήρας παρέχει και τη θερμοκρασία του μέσου σε αναλογικό σήμα.

Γενική επισκόπηση συστήματος	*Σελίδα*
Συνδυασμένος αισθητήρας υγρασίας και θερμοκρασίας ελαίου	*650*
Παρελκόμενα για συνδυασμένο αισθητήρα υγρασίας και θερμοκρασίας ελαίου LDH	*650*
Σχεδιάγραμμα σύνδεσης	*651*
Σχέδια υπό κλίμακα / αριθ. σχεδίου / CAD, από: www.ifm.com	*651*

Συνδυασμένος αισθητήρας υγρασίας και θερμοκρασίας ελαίου

Σχήμα / μέγεθος	Σύνδεση διεργασίας	Αντοχή σε πιέσεις [bar]	Βαθμός προστασίας	Θερμοκρασία μέσου έλαια [°C]	Θερμοκρασία περιβάλλοντος [°C]	Αρ. σχε-δίου	Κωδικός παραγ-γελίας
M12 κονέκτορας · Έξοδος 4...20 mA αναλογική · Σύνδεση αριθ. 1 · Ομάδες κονέκτορα 15, 16, 17							
	G ¾	10	IP 67	-20...100	-20...85	1	**LDH100**

Παρελκόμενα για συνδυασμένο αισθητήρα υγρασίας και θερμοκρασίας ελαίου LDH

Σχήμα / μέγεθος	Περιγραφή	Κωδικός παραγ-γελίας
	Μπλοκ προσαρμογέα · D33 / G ¾ · για αισθητήρα υγρασίας ελαίου LDH100 · Υλικά περιβλήματος: Αλουμίνιο	**E43400**

Μπορείτε να βρείτε διαδραστικό επιλογέα προϊόντων και περισσότερες πληροφορίες στη διεύθυνση: www.ifm.com/gr

Σχεδιάγραμμα σύνδεσης

1

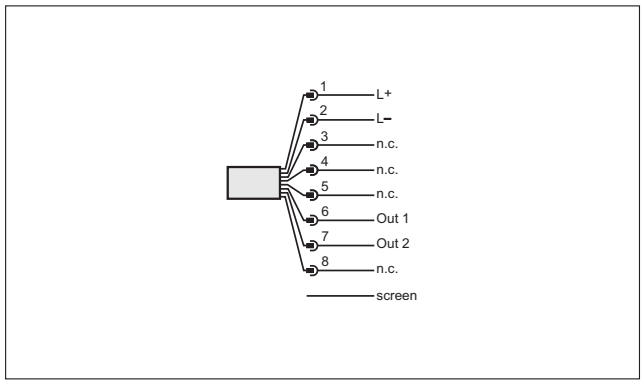

Σχέδια υπό κλίμακα / αριθ. σχεδίου / CAD, από: www.ifm.com

1

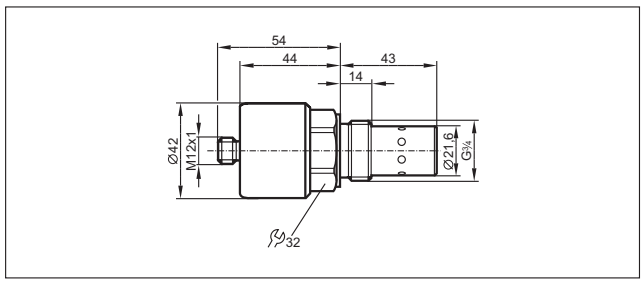

Για εφαρμογές οχημάτων

Κραδασμοί και δονήσεις: η αξιόπιστη λειτουργία των ευαίσθητων ηλεκτρονικών θα πρέπει να είναι εγγυημένη σε σκληρές συνθήκες λειτουργίας.

Τεχνολογία ελεγκτών για οχήματα.

Δε μπορεί κανείς να φανταστεί τη ζωή σήμερα, χωρίς χρήση ηλεκτρονικών στα σύγχρονα μηχανοκίνητα οχήματα και στις κινούμενες μηχανές. Πολλές απαραίτητες λειτουργίες δε θα μπορούσαν να πραγματοποιηθούν χωρίς ηλεκτρονική υποστήριξη. Σε αντίθεση με τα ηλεκτρονικά στα καταναλωτικά αγαθά και τις συνήθεις βιομηχανικές εφαρμογές, όπως στις μηχανές συσκευασίας και μεταφοράς, οι απαιτήσεις στα εξαρτήματα οχημάτων είναι πολύ υψηλότερες.

Απαιτήσεις ηλεκτρονικών.

Τα εξαρτήματα πρέπει να επιλεγούν προσεκτικά, κυρίως λόγω της μεγάλης μηχανικής καταπόνησης που προκαλείται από τα χτυπήματα και τις δονήσεις, αλλά και από τη χρήση σε ακραίες θερμοκρασίες λειτουργίας. Δεν μπορεί να αποκλειστεί η άμεση έκθεση σε ρύπους, υγρασία και νερά, κατά τη λειτουργία. Επομένως απαιτείται για τις συσκευές αυτές: υψηλός βαθμός προστασίας και ειδικής επιλογής υλικά. Εκτός από τις μηχανικές και περιβαλλοντικές επιδράσεις, θα πρέπει να ληφθούν υπόψη και οι ηλεκτρικές παρεμβολές, που έχουν επίπτωση σε ολόκληρο το σύστημα, καθώς επίσης και στις μεμονωμένες συσκευές. Μεγάλο εύρος τάσης τροφοδοσίας και σωστά προσαρμοσμένα μέτρα προστασίας εξασφαλίζουν την σωστή λειτουργία των συσκευών ακόμη και σε περίπτωση μεγάλων διακυμάνσεων τάσης από το σύστημα μπαταριών / γεννητριών.

Η λειτουργία τους δε θα πρέπει να επηρεάζεται επίσης από ισχυρά αγώγιμες παρεμβολές ή επιδράσεις ακτινοβολίας. Για τη δικτύωση συσκευών έχει καθιερωθεί με επιτυχία τα τελευταία χρόνια το CAN bus. Εκτιμώντας ότι για την μαζική παραγωγή επιβατικών οχημάτων χρησιμοποιούνται ειδικά βελτιστοποιημένα και πολύ καλά προσαρμοσμένα πρωτόκολλα, το CANopen έχει γίνει απαραίτητο στα οχήματα. Πρωτόκολλα κατασκευαστών και ειδικά βιομηχανιών, όπως δεδομένα διάγνωσης μηχανής κατά SAE J 1939, μπορούν να συνδυαστούν στη διαδικασία μηχανών μέσω πυλών επικοινωνίας.

Μπορείτε να βρείτε διαδραστικό επιλογέα προϊόντων και περισσότερες πληροφορίες στη διεύθυνση: www.ifm.com/gr

	Συστήματα βασικού ελέγχου	*654 - 657*
	Ελεγκτές	*658 - 664*
	Βαθμίδες Εισ/Εξ	*666 - 672*
	Διαλογικές μονάδες / οθόνες	*674 - 678*
	Κάμερες	*680 - 681*
	Μονάδες διάγνωσης και επισκευής	*682 - 685*
	Μετατροπέας σήματος	*686 - 687*
	Αισθητήρες	*688 - 699*

Συστήματα βασικού ελέγχου

Το σύστημα ελέγχου ecomat*mobile* Basic έχει βαθμωτή σχεδίαση, είναι εύκολο στη λειτουργία και την εγκατάσταση και είναι οικονομικό.

Εκτός από τις καθαρόαιμες λειτουργίες ελέγχου, παρέχει λύσεις καλωδίωσης και προστασίας.

Επιπλέον, η βαθμίδα γραφικής οπτικοποίησης παρέχει ενδείξεις μυνημάτων συστήματος και απλών οργάνων οθόνης.

Γενική επισκόπηση συστήματος	Σελίδα
BasicController	654
Σετ εκκίνησης για τον BasicController	654
BasicRelay	655
BasicDisplay	655
BasicDisplay XL	655
Παρελκόμενα για ecomatmobile Basic	655 - 657
Σχέδια υπό κλίμακα / αριθ. σχεδίου / CAD, από: www.ifm.com	657

BasicController

Σχήμα / μέγεθος	Είσοδοι / έξοδοι συνολικά	Είσοδοι	Έξοδοι	Διασυνδέσεις	Αριθ. σχεδίου	Κωδικός παραγγελίας
Λειτουργίες εισόδου / εξόδου παραμετροποιήσιμες, Προγραμματισμός σύμφωνα με το IEC 61131-3						
	20	12 x Ψηφιακές 4 x Αναλογικές (U/I) 4 x συχνότητα 4 x Αντιστάτης	8 x Ψηφιακές 8 x PWM	2 x CAN	1	**CR0401**
	24	12 x Ψηφιακές 4 x Αναλογικές (U/I) 4 x συχνότητα 4 x Αντιστάτης	12 x Ψηφιακές 2 x PWM-I 10 x PWM	2 x CAN	2	**CR0403**

Σετ εκκίνησης για τον BasicController

Σχήμα / μέγεθος	Περιγραφή	Κωδικός παραγγελίας
	Σετ εκκίνησης ecomatmobile Basic	**EC0400**

Μπορείτε να βρείτε διαδραστικό επιλογέα προϊόντων και περισσότερες πληροφορίες στη διεύθυνση: www.ifm.com/gr

BasicRelay

Σχήμα / μέγεθος	Είσοδοι / Έξοδοι	Σχεδίαση	Αρ. σχε-δίου	Κωδικός παραγ-γελίας
	–	BasicRelay · Θέσεις για 6 ρελέ αυτοκινήτου και 10 ασφάλειες αυτοκινήτου (6,3 mm) · 2 διαδρομές τροφοδοσίας και 6 διανομείς ισχύος · ελεύθερης καλωδίωσης	3	**CR0421**

BasicDisplay

Σχήμα / μέγεθος	Οθόνη	Στοιχεία λειτουργίας	Είσοδοι / έξοδοι	Διασυνδέσεις	Αριθ. σχε-δίου	Κωδικός παραγ-γελίας
5 ελεύθερα προγραμματιζόμενα πλήκτρα λειτουργίας οπίσθιου φωτισμού, Προγραμματισμός σύμφωνα με το IEC 61131-3 · M12 κονέκτορας						
	Έγχρωμη οθόνη 2,8" 320 x 240 Pixel	5 Πλήκτρα 1 Κεντρικό πλήκτρο πλοήγησης με λειτουργία κέρσορα	–	1 x CAN	4	**CR0451**

BasicDisplay XL

Σχήμα / μέγεθος	Οθόνη	Στοιχεία λειτουργίας	Είσοδοι / έξοδοι	Διασυνδέσεις	Αριθ. σχε-δίου	Κωδικός παραγ-γελίας
6 ελεύθερα προγραμματιζόμενα πλήκτρα λειτουργίας οπίσθιου φωτισμού, Προγραμματισμός σύμφωνα με το IEC 61131-3 · M12 κονέκτορας						
	4,3" έγχρωμη οθόνη 480 x 272 Pixel	6 Πλήκτρα 1 Κεντρικό πλήκτρο πλοήγησης με λειτουργία κέρσορα	–	1 x CAN	5	**CR0452**

Παρελκόμενα για ecomatmobile Basic

Σχήμα / μέγεθος	Περιγραφή	Κωδικός παραγ-γελίας
	Κάλυμμα · για BasicController CR040x και BasicRelay CR042x · συμπεριλ. τσιμούχα καλωδίου	**EC0401**
	Κάλυμμα · για BasicController CR040x · Ενσωματωμένη εσοχή οθόνης για BasicDisplay CR0451 · συμπεριλ. τσιμούχα καλωδίου	**EC0402**
	Πλαίσιο στήριξης · για BasicDisplay CR0451 · Ενσωμάτωση · Υλικά περιβλήματος: Έλασμα χάλυβα	**EC0403**
	Πλαίσιο στήριξης · για BasicDisplay XL CR0452 · Ενσωμάτωση · Υλικά περιβλήματος: Έλασμα χάλυβα	**EC0404**

Βρείτε σχέδια υπό κλίμακα από σελίδα 657

Σχήμα / μέγεθος	Περιγραφή	Κωδικός παραγγελίας
	Σετ τοποθέτησης RAM · Μέγεθος μπάλας 1" (B) · πχ για BasicDisplay · για χρήση ως μονάδας επιφάνειας εργασίας · Υλικά περιβλήματος: Βραχίονας συναρμολόγησης: Αλουμίνιο Μαύρο ανοδιωμένο / Βάση συναρμολόγησης: Αλουμίνιο Μαύρο ανοδιωμένο / Σφαίρα: λάστιχο / βάση οθόνης: πλαστικό Μαύρο	**EC0405**
	Σετ τοποθέτησης RAM · Μέγεθος μπάλας 1" (B) · πχ για BasicDisplay XL · για χρήση ως μονάδας επιφάνειας εργασίας · Υλικά περιβλήματος: Βραχίονας συναρμολόγησης: Αλουμίνιο Μαύρο ανοδιωμένο / Βάση συναρμολόγησης: Αλουμίνιο Μαύρο ανοδιωμένο / Σφαίρα: λάστιχο / βάση οθόνης: πλαστικό Μαύρο	**EC0406**
	Καλώδιο προέκτασης · Τυποποιημένο · για 2 BasicController CR040x · Διασύνδεση δεδομένων CAN · Ηλεκτρική τροφοδοσία · 0,5 m	**EC0451**
	Καλώδιο προέκτασης · Τυποποιημένο · για 1 BasicController CR040x και 1 BasicDisplay CR0451 · Διασύνδεση δεδομένων CAN · Ηλεκτρική τροφοδοσία · M12 κονέκτορας · 0,1 m	**EC0452**
	Καλώδιο προέκτασης · Τυποποιημένο · για 2 BasicController CR040x και 1 BasicDisplay CR0451 · Διασύνδεση δεδομένων CAN · Ηλεκτρική τροφοδοσία · M12 κονέκτορας · 0,5 m	**EC0453**
	Καλώδιο προέκτασης · Τυποποιημένο · για 1 BasicController CR040x και 1 BasicDisplay CR0451 · Διασύνδεση δεδομένων CAN · Ηλεκτρική τροφοδοσία · M12 κονέκτορας · 5 m	**EC0454**
	Καλώδιο προέκτασης · Τυποποιημένο · για 2 BasicController CR040x και 1 BasicDisplay CR0451 · Διασύνδεση δεδομένων CAN · Ηλεκτρική τροφοδοσία · M12 κονέκτορας · 5 m	**EC0455**
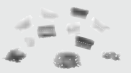	Σετ βύσματα · για BasicController CR040x · καλωδιώσιμο · Ακροδέκτες και θήκες ακροδεκτών για πλήρη σύνδεση ενός BasicController	**EC0456**
	Ομάδα επαφών · για BasicRelay CR0421 · καλωδιώσιμο · για την πλήρη σύνδεση ενός BasicRelay	**EC0457**
	Καλώδιο προέκτασης · Τυποποιημένο · για 1 BasicController CR040x και 1 BasicDisplay CR0451 · Διασύνδεση δεδομένων CAN · Ηλεκτρική τροφοδοσία · M12 κονέκτορας · 10 m	**EC0458**
	CANfox · CAN/RS232-USB σύνδεση · Προγραμματισμός και διάγνωση συστημάτων CAN · 5 V DC (μέσω θύρας USB)	**EC2112**
	Καλώδιο προσαρμογέα · για διασύνδεση CAN: CANfox · Προσαρμογέας CAN: κονέκτορας DIN, 6κλωνος / κονέκτορας M12, 5κλωνος · Προσαρμογέας RS-232: DIN κονέκτορας, 6κλωνος / Sub-D αρσενικός κονέκτορας, 9κλωνος · Μήκος καλωδίου 1 m	**EC2113**
	Σετ καλωδίων προγραμματισμού · για διασύνδεση CAN: CANfox · Καλώδιο BasicController: DIN κονέκτορας, 6πολικός / περίβλημα επαφών τυποποιημένου χρονικού, 6πολικό · Καλώδιο BasicDisplay: DIN κονέκτορας, 6πολικός / M12 θηλυκός κονέκτορας, 5πολικό · Διασύνδεση δεδομένων CAN · Τροφοδοσία μέσω ξεχωριστών καλωδίων με ακροδέκτες · Μήκος καλωδίου 1 m · 1 m	**EC2114**
	Θηλυκός κονέκτορας · Υπό γωνία · Χωρίς σιλικόνη · Χωρίς αλογόνο · Επιχρυσωμένες επαφές · M12 κονέκτορας με ενσωματωμένη αντίσταση τερματισμού CAN (120 Ω) · 5 m · Υλικά περιβλήματος: Περίβλημα: TPU Μαύρο / Τσιμούχα: FKM	**EVC492**

Σχήμα / μέγεθος	Περιγραφή	Κωδικός παραγ-γελίας
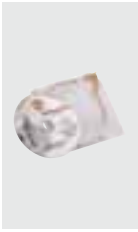	Λογισμικό προγραμματισμού ecolog 100plus (CoDeSys) · Για παραμετροποίηση, προγραμματισμό και διάγνωση συστημάτων ελέγχου ifm · γερμανική έκδοση · περιλαμβάνει το DVD "Software, tools and documentation"	**CP9006**
	Λογισμικό προγραμματισμού ecolog 100plus (CoDeSys) · Για παραμετροποίηση, προγραμματισμό και διάγνωση συστημάτων ελέγχου ifm · αγγλική έκδοση · περιλαμβάνει το DVD "Software, tools and documentation"	**CP9008**

Σχέδια υπό κλίμακα / αριθ. σχεδίου / CAD, από: www.ifm.com

1

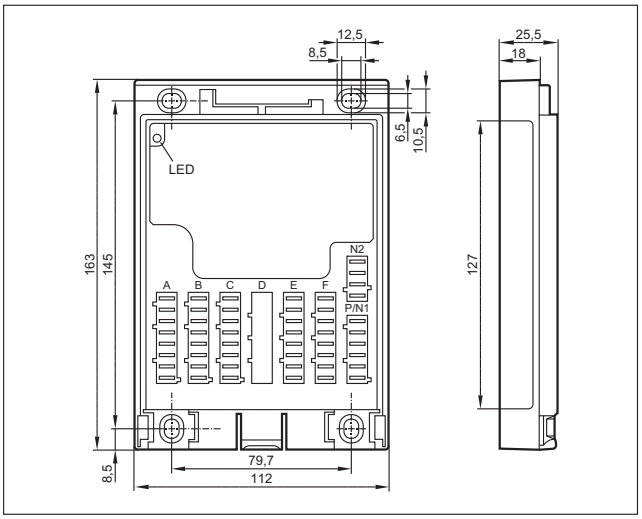

3

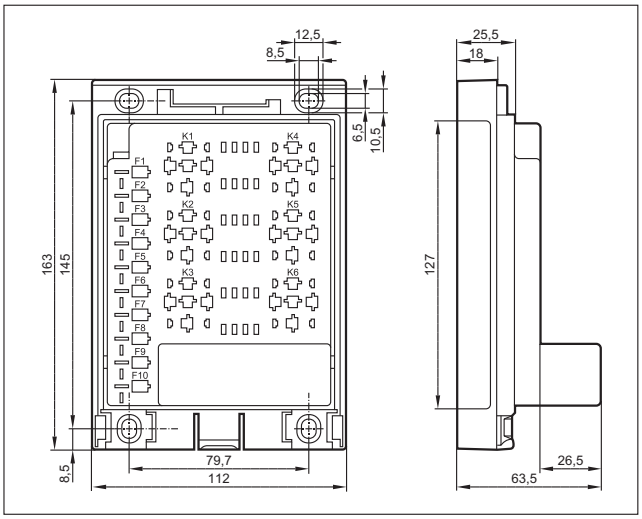

2

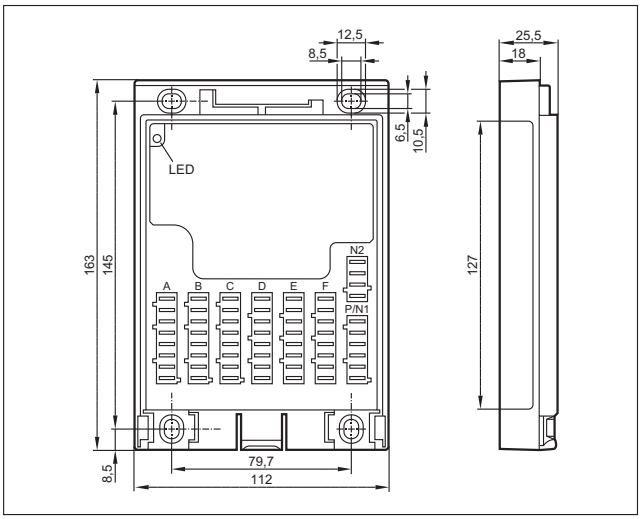

4

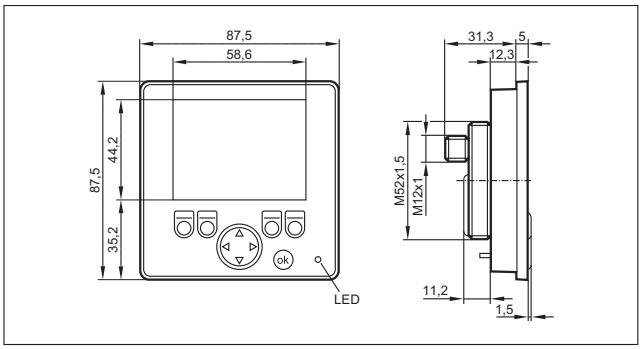

5

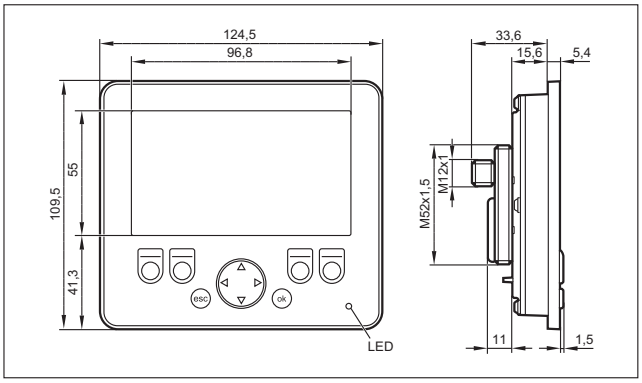

Ελεγκτές

Η πλατφόρμα του συστήματος ελέγχου ecomat*mobile*: Η αποδοτική σειρά ελεγκτών.
Ο ελεύθερος προγραμματισμός και οι πολύπλευρες δυνατότητες παραμετροποίησης επιτρέπουν μια χρήση σε πολλές και διαφορετικές εφαρμογές.

Γενική επισκόπηση συστήματος	Σελίδα
ClassicController 16 Bit για χρήση στο πεδίο	658
ExtendedController 16 Bit για χρήση στο πεδίο	659
SmartController 16 Bit για χρήση στο πεδίο	659
SmartController 32 Bit	659
SafetyController 16 bit	659
SafetyController 32 Bit	660
ClassicController 32 Bit για χρήση στο πεδίο	660
ExtendedController 32 Bit για χρήση στο πεδίο	660
CabinetController για χρήση σε πίνακες ελέγχου	661
Παρελκόμενα και λογισμικό	661
Παρελκόμενα σύνδεσης για συστήματα ελέγχου	661 - 663
Σχέδια υπό κλίμακα / αριθ. σχεδίου / CAD, από: www.ifm.com	663 - 664

ClassicController 16 Bit για χρήση στο πεδίο

Σχήμα / μέγεθος	Είσοδοι / έξοδοι συνολικά	Είσοδοι	Έξοδοι	Διασυνδέσεις	Αριθ. σχεδίου	Κωδικός παραγγελίας
Λειτουργίες εισόδου / εξόδου παραμετροποιήσιμες, Προγραμματισμός σύμφωνα με το IEC 61131-3						
	24	24 x Ψηφιακές 8 x Αναλογικές (U/I) 8 x συχνότητα	8 x Ψηφιακές 8 x PWM-I 8 x PWM	2 x CAN 1 x RS-232	1	**CR0505**
	40	40 x Ψηφιακές 8 x Αναλογικές (U/I) 8 x συχνότητα	24 x Ψηφιακές 8 x PWM-I 12 x PWM 2 x γέφυρα H	2 x CAN 1 x RS-232	1	**CR0020**

Μπορείτε να βρείτε διαδραστικό επιλογέα προϊόντων και περισσότερες πληροφορίες στη διεύθυνση: www.ifm.com/gr

ExtendedController 16 Bit για χρήση στο πεδίο

Σχήμα / μέγεθος	Είσοδοι / έξοδοι συνολικά	Είσοδοι	Έξοδοι	Διασυνδέσεις	Αριθ. σχεδίου	Κωδικός παραγγελίας
Λειτουργίες εισόδου / εξόδου παραμετροποιήσιμες, Προγραμματισμός σύμφωνα με το IEC 61131-3						
	80	80 x Ψηφιακές 16 x Αναλογικές (U/I) 16 x συχνότητα	48 x Ψηφιακές 16 x PWM-I 24 x PWM 4 x γέφυρα H	2 x 2 x CAN 2 x RS-232	2	**CR0200**

SmartController 16 Bit για χρήση στο πεδίο

Σχήμα / μέγεθος	Είσοδοι / έξοδοι συνολικά	Είσοδοι	Έξοδοι	Διασυνδέσεις	Αριθ. σχεδίου	Κωδικός παραγγελίας
Λειτουργίες εισόδου / εξόδου παραμετροποιήσιμες, Προγραμματισμός σύμφωνα με το IEC 61131-3						
	12	8 x Ψηφιακές 4 x Αναλογικές (U/I) 2 x συχνότητα	4 x Ψηφιακές 4 x PWM-I 4 x PWM	2 x CAN 1 x RS-232	3	**CR2500**

SmartController 32 Bit

Σχήμα / μέγεθος	Είσοδοι / έξοδοι συνολικά	Είσοδοι	Έξοδοι	Διασυνδέσεις	Αριθ. σχεδίου	Κωδικός παραγγελίας
Λειτουργίες εισόδου / εξόδου παραμετροποιήσιμες, Προγραμματισμός σύμφωνα με το IEC 61131-3						
	32	16 x Ψηφιακές 4 x Αναλογικές (U/I) 4 x συχνότητα 2 x Αντιστάτης	16 x Ψηφιακές 2 x Αναλογικές (0,02...10 V) 2 x PWM-I 12 x PWM	2 x CAN	3	**CR2530**

SafetyController 16 bit

Σχήμα / μέγεθος	Είσοδοι / έξοδοι συνολικά	Είσοδοι	Έξοδοι	Διασυνδέσεις	Αριθ. σχεδίου	Κωδικός παραγγελίας
SILcl 2 (IEC 62061), PL d (EN ISO 13849-1), Λειτουργίες εισόδου / εξόδου παραμετροποιήσιμες, Προγραμματισμός σύμφωνα με το IEC 61131-3						
	24	24 x Ψηφιακές 8 x Αναλογικές (U/I) 8 x συχνότητα	8 x Ψηφιακές 8 x PWM-I 8 x PWM	2 x CAN 1 x RS-232	1	**CR7506**
	40	40 x Ψηφιακές 8 x Αναλογικές (U/I) 8 x συχνότητα	24 x Ψηφιακές 8 x PWM-I 12 x PWM 2 x γέφυρα H	2 x CAN 1 x RS-232	1	**CR7021**
	80	80 x Ψηφιακές 16 x Αναλογικές (U/I) 16 x συχνότητα	48 x Ψηφιακές 16 x PWM-I 24 x PWM 4 x γέφυρα H	2 x 2 x CAN 2 x RS-232	2	**CR7201**

Βρείτε σχέδια υπό κλίμακα από σελίδα 663

SafetyController 32 Bit

Σχήμα / μέγεθος	Είσοδοι / έξοδοι συνολικά	Είσοδοι	Έξοδοι	Διασυνδέσεις	Αριθ. σχεδίου	Κωδικός παραγγελίας
SILcl 2 (IEC 62061), PL d (EN ISO 13849-1), Λειτουργίες εισόδου / εξόδου παραμετροποιήσιμες, Προγραμματισμός σύμφωνα με το IEC 61131-3						
	32	16 x Ψηφιακές 16 x Αναλογικές (U/I) 16 x συχνότητα	16 x Ψηφιακές 16 x PWM-I 16 x PWM 2 x γέφυρα H	4 x CAN 1 x RS-232 1 x USB	4	**CR7032**
	80	32 x Ψηφιακές 32 x Αναλογικές (U/I) 32 x συχνότητα	48 x Ψηφιακές 32 x PWM-I 32 x PWM 4 x γέφυρα H	4 x CAN 1 x RS-232 1 x USB	5	**CR7132**

ClassicController 32 Bit για χρήση στο πεδίο

Σχήμα / μέγεθος	Είσοδοι / έξοδοι συνολικά	Είσοδοι	Έξοδοι	Διασυνδέσεις	Αριθ. σχεδίου	Κωδικός παραγγελίας
Λειτουργίες εισόδου / εξόδου παραμετροποιήσιμες, Προγραμματισμός σύμφωνα με το IEC 61131-3						
	32	16 x Ψηφιακές 16 x Αναλογικές (U/I) 16 x συχνότητα	16 x Ψηφιακές 16 x PWM-I 16 x PWM 2 x γέφυρα H	4 x CAN 1 x RS-232 1 x USB	1	**CR0032**
	32	16 x Ψηφιακές 12 x Αναλογικές (U/I) 12 x συχνότητα 4 x Αντιστάτης	16 x Ψηφιακές 16 x PWM-I 16 x PWM 2 x γέφυρα H	4 x CAN 1 x RS-232 1 x USB	4	**CR0033**
	64	32 x Ψηφιακές 16 x Αναλογικές (U/I) 16 x συχνότητα 6 x Αντιστάτης	32 x Ψηφιακές 2 x Αναλογικές (0,02...10 V) 18 x PWM-I 28 x PWM 2 x γέφυρα H	5 x CAN 1 x RS-232 1 x USB	5	**CR0133**

ExtendedController 32 Bit για χρήση στο πεδίο

Σχήμα / μέγεθος	Είσοδοι / έξοδοι συνολικά	Είσοδοι	Έξοδοι	Διασυνδέσεις	Αριθ. σχεδίου	Κωδικός παραγγελίας
Λειτουργίες εισόδου / εξόδου παραμετροποιήσιμες, Προγραμματισμός σύμφωνα με το IEC 61131-3						
	80	32 x Ψηφιακές 32 x Αναλογικές (U/I) 32 x συχνότητα	48 x Ψηφιακές 32 x PWM-I 32 x PWM 4 x γέφυρα H	2 x 2 x CAN 1 x RS-232 1 x USB	2	**CR0232**
	80	40 x Ψηφιακές 36 x Αναλογικές (U/I) 36 x συχνότητα 4 x Αντιστάτης	40 x Ψηφιακές 32 x PWM-I 32 x PWM 4 x γέφυρα H	2 x 2 x CAN 1 x RS-232 1 x USB	5	**CR0233**

Μπορείτε να βρείτε διαδραστικό επιλογέα προϊόντων και περισσότερες πληροφορίες στη διεύθυνση: www.ifm.com/gr

CabinetController για χρήση σε πίνακες ελέγχου

Σχήμα / μέγεθος	Είσοδοι / έξοδοι συνολικά	Είσοδοι	Έξοδοι	Διασυνδέσεις	Αριθ. σχεδίου	Κωδικός παραγγελίας
Λειτουργίες εισόδου / εξόδου παραμετροποιήσιμες, Προγραμματισμός σύμφωνα με το IEC 61131-3						
	42	24 x Ψηφιακές 8 x Αναλογικές (U/I) 4 x συχνότητα	18 x Ψηφιακές 4 x PWM 10 x Ρελέ	1 x CAN 1 x RS-232	6	**CR0301**
	36	24 x Ψηφιακές 8 x Αναλογικές (U/I) 4 x συχνότητα	12 x Ψηφιακές 4 x PWM	1 x CAN 1 x RS-232	7	**CR0302**
	42	24 x Ψηφιακές 8 x Αναλογικές (U/I) 4 x συχνότητα	18 x Ψηφιακές 8 x PWM 6 x PNP 10 A	2 x CAN 1 x RS-232	8	**CR0303**

Παρελκόμενα και λογισμικό

Σχήμα / μέγεθος	Περιγραφή	Κωδικός παραγγελίας
	Λογισμικό προγραμματισμού ecolog 100plus (CoDeSys) · Για παραμετροποίηση, προγραμματισμό και διάγνωση συστημάτων ελέγχου ifm · γερμανική έκδοση · περιλαμβάνει το DVD "Software, tools and documentation"	**CP9006**
	Λογισμικό προγραμματισμού ecolog 100plus (CoDeSys) · Για παραμετροποίηση, προγραμματισμό και διάγνωση συστημάτων ελέγχου ifm · αγγλική έκδοση · περιλαμβάνει το DVD "Software, tools and documentation"	**CP9008**
	Βασικό σετ ecomat R 360 Smart Controller · Περιέχει: · Ελεγκτής CR2500 · Κουτί προσομοίωσης I/O με καλώδιο και κονέκτορα σύνδεσης · Τροφοδοτικό με φις · DVD με λογισμικό προγραμματισμού CoDeSys · Παραδείγματα εφαρμογών και εγχειρίδια	**EC2074**

Παρελκόμενα σύνδεσης για συστήματα ελέγχου

Σχήμα / μέγεθος	Περιγραφή	Κωδικός παραγγελίας
	Κονέκτορας σύνδεσης AMP 55-πόλων · καλωδιώσιμο · συμπεριλαμβάνει επαφές (Junior Power Timer)	**EC2013**
	Καλώδιο με κονέκτορα · AMP 55-πόλων · Τυποποιημένο · Μήκος καλωδίου 1,2 m · Μεμονωμένη στεγανοποίηση κλώνων · Διατομή κλώνου 1 mm^2	**EC2084**
	Καλώδιο με κονέκτορα · AMP 55-πόλων · Τυποποιημένο · Μήκος καλωδίου 2,5 m · Μεμονωμένη στεγανοποίηση κλώνων · Διατομή κλώνου 1 mm^2	**EC2097**
	Καλώδιο με κονέκτορα · AMP 55-πόλων · Τυποποιημένο · Μήκος καλωδίου 1,2 m · Διατομή κλώνου 1 mm^2	**EC2086**

Βρείτε σχέδια υπό κλίμακα από σελίδα 663

Σχήμα / μέγεθος	Περιγραφή	Κωδικός παραγγελίας
	Καλώδιο με κονέκτορα · AMP 55-πόλων · Τυποποιημένο · Μήκος καλωδίου 2,5 m · Διατομή κλώνου 1 mm^2	**EC2046**
	Καλώδιο με κονέκτορα · AMP 6-πόλων · Τυποποιημένο · πλήρως καλωδιωμένος · Μήκος καλωδίου 1,2 m · Διατομή κλώνου 1 mm^2	**EC1520**
	Καλώδιο με κονέκτορα · AMP 10-πόλων · Τυποποιημένο · πλήρως καλωδιωμένος · Μήκος καλωδίου 1,2 m · Διατομή κλώνου 1 mm^2	**EC1521**
	Καλώδιο με κονέκτορα · AMP 14-πόλων · Τυποποιημένο · πλήρως καλωδιωμένος · Μήκος καλωδίου 1,2 m · Διατομή κλώνου 1 mm^2	**EC1522**
	Καλώδιο με κονέκτορα · AMP 18-πόλων · Τυποποιημένο · πλήρως καλωδιωμένος · Μήκος καλωδίου 1,2 m · Διατομή κλώνου 1 mm^2	**EC1523**
	Καλώδιο με κονέκτορα · AMP 18-πόλων · Τυποποιημένο · μερικώς καλωδιωμένος · για σήματα εισόδου · Μήκος καλωδίου 1,2 m · Διατομή κλώνου 1 mm^2	**EC1524**
	Καλώδιο με κονέκτορα · AMP 18-πόλων · Τυποποιημένο · πλήρως καλωδιωμένος · Μήκος καλωδίου 2,5 m · Διατομή κλώνου 1 mm^2	**EC1533**
	Σετ βυσμάτων για CabinetModule CR201x · καλωδιώσιμο · Περιέχει: · Περίβλημα υποδοχών crimp AMP 1 x 6-πόλων, 2 x 18-πόλων Μαζί με επαφές crimp (Junior Power Timer)	**EC2053**
	Σετ βυσμάτων για CabinetController CR030x · καλωδιώσιμο · Περιέχει: · Περίβλημα υποδοχών crimp AMP 1 x 6-πόλων, 2 x 10-πόλων, 3 x 18-πόλων Μαζί με επαφές crimp (Junior Power Timer)	**EC2075**
	Σετ βυσμάτων για CabinetModule CR201x · καλωδιώσιμο · Περιέχει: · Περίβλημα υποδοχών crimp AMP 1 x 6-πόλων, 2 x 14-πόλων, 2 x 18-πόλων Μαζί με επαφές crimp (Junior Power Timer)	**EC2089**
	Σετ βύσματα · καλωδιώσιμο · Περιέχει: · Περίβλημα υποδοχών crimp AMP 2 x 6-πόλων, 2 x 10-πόλων, 3 x 18-πόλων Μαζί με επαφές crimp (Junior Power Timer)	**EC2090**
	Προσαρμογέας προγραμματισμού RS-232 · Με εξάρτημα αλλαγής για μετατροπή αρσενικό/θηλυκό	**EC2076**
	Καλώδιο προγραμματισμού · Μήκος καλωδίου 2 m Κονέκτορας 9-πόλων D-SUB (θηλυκός) · AMP 6-πόλων · Είσοδος δοκιμής (AMP κονέκτορας, Pin 5) συνδεόμενος σε VBB μέσω συνδέσμου	**EC2091**
	Καλώδιο προγραμματισμού · πχ. για ClassicController CR0032 ή ExtendedController CR0232 · Τυποποιημένο	**EC2096**

Μπορείτε να βρείτε διαδραστικό επιλογέα προϊόντων και περισσότερες πληροφορίες στη διεύθυνση: www.ifm.com/gr

Σχήμα / μέγεθος	Περιγραφή	Κωδικός παραγ-γελίας
	Μονάδα απόσβεσης φορτίου · 12 V DC	**EC2015**
	Μονάδα απόσβεσης φορτίου · 24 V DC	**EC2016**
	Κουτί ελατηριωτών ακροδεκτών · πχ για βασικό σετ εκκίνησης	**EC2032**
	Σειριακό καλώδιο · 2 x 9-πολικά βύσματα D-SUB (θηλυκά) · 1:1 · Π.χ. για επικοινωνία H/Y, παραμετροποίηση ή προγραμματισμό · Μήκος καλωδίου 2 m · Π.χ. για οθόνες ελέγχου και διαλόγου PDM360	**EC2063**

Σχέδια υπό κλίμακα / αριθ. σχεδίου / CAD, από: www.ifm.com

1

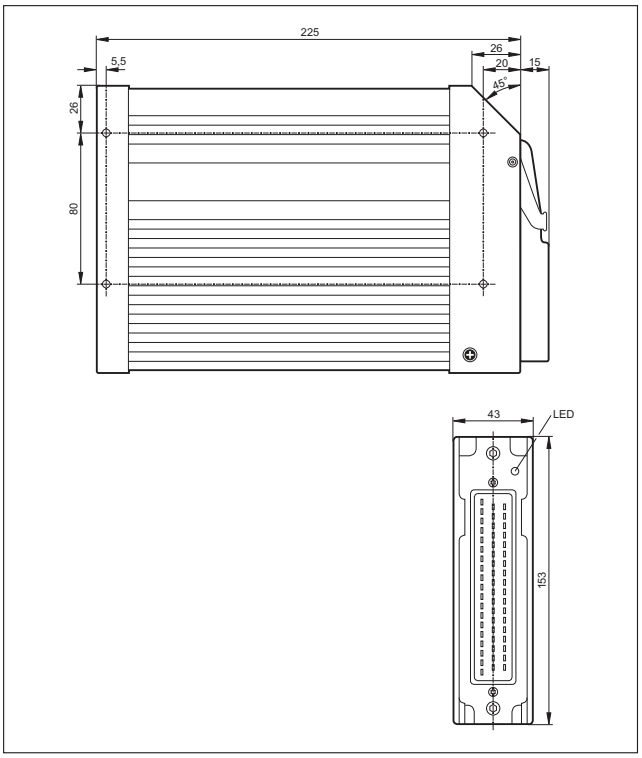

2

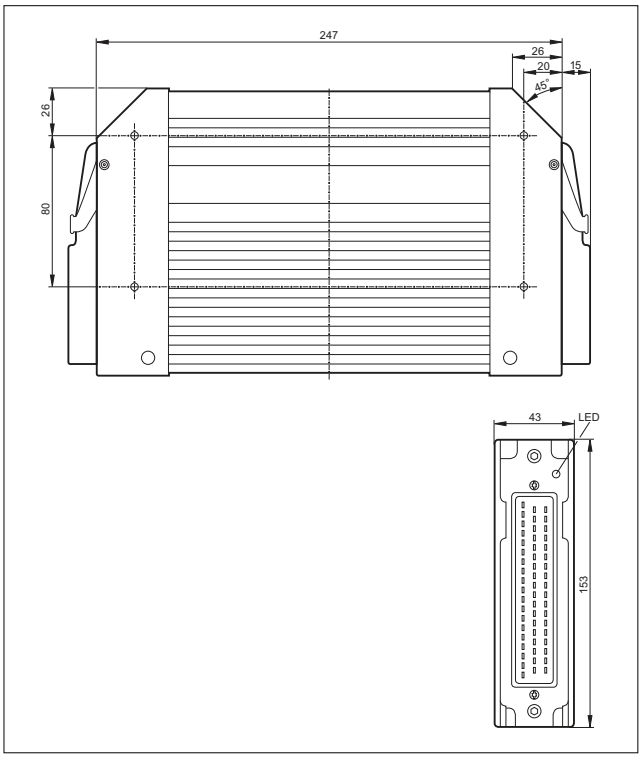

Σχέδια υπό κλίμακα / αριθ. σχεδίου / CAD, από: www.ifm.com

3

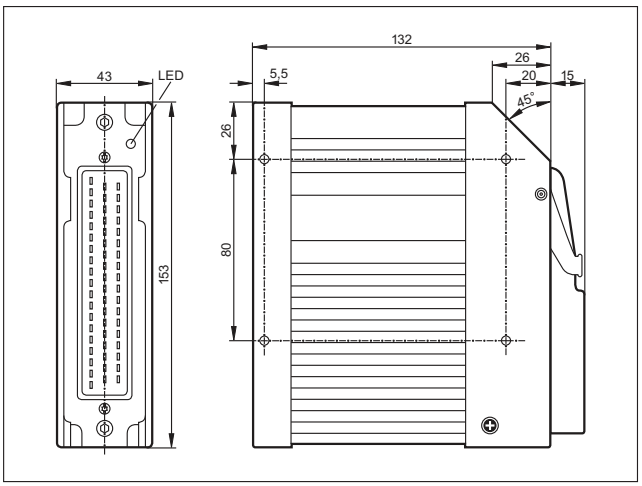

4

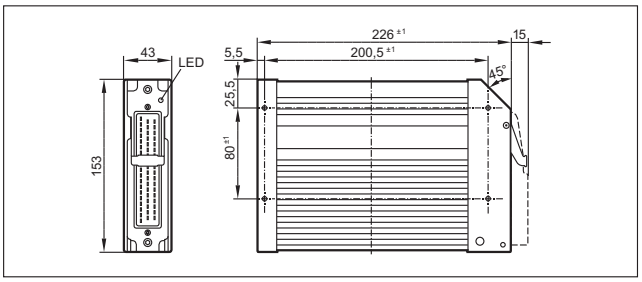

5

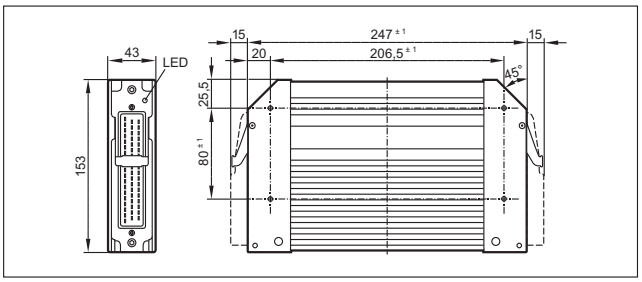

6

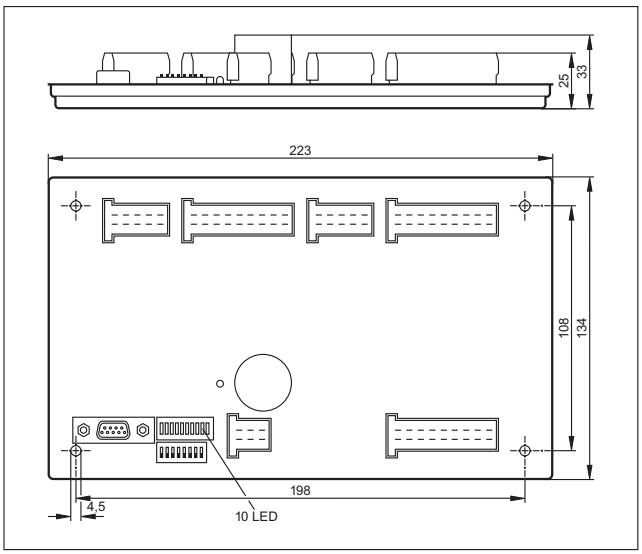

7

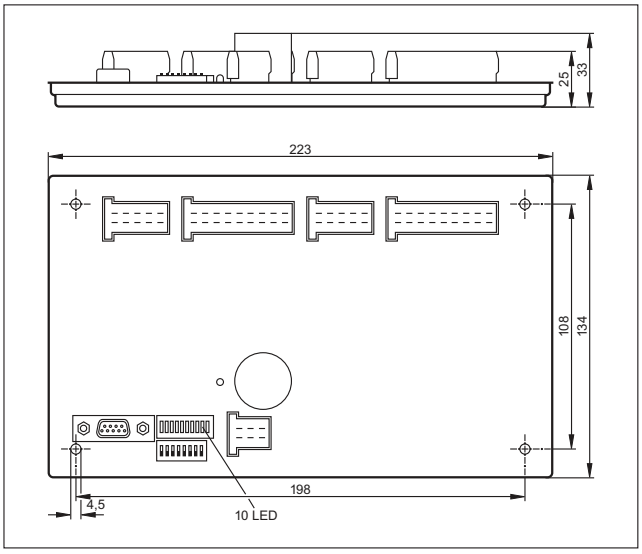

8

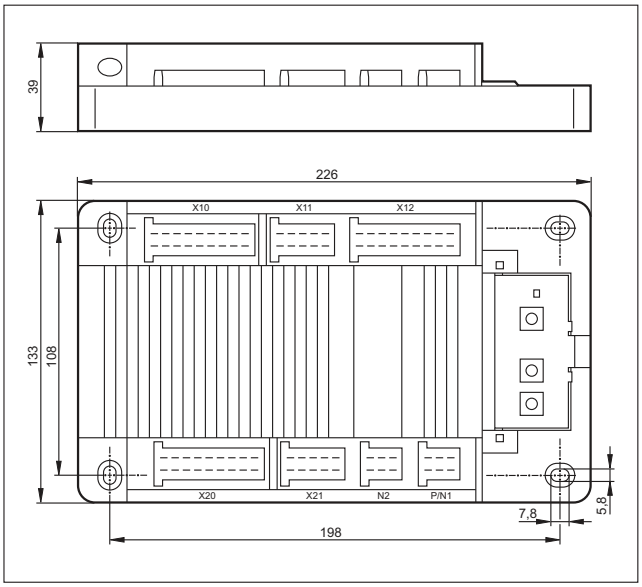

Μπορείτε να βρείτε διαδραστικό επιλογέα προϊόντων και περισσότερες πληροφορίες στη διεύθυνση: www.ifm.com/gr

Βαθμίδες Εισ/Εξ

Αποκεντρωμένες μονάδες εισόδου/εξόδου για χρήση σε συστήματα διαύλου CANopen. Πολύ μικρότερες ανάγκες καλωδίωσης, καθώς το μοντάρισμα γίνεται εκεί που δημιουργούνται τα σήματα.
Η ευέλικτη παραμετροποίηση των εισόδων και εξόδων κάνει δυνατή τη γενική χρήση και μειώνει τα έξοδα αποθήκευσης εφεδρικών εξαρτημάτων.

Γενική επισκόπηση συστήματος	Σελίδα
CompactModule μεταλλικές	666
CompactModule	667
SmartModule	667
CabinetModule	667 - 668
Μονάδα πληκτρολογίου	668
Παρελκόμενα για βαθμίδες Εισ/Εξ	668 - 670
Σχέδια υπό κλίμακα / αριθ. σχεδίου / CAD, από: www.ifm.com	671 - 672

CompactModule μεταλλικές

Σχήμα / μέγεθος	Είσοδοι / έξοδοι συνολικά	Είσοδοι	Έξοδοι	Διασυνδέσεις	Αριθ. σχεδίου	Κωδικός παραγγελίας
Παράμετροι CAN ρυθμιζόμενες μέσω διακόπτη με κωδικοποίηση, Λειτουργίες εισόδου / εξόδου παραμετροποιήσιμες · M12 κονέκτορας						
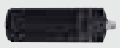	8	–	8 x Ψηφιακές 8 x PWM-I 8 x PWM	1 x CAN	1	**CR2031**
	16	8 x Ψηφιακές 4 x Αναλογικές (U/I)	8 x Ψηφιακές 8 x PWM	1 x CAN	2	**CR2032**
	12	8 x Ψηφιακές 4 x Αναλογικές (U/I)	4 x Ψηφιακές 4 x PWM	1 x CAN	3	**CR2033**

Μπορείτε να βρείτε διαδραστικό επιλογέα προϊόντων και περισσότερες πληροφορίες στη διεύθυνση: www.ifm.com/gr

CompactModule

Σχήμα / μέγεθος	Είσοδοι / έξοδοι συνολικά	Είσοδοι	Έξοδοι	Διασυνδέσεις	Αριθ. σχεδίου	Κωδικός παραγγελίας
Λειτουργίες εξόδου παραμετροποιήσιμες · M12 κονέκτορας						
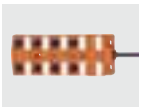	8	–	8 x Ψηφιακές 8 x PWM	1 x CAN	4	**CR2011**
Λειτουργίες εισόδου / εξόδου παραμετροποιήσιμες · M12 κονέκτορας						
	8	4 x Ψηφιακές 4 x Αναλογικές (0...10 V)	4 x Ψηφιακές 4 x PWM	1 x CAN	4	**CR2013**

SmartModule

Σχήμα / μέγεθος	Είσοδοι / έξοδοι συνολικά	Είσοδοι	Έξοδοι	Διασυνδέσεις	Αριθ. σχεδίου	Κωδικός παραγγελίας
Λειτουργίες εξόδου παραμετροποιήσιμες · Κονέκτορας 55-πόλων						
	8	–	8 x Ψηφιακές 8 x PWM-I 8 x PWM	1 x CAN	5	**CR2511**
Λειτουργίες εισόδου / εξόδου παραμετροποιήσιμες · Κονέκτορας 55-πόλων						
	12	4 x Ψηφιακές	8 x Ψηφιακές 8 x PWM-I 8 x PWM	1 x CAN	5	**CR2512**
	12	8 x Ψηφιακές 4 x Αναλογικές (U/I)	4 x Ψηφιακές 4 x PWM	1 x CAN	5	**CR2513**
	30	15 x Ψηφιακές 4 x Αναλογικές (U/I)	15 x Ψηφιακές 3 x PWM 4 x PNP 10 A 4 x γέφυρα H	1 x CAN	6	**CR2520**

CabinetModule

Σχήμα / μέγεθος	Είσοδοι / έξοδοι συνολικά	Είσοδοι	Έξοδοι	Διασυνδέσεις	Αριθ. σχεδίου	Κωδικός παραγγελίας
Παράμετροι CAN ρυθμιζόμενες μέσω διακόπτη με κωδικοποίηση, Λειτουργίες εισόδου / εξόδου παραμετροποιήσιμες · Σύνδεση με κονέκτορα						
	16	16 x Ψηφιακές 4 x Αναλογικές (0...10 V)	4 x Ψηφιακές 2 x PWM	1 x CAN	7	**CR2012**
	16	16 x Ψηφιακές 4 x Αναλογικές (0...5 V)	4 x Ψηφιακές 2 x PWM	1 x CAN	7	**CR2014**

Βρείτε σχέδια υπό κλίμακα από σελίδα 671

Σχήμα / μέγεθος	Είσοδοι / έξοδοι συνολικά	Είσοδοι	Έξοδοι	Διασυνδέσεις	Αριθ. σχεδίου	Κωδικός παραγγελίας
Παράμετροι CAN ρυθμιζόμενες μέσω διακόπτη με κωδικοποίηση, Λειτουργίες εισόδου / εξόδου παραμετροποιήσιμες · Σύνδεση με κονέκτορα						
	32	16 x Ψηφιακές 4 x Αναλογικές (U/I) 4 x συχνότητα	16 x Ψηφιακές 4 x PWM	1 x CAN	8	**CR2016**

Μονάδα πληκτρολογίου

Σχήμα / μέγεθος	Οθόνη	Στοιχεία λειτουργίας	Είσοδοι / έξοδοι	Διασυνδέσεις	Αριθ. σχεδίου	Κωδικός παραγγελίας
Προγραμματισμός σύμφωνα με το IEC 61131-3 · Ακροδέκτες						
	2 x Κλίμακα LED (10 ψηφίων) 12 x LED κατάστασης	12 Πλήκτρα 4 πλήκτρα με βέλη	–	1 x CAN	9	**CR1500**

Παρελκόμενα για βαθμίδες Εισ/Εξ

Σχήμα / μέγεθος	Περιγραφή	Κωδικός παραγγελίας
	Ετικέτες επιγραφής · 20 x 9 mm · Υλικά περιβλήματος: πλαστικό Λευκό	**E70424**
	Προστατευτικό πώμα · M12 · για κάλυψη των υποδοχών M12 σε βαθμίδες ClassicLine, CompactLine και AirBox · Υλικά περιβλήματος: PA Μαύρο	**E73004**
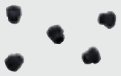	Προστατευτικό πώμα · M12 · με M12 θηλυκούς κονέκτορες σε CompactModule μεταλλικό · Υλικά περιβλήματος: PA Μαύρο	**EC2098**
	Κονέκτορας σύνδεσης AMP 55-πόλων · καλωδιώσιμο · συμπεριλαμβάνει επαφές (Junior Power Timer)	**EC2013**
	Καλώδιο με κονέκτορα · AMP 55-πόλων · Τυποποιημένο · Μήκος καλωδίου 1,2 m · Μεμονωμένη στεγανοποίηση κλώνων · Διατομή κλώνου 1 mm^2	**EC2084**
	Καλώδιο με κονέκτορα · AMP 55-πόλων · Τυποποιημένο · Μήκος καλωδίου 2,5 m · Μεμονωμένη στεγανοποίηση κλώνων · Διατομή κλώνου 1 mm^2	**EC2097**
	Καλώδιο με κονέκτορα · AMP 55-πόλων · Τυποποιημένο · Μήκος καλωδίου 1,2 m · Διατομή κλώνου 1 mm^2	**EC2086**
	Καλώδιο με κονέκτορα · AMP 55-πόλων · Τυποποιημένο · Μήκος καλωδίου 2,5 m · Διατομή κλώνου 1 mm^2	**EC2046**

Μπορείτε να βρείτε διαδραστικό επιλογέα προϊόντων και περισσότερες πληροφορίες στη διεύθυνση: www.ifm.com/gr

Σχήμα / μέγεθος	Περιγραφή	Κωδικός παραγ-γελίας
	Σετ βυσμάτων για CabinetModule CR201x · καλωδιώσιμο · Περιέχει: · Περίβλημα υποδοχών crimp AMP 1 x 6-πόλων, 2 x 18-πόλων Μαζί με επαφές crimp (Junior Power Timer)	**EC2053**
	Σετ βυσμάτων για CabinetModule CR201x · καλωδιώσιμο · Περιέχει: · Περίβλημα υποδοχών crimp AMP 1 x 6-πόλων, 2 x 14-πόλων, 2 x 18-πόλων Μαζί με επαφές crimp (Junior Power Timer)	**EC2089**
	Σετ βύσματα · καλωδιώσιμο · Περιέχει: · Περίβλημα υποδοχών crimp AMP 2 x 6-πόλων, 2 x 10-πόλων, 3 x 18-πόλων Μαζί με επαφές crimp (Junior Power Timer)	**EC2090**
	Καλώδιο με κονέκτορα · AMP 6-πόλων · Τυποποιημένο · πλήρως καλωδιωμένος · Μήκος καλωδίου 1,2 m · Διατομή κλώνου 1 mm^2	**EC1520**
	Καλώδιο με κονέκτορα · AMP 10-πόλων · Τυποποιημένο · πλήρως καλωδιωμένος · Μήκος καλωδίου 1,2 m · Διατομή κλώνου 1 mm^2	**EC1521**
	Καλώδιο με κονέκτορα · AMP 14-πόλων · Τυποποιημένο · πλήρως καλωδιωμένος · Μήκος καλωδίου 1,2 m · Διατομή κλώνου 1 mm^2	**EC1522**
	Καλώδιο με κονέκτορα · AMP 18-πόλων · Τυποποιημένο · πλήρως καλωδιωμένος · Μήκος καλωδίου 1,2 m · Διατομή κλώνου 1 mm^2	**EC1523**
	Καλώδιο με κονέκτορα · AMP 18-πόλων · Τυποποιημένο · μερικώς καλωδιωμένος · για σήματα εισόδου · Μήκος καλωδίου 1,2 m · Διατομή κλώνου 1 mm^2	**EC1524**
	Καλώδιο με κονέκτορα · AMP 18-πόλων · Τυποποιημένο · πλήρως καλωδιωμένος · Μήκος καλωδίου 2,5 m · Διατομή κλώνου 1 mm^2	**EC1533**
	Θηλυκός κονέκτορας · Ίσιο σχήμα · Χωρίς αλογόνο · Επιχρυσωμένες επαφές · M12 κονέκτορας · 2 m · 5-πόλων · Υλικά περιβλήματος: PUR	**E11596**
	Θηλυκός κονέκτορας · Ίσιο σχήμα · Χωρίς αλογόνο · Επιχρυσωμένες επαφές · M12 κονέκτορας · 5 m · 5-πόλων · Υλικά περιβλήματος: PUR	**E11597**
	Θηλυκός κονέκτορας με αντίσταση τερματισμού · Ίσιο σχήμα · Επιχρυσωμένες επαφές · M12 κονέκτορας · 5-πόλων · Υλικά περιβλήματος: TPU	**E11589**
	Αντίσταση απόληξης, αρσενικός κονέκτορας · Ίσιο σχήμα · Επιχρυσωμένες επαφές · M12 κονέκτορας · 5-πόλων · Υλικά περιβλήματος: TPU	**E11590**
	Καλώδιο με αρσενικό κονέκτορα · Ίσιο σχήμα · Χωρίς αλογόνο · Επιχρυσωμένες επαφές · M12 κονέκτορας · 2 m · 5-πόλων · Υλικά περιβλήματος: PUR	**E11598**
	Καλώδιο με αρσενικό κονέκτορα · Ίσιο σχήμα · Χωρίς αλογόνο · Επιχρυσωμένες επαφές · M12 κονέκτορας · 5 m · 5-πόλων · Υλικά περιβλήματος: PUR	**E11599**

Βρείτε σχέδια υπό κλίμακα από σελίδα 671

Σχήμα / μέγεθος	Περιγραφή	Κωδικός παραγ-γελίας
	Καλώδιο προέκτασης · Ίσιου σχήματος / Ίσιου σχήματος · Χωρίς αλογόνο · Επιχρυσωμένες επαφές · 0,3 m · 5-πόλων · Υλικά περιβλήματος: PUR	**E11591**
	Καλώδιο προέκτασης · Ίσιου σχήματος / Ίσιου σχήματος · Χωρίς αλογόνο · Επιχρυσωμένες επαφές · 1 m · 5-πόλων · Υλικά περιβλήματος: PUR	**E11592**
	Καλώδιο προέκτασης · Ίσιου σχήματος / Ίσιου σχήματος · Χωρίς αλογόνο · Επιχρυσωμένες επαφές · 2 m · 5-πόλων · Υλικά περιβλήματος: PUR	**E11593**
	Καλώδιο προέκτασης · Ίσιου σχήματος / Ίσιου σχήματος · Χωρίς αλογόνο · Επιχρυσωμένες επαφές · 5 m · 5-πόλων · Υλικά περιβλήματος: PUR	**E11594**
	Αρσενικός καλωδιώσιμος κονέκτορας · Ίσιο σχήμα · Χωρίς σιλικόνη · Χωρίς αλογόνο · καλωδιώσιμο · Επιχρυσωμένες επαφές · M12 κονέκτορας · 5-πόλων · Υλικά περιβλήματος: PA	**E11506**
	Θηλυκός καλωδιώσιμος κονέκτορας · Ίσιο σχήμα · Χωρίς σιλικόνη · Χωρίς αλογόνο · καλωδιώσιμο · Επιχρυσωμένες επαφές · M12 κονέκτορας · 5-πόλων · Υλικά περιβλήματος: PA	**E11511**
	Αρσενικός καλωδιώσιμος κονέκτορας · Ίσιο σχήμα · Χωρίς σιλικόνη · Χωρίς αλογόνο · καλωδιώσιμο · Επιχρυσωμένες επαφές · M12 κονέκτορας · 4-πόλων · Υλικά περιβλήματος: PA	**E11504**
	Αρσενικός καλωδιώσιμος κονέκτορας · Υπό γωνία · Χωρίς σιλικόνη · Χωρίς αλογόνο · καλωδιώσιμο · Επιχρυσωμένες επαφές · M12 κονέκτορας · 4-πόλων · Υλικά περιβλήματος: PA	**E11505**
	Μονάδα απόσβεσης φορτίου · 12 V DC	**EC2015**
	Μονάδα απόσβεσης φορτίου · 24 V DC	**EC2016**
	Κονέκτορας σύνδεσης για βαλβίδα Danfoss PWM · καλωδιώσιμο · Ακροδέκτες	**EC2056**
	Κονέκτορας σύνδεσης για βαλβίδα Danfoss PWM · M12 κονέκτορας	**EC2088**
	Καλώδιο προσαρμογέα για συσκευές CAN M12 κονέκτορα (5-πολικό) · Π.χ. CANmem, CANremote ή αισθητήρες κλίσης	**EC2062**

Μπορείτε να βρείτε διαδραστικό επιλογέα προϊόντων και περισσότερες πληροφορίες στη διεύθυνση: www.ifm.com/gr

Σχέδια υπό κλίμακα / αριθ. σχεδίου / CAD, από: www.ifm.com

1

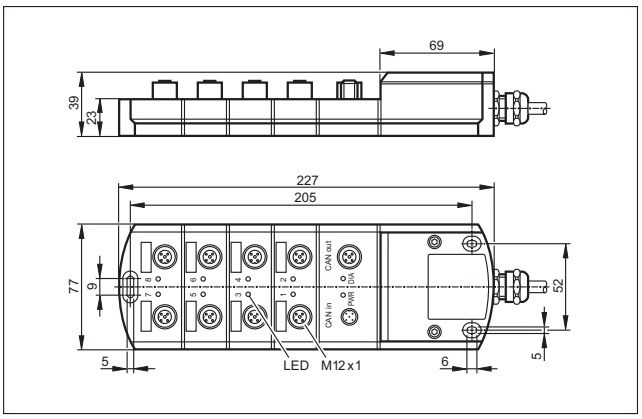

2

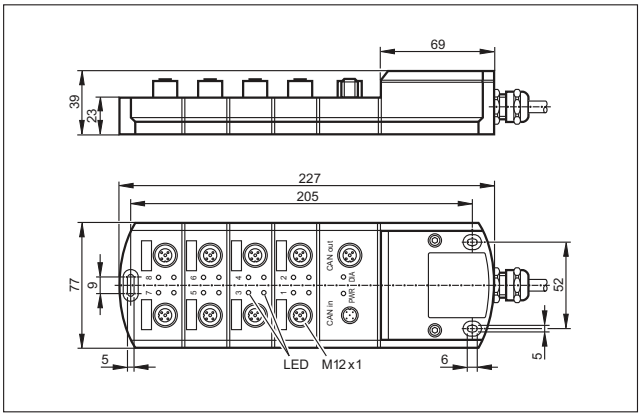

3

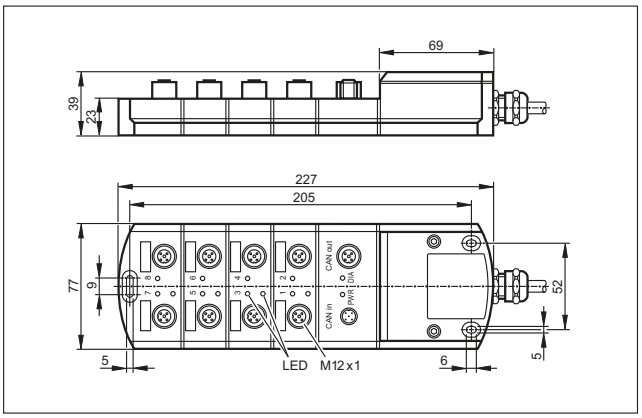

4

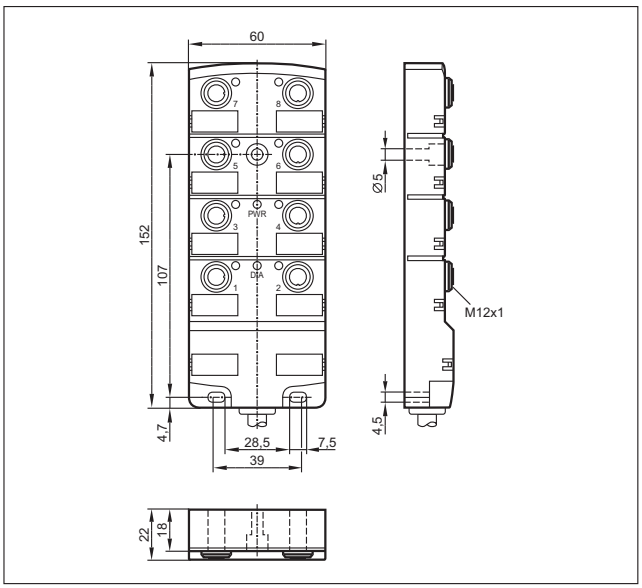

5

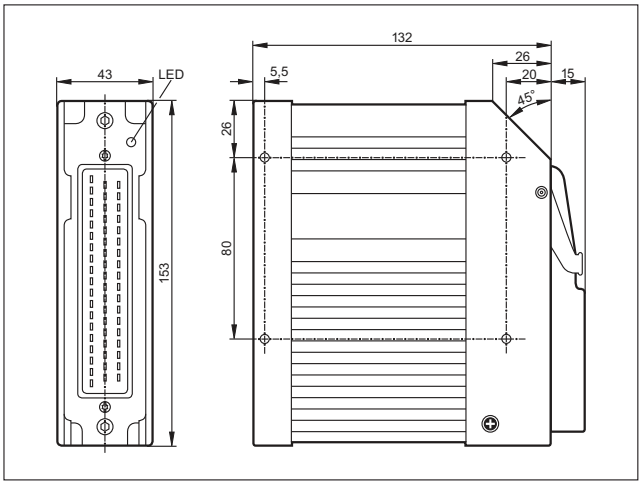

6

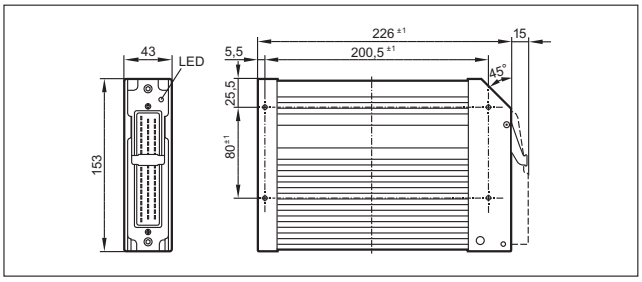

7

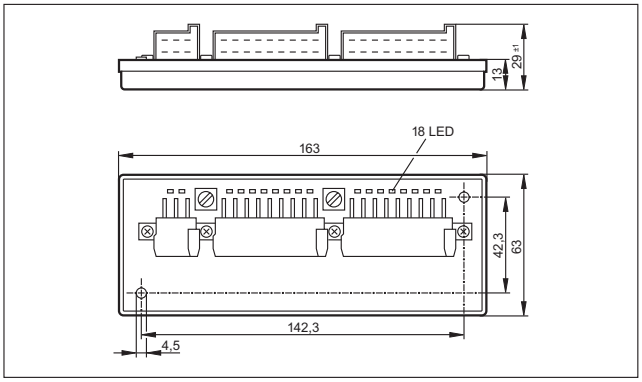

Σχέδια υπό κλίμακα / αριθ. σχεδίου / CAD, από: www.ifm.com

8

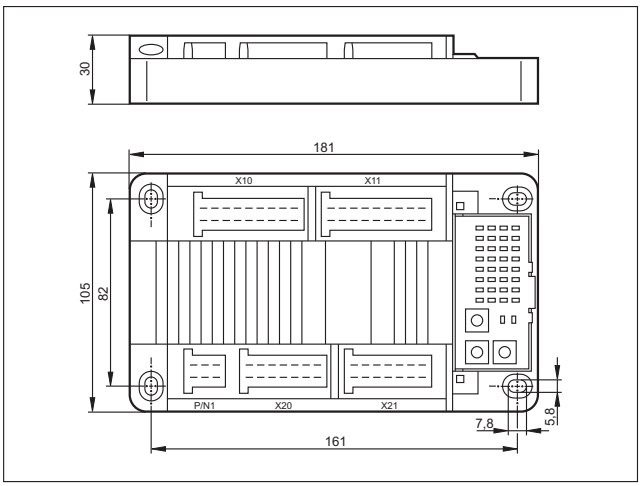

9

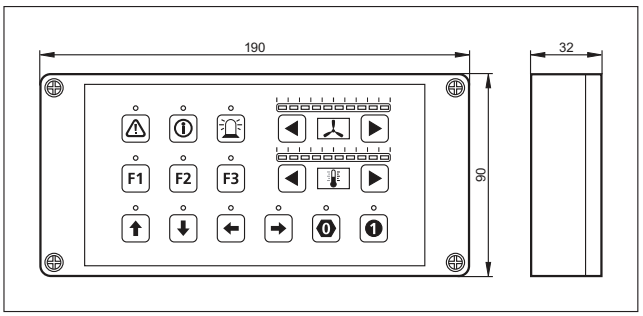

Διαλογικές μονάδες / οθόνες

Οι διαλογικές συσκευές διαθέτουν οθόνη με δυνατότητα γραφικών αναπαραστάσεων, πολύπλευρες διασυνδέσεις και προγραμματίζονται ελεύθερα σύμφωνα με το IEC61131.
Η βολική διεπαφή χρήστη για το σέρβις και το χειρισμό μηχανημάτων – οι συσκευές διαλόγου του συστήματος ελέγχου ecomat*mobile*.

Γενική επισκόπηση συστήματος	Σελίδα
Εξυπνη PDM360 με 2,5" μονόχρωμη οθόνη	674
Συμπαγής PDM360 με 3,8" μονόχρωμη οθόνη	674 - 675
PDM360 με 5,7" οθόνη	675
PDM360 NG με 7" οθόνη	675 - 676
Παρελκόμενα για οθόνες	676 - 677
Τεχνολογία σύνδεσης για οθόνες	677
Σχέδια υπό κλίμακα / αριθ. σχεδίου / CAD, από: www.ifm.com	678

Εξυπνη PDM360 με 2,5" μονόχρωμη οθόνη

Σχήμα / μέγεθος	Οθόνη	Στοιχεία λειτουργίας	Είσοδοι / έξοδοι	Διασυνδέσεις	Αριθ. σχεδίου	Κωδικός παραγγελίας
12 φωτιζόμενα πλήκτρα λειτουργίας ελεύθερου προγραμματισμού, Προγραμματισμός σύμφωνα με το IEC 61131-3 · M12 κονέκτορας						
	Μονόχρωμη οθόνη 2,5" 128 x 64 Pixel	12 Πλήκτρα	–	1 x CAN 1 x RS-232	1	**CR1070**
	Μονόχρωμη οθόνη 2,5" 128 x 64 Pixel	12 Πλήκτρα	4 x Ψηφιακή είσοδος 4 x Ψηφιακή έξοδος	1 x CAN 1 x RS-232	1	**CR1071**

Συμπαγής PDM360 με 3,8" μονόχρωμη οθόνη

Σχήμα / μέγεθος	Οθόνη	Στοιχεία λειτουργίας	Είσοδοι / έξοδοι	Διασυνδέσεις	Αριθ. σχεδίου	Κωδικός παραγγελίας
3 φωτιζόμενα πλήκτρα λειτουργίας ελεύθερου προγραμματισμού, Προγραμματισμός σύμφωνα με το IEC 61131-3 · M12 κονέκτορας						
	Μονόχρωμη οθόνη 3,8" 240 x 320 Pixel	3 Πλήκτρα 1 Κωδικοποιητής με μπουτόν	–	1 x CAN 1 x Ethernet 1 x RS-232	2	**CR1052**

Μπορείτε να βρείτε διαδραστικό επιλογέα προϊόντων και περισσότερες πληροφορίες στη διεύθυνση: www.ifm.com/gr

Σχήμα / μέγεθος	Οθόνη	Στοιχεία λειτουργίας	Είσοδοι / έξοδοι	Διασυνδέσεις	Αριθ. σχεδίου	Κωδικός παραγγελίας
Ρολόι πραγματικού χρόνου, 3 φωτιζόμενα πλήκτρα λειτουργίας ελεύθερου προγραμματισμού, Προγραμματισμός σύμφωνα με το IEC 61131-3 · M12 κονέκτορας						
	Μονόχρωμη οθόνη 3,8" 240 x 320 Pixel	3 Πλήκτρα 1 Κωδικοποιητής με μπουτόν	2 x Ψηφιακή είσοδος 2 x Ψηφιακή έξοδος Ρολόι πραγματικού χρόνου	1 x CAN 1 x Ethernet 1 x RS-232	2	**CR1053**
3 φωτιζόμενα πλήκτρα λειτουργίας ελεύθερου προγραμματισμού, Προγραμματισμός σύμφωνα με το IEC 61131-3 · M12 κονέκτορας						
	Μονόχρωμη οθόνη 3,8" 320 x 240 Pixel	3 Πλήκτρα 1 Κωδικοποιητής με μπουτόν	–	1 x CAN 1 x Ethernet 1 x RS-232	3	**CR1055**
Ρολόι πραγματικού χρόνου, 3 φωτιζόμενα πλήκτρα λειτουργίας ελεύθερου προγραμματισμού, Προγραμματισμός σύμφωνα με το IEC 61131-3 · M12 κονέκτορας						
	Μονόχρωμη οθόνη 3,8" 320 x 240 Pixel	3 Πλήκτρα 1 Κωδικοποιητής με μπουτόν	2 x Ψηφιακή είσοδος 2 x Ψηφιακή έξοδος Ρολόι πραγματικού χρόνου	1 x CAN 1 x Ethernet 1 x RS-232	3	**CR1056**

PDM360 με 5,7" οθόνη

Σχήμα / μέγεθος	Οθόνη	Στοιχεία λειτουργίας	Είσοδοι / έξοδοι	Διασυνδέσεις	Αριθ. σχεδίου	Κωδικός παραγγελίας
Ρολόι πραγματικού χρόνου, 6 ελεύθερα προγραμματιζόμενα πλήκτρα λειτουργίας οπίσθιου φωτισμού, Προγραμματισμός σύμφωνα με το IEC 61131-3 · M23 κονέκτορα						
	Μονόχρωμη οθόνη 5,7" 320 x 240 Pixel	6 Πλήκτρα 1 Κωδικοποιητής με μπουτόν	1 x βομβητής Ρολόι πραγματικού χρόνου	2 x CAN 1 x Ethernet 2 x RS-232	4	**CR1050**
	Έγχρωμη οθόνη 5,7" 320 x 240 Pixel	6 Πλήκτρα 1 Κωδικοποιητής με μπουτόν	1 x βομβητής Ρολόι πραγματικού χρόνου	2 x CAN 1 x Ethernet 2 x RS-232	4	**CR1051**

PDM360 NG με 7" οθόνη

Σχήμα / μέγεθος	Οθόνη	Στοιχεία λειτουργίας	Είσοδοι / έξοδοι	Διασυνδέσεις	Αριθ. σχεδίου	Κωδικός παραγγελίας
Ρολόι πραγματικού χρόνου, 9 ελεύθερα προγραμματιζόμενα πλήκτρα λειτουργίας οπίσθιου φωτισμού, Προγραμματισμός σύμφωνα με το IEC 61131-3 · M12 κονέκτορας						
	Έγχρωμη οθόνη 7" 800 x 480 Pixel	9 Πλήκτρα 1 Κωδικοποιητής με μπουτόν	1 x Ψηφιακή είσοδος 1 x Αναλογική είσοδος 1 x Ψηφιακή έξοδος 1 x βομβητής Ρολόι πραγματικού χρόνου	4 x CAN 1 x Ethernet 2 x USB	5	**CR1080**
	Έγχρωμη οθόνη 7" 800 x 480 Pixel	9 Πλήκτρα 1 Κεντρικό πλήκτρο πλοήγησης με μπουτόν επαφής	1 x Ψηφιακή είσοδος 1 x Αναλογική είσοδος 1 x Ψηφιακή έξοδος 1 x βομβητής Ρολόι πραγματικού χρόνου	4 x CAN 1 x Ethernet 2 x USB	6	**CR1081**
	Έγχρωμη οθόνη 7" 800 x 480 Pixel	9 Πλήκτρα 1 Κεντρικό πλήκτρο πλοήγησης με μπουτόν επαφής 1 Οθόνη αφής	1 x Ψηφιακή είσοδος 1 x Αναλογική είσοδος 1 x Ψηφιακή έξοδος 2 x Βίντεο (CVBS) 1 x βομβητής	4 x CAN 1 x Ethernet 2 x USB	6	**CR1082**

Βρείτε σχέδια υπό κλίμακα από σελίδα 678

Σχήμα / μέγεθος	Οθόνη	Στοιχεία λειτουργίας	Είσοδοι / έξοδοι	Διασυνδέσεις	Αριθ. σχεδίου	Κωδικός παραγγελίας
Ρολόι πραγματικού χρόνου, 8 ελεύθερα προγραμματιζόμενα πλήκτρα λειτουργίας οπίσθιου φωτισμού, Προγραμματισμός σύμφωνα με το IEC 61131-3 · M12 κονέκτορας						
	Έγχρωμη οθόνη 7" 800 x 480 Pixel	8 Πλήκτρα	1 x Ψηφιακή είσοδος 1 x Αναλογική είσοδος 1 x Ψηφιακή έξοδος 2 x Βίντεο (CVBS) 1 x βομβητής	4 x CAN 1 x Ethernet 2 x USB	7	**CR1083**
Ρολόι πραγματικού χρόνου, 9 ελεύθερα προγραμματιζόμενα πλήκτρα λειτουργίας οπίσθιου φωτισμού, Προγραμματισμός σύμφωνα με το IEC 61131-3 · M12 κονέκτορας						
	Έγχρωμη οθόνη 7" 800 x 480 Pixel	9 Πλήκτρα 1 Κωδικοποιητής με μπουτόν	1 x Ψηφιακή είσοδος 1 x Αναλογική είσοδος 1 x Ψηφιακή έξοδος 2 x Βίντεο (CVBS) 1 x βομβητής	4 x CAN 1 x Ethernet 2 x USB	5	**CR1084**
	Έγχρωμη οθόνη 7" 800 x 480 Pixel	9 Πλήκτρα 1 Κεντρικό πλήκτρο πλοήγησης με μπουτόν επαφής	1 x Ψηφιακή είσοδος 1 x Αναλογική είσοδος 1 x Ψηφιακή έξοδος 2 x Βίντεο (CVBS) 1 x βομβητής	4 x CAN 1 x Ethernet 2 x USB	6	**CR1085**
Ρολόι πραγματικού χρόνου, 8 ελεύθερα προγραμματιζόμενα πλήκτρα λειτουργίας οπίσθιου φωτισμού, Προγραμματισμός σύμφωνα με το IEC 61131-3 · M12 κονέκτορας						
	Έγχρωμη οθόνη 7" 800 x 480 Pixel	8 Πλήκτρα	1 x Ψηφιακή είσοδος 1 x Αναλογική είσοδος 1 x Ψηφιακή έξοδος 1 x βομβητής Ρολόι πραγματικού χρόνου	4 x CAN 1 x Ethernet 2 x USB	7	**CR1087**

Παρελκόμενα για οθόνες

Σχήμα / μέγεθος	Περιγραφή	Κωδικός παραγγελίας
	Κουμπωτό σετ · Π.χ. για οθόνες ελέγχου και διαλόγου PDM360, PDM360 compact ή PDM360 smart · Για την τοποθέτηση σε πίνακα · Περιέχει: · 4 πλαστικά ελατήρια	**EC1452**
	Σετ στερέωσης · Π.χ. για οθόνες ελέγχου και διαλόγου PDM360, PDM360 compact ή PDM360 smart · Για την ενσωμάτωση του πίνακα διακοπτών · Περιέχει: · 4 γωνιακά στηρίγματα, 4 βίδες κυλινδρικής κεφαλής	**EC1453**
	Βάση συναρμολόγησης · Για συσκευές ελέγχου και διαλόγου PDM360 · για χρήση ως μονάδας επιφάνειας εργασίας	**EC2083**
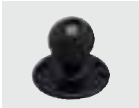	Βάση συναρμολόγησης · Σετ συναρμολόγησης RAM · Μέγεθος σφαίρας 1,5" (C) · Π.χ. για οθόνες ελέγχου και διαλόγου PDM360 NG, PDM360, PDM360 compact ή PDM360 smart · για χρήση ως μονάδας επιφάνειας εργασίας	**EC1410**
	Κοντός βραχίονας συναρμολόγησης · 90 mm · Σετ συναρμολόγησης RAM · Μέγεθος σφαίρας 1,5" (C) · Π.χ. για οθόνες ελέγχου και διαλόγου PDM360 NG, PDM360, PDM360 compact ή PDM360 smart · για χρήση ως μονάδας επιφάνειας εργασίας	**EC1411**
	Κανονικός βραχίονας συναρμολόγησης · 144 mm · Σετ συναρμολόγησης RAM · Μέγεθος σφαίρας 1,5" (C) · Π.χ. για οθόνες ελέγχου και διαλόγου PDM360 NG, PDM360, PDM360 compact ή PDM360 smart · για χρήση ως μονάδας επιφάνειας εργασίας	**EC1412**
	Μακρύς βραχίονας συναρμολόγησης · 231 mm · Σετ συναρμολόγησης RAM · Μέγεθος σφαίρας 1,5" (C) · Π.χ. για οθόνες ελέγχου και διαλόγου PDM360 NG, PDM360, PDM360 compact ή PDM360 smart · για χρήση ως μονάδας επιφάνειας εργασίας	**EC1413**

Μπορείτε να βρείτε διαδραστικό επιλογέα προϊόντων και περισσότερες πληροφορίες στη διεύθυνση: www.ifm.com/gr

Σχήμα / μέγεθος	Περιγραφή	Κωδικός παραγγελίας
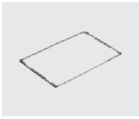	Φλάντζα και αποσβεστήρας κραδασμών · Για συσκευές ελέγχου και διαλόγου PDM360 smart, PDM360 compact	**EC1450**
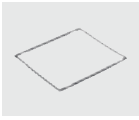	Φλάντζα και αποσβεστήρας κραδασμών · Για συσκευές ελέγχου και διαλόγου PDM360	**EC1451**
	Πλαίσιο στήριξης και απορρόφησης κραδασμών · Για συσκευές ελέγχου και διαλόγου PDM360 NG · Ενσωμάτωση · Υλικά περιβλήματος: Έλασμα χάλυβα	**EC2110**
	Φλάντζα και αποσβεστήρας κραδασμών · Για συσκευές ελέγχου και διαλόγου PDM360 NG · Ενσωμάτωση · Υλικά περιβλήματος: TPE Μαύρο	**EC2115**
	Μονάδα απόσβεσης φορτίου · 12 V DC	**EC2015**
	Μονάδα απόσβεσης φορτίου · 24 V DC	**EC2016**
	Τροφοδοτικό με φις · με ανταλλάξιμους κονέκτορες τροφοδοσίας (EU/UK/USA/AUS) · Έξοδος 24 V DC / 1000 mA	**EC2059**

Τεχνολογία σύνδεσης για οθόνες

Σχήμα / μέγεθος	Περιγραφή	Κωδικός παραγγελίας
	Καλώδιο προέκτασης · Για συσκευές ελέγχου και διαλόγου PDM360 NG · USB θηλυκός κονέκτορας για εγκατάσταση σε πίνακα ελέγχου ή οργάνων · 1,5 m	**EC2099**
	Καλώδιο με κονέκτορα · Για συσκευές ελέγχου και διαλόγου PDM360 · 19-πόλων · Ασφάλιση ώθησης/έλξης · Μήκος καλωδίου 2 m · Ενδείκνυται για ενσωμάτωση σε κονσόλα ή πίνακα διακοπτών	**EC2077**
	Καλώδιο με κονέκτορα · Για συσκευές ελέγχου και διαλόγου PDM360 · 19-πόλων · Μήκος καλωδίου 2 m · Ενδείκνυται για ενσωμάτωση κονσόλας ή πίνακα διακοπτών και για σύνδεση βάσης	**EC2081**
	Καλώδιο προέκτασης · Ίσιου σχήματος / Ίσιου σχήματος · Ethernet · Καλώδιο διασύνδεσης διασταυρούμενων αγωγών · 2 m · Υλικά περιβλήματος: PUR	**EC2080**
	Καλώδιο προέκτασης · Ίσιου σχήματος / Ίσιου σχήματος · Ethernet · Καλώδιο διασύνδεσης διασταυρούμενων αγωγών · 2 m · Υλικά περιβλήματος: PUR / PC	**E11898**
	Σειριακό καλώδιο · 2 x 9-πολικά βύσματα D-SUB (θηλυκά) · 1:1 · Π.χ. για επικοινωνία H/Y, παραμετροποίηση ή προγραμματισμό · Μήκος καλωδίου 2 m · Π.χ. για οθόνες ελέγχου και διαλόγου PDM360	**EC2063**

Βρείτε σχέδια υπό κλίμακα από σελίδα 678

Σχέδια υπό κλίμακα / αριθ. σχεδίου / CAD, από: www.ifm.com

1

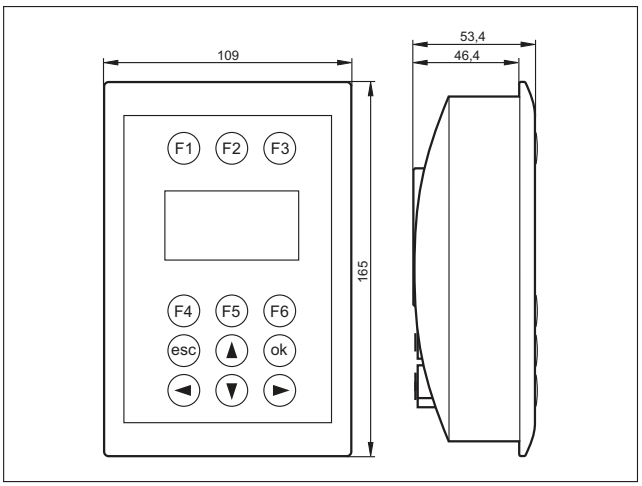

2

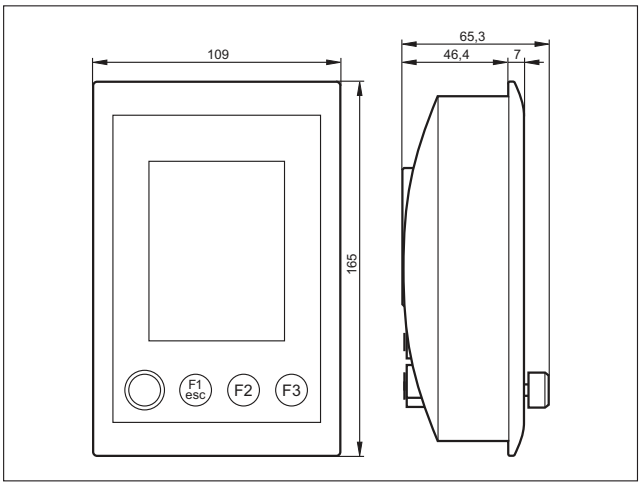

3

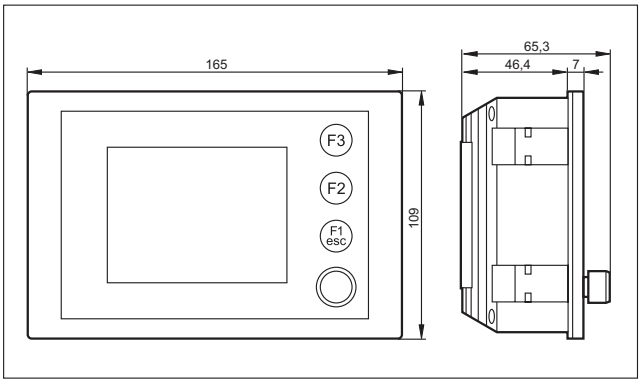

4

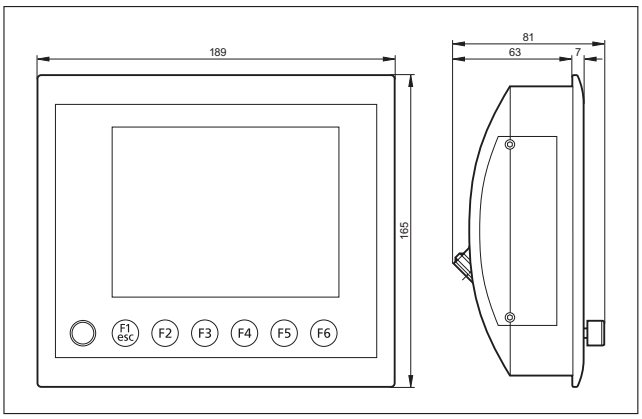

5

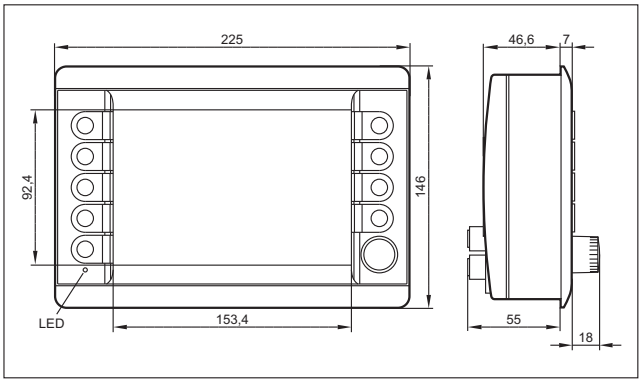

6

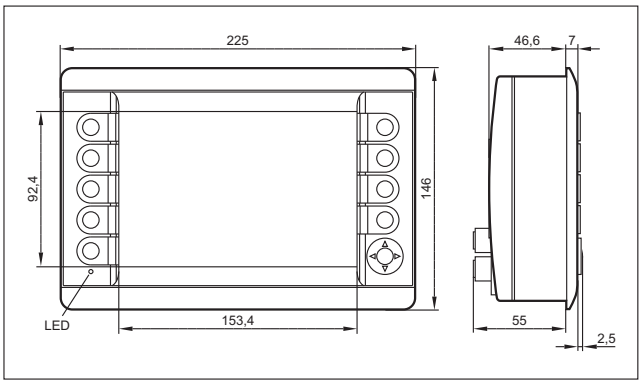

7

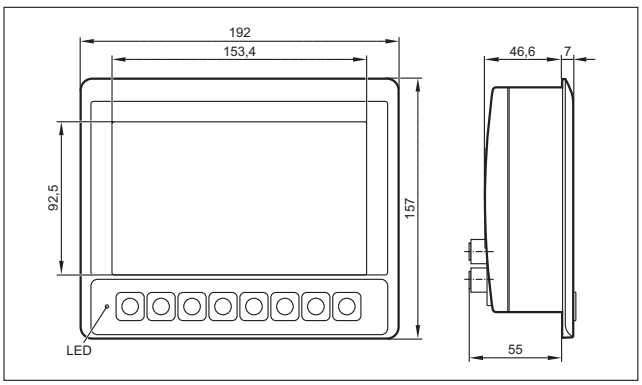

Μπορείτε να βρείτε διαδραστικό επιλογέα προϊόντων και περισσότερες πληροφορίες στη διεύθυνση: www.ifm.com/gr

Κάμερες

Σήμερα, σε όλα σχεδόν τα οχήματα, οι χρήστες χρησιμοποιούν οθόνες απεικόνισης πληροφοριών της μηχανής. Ταυτόχρονα, κάμερες παρακολουθούν τις περιοχές λειτουργίας. Εδώ, χρησιμοποιείται η νέα κάμερα O2M. Σχεδιασμένη για ακραίες συνθήκες λειτουργίας.

Γενική επισκόπηση συστήματος	Σελίδα
Σύστημα κάμερας για PDM360 έγχρωμη	680
Τεχνολογία σύνδεσης για οθόνες	680 - 681
Σχέδια υπό κλίμακα / αριθ. σχεδίου / CAD, από: www.ifm.com	681

Σύστημα κάμερας για PDM360 έγχρωμη

Σχήμα / μέγεθος	Ανάλυση εικόνας	Γωνία διαφράγματος [°]	Επιπρόσθετες λειτουργίες	Διασυνδέσεις	Αριθ. σχεδίου	Κωδικός παραγγελίας
M12 κονέκτορας						
	320 x 240 Pixel	75	κατοπτρισμός εικόνας Θέρμανση φακού	1 x Ethernet	1	**O2M110**
	320 x 240 Pixel	115	κατοπτρισμός εικόνας Θέρμανση φακού	1 x Ethernet	1	**O2M113**

Τεχνολογία σύνδεσης για οθόνες

Σχήμα / μέγεθος	Περιγραφή	Κωδικός παραγγελίας
	Μεταγωγέας ethernet · 5 θύρες · Αυτόματη ανίχνευση · Αυτόματη διασταύρωση · 10/100Base-TX · Τροφοδοτικό πλεονασμού · 10...30 V DC	**EC2095**
	Καλώδιο προέκτασης · Ίσιου σχήματος / Ίσιου σχήματος · Ethernet · Καλώδιο διασύνδεσης διασταυρούμενων αγωγών · 2 m · Υλικά περιβλήματος: PUR / PC	**E11898**
	Καλώδιο προέκτασης · Ίσιου σχήματος / Ίσιου σχήματος · Ethernet · Επιχρυσωμένες επαφές · 10 m · Υλικά περιβλήματος: TPU	**E21137**
	Καλώδιο προέκτασης · Ίσιου σχήματος / Ίσιου σχήματος · Ethernet · Επιχρυσωμένες επαφές · 2 m · Υλικά περιβλήματος: TPU	**E21138**

Μπορείτε να βρείτε διαδραστικό επιλογέα προϊόντων και περισσότερες πληροφορίες στη διεύθυνση: www.ifm.com/gr

Σχήμα / μέγεθος	Περιγραφή	Κωδικός παραγγελίας
	Καλώδιο προέκτασης · Ίσιου σχήματος / Ίσιου σχήματος · Ethernet · Επιχρυσωμένες επαφές · 5 m · Υλικά περιβλήματος: TPU	**E21139**

Σχέδια υπό κλίμακα / αριθ. σχεδίου / CAD, από: www.ifm.com

1

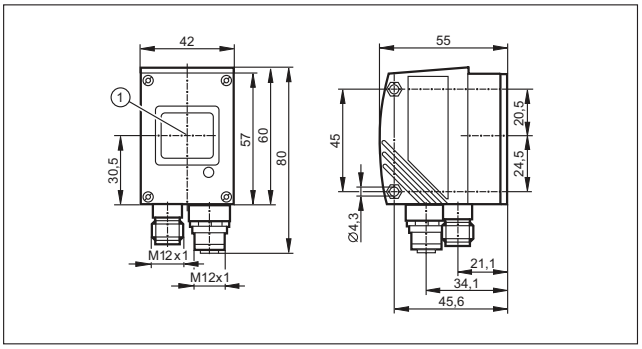

Μονάδες διάγνωσης και επισκευής

Λήψη και αξιολόγηση δεδομένων διάγνωσης – η βάση για ένα αποδοτικό και οικονομικό σύστημα τηλεσυντήρησης και επιτήρησης.
Η ελάττωση των εξόδων συντήρησης και η μείωση του χρόνου ακινητοποίησης της παραγωγής λόγω βλαβών είναι τα ουσιαστικά πλεονεκτήματα αυτής της μοντέρνας τεχνολογίας.

Γενική επισκόπηση συστήματος	Σελίδα
Εξ΄ αποστάσεως συντήρηση	682
Μνήμη δεδομένων	683
Διασύνδεση και διάγνωση CAN	683
Παρελκόμενα για εξ΄ αποστάσεως συντήρηση	683
Παρελκόμενα για μνήμη δεδομένων	683
Καλώδια CAN	684
Σχέδια υπό κλίμακα / αριθ. σχεδίου / CAD, από: www.ifm.com	684 - 685

Εξ΄ αποστάσεως συντήρηση

Σχήμα / μέγεθος	Σχεδίαση	Αρ. σχεδίου	Κωδικός παραγγελίας
M12 κονέκτορας, 5κλωνος · FME κονέκτορας, GSM κεραία · SMA θηλυκός κονέκτορας, GPS κεραία			
	CAN GPRS/GPS ράδιο μόντεμ · GSM/GPRS (850/900/1800/1900 MHz) · Για τη μετάδοση μηνυμάτων SMS και πακέτα δεδομένων · Με δέκτη GPS για προσδιορισμό θέσης · Αλουμίνιο με επίστρωση σκόνης	1	**CR3108**
	CAN 3G/GPS ράδιο μόντεμ (Ευρωπαϊκή έκδοση) · GSM/GPRS/EDGE (850/900/1800 MHz) · UMTS/HSDPA (900/2100 MHz) · Για τη μετάδοση μηνυμάτων SMS και πακέτα δεδομένων · Με δέκτη GPS για προσδιορισμό θέσης · Αλουμίνιο με επίστρωση σκόνης	1	**CR3110**
	CAN 3G/GPS ράδιο μόντεμ (Εκδοση ΗΠΑ) · GSM/GPRS/EDGE (850/900/1800/1900 MHz) · UMTS/HSDPA (850/1900 MHz) · Για τη μετάδοση μηνυμάτων SMS και πακέτα δεδομένων · Με δέκτη GPS για προσδιορισμό θέσης · Αλουμίνιο με επίστρωση σκόνης	1	**CR3112**

Μπορείτε να βρείτε διαδραστικό επιλογέα προϊόντων και περισσότερες πληροφορίες στη διεύθυνση: www.ifm.com/gr

Μνήμη δεδομένων

Σχήμα / μέγεθος	Οθόνη	Τύπος μνήμης	Λειτουργίες αποθήκευσης	Διασυνδέσεις	Αριθ. σχε-δίου	Κωδικός παραγ-γελίας
Μνήμη και καταγραφέας δεδομένων για δίκτυα CANopen · M12 κονέκτορας						
	5 LED κατάστασης	Κάρτα μνήμης SD (μέγ. 2 Gbyte)	Γραμμικά δακτύλιος σε διεύθυνση	1 x CAN 1 x USB	2	**CR3101**

Διασύνδεση και διάγνωση CAN

Σχήμα / μέγεθος	Σχεδίαση	Αρ. σχε-δίου	Κωδικός παραγ-γελίας
	CANfox · CAN/RS232-USB σύνδεση · Προγραμματισμός και διάγνωση συστημάτων CAN · 5 V DC (μέσω θύρας USB)	3	**EC2112**
	Καλώδιο προσαρμογέα · για διασύνδεση CAN: CANfox · Προσαρμογέας CAN: κονέκτορας DIN, 6κλωνος / κονέκτορας M12, 5κλωνος · Προσαρμογέας RS-232: DIN κονέκτορας, 6κλωνος / Sub-D αρσενικός κονέκτορας, 9κλωνος · Μήκος καλωδίου 1 m	–	**EC2113**
	Όργανο δοκιμής δικτύου CAN · φορητή συσκευή ανάλυσης δικτύων CAN · Οθόνη αφής · 11/29 Bit αναγνώρισης · πλαστικό: ABS	4	**EC2100**

Παρελκόμενα για εξ΄ αποστάσεως συντήρηση

Σχήμα / μέγεθος	Περιγραφή	Κωδικός παραγ-γελίας
	Επίπεδη κεραία CANremote GSM · GSM 850/900/1800/1900 · UMTS 1920...2170 MHz · Μήκος καλωδίου 3 m · FME θηλυκός κονέκτορας (GSM) · Πλακέ σχήμα για συναρμολόγηση σε όλες τις επίπεδες επιφάνειες	**EC2092**
	Επίπεδη κεραία CANremote GPS · Με ενσωματωμένο ενισχυτή · Μήκος καλωδίου 3 m · Κονέκτορας κεραίας SMA · Πλακέ σχήμα για συναρμολόγηση σε όλες τις επίπεδες επιφάνειες	**EC2093**
	GSM/GPS συνδυαστική κεραία · GSM 850/900/1800/1900 · UMTS 1920...2170 MHz · Με ενσωματωμένο ενισχυτή · Μήκος καλωδίου 3 m · FME θηλυκός κονέκτορας (GSM) · SMA αρσενικός κονέκτορας (GPS) · Πλακέ σχήμα για συναρμολόγηση σε όλες τις επίπεδες επιφάνειες · πχ για CANremote CR3108, CR3110 ή CR3112 · σπείρωμα M16 x 1,5	**EC2116**

Παρελκόμενα για μνήμη δεδομένων

Σχήμα / μέγεθος	Περιγραφή	Κωδικός παραγ-γελίας
	Κάρτα μνήμης SD · 2 GByte · για εφαρμογές οχημάτων	**EC1021**

Βρείτε σχέδια υπό κλίμακα από σελίδα 684

Καλώδια CAN

Σχήμα / μέγεθος	Περιγραφή	Κωδικός παραγγελίας
	Καλώδιο προσαρμογέα · 9-πολικός κονέκτορας D-SUB (θηλυκός) · 5-πολικό θηλυκό κονέκτορα, M12 · 2-πολικό καλώδιο με γυμνά άκρα για ηλεκτρική τροφοδοσία · Ενσωματωμένη αντίσταση απόληξης CAN (120 Ω) με διακόπτη	**EC2050**
	Καλώδιο προσαρμογέα για συσκευές CAN M12 κονέκτορα (5-πολικό) · Π.χ. CANmem, CANremote ή αισθητήρες κλίσης	**EC2062**
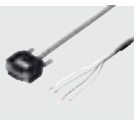	Καλώδιο επικοινωνίας CAN · Μήκος καλωδίου 2 m Κονέκτορας 9-πόλων D-SUB (θηλυκός) · Άκρα καλωδίων με ακροδέκτες	**EC2034**
	Σειριακό καλώδιο · 2 x 9-πολικά βύσματα D-SUB (θηλυκά) · 1:1 · Π.χ. για επικοινωνία H/Y, παραμετροποίηση ή προγραμματισμό · Μήκος καλωδίου 2 m · Π.χ. για οθόνες ελέγχου και διαλόγου PDM360	**EC2063**
	USB καλώδιο σύνδεσης · τύπος A σε τύπο Mini B · Για επικοινωνία H/Y, παραμετροποίηση και λήψη των αναβαθμίσεων λογισμικού · Μήκος καλωδίου 1,8 m · πχ για CANmem	**EC2058**
	Θηλυκός καλωδιώσιμος κονέκτορας · Ίσιο σχήμα · Χωρίς σιλικόνη · Χωρίς αλογόνο · καλωδιώσιμο · Επιχρυσωμένες επαφές · M12 κονέκτορας · 5-πόλων · Υλικά περιβλήματος: PA	**E11511**

Σχέδια υπό κλίμακα / αριθ. σχεδίου / CAD, από: www.ifm.com

1

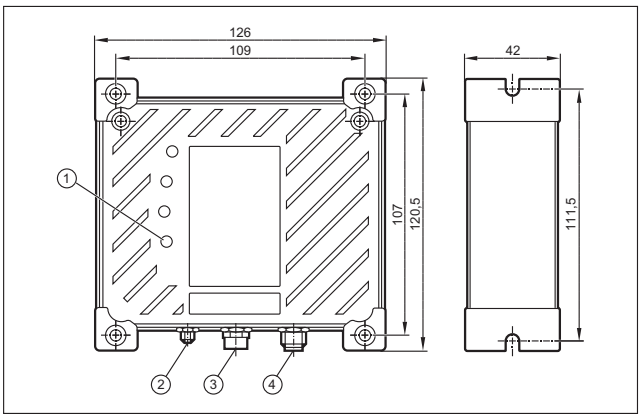

1: LED, 2: SMA θηλυκός κονέκτορας, GPS κεραία, 3: FME κονέκτορας, GSM κεραία, 4: M12 κονέκτορας, 5κλωνος

2

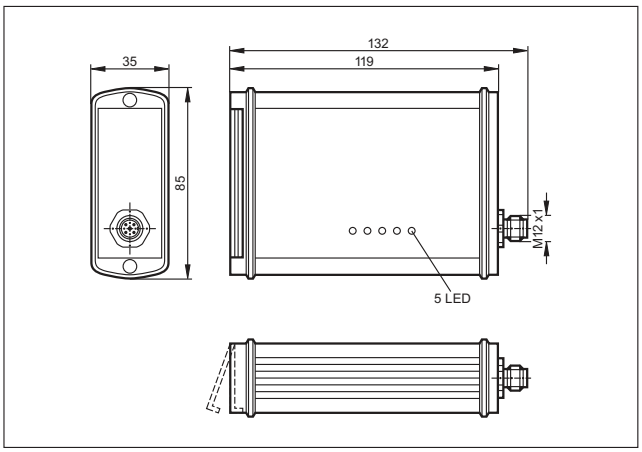

3

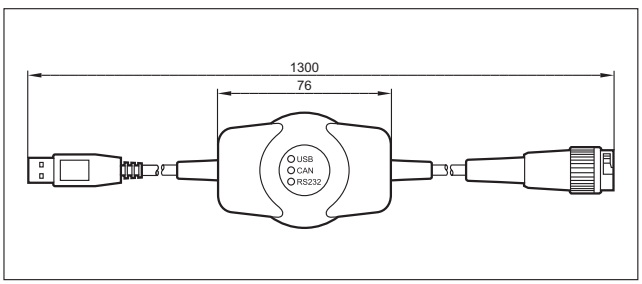

Μπορείτε να βρείτε διαδραστικό επιλογέα προϊόντων και περισσότερες πληροφορίες στη διεύθυνση: www.ifm.com/gr

Σχέδια υπό κλίμακα / αριθ. σχεδίου / CAD, από: www.ifm.com

4

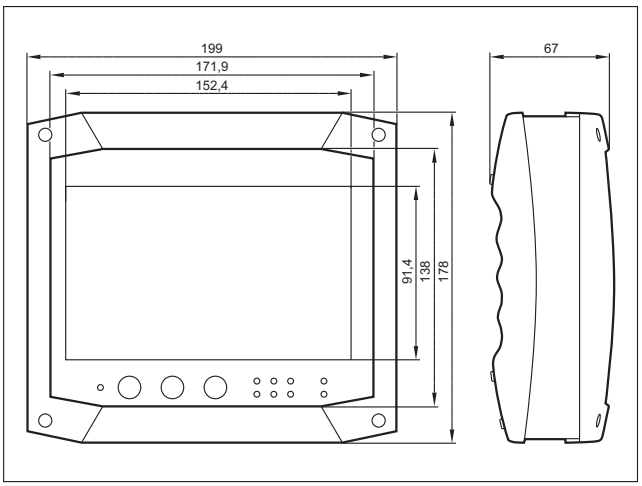

Μετατροπέας σήματος

Οι λύσεις για τις ειδικές και τις ιδιαίτερες περιπτώσεις. Μετατροπείς σήματος για την προσαρμογή σημάτων αισθητήρων και ενεργοποιητών στις εισόδους και εξόδους των συστημάτων ελέγχου ή CANopen.

Γενική επισκόπηση συστήματος	Σελίδα
Μετατροπείς και PWM βαθμίδες	686
Σχέδια υπό κλίμακα / αριθ. σχεδίου / CAD, από: www.ifm.com	686 - 687

Μετατροπείς και PWM βαθμίδες

Σχήμα / μέγεθος	Σχεδίαση	Αρ. σχεδίου	Κωδικός παραγγελίας
	PWM / αναλογική βαθμίδα · Πλακέτα · Είσοδος 24 V DC σήμα PWM · Εξοδος 0...5 V DC	1	**CR3001**
	PWM / αναλογική βαθμίδα · Πλακέτα · Είσοδος 24 V DC σήμα PWM · Εξοδος 0...10 V DC	1	**CR3002**
	PWM / αναλογική βαθμίδα · Περίβλημα · Είσοδος 24 V DC σήμα PWM · Εξοδος 0...5 V DC	2	**CR3003**
	PWM / αναλογική βαθμίδα · Περίβλημα · Είσοδος 24 V DC σήμα PWM · Εξοδος 0...10 V DC	2	**CR3004**
	Μετατροπέας DC/DC · Είσοδος 18...36 V DC · Έξοδος 10 V DC	3	**EC2025**
	Συσκευή για μέτρηση ρεύματος με τον ελεγκτή ecomat R 360	4	**EC2049**

Μπορείτε να βρείτε διαδραστικό επιλογέα προϊόντων και περισσότερες πληροφορίες στη διεύθυνση: www.ifm.com/gr

Σχέδια υπό κλίμακα / αριθ. σχεδίου / CAD, από: www.ifm.com

1

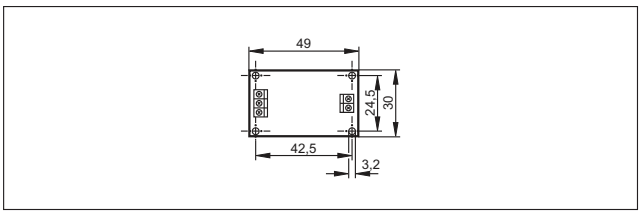

2

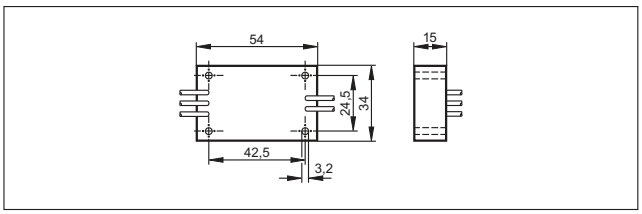

3

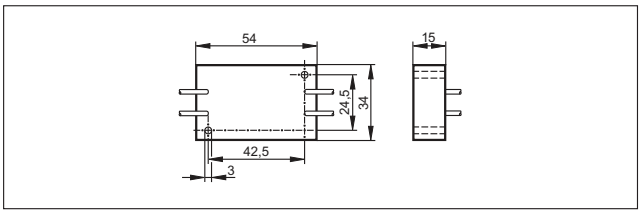

4

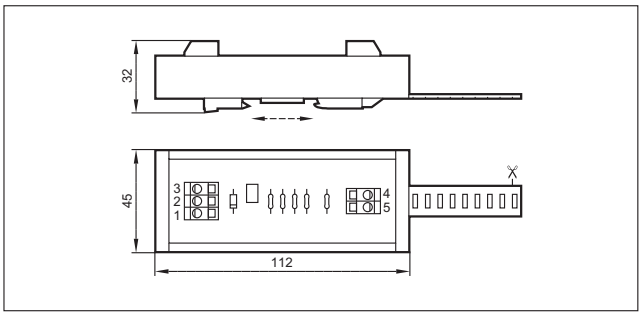

Αισθητήρες

Από τον αισθητήρα που είναι συμβατός με δίαυλο CAN ή τον αναλογικό αισθητήρα κλίσης, έως τον επαγωγικό διακόπτη προσέγγισης.
Οι αισθητήρες του συστήματος ecomat*mobile* είναι ασφαλούς λειτουργίας ακόμη και κάτω από τις ακραίες συνθήκες χρήσης μιας κινητής εργαλειομηχανής.

Γενική επισκόπηση συστήματος	Σελίδα
Απόλυτοι πολύστροφοι κωδικοποιητές (CANopen) οχημάτων	688
Αισθητήρες κλίσης οχημάτων με CAN	689
Αισθητήρες κλίσης οχημάτων	689
Διακόπτες κλίσης	690
Επαγωγικοί αισθητήρες οχημάτων	690 - 692
Ηλεκτρονικοί αισθητήρες πίεσης οχημάτων	693 - 695
Παρελκόμενα για αισθητήρες οχημάτων	695
Παρελκόμενα σύνδεσης για αισθητήρες οχημάτων	695 - 696
Σχεδιάγραμμα σύνδεσης	696 - 697
Σχέδια υπό κλίμακα / αριθ. σχεδίου / CAD, από: www.ifm.com	697 - 699

Απόλυτοι πολύστροφοι κωδικοποιητές (CANopen) οχημάτων

Σχήμα / μέγεθος	Ανάλυση	U_b [V]	f [kHz]	$I_{φορτίο}$ [mA]	Άξονας [mm]	Θερμοκρασία περιβάλλοντος [°C]	Είσ. καλωδίου	Αρ. σχεδίου	Κωδικός παραγγελίας
M12 κονέκτορας · Έξοδος διασύνδεση CANopen · Ομάδες κονέκτορα 152									
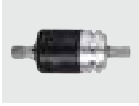	24 Bit	10...30	–	–	10	-40...85	Αξονικά	1	**RM9000**

Μπορείτε να βρείτε διαδραστικό επιλογέα προϊόντων και περισσότερες πληροφορίες στη διεύθυνση: www.ifm.com/gr

Αισθητήρες κλίσης οχημάτων με CAN

Σχήμα / μέγεθος	Γωνιακή εμβέλεια [°]	Αριθμός αξόνων	Ανάλυση / ακρίβεια [°]	Διασυνδέσεις	Αριθ. σχεδίου	Κωδικός παραγγελίας
Λειτουργίες εξόδου παραμετροποιήσιμες · M12 κονέκτορας						
	±15°	2	0,001° / 0,025°	1 x CAN	2	**CR2101**
	±45°	2	0,1° / 0,5°	1 x CAN 2 x Αναλογικές	3	**CR2102**
2 x M12 κονέκτορες						
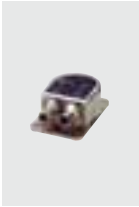	0...360° / ± 180°	2	/ ≤ ± 0,5°	–	4	**JN2100**
	± 45°	2	/ ≤ ± 0,1°	–	4	**JN2101**

Αισθητήρες κλίσης οχημάτων

Σχήμα / μέγεθος	Γωνιακή εμβέλεια [°]	Τάση τροφοδοσίας	Σήμα εξόδου	Επαναληψιμότητα [°]	Αριθ. σχεδίου	Κωδικός παραγγελίας
Καλώδιο						
	±90°	15...30 V DC	1 x Αναλογικές (0...10 V)	0,1°	5	**EC2019**
	±90°	8...30 V DC	1 x Αναλογικές (0,5...4,5 V)	0,1°	5	**EC2045**
M12 κονέκτορας						
	±20°	11...15 V DC	1 x Αναλογικές (4...20 mA)	0,1°	5	**EC2060**
	±90°	20...30 V DC	1 x Αναλογικές (4...20 mA)	0,1°	5	**EC2082**

Μπορείτε να βρείτε τα διαγράμματα συνδεσμολογίας και τα σχέδια διαστάσεων από τη σελίδα 696

Διακόπτες κλίσης

Σχήμα / μέγεθος	Γωνιακή εμβέλεια [°]	Τάση τροφοδοσίας	Σήμα εξόδου	Επαναληψιμότητα [°]	Αριθ. σχεδίου	Κωδικός παραγγελίας
Καλώδιο						
	2,5...5,5°	10...30 V DC	1 x Ψηφιακές	0,2°	6	**EC2061**

Επαγωγικοί αισθητήρες οχημάτων

Σχήμα / μέγεθος	Διαστάσεις [mm]	Απόσταση ανίχνευσης [mm]	Υλικό	U_b [V]	Βαθμός προστασίας	f [Hz]	$I_{φορτίο}$ [mA]	Αρ. σχεδίου	Κωδικός παραγγελίας
Καλώδιο 6 m · Έξοδος ⎍ · DC PNP · Σύνδεση αριθ. 1									
	M12 / L = 79	4 f	Ανοξείδωτος χάλυβας	10...60	IP 67 / IP 69K	400	200	7	**IFM209**
Καλώδιο 6 m · Έξοδος ⎍ · DC 3-αγωγών PNP, DC 2-αγωγών PNP/NPN · Σύνδεση αριθ. 8									
	M12 / L = 79	4 f	V2A	10...36	IP 67 / IP 69K	400	100	7	**IFM207**
Καλώδιο 6 m · Έξοδος ⎍ · DC PNP · Σύνδεση αριθ. 1									
	M12 / L = 79	7 nf	V4A	10...60	IP 67 / IP 69K	300	200	8	**IFM210**
Καλώδιο 6 m · Έξοδος ⎍ · DC 3-αγωγών PNP, DC 2-αγωγών PNP/NPN · Σύνδεση αριθ. 8									
	M12 / L = 79	7 nf	V2A	10...36	IP 67 / IP 69K	300	100	8	**IFM208**
M12 κονέκτορας · Έξοδος ⎍ · DC PNP · Σύνδεση αριθ. 2 · Ομάδες κονέκτορα 150, 151									
	M12 / L = 70	4 f	V4A	10...60	IP 67 / IP 69K	400	200	9	**IFM205**
M12 κονέκτορας · Έξοδος ⎍ · DC 3-αγωγών PNP, DC 2-αγωγών PNP/NPN · Σύνδεση αριθ. 9 · Ομάδες κονέκτορα 150, 151									
	M12 / L = 70	4 f	V4A	10...36	IP 67 / IP 69K	400	100	9	**IFM203**
M12 κονέκτορας · Έξοδος ⎍ · DC PNP · Σύνδεση αριθ. 2 · Ομάδες κονέκτορα 150, 151									
	M12 / L = 70	7 nf	Ανοξείδωτος χάλυβας	10...60	IP 67 / IP 69K	300	200	10	**IFM206**

Μπορείτε να βρείτε διαδραστικό επιλογέα προϊόντων και περισσότερες πληροφορίες στη διεύθυνση: www.ifm.com/gr

Σχήμα / μέγεθος	Διαστάσεις [mm]	Απόσταση ανίχνευσης [mm]	Υλικό	U_b [V]	Βαθμός προστασίας	f [Hz]	$I_{φορτίο}$ [mA]	Αρ. σχεδίου	Κωδικός παραγγελίας
M12 κονέκτορας · Έξοδος ⎍ · DC 3-αγωγών PNP, DC 2-αγωγών PNP/NPN · Σύνδεση αριθ. 9 · Ομάδες κονέκτορα 150, 151									
	M12 / L = 70	7 nf	V4A	10...36	IP 67 / IP 69K	300	100	10	**IFM204**
Καλώδιο 6 m · Έξοδος ⎍ · DC PNP · Σύνδεση αριθ. 1									
	M18 / L = 81	8 f	V2A	10...60	IP 67 / IP 69K	200	200	11	**IGM206**
Καλώδιο 6 m · Έξοδος ⎍ · DC 3-αγωγών PNP, DC 2-αγωγών PNP/NPN · Σύνδεση αριθ. 8									
	M18 / L = 81	8 f	V2A	10...36	IP 67 / IP 69K	200	100	11	**IGM202**
Καλώδιο 6 m · Έξοδος ⎍ · DC PNP · Σύνδεση αριθ. 1									
	M18 / L = 81	12 nf	Ανοξείδωτος χάλυβας	10...60	IP 67 / IP 69K	200	200	12	**IGM207**
Καλώδιο 6 m · Έξοδος ⎍ · DC 3-αγωγών PNP, DC 2-αγωγών PNP/NPN · Σύνδεση αριθ. 8									
	M18 / L = 81	12 nf	V2A	10...36	IP 67 / IP 69K	200	100	12	**IGM203**
M12 κονέκτορας · Έξοδος ⎍ · DC PNP · Σύνδεση αριθ. 2 · Ομάδες κονέκτορα 150, 151									
	M18 / L = 70	8 f	Ανοξείδωτος χάλυβας	10...60	IP 67 / IP 69K	200	200	13	**IGM204**
M12 κονέκτορας · Έξοδος ⎍ · DC 3-αγωγών PNP, DC 2-αγωγών PNP/NPN · Σύνδεση αριθ. 9 · Ομάδες κονέκτορα 150, 151									
	M18 / L = 70	8 f	V2A	10...36	IP 67 / IP 69K	200	100	13	**IGM200**
M12 κονέκτορας · Έξοδος ⎍ · DC PNP · Σύνδεση αριθ. 2 · Ομάδες κονέκτορα 150, 151									
	M18 / L = 70	12 nf	Ανοξείδωτος χάλυβας	10...60	IP 67 / IP 69K	200	200	14	**IGM205**
M12 κονέκτορας · Έξοδος ⎍ · DC 3-αγωγών PNP, DC 2-αγωγών PNP/NPN · Σύνδεση αριθ. 9 · Ομάδες κονέκτορα 150, 151									
	M18 / L = 70	12 nf	V2A	10...36	IP 67 / IP 69K	200	100	14	**IGM201**
Καλώδιο 6 m · Έξοδος ⎍ · DC PNP · Σύνδεση αριθ. 1									
	M30 / L = 81	12 f	Ανοξείδωτος χάλυβας	10...60	IP 67 / IP 69K	100	200	15	**IIM210**

Μπορείτε να βρείτε τα διαγράμματα συνδεσμολογίας και τα σχέδια διαστάσεων από τη σελίδα 696

Σχήμα / μέγεθος	Διαστάσεις [mm]	Απόσταση ανίχνευσης [mm]	Υλικό	U_b [V]	Βαθμός προστασίας	f [Hz]	$I_{φορτίο}$ [mA]	Αρ. σχεδίου	Κωδικός παραγγελίας
Καλώδιο 6 m · Έξοδος ⎍ · DC 3-αγωγών PNP, DC 2-αγωγών PNP/NPN · Σύνδεση αριθ. 8									
	M30 / L = 81	12 f	V2A	10...36	IP 67 / IP 69K	100	100	15	**IIM202**
Καλώδιο 6 m · Έξοδος ⎍ · DC PNP · Σύνδεση αριθ. 1									
	M30 / L = 81	22 nf	Ανοξείδωτος χάλυβας	10...60	IP 67 / IP 69K	100	200	16	**IIM211**
Καλώδιο 6 m · Έξοδος ⎍ · DC 3-αγωγών PNP, DC 2-αγωγών PNP/NPN · Σύνδεση αριθ. 8									
	M30 / L = 81	22 nf	V2A	10...36	IP 67 / IP 69K	100	100	16	**IIM203**
M12 κονέκτορας · Έξοδος ⎍ · DC PNP · Σύνδεση αριθ. 2 · Ομάδες κονέκτορα 150, 151									
	M30 / L = 70	12 f	Ανοξείδωτος χάλυβας	10...60	IP 67 / IP 69K	100	200	17	**IIM208**
M12 κονέκτορας · Έξοδος ⎍ · DC 3-αγωγών PNP, DC 2-αγωγών PNP/NPN · Σύνδεση αριθ. 9 · Ομάδες κονέκτορα 150, 151									
	M30 / L = 70	12 f	V2A	10...36	IP 67 / IP 69K	100	100	17	**IIM200**
M12 κονέκτορας · Έξοδος ⎍ · DC PNP · Σύνδεση αριθ. 2 · Ομάδες κονέκτορα 150, 151									
	M30 / L = 70	22 nf	Ανοξείδωτος χάλυβας	10...60	IP 67 / IP 69K	100	200	18	**IIM209**
M12 κονέκτορας · Έξοδος ⎍ · DC 3-αγωγών PNP, DC 2-αγωγών PNP/NPN · Σύνδεση αριθ. 9 · Ομάδες κονέκτορα 150, 151									
	M30 / L = 70	22 nf	V2A	10...36	IP 67 / IP 69K	100	100	18	**IIM201**
Καλώδιο 3 m · Έξοδος ⎍ · DC PNP · Σύνδεση αριθ. 3									
	40 x 12 x 26	4 nf	PBT	10...36	IP 67	70	–	19	**IN5281**
Καλώδιο 3 m · Έξοδος ⎍ · DC PNP · Σύνδεση αριθ. 4									
	40 x 12 x 26	4 nf	PBT	10...36	IP 67	70	–	19	**IN5282**

f = χωνευτής τοποθέτησης / nf = ελεύθερης τοποθέτησης

Μπορείτε να βρείτε διαδραστικό επιλογέα προϊόντων και περισσότερες πληροφορίες στη διεύθυνση: www.ifm.com/gr

Ηλεκτρονικοί αισθητήρες πίεσης οχημάτων

Σχήμα / μέγεθος	Σύνδεση διεργασίας	Ένδειξη LED	Εύρος μέτρησης [bar]	$P_{υπερφόρτωσης}$ μεγ. [bar]	$P_{κρουστική}$ ελαχ. [bar]	U_b DC [V]	Αρ. σχεδίου	Κωδικός παραγγελίας
M12 κονέκτορας · Έξοδος 2 x ανοικτές NO / κλειστές NC επαφές προγρ. ή 1 x ανοικτή NO / κλειστή NC επαφή προγρ. + 1 x κλειστή επαφή NC (λειτουργία διάγνωσης) · Σύνδεση αριθ. 5 · Ομάδες κονέκτορα 8, 10, 11, 18, 20, 123, 125, 126, 150, 151								
	G¼ A / M5 I	Λειτουργίας	0...400	600	1000	9,6...36	20	**PP7550**
	G¼ A / M5 I	Λειτουργίας	0...250	400	850	9,6...36	20	**PP7551**
	G¼ A / M5 I	Λειτουργίας	0...100	300	650	9,6...36	21	**PP7552**
	G¼ A / M5 I	Λειτουργίας	0...25	150	350	9,6...36	22	**PP7553**
	G¼ A / M5 I	Λειτουργίας	-1...10	75	150	9,6...36	22	**PP7554**
M12 κονέκτορας · Έξοδος 4...20 mA · Σύνδεση αριθ. 6 · Ομάδες κονέκτορα 8, 10, 18, 20, 123, 125, 150								
	G ¼ I	–	0...400	600	1000	9,6...32	23	**PA3020**
	G ¼ I	–	0...250	400	850	9,6...32	23	**PA3021**
	G ¼ I	–	0...100	300	650	9,6...32	24	**PA3022**
	G ¼ I	–	0...25	150	350	9,6...32	24	**PA3023**
	G ¼ I	–	0...10	75	150	9,6...32	24	**PA3024**
	G ¼ I	–	0...600	800	1200	9,6...32	25	**PA3060**
M12 κονέκτορας · Έξοδος 0...10 V · Σύνδεση αριθ. 7 · Ομάδες κονέκτορα 8, 10, 18, 20, 123, 125, 150								
	G ¼ I	–	0...400	600	1000	16...32	23	**PA9020**
	G ¼ I	–	0...250	400	850	16...32	24	**PA9021**
	G ¼ I	–	0...100	300	650	16...32	24	**PA9022**

Μπορείτε να βρείτε τα διαγράμματα συνδεσμολογίας και τα σχέδια διαστάσεων από τη σελίδα 696

Σχήμα / μέγεθος	Σύνδεση διεργασίας	Ένδειξη LED	Εύρος μέτρησης [bar]	$P_{υπερφόρτωσης}$ μεγ. [bar]	$P_{κρουστική}$ ελαχ. [bar]	U_b DC [V]	Αρ. σχεδίου	Κωδικός παραγγελίας
M12 κονέκτορας · Έξοδος 0...10 V · Σύνδεση αριθ. 7 · Ομάδες κονέκτορα 8, 10, 18, 20, 123, 125, 150								
	G ¼ I	–	0...25	150	350	16...32	24	**PA9023**
	G ¼ I	–	0...10	75	150	16...32	24	**PA9024**
M12 κονέκτορας · Έξοδος 2 x ανοικτές NO / κλειστές NC επαφές προγρ. ή 1 x ανοικτή NO / κλειστή NC επαφή προγρ. + 1 x κλειστή επαφή NC (λειτουργία διάγνωσης) · Σύνδεση αριθ. 5 · Ομάδες κονέκτορα 150, 151								
	G¼ A / M5 I	Λειτουργίας	0...400	600	1000	9,6...36	20	**PP000E**
	G¼ A / M5 I	Λειτουργίας	0...250	400	850	9,6...36	20	**PP001E**
	G¼ A / M5 I	Λειτουργίας	0...100	300	650	9,6...36	21	**PP002E**
	G¼ A / M5 I	Λειτουργίας	0...25	150	350	9,6...36	22	**PP003E**
	G¼ A / M5 I	Λειτουργίας	-1...10	75	150	9,6...36	22	**PP004E**
M12 κονέκτορας · Έξοδος 4...20 mA αναλογική · Σύνδεση αριθ. 6 · Ομάδες κονέκτορα 150								
	G ¼ A	–	0...400	600	1600	8,5...36	26	**PT3550**
	G ¼ A	–	0...250	400	1000	8,5...36	26	**PT3551**
	G ¼ A	–	0...100	200	1000	8,5...36	26	**PT3552**
	G ¼ A	–	0...25	60	600	8,5...36	26	**PT3553**
	G ¼ A	–	0...10	25	300	8,5...36	26	**PT3554**
M12 κονέκτορας · Έξοδος 0...10 V αναλογική · Σύνδεση αριθ. 7 · Ομάδες κονέκτορα 150								
	G ¼ A	–	0...400	600	1600	16...36	26	**PT9550**
	G ¼ A	–	0...250	400	1000	16...36	26	**PT9551**

Μπορείτε να βρείτε διαδραστικό επιλογέα προϊόντων και περισσότερες πληροφορίες στη διεύθυνση: www.ifm.com/gr

Σχήμα / μέγεθος	Σύνδεση διεργασίας	Ένδειξη LED	Εύρος μέτρησης [bar]	$P_{υπερφόρτωσης}$ μεγ. [bar]	$P_{κρουστική}$ ελαχ. [bar]	U_b DC [V]	Αρ. σχεδίου	Κωδικός παραγγελίας
M12 κονέκτορας · Έξοδος 0...10 V αναλογική · Σύνδεση αριθ. 7 · Ομάδες κονέκτορα 150								
	G ¼ A	–	0...100	200	1000	16...36	26	**PT9552**
	G ¼ A	–	0...25	60	600	16...36	26	**PT9553**
	G ¼ A	–	0...10	25	300	16...36	26	**PT9554**

Παρελκόμενα για αισθητήρες οχημάτων

Σχήμα / μέγεθος	Περιγραφή	Κωδικός παραγγελίας
	Συσκευή προγραμματισμού και ενδείξεων · για αισθητήρες με EPS και IO-Link · Σύνδεση με κονέκτορα · Υλικά περιβλήματος: V4A / PC Copolymer / PBT / FPM	**PP2001**
	Κολάρο στερέωσης · Ø 12 mm · Με σταθερό τερματισμό · Για τύπο M12 · Υλικά περιβλήματος: PC	**E11047**
	Κολάρο στερέωσης · Ø 18 mm · Με σταθερό τερματισμό · Για τύπο M18 · Υλικά περιβλήματος: PC	**E11048**
	Κολάρο στερέωσης · Ø 30 mm · Με σταθερό τερματισμό · Για τύπο M30 · Υλικά περιβλήματος: PC	**E11049**
	Γωνία στερέωσης · Για τύπο M12 · Υλικά περιβλήματος: V2A	**E10735**
	Γωνία στερέωσης · Για τύπο M18 · Υλικά περιβλήματος: V2A	**E10736**
	Γωνία στερέωσης · Για τύπο M30 · Υλικά περιβλήματος: V2A	**E10737**

Παρελκόμενα σύνδεσης για αισθητήρες οχημάτων

Σχήμα / μέγεθος	Περιγραφή	Κωδικός παραγγελίας
	Θηλυκός κονέκτορας · Υπό γωνία · Χωρίς σιλικόνη · Χωρίς αλογόνο · Επιχρυσωμένες επαφές · M12 κονέκτορας · 2 m · Υλικά περιβλήματος: Περίβλημα: TPU Πορτοκαλί / Τσιμούχα: FKM	**EVC004**

Μπορείτε να βρείτε τα διαγράμματα συνδεσμολογίας και τα σχέδια διαστάσεων από τη σελίδα 696

Σχήμα / μέγεθος	Περιγραφή	Κωδικός παραγγελίας
	Θηλυκός κονέκτορας · Υπό γωνία · Χωρίς σιλικόνη · Χωρίς αλογόνο · Επιχρυσωμένες επαφές · M12 κονέκτορας · 5 m · Υλικά περιβλήματος: Περίβλημα: TPU Πορτοκαλί / Τσιμούχα: FKM	**EVC005**
	Θηλυκός κονέκτορας · Υπό γωνία · Χωρίς σιλικόνη · Χωρίς αλογόνο · Επιχρυσωμένες επαφές · M12 κονέκτορας · 10 m · Υλικά περιβλήματος: Περίβλημα: TPU Πορτοκαλί / Τσιμούχα: FKM	**EVC006**
	Καλώδιο προέκτασης · Ίσιου σχήματος / Ίσιου σχήματος · Χωρίς σιλικόνη · Χωρίς αλογόνο · Επιχρυσωμένες επαφές · 1 m · Υλικά περιβλήματος: Περίβλημα: TPU Πορτοκαλί / Τσιμούχα: FKM	**EVC012**
	Καλώδιο προέκτασης · Ίσιου σχήματος / Ίσιου σχήματος · Χωρίς σιλικόνη · Χωρίς αλογόνο · Επιχρυσωμένες επαφές · 0,3 m · Υλικά περιβλήματος: Περίβλημα: TPU Πορτοκαλί / Τσιμούχα: FKM	**EVC010**
	Θηλυκός κονέκτορας · Ίσιο σχήμα · Χωρίς σιλικόνη · Χωρίς αλογόνο · Επιχρυσωμένες επαφές · M12 κονέκτορας · 2 m · Υλικά περιβλήματος: Περίβλημα: TPU Πορτοκαλί / Τσιμούχα: FKM	**EVC001**
	Θηλυκός κονέκτορας · Ίσιο σχήμα · Χωρίς σιλικόνη · Χωρίς αλογόνο · Επιχρυσωμένες επαφές · M12 κονέκτορας · 5 m · Υλικά περιβλήματος: Περίβλημα: TPU Πορτοκαλί / Τσιμούχα: FKM	**EVC002**
	Θηλυκός κονέκτορας · Ίσιο σχήμα · Χωρίς σιλικόνη · Χωρίς αλογόνο · Επιχρυσωμένες επαφές · M12 κονέκτορας · 10 m · Υλικά περιβλήματος: Περίβλημα: TPU Πορτοκαλί / Τσιμούχα: FKM	**EVC003**

Σχεδιάγραμμα σύνδεσης

Χρώματα κλώνων

BK	Μαύρο
BN	Καφέ
BU	Μπλε

1

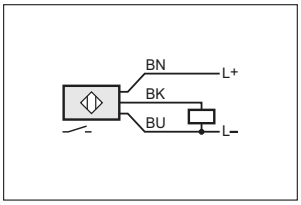

2

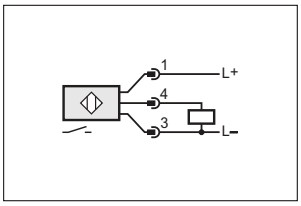

3

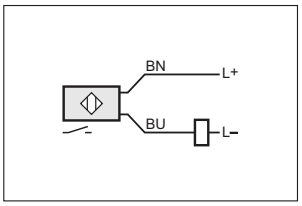

4

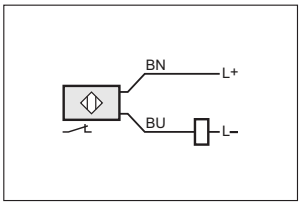

5

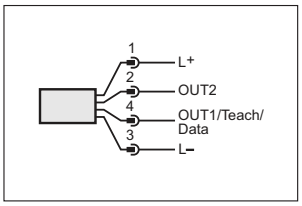

6

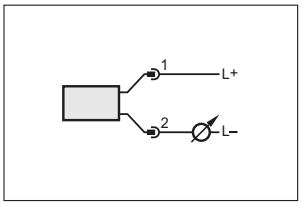

7

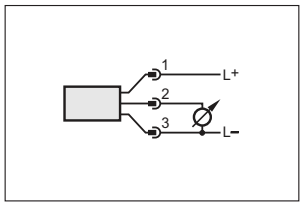

Μπορείτε να βρείτε διαδραστικό επιλογέα προϊόντων και περισσότερες πληροφορίες στη διεύθυνση: www.ifm.com/gr

Σχεδιάγραμμα σύνδεσης

8

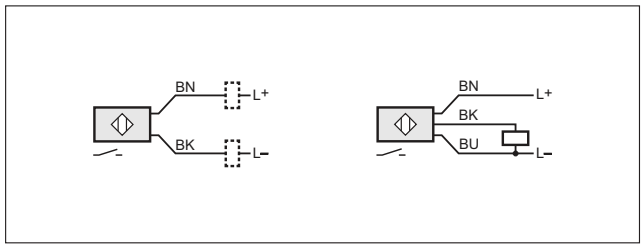

9

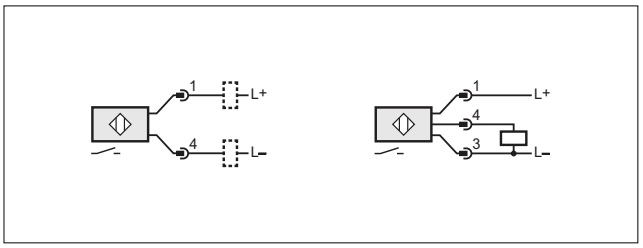

Σχέδια υπό κλίμακα / αριθ. σχεδίου / CAD, από: www.ifm.com

1

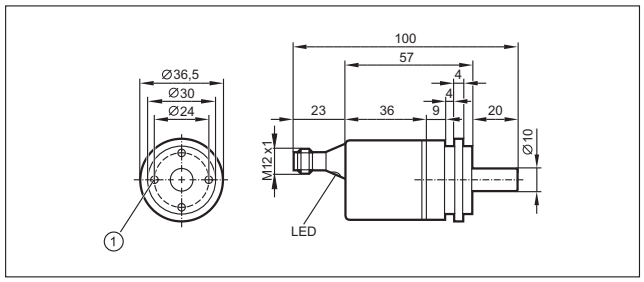

2

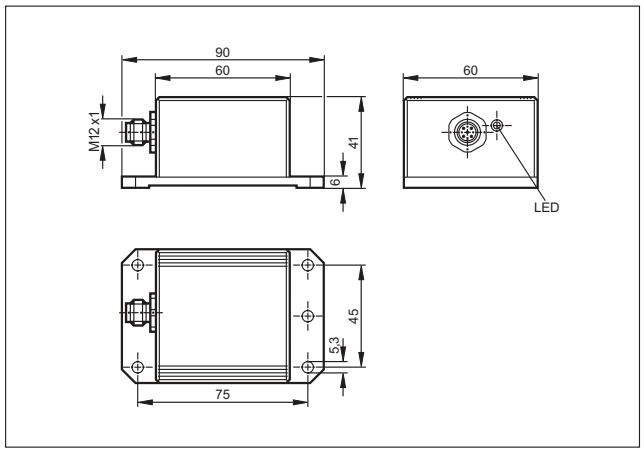

3

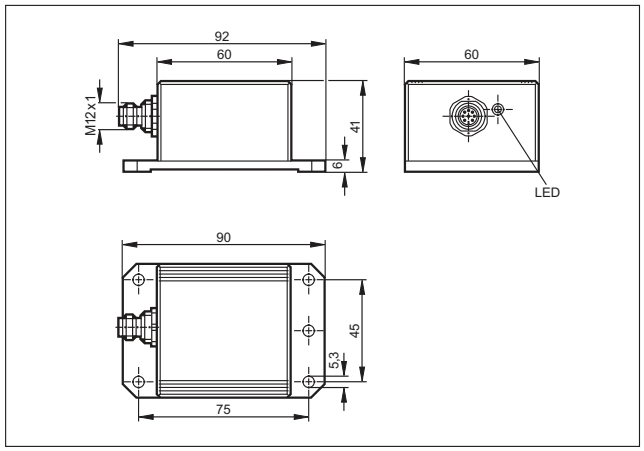

4

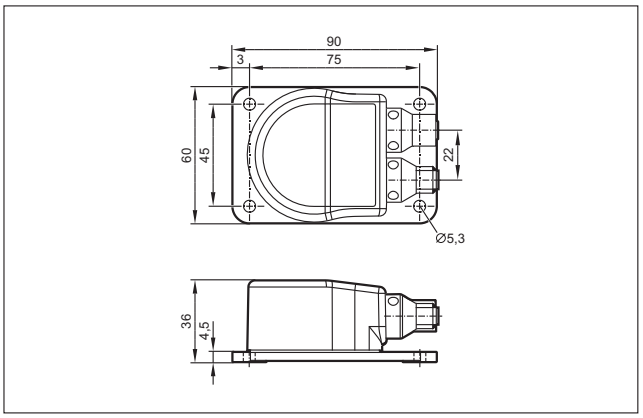

5

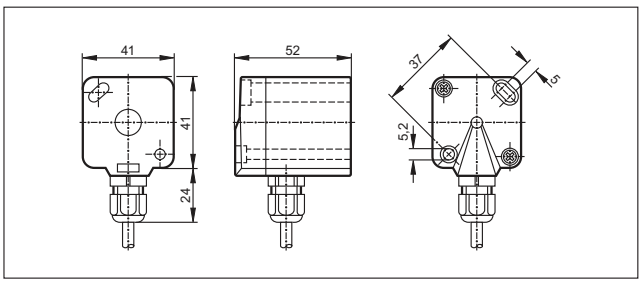

6

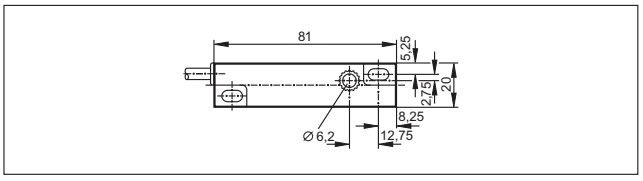

7

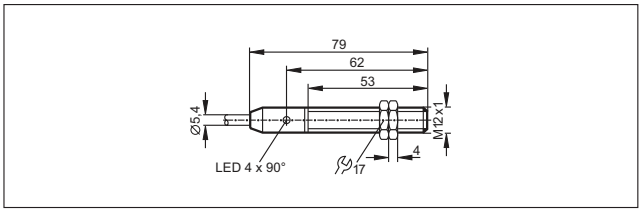

8

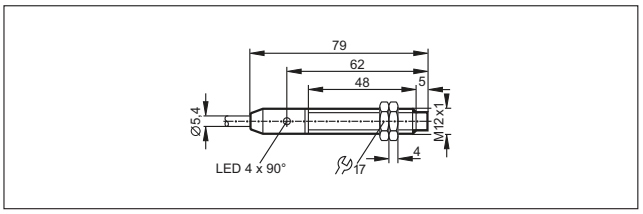

Σχέδια υπό κλίμακα / αριθ. σχεδίου / CAD, από: www.ifm.com

9

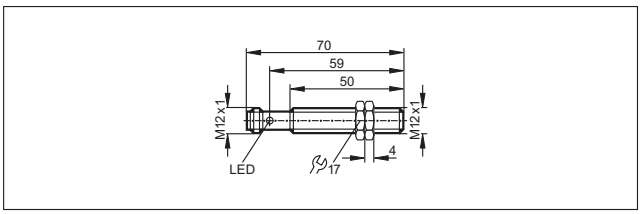

10

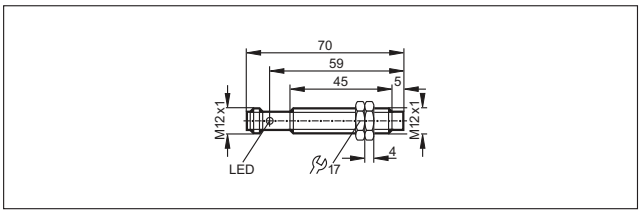

11

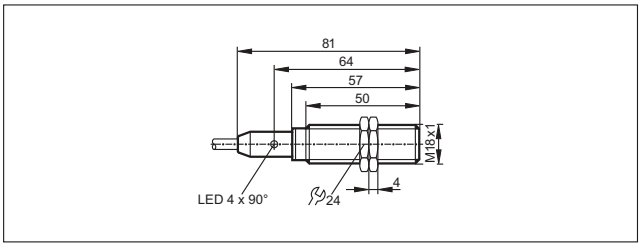

12

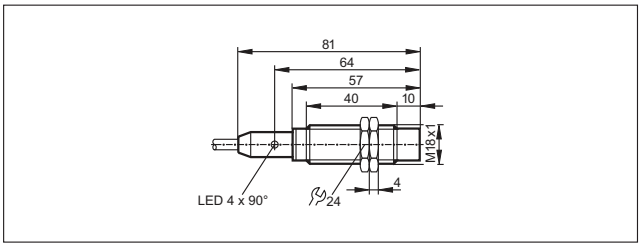

13

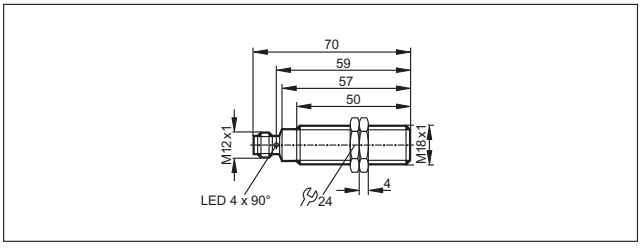

14

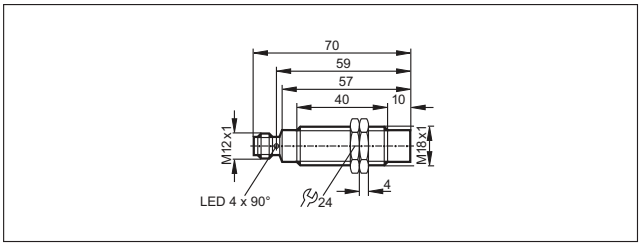

15

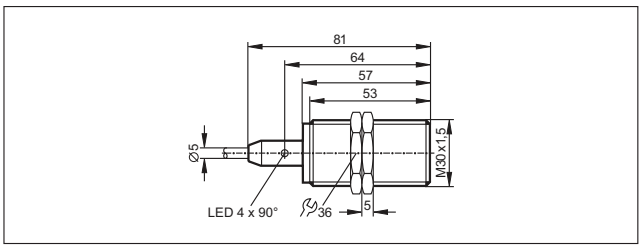

16

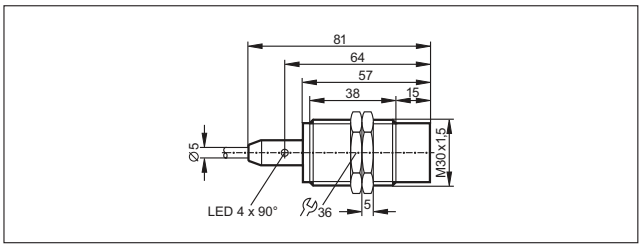

17

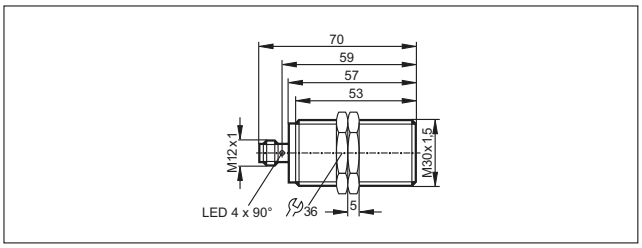

18

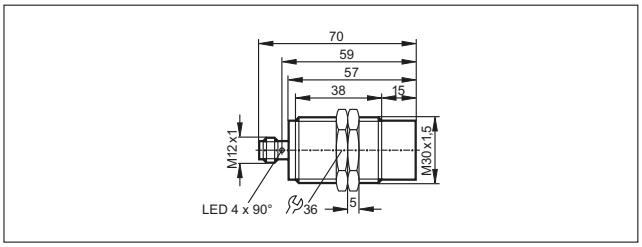

19

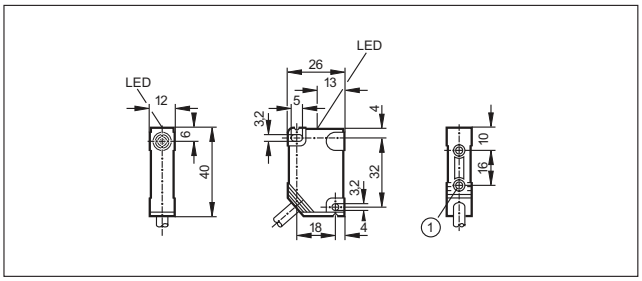

1: σπείρωμα εσωτερικό M3, βάθος 5,8 mm, μεγ. ροπή σύσφιξης 1,2 Nm (βίδα κλάσης σύσφιξης 8.8), για μπρούντζινη προσθήκη σε επαφή με το ομόλογο εξάρτημα.

Μπορείτε να βρείτε διαδραστικό επιλογέα προϊόντων και περισσότερες πληροφορίες στη διεύθυνση: www.ifm.com/gr

Σχέδια υπό κλίμακα / αριθ. σχεδίου / CAD, από: www.ifm.com

20

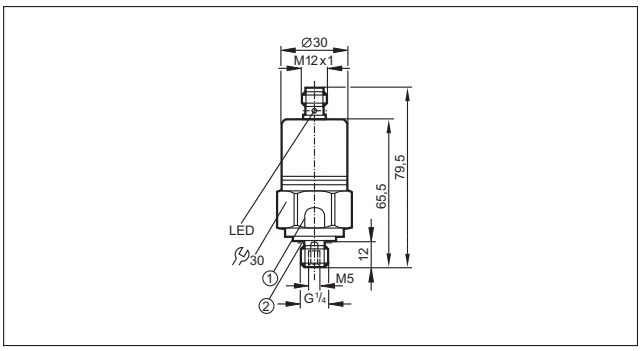

1: Μηχανισμός εκτόνωσης πίεσης, Δεν πρέπει να ασκηθεί καμμία μηχανική δύναμη στο μηχανισμό εκτόνωσης πίεσης., 2: τσιμούχα FPM / DIN 3869-14

21

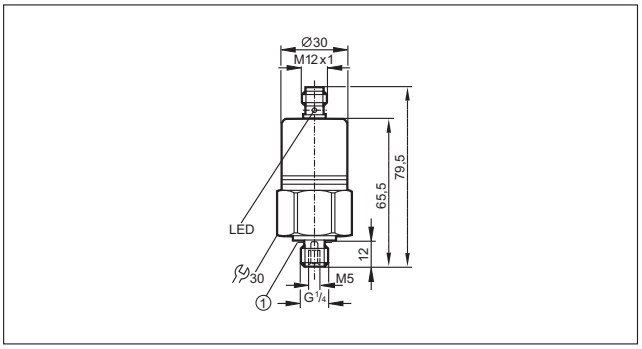

1: τσιμούχα FPM / DIN 3869-14

22

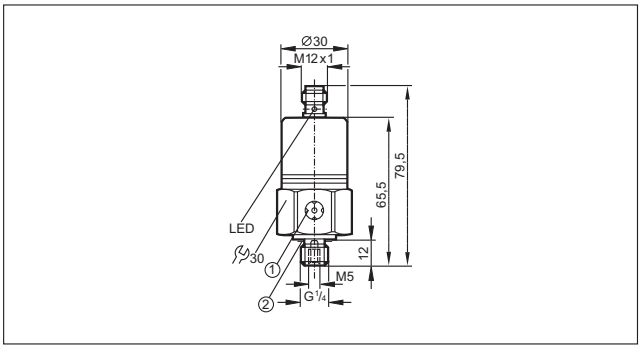

1: εξαερισμός, 2: τσιμούχα FPM / DIN 3869-14

23

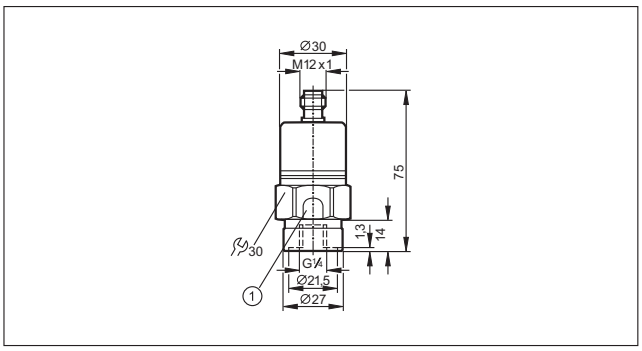

1: Μηχανισμός εκτόνωσης πίεσης, Δεν πρέπει να ασκηθεί καμμία μηχανική δύναμη στο μηχανισμό εκτόνωσης πίεσης.

24

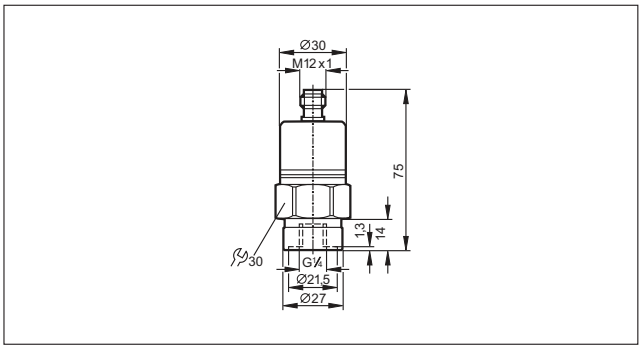

25

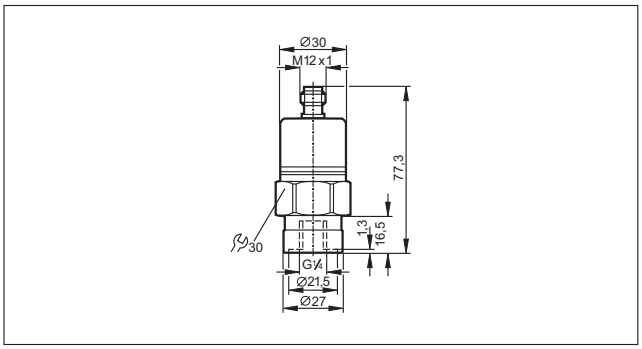

26

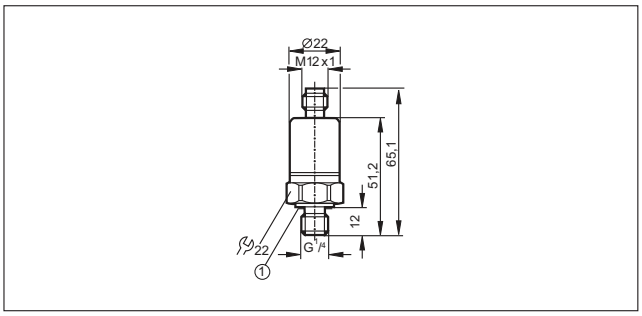

1: Τσιμούχα FKM / DIN 3869-14, ροπή σύσφιξης 25 Nm

Συνδέστε γρήγορα και με ασφάλεια

Μέγιστη αξιοπιστία λειτουργίας, χάρις του νέου συστήματος αντικραδασμικού συστήματος με τερματισμό.

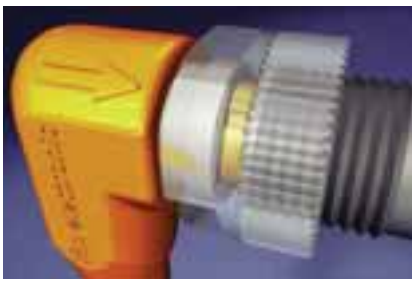

Τεχνολογία συνδέσεων

Εξαιτίας της μεγάλης ποικιλίας αισθητήρων, η ifm electronic διαθέτει ένα ευρύ φάσμα από κονέκτορες υψηλής ποιότητας. Η γκάμα περιλαμβάνει από τυποποιημένες σειρές M8, M12, M18, έως και για πηνία βαλβίδων. Οι σειρές “ecolink” (κωδικοί μορφής EVxxxx) διαθέτουν μοναδικά ποιοτικά χαρακτηριστικά.

ecolink – μία νέα διάσταση στην τεχνολογία συνδέσεων.

Λόγω της ειδικής τοποθέτησης μηχανικού τερματισμού, το στεγανωτικό O-ring του κονέκτορα πάντα συμπιέζεται με το σωστό τρόπο και διατηρεί μόνιμα τη στεγάνωση.
Ο κονέκτορας παραμένει στη θέση του στη συσκευή με ασφάλεια, ακόμα και σε περιπτώσεις ισχυρών κραδασμών ή προσκρούσεων. Νέα σχεδίαση με διάφανο περίβλημα μαύρου χρώματος, εξασφαλίζει πιο ευανάγνωστα LED, ακόμα και σε έντονα φωτεινές συνθήκες χώρου, σε σχέση με τις κλασσικές λευκές διάφανες εκδόσεις.

Για βιομηχανικές εφαρμογές

Υψηλής ποιότητας υλικά, κατάλληλα για τις απαιτήσεις των βιομηχανικών συνθηκών λειτουργίας. Ιδιαίτερα ανθεκτικά σε έλαια, γράσα και ψυκτικά υγρά.

Για υγιεινές και υγρές περιοχές:

περίβλημα καλωδίου και καλώδια PVC, επίχρυσες επαφές και υψηλής ποιότητας ανοξείδωτα παξιμάδια σύσφιξης – η βέλτιστη επιλογή για μεγάλη διάρκεια ζωής.

Για επικίνδυνες περιοχές:

τεχνολογία συνδέσεων για ATEX κατηγορίας 1D, 2D, 3D και 1G, 3G. Με ΕΕ πιστοποιητικό ελέγχου εξαρτημάτων από DEKRA EXAM, η τεχνολογία συνδέσεων πληρεί τις αυστηρότερες απαιτήσεις.

Για εφαρμογές με συγκόλληση:

καλώδια PUR χωρίς αλογόνο, δεν καίγονται από καυτά γρέζια – παξιμάδια σύσφιξης με επικάλυψη teflon αποτρέπουν την επικάθηση καυτών γρεζιών. Επίσης τα καλώδια είναι κατάλληλα για καλωδιοφορείς αλυσίδας και κινήσεις με στρέψη.

Για αισθητήρες σε στιβαρές εφαρμογές:

Το ενσωματωμένο οδοντωντό σύστημα προστασίας από κραδασμούς, προστατεύει τον κονέκτορα από κραδασμούς και δονήσεις. Ο υψηλός βαθμός προστασίας, το μεγάλο εύρος θερμοκρασίας και τα υψηλής ποιότητας υλικά περιβλήματος (υψηλής ποιότητας ατσάλι, TPU), διασφαλίζουν μόνιμη, ασφαλή σύνδεση σε σκληρές συνθήκες λειτουργίας.

Μπορείτε να βρείτε διαδραστικό επιλογέα προϊόντων και περισσότερες πληροφορίες στη διεύθυνση: www.ifm.com/gr

	Κονέκτορες και καλώδια με κονέκτορα θηλυκό	*702 - 727*
	Κονέκτορες και καλώδια με κονέκτορα αρσενικό	*728 - 732*
	Καλώδια επέκτασης	*734 - 768*
	Κυτία διακλάδωσης	*770 - 787*
	Διακλαδωτές Y	*788 - 790*

Κονέκτορες και καλώδια με κονέκτορα θηλυκό

Τα θηλυκά βύσματα καλωδίων χρησιμοποιούνται κυρίως για τη σύνδεση αισθητήρων. Επαφές υποδοχών και υλικά υψηλής ποιότητας εξασφαλίζουν αξιόπιστες ηλεκτρικές συνδέσεις.

Μαζί με μια μεγάλη γκάμα στάνταρ προϊόντων, η ifm παρέχει και τύπους χωρίς σιλικόνη και αλογόνα, παραλλαγές για τον τομέα της υγιεινής, για την επαφή με ψυκτικά και λιπαντικά, όπως και για τη χρήση σε εγκαταστάσεις συγκόλλησης.

Γενική επισκόπηση συστήματος	Σελίδα
M8 θηλυκοί κονέκτορες και καλώδια με κονέκτορες, βιομηχανικές εφαρμογές	702 - 704
M12 θηλυκοί κονέκτορες και καλώδια με κονέκτορες, βιομηχανικές εφαρμογές	704 - 707
M12 θηλυκοί κονέκτορες με καλώδιο με μπλεντάζ, βιομηχανικές εφαρμογές	708 - 709
M16 θηλυκοί κονέκτορες με καλώδιο, βιομηχανικές εφαρμογές	709 - 710
M18 θηλυκοί καλωδιώσιμοι κονέκτορες, βιομηχανικές εφαρμογές	710
M23 θηλυκοί κονέκτορες και καλώδια με κονέκτορες, βιομηχανικές εφαρμογές	710 - 711
1/2" θηλυκοί κονέκτορες με καλώδιο, βιομηχανικές εφαρμογές	712
7/8" θηλυκοί κονέκτορες με καλώδιο, βιομηχανικές εφαρμογές	712 - 713
DIN θηλυκοί καλωδιώσιμοι κονέκτορες, βιομηχανικές εφαρμογές	713
RD24 θηλυκοί καλωδιώσιμοι κονέκτορες, βιομηχανικές εφαρμογές	713
Καλώδια με κονέκτορα ανθεκτικά σε καυτά γρέζια	713 - 714
Κονέκτορες για υγιεινές και υγρές περιοχές	715 - 718
Καλώδια με κονέκτορα για επικίνδυνες περιοχές	718 - 719
Καλώδια με κονέκτορα για σκληρές εφαρμογές	719 - 721
Σχεδιάγραμμα σύνδεσης	721 - 723
Σχέδια υπό κλίμακα / αριθ. σχεδίου / CAD, από: www.ifm.com	723 - 727

M8 θηλυκοί κονέκτορες και καλώδια με κονέκτορες, βιομηχανικές εφαρμογές

Σχήμα / μέγεθος	Καλώδιο	Προδιαγρ. καλωδίου	Υλικό περιβλήματος / Παξιμάδι	U [V]	T_a [°C]	Βαθμός προστασίας	LEDs	Αρ. σχεδίου	Κωδικός παραγγελίας
Ομάδα 1 · Θηλυκός κονέκτορας M8, 3-πόλων, 3-κλώνων · Σύνδεση αριθ. 1									
	2 m Μαύρο Καλώδιο PUR	3 x 0,25 mm², Ø 3,7 mm	TPU / Ορείχαλκος	50 AC 60 DC	-25...90	IP 65 / IP 67 / IP 68 / IP 69K	–	1	**EVC141**

Μπορείτε να βρείτε διαδραστικό επιλογέα προϊόντων και περισσότερες πληροφορίες στη διεύθυνση: www.ifm.com/gr

Σχήμα / μέγεθος	Καλώδιο	Προδιαγρ. καλωδίου	Υλικό περι-βλήματος / Παξιμάδι	U [V]	T_a [°C]	Βαθμός προστασίας	LEDs	Αρ. σχε-δίου	Κωδικός παραγ-γελίας
Ομάδα 1 · Θηλυκός κονέκτορας M8, 3-πόλων, 3-κλώνων · Σύνδεση αριθ. 1									
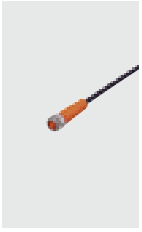	5 m Μαύρο Καλώδιο PUR	3 x 0,25 mm², Ø 3,7 mm	TPU / Ορείχαλκος	50 AC 60 DC	-25...90	IP 65 / IP 67 / IP 68 / IP 69K	–	1	**EVC142**
	10 m Μαύρο Καλώδιο PUR	3 x 0,25 mm², Ø 3,7 mm	TPU / Ορείχαλκος	50 AC 60 DC	-25...90	IP 65 / IP 67 / IP 68 / IP 69K	–	1	**EVC143**
	2 m Μαύρο Καλώδιο PUR	3 x 0,25 mm², Ø 3,7 mm	TPU / Ορείχαλκος	50 AC 60 DC	-25...90	IP 65 / IP 67 / IP 68 / IP 69K	–	2	**EVC144**
	5 m Μαύρο Καλώδιο PUR	3 x 0,25 mm², Ø 3,7 mm	TPU / Ορείχαλκος	50 AC 60 DC	-25...90	IP 65 / IP 67 / IP 68 / IP 69K	–	2	**EVC145**
	10 m Μαύρο Καλώδιο PUR	3 x 0,25 mm², Ø 3,7 mm	TPU / Ορείχαλκος	50 AC 60 DC	-25...90	IP 65 / IP 67 / IP 68 / IP 69K	–	2	**EVC146**
Ομάδα 2 · Θηλυκός κονέκτορας M8, 3-πόλων, 3-κλώνων, LED, PNP · Σύνδεση αριθ. 2									
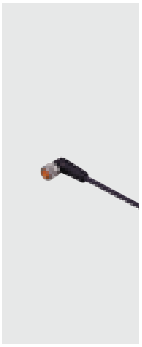	2 m Μαύρο Καλώδιο PUR	3 x 0,25 mm², Ø 3,7 mm	TPU / Ορείχαλκος	10...36 DC	-25...90	IP 65 / IP 67 / IP 68 / IP 69K	Πράσινο / Κίτρινο	3	**EVC147**
	5 m Μαύρο Καλώδιο PUR	3 x 0,25 mm², Ø 3,7 mm	TPU / Ορείχαλκος	10...36 DC	-25...90	IP 65 / IP 67 / IP 68 / IP 69K	Πράσινο / Κίτρινο	3	**EVC148**
	10 m Μαύρο Καλώδιο PUR	3 x 0,25 mm², Ø 3,7 mm	TPU / Ορείχαλκος	10...36 DC	-25...90	IP 65 / IP 67 / IP 68 / IP 69K	Πράσινο / Κίτρινο	3	**EVC149**
Ομάδα 3 · Θηλυκός καλωδιώσιμος κονέκτορας M8, 3-πόλων · Σύνδεση αριθ. 3									
	καλωδιώσιμο	–	PA / Ορείχαλκος	60 AC 75 DC	-25...90	IP 68	–	–	**E11552**
Ομάδα 4 · Θηλυκός κονέκτορας M8, 4-πόλων, 4-κλώνων · Σύνδεση αριθ. 4									
	2 m Μαύρο Καλώδιο PUR	4 x 0,25 mm², Ø 3,7 mm	TPU / Ορείχαλκος	50 AC 60 DC	-25...90	IP 65 / IP 67 / IP 68 / IP 69K	–	4	**EVC150**
	5 m Μαύρο Καλώδιο PUR	4 x 0,25 mm², Ø 3,7 mm	TPU / Ορείχαλκος	50 AC 60 DC	-25...90	IP 65 / IP 67 / IP 68 / IP 69K	–	4	**EVC151**
	10 m Μαύρο Καλώδιο PUR	4 x 0,25 mm², Ø 3,7 mm	TPU / Ορείχαλκος	50 AC 60 DC	-25...90	IP 65 / IP 67 / IP 68 / IP 69K	–	4	**EVC152**
	2 m Μαύρο Καλώδιο PUR	4 x 0,25 mm², Ø 3,7 mm	TPU / Ορείχαλκος	50 AC 60 DC	-25...90	IP 65 / IP 67 / IP 68 / IP 69K	–	5	**EVC153**

Μπορείτε να βρείτε τα διαγράμματα συνδεσμολογίας και τα σχέδια διαστάσεων από τη σελίδα 721

Σχήμα / μέγεθος	Καλώδιο	Προδιαγρ. καλωδίου	Υλικό περι-βλήματος / Παξιμάδι	U [V]	T_a [°C]	Βαθμός προστασίας	LEDs	Αρ. σχε-δίου	Κωδικός παραγ-γελίας
Ομάδα 4 · Θηλυκός κονέκτορας M8, 4-πόλων, 4-κλώνων · Σύνδεση αριθ. 4									
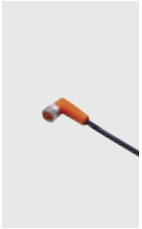	5 m Μαύρο Καλώδιο PUR	4 x 0,25 mm², Ø 3,7 mm	TPU / Ορείχαλκος	50 AC 60 DC	-25...90	IP 65 / IP 67 / IP 68 / IP 69K	–	5	**EVC154**
	10 m Μαύρο Καλώδιο PUR	4 x 0,25 mm², Ø 3,7 mm	TPU / Ορείχαλκος	50 AC 60 DC	-25...90	IP 65 / IP 67 / IP 68 / IP 69K	–	5	**EVC155**
Ομάδα 5 · Θηλυκός καλωδιώσιμος κονέκτορας M8, 4-πόλων · Σύνδεση αριθ. 5									
	καλωδιώσιμο	–	PA / Ορείχαλκος	60 AC 75 DC	-25...90	IP 68	–	–	**E11553**

M12 θηλυκοί κονέκτορες και καλώδια με κονέκτορες, βιομηχανικές εφαρμογές

Σχήμα / μέγεθος	Καλώδιο	Προδιαγρ. καλωδίου	Υλικό περι-βλήματος / Παξιμάδι	U [V]	T_a [°C]	Βαθμός προστασίας	LEDs	Αρ. σχε-δίου	Κωδικός παραγ-γελίας
Ομάδα 6 · Θηλυκός κονέκτορας M12, 5-πόλων, 2-κλώνων · Σύνδεση αριθ. 6									
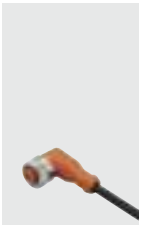	2 m Μαύρο Καλώδιο PUR	2 x 0,34 mm², Ø 4,9 mm	TPU / Ορείχαλκος	250 AC 300 DC	-25...90	IP 65 / IP 67 / IP 68 / IP 69K	–	6	**EVC164**
	5 m Μαύρο Καλώδιο PUR	2 x 0,34 mm², Ø 4,9 mm	TPU / Ορείχαλκος	250 AC 300 DC	-25...90	IP 65 / IP 67 / IP 68 / IP 69K	–	6	**EVC165**
	10 m Μαύρο Καλώδιο PUR	2 x 0,34 mm², Ø 4,9 mm	TPU / Ορείχαλκος	250 AC 300 DC	-25...90	IP 65 / IP 67 / IP 68 / IP 69K	–	6	**EVC166**
	2 m Μαύρο Καλώδιο PUR	2 x 0,34 mm², Ø 4,9 mm	TPU / Ορείχαλκος	250 AC 300 DC	-25...90	IP 65 / IP 67 / IP 68 / IP 69K	–	7	**EVC161**
	5 m Μαύρο Καλώδιο PUR	2 x 0,34 mm², Ø 4,9 mm	TPU / Ορείχαλκος	250 AC 300 DC	-25...90	IP 65 / IP 67 / IP 68 / IP 69K	–	7	**EVC162**
	10 m Μαύρο Καλώδιο PUR	2 x 0,34 mm², Ø 4,9 mm	TPU / Ορείχαλκος	250 AC 300 DC	-25...90	IP 65 / IP 67 / IP 68 / IP 69K	–	7	**EVC163**
Ομάδα 7 · Θηλυκός κονέκτορας M12, 2-πόλων + PE, 3-κλώνων · Σύνδεση αριθ. 7									
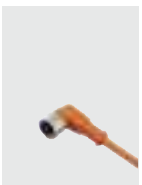	2 m Πορτοκαλί Καλώδιο PVC	3 x AWG 22 (3 x 0,34 mm²), Ø 5 mm	TPU / Ορείχαλκος	250 AC 300 DC	-25...90	IP 67	–	8	**E10865**
	5 m Πορτοκαλί Καλώδιο PVC	3 x AWG 22 (3 x 0,34 mm²), Ø 5 mm	TPU / Ορείχαλκος	250 AC 300 DC	-25...90	IP 67	–	8	**E10866**

Σχήμα / μέγεθος	Καλώδιο	Προδιαγρ. καλωδίου	Υλικό περι-βλήματος / Παξιμάδι	U [V]	T_a [°C]	Βαθμός προστασίας	LEDs	Αρ. σχε-δίου	Κωδικός παραγ-γελίας
Ομάδα 7 · Θηλυκός κονέκτορας M12, 2-πόλων + PE, 3-κλώνων · Σύνδεση αριθ. 7									
	2 m Πορτοκαλί Καλώδιο PVC	3 x AWG 22 (3 x 0,34 mm²), Ø 5 mm	TPU / Ορείχαλκος	250 AC 300 DC	-25...90	IP 67	–	9	**E10867**
	5 m Πορτοκαλί Καλώδιο PVC	3 x AWG 22 (3 x 0,34 mm²), Ø 5 mm	TPU / Ορείχαλκος	250 AC 300 DC	-25...90	IP 67	–	9	**E10868**
Ομάδα 8 · Θηλυκός καλωδιώσιμος κονέκτορας M12, 4-πόλων · Σύνδεση αριθ. 5									
	καλωδιώσιμο	...0,75 mm² (Ø 4...6 mm)	PA / Ορείχαλκος	250 AC/DC	-25...85	IP 68	–	10	**E11509**
	καλωδιώσιμο	...0,75 mm² (Ø 4...6 mm)	PA / Ορείχαλκος	250 AC/DC	-25...85	IP 68	–	11	**E11508**
Ομάδα 9 · Θηλυκός καλωδιώσιμος κονέκτορας M12, 4-πόλων, LED, PNP · Σύνδεση αριθ. 8									
	καλωδιώσιμο	...0,75 mm² (Ø 4...6 mm)	PA / Ορείχαλκος	10...30 DC	-25...85	IP 68	Πράσινο / Κίτρινο	12	**E11510**
	καλωδιώσιμο	...0,75 mm² (Ø 4...6 mm)	PA	10...30 DC	-40...85	IP 67	Πράσινο / Κίτρινο	11	**E10136**
Ομάδα 10 · Θηλυκός κονέκτορας M12, 5/4-πόλων, 4-κλώνων · Σύνδεση αριθ. 4									
	2 m Μαύρο Καλώδιο PUR	4 x 0,34 mm², Ø 4,9 mm	TPU / Ορείχαλκος	250 AC 300 DC	-25...90	IP 65 / IP 67 / IP 68 / IP 69K	–	6	**EVC004**
	5 m Μαύρο Καλώδιο PUR	4 x 0,34 mm², Ø 4,9 mm	TPU / Ορείχαλκος	250 AC 300 DC	-25...90	IP 65 / IP 67 / IP 68 / IP 69K	–	6	**EVC005**
	10 m Μαύρο Καλώδιο PUR	4 x 0,34 mm², Ø 4,9 mm	TPU / Ορείχαλκος	250 AC 300 DC	-25...90	IP 65 / IP 67 / IP 68 / IP 69K	–	6	**EVC006**
	2 m Μαύρο Καλώδιο PUR	4 x 0,34 mm², Ø 4,9 mm	TPU / Ορείχαλκος	250 AC 300 DC	-25...90	IP 65 / IP 67 / IP 68 / IP 69K	–	7	**EVC001**
	5 m Μαύρο Καλώδιο PUR	4 x 0,34 mm², Ø 4,9 mm	TPU / Ορείχαλκος	250 AC 300 DC	-25...90	IP 65 / IP 67 / IP 68 / IP 69K	–	7	**EVC002**
	10 m Μαύρο Καλώδιο PUR	4 x 0,34 mm², Ø 4,9 mm	TPU / Ορείχαλκος	250 AC 300 DC	-25...90	IP 65 / IP 67 / IP 68 / IP 69K	–	7	**EVC003**

Μπορείτε να βρείτε τα διαγράμματα συνδεσμολογίας και τα σχέδια διαστάσεων από τη σελίδα 721

Σχήμα / μέγεθος	Καλώδιο	Προδιαγρ. καλωδίου	Υλικό περι-βλήματος / Παξιμάδι	U [V]	T_a [°C]	Βαθμός προστασίας	LEDs	Αρ. σχε-δίου	Κωδικός παραγ-γελίας
Ομάδα 11 · Θηλυκός κονέκτορας M12, 5/4-πόλων, 4-κλώνων, LED, PNP · Σύνδεση αριθ. 9									
	2 m Μαύρο Καλώδιο PUR	4 x 0,34 mm², Ø 4,9 mm	TPU / Ορείχαλκος	10...36 DC	-25...90	IP 65 / IP 67 / IP 68 / IP 69K	Πράσινο / 2 x κίτρινο	13	**EVC007**
	5 m Μαύρο Καλώδιο PUR	4 x 0,34 mm², Ø 4,9 mm	TPU / Ορείχαλκος	10...36 DC	-25...90	IP 65 / IP 67 / IP 68 / IP 69K	Πράσινο / 2 x κίτρινο	13	**EVC008**
	10 m Μαύρο Καλώδιο PUR	4 x 0,34 mm², Ø 4,9 mm	TPU / Ορείχαλκος	10...36 DC	-25...90	IP 65 / IP 67 / IP 68 / IP 69K	Πράσινο / 2 x κίτρινο	13	**EVC009**
Ομάδα 12 · Θηλυκός καλωδιώσιμος κονέκτορας M12, 5-πόλων · Σύνδεση αριθ. 10									
	καλωδιώσιμο	...0,75 mm² (Ø 4...6 mm)	PA / Ορείχαλκος	125 AC/DC	-25...85	IP 68	–	14	**E11512**
	καλωδιώσιμο	...0,75 mm² (Ø 4...6 mm)	PA / Ορείχαλκος	125 AC/DC	-25...85	IP 68	–	15	**E11511**
Ομάδα 13 · Θηλυκός κονέκτορας M12, 5-πόλων, 5-κλώνων · Σύνδεση αριθ. 11									
	2 m Μαύρο Καλώδιο PUR	5 x 0,34 mm², Ø 4,9 mm	TPU / Ορείχαλκος	30 AC 36 DC	-25...90	IP 65 / IP 67 / IP 68 / IP 69K	–	6	**EVC073**
	5 m Μαύρο Καλώδιο PUR	5 x 0,34 mm², Ø 4,9 mm	TPU / Ορείχαλκος	30 AC 36 DC	-25...90	IP 65 / IP 67 / IP 68 / IP 69K	–	6	**EVC074**
	10 m Μαύρο Καλώδιο PUR	5 x 0,34 mm², Ø 4,9 mm	TPU / Ορείχαλκος	30 AC 36 DC	-25...90	IP 65 / IP 67 / IP 68 / IP 69K	–	6	**EVC075**
	2 m Μαύρο Καλώδιο PUR	5 x 0,34 mm², Ø 4,9 mm	TPU / Ορείχαλκος	30 AC 36 DC	-25...90	IP 65 / IP 67 / IP 68 / IP 69K	–	7	**EVC070**
	5 m Μαύρο Καλώδιο PUR	5 x 0,34 mm², Ø 4,9 mm	TPU / Ορείχαλκος	30 AC 36 DC	-25...90	IP 65 / IP 67 / IP 68 / IP 69K	–	7	**EVC071**
	10 m Μαύρο Καλώδιο PUR	5 x 0,34 mm², Ø 4,9 mm	TPU / Ορείχαλκος	30 AC 36 DC	-25...90	IP 65 / IP 67 / IP 68 / IP 69K	–	7	**EVC072**
Ομάδα 14 · Θηλυκός κονέκτορας M12, 8-πόλων, 6-κλώνων · Σύνδεση αριθ. 12									
	5 m Μαύρο Καλώδιο PUR	6 x 0,34 mm², Ø 6 mm	TPU / Χυτό κράμα ψευδαργύρου	60 AC/DC	-25...85	IP 68	–	16	**E10976**
	10 m Μαύρο Καλώδιο PUR	6 x 0,34 mm², Ø 6 mm	TPU / Χυτό κράμα ψευδαργύρου	60 AC/DC	-25...85	IP 68	–	16	**E10977**

Μπορείτε να βρείτε διαδραστικό επιλογέα προϊόντων και περισσότερες πληροφορίες στη διεύθυνση: www.ifm.com/gr

Σχήμα / μέγεθος	Καλώδιο	Προδιαγρ. καλωδίου	Υλικό περι-βλήματος / Παξιμάδι	U [V]	T_a [°C]	Βαθμός προστασίας	LEDs	Αρ. σχε-δίου	Κωδικός παραγ-γελίας
Ομάδα 15 · Θηλυκός κονέκτορας M12, 8-πόλων, 7-κλώνων + μπλεντάζ · Σύνδεση αριθ. 13									
	2 m Μαύρο Καλώδιο PUR	7 x 0,25 mm² + screen	TPU / Χυτό κράμα ψευδαργύρου	60 AC/DC	-25...85	IP 67	–	16	**E20738**
	5 m Μαύρο Καλώδιο PUR	7 x 0,25 mm² + screen	TPU / Χυτό κράμα ψευδαργύρου	60 AC/DC	-25...85	IP 67	–	17	**E20838**
Ομάδα 16 · Θηλυκός κονέκτορας M12, 8/7-πόλων, 8-κλώνων · Σύνδεση αριθ. 14									
	2 m Μαύρο Καλώδιο PUR	8 x 0,25 mm², Ø 6,2 mm	PUR / Ορείχαλκος	30 AC 36 DC	-25...80	IP 67	–	18	**E11231**
	5 m Μαύρο Καλώδιο PUR	8 x 0,25 mm², Ø 6,2 mm	PUR / Ορείχαλκος	30 AC 36 DC	-25...80	IP 67	–	18	**E11232**
	2 m Μαύρο Καλώδιο PUR	8 x 0,25 mm², Ø 6,2 mm	PUR / Ορείχαλκος	30 AC 36 DC	-25...80	IP 68	–	19	**E11950**
	5 m Μαύρο Καλώδιο PUR	8 x 0,25 mm², Ø 6,2 mm	PUR / Ορείχαλκος	30 AC 36 DC	-25...80	IP 68	–	19	**E11807**
	10 m Μαύρο Καλώδιο PUR	8 x 0,25 mm², Ø 6,2 mm	PUR / Ορείχαλκος	30 AC 36 DC	-25...80	IP 68	–	19	**E11311**
Ομάδα 17 · Θηλυκός κονέκτορας M12, 8/7-πόλων, 8-κλώνων · Σύνδεση αριθ. 15									
	5 m Μαύρο Καλώδιο PUR	8 x 0,25 mm²	TPU / Ορείχαλκος	30 AC 36 DC	-40...80	IP 68	–	18	**E12168**
	10 m Μαύρο Καλώδιο PUR	8 x 0,25 mm²	TPU / Ορείχαλκος	30 AC 36 DC	-40...80	IP 68	–	18	**E12169**
	5 m Μαύρο Καλώδιο PUR	8 x 0,25 mm²	TPU / Ορείχαλκος	30 AC 36 DC	-40...80	IP 67	–	19	**E12166**
	10 m Μαύρο Καλώδιο PUR	8 x 0,25 mm²	TPU / Ορείχαλκος	30 AC 36 DC	-40...80	IP 67	–	19	**E12167**

Μπορείτε να βρείτε τα διαγράμματα συνδεσμολογίας και τα σχέδια διαστάσεων από τη σελίδα 721

M12 θηλυκοί κονέκτορες με καλώδιο με μπλεντάζ, βιομηχανικές εφαρμογές

Σχήμα / μέγεθος	Καλώδιο	Προδιαγρ. καλωδίου	Υλικό περι-βλήματος / Παξιμάδι	U [V]	T_a [°C]	Βαθμός προστασίας	LEDs	Αρ. σχε-δίου	Κωδικός παραγ-γελίας
Ομάδα 18 · Θηλυκός κονέκτορας M12, 5/4-πόλων, 4-κλώνων · Σύνδεση αριθ. 16									
	2 m Μαύρο Καλώδιο PUR	4 x 0,34 mm², Ø 4,9 mm	TPU / Ορείχαλκος	50 AC 60 DC	-25...90	IP 65 / IP 67 / IP 68 / IP 69K	–	7	**EVC526**
	5 m Μαύρο Καλώδιο PUR	4 x 0,34 mm², Ø 4,9 mm	TPU / Ορείχαλκος	50 AC 60 DC	-25...90	IP 65 / IP 67 / IP 68 / IP 69K	–	7	**EVC527**
	10 m Μαύρο Καλώδιο PUR	4 x 0,34 mm², Ø 4,9 mm	TPU / Ορείχαλκος	50 AC 60 DC	-25...90	IP 65 / IP 67 / IP 68 / IP 69K	–	7	**EVC528**
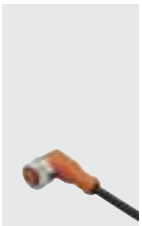	2 m Μαύρο Καλώδιο PUR	4 x 0,34 mm², Ø 4,9 mm	TPU / Ορείχαλκος	50 AC 60 DC	-25...90	IP 65 / IP 67 / IP 68 / IP 69K	–	6	**EVC529**
	5 m Μαύρο Καλώδιο PUR	4 x 0,34 mm², Ø 4,9 mm	TPU / Ορείχαλκος	50 AC 60 DC	-25...90	IP 65 / IP 67 / IP 68 / IP 69K	–	6	**EVC530**
	10 m Μαύρο Καλώδιο PUR	4 x 0,34 mm², Ø 4,9 mm	TPU / Ορείχαλκος	50 AC 60 DC	-25...90	IP 65 / IP 67 / IP 68 / IP 69K	–	6	**EVC531**
Ομάδα 19 · Θηλυκός κονέκτορας M12, 5-πόλων, 5-κλώνων · Σύνδεση αριθ. 17									
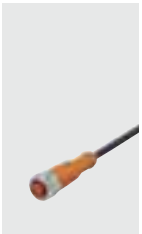	2 m Μαύρο Καλώδιο PUR	5 x 0,25 mm², Ø 4,9 mm	TPU / Ορείχαλκος	30 AC 36 DC	-25...90	IP 65 / IP 67 / IP 68 / IP 69K	–	7	**EVC532**
	5 m Μαύρο Καλώδιο PUR	5 x 0,25 mm², Ø 4,9 mm	TPU / Ορείχαλκος	30 AC 36 DC	-25...90	IP 65 / IP 67 / IP 68 / IP 69K	–	7	**EVC533**
	10 m Μαύρο Καλώδιο PUR	5 x 0,25 mm², Ø 4,9 mm	TPU / Ορείχαλκος	30 AC 36 DC	-25...90	IP 65 / IP 67 / IP 68 / IP 69K	–	7	**EVC534**
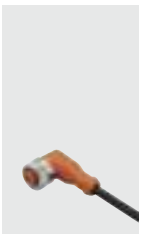	2 m Μαύρο Καλώδιο PUR	5 x 0,25 mm², Ø 4,9 mm	TPU / Ορείχαλκος	30 AC 36 DC	-25...90	IP 65 / IP 67 / IP 68 / IP 69K	–	6	**EVC535**
	5 m Μαύρο Καλώδιο PUR	5 x 0,25 mm², Ø 4,9 mm	TPU / Ορείχαλκος	30 AC 36 DC	-25...90	IP 65 / IP 67 / IP 68 / IP 69K	–	6	**EVC536**
	10 m Μαύρο Καλώδιο PUR	5 x 0,25 mm², Ø 4,9 mm	TPU / Ορείχαλκος	30 AC 36 DC	-25...90	IP 65 / IP 67 / IP 68 / IP 69K	–	6	**EVC537**
Ομάδα 20 · Θηλυκός κονέκτορας M12, 5/4-πόλων, 4-κλώνων · Σύνδεση αριθ. 18									
	2 m Μαύρο Καλώδιο PUR	4 x 0,34 mm², Ø 4,9 mm	TPU / Ορείχαλκος	50 AC 60 DC	-25...90	IP 65 / IP 67	–	7	**EVC538**

Μπορείτε να βρείτε διαδραστικό επιλογέα προϊόντων και περισσότερες πληροφορίες στη διεύθυνση: www.ifm.com/gr

Σχήμα / μέγεθος	Καλώδιο	Προδιαγρ. καλωδίου	Υλικό περι-βλήματος / Παξιμάδι	U [V]	T_a [°C]	Βαθμός προστασίας	LEDs	Αρ. σχε-δίου	Κωδικός παραγ-γελίας
Ομάδα 20 · Θηλυκός κονέκτορας M12, 5/4-πόλων, 4-κλώνων · Σύνδεση αριθ. 18									
	5 m Μαύρο Καλώδιο PUR	4 x 0,34 mm^2, Ø 4,9 mm	TPU / Ορείχαλκος	50 AC 60 DC	-25...90	IP 65 / IP 67	–	7	**EVC539**
	10 m Μαύρο Καλώδιο PUR	4 x 0,34 mm^2, Ø 4,9 mm	TPU / Ορείχαλκος	50 AC 60 DC	-25...90	IP 65 / IP 67	–	7	**EVC540**
	2 m Μαύρο Καλώδιο PUR	4 x 0,34 mm^2, Ø 4,9 mm	TPU / Ορείχαλκος	50 AC 60 DC	-25...90	IP 65 / IP 67	–	6	**EVC541**
	5 m Μαύρο Καλώδιο PUR	4 x 0,34 mm^2, Ø 4,9 mm	TPU / Ορείχαλκος	50 AC 60 DC	-25...90	IP 65 / IP 67	–	6	**EVC542**
	10 m Μαύρο Καλώδιο PUR	4 x 0,34 mm^2, Ø 4,9 mm	TPU / Ορείχαλκος	50 AC 60 DC	-25...90	IP 65 / IP 67	–	6	**EVC543**
Ομάδα 21 · Θηλυκός κονέκτορας M12, 5-πόλων, 5-κλώνων · Σύνδεση αριθ. 19									
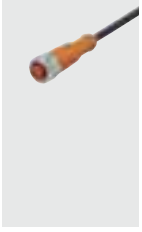	2 m Μαύρο Καλώδιο PUR	5 x 0,25 mm^2, Ø 4,9 mm	TPU / Ορείχαλκος	30 AC 36 DC	-25...90	IP 65 / IP 67	–	7	**EVC544**
	5 m Μαύρο Καλώδιο PUR	5 x 0,25 mm^2, Ø 4,9 mm	TPU / Ορείχαλκος	30 AC 36 DC	-25...90	IP 65 / IP 67	–	7	**EVC545**
	10 m Μαύρο Καλώδιο PUR	5 x 0,25 mm^2, Ø 4,9 mm	TPU / Ορείχαλκος	30 AC 36 DC	-25...90	IP 65 / IP 67	–	7	**EVC546**
	2 m Μαύρο Καλώδιο PUR	5 x 0,25 mm^2, Ø 4,9 mm	TPU / Ορείχαλκος	30 AC 36 DC	-25...90	IP 65 / IP 67	–	6	**EVC547**
	5 m Μαύρο Καλώδιο PUR	5 x 0,25 mm^2, Ø 4,9 mm	TPU / Ορείχαλκος	30 AC 36 DC	-25...90	IP 65 / IP 67	–	6	**EVC548**
	10 m Μαύρο Καλώδιο PUR	5 x 0,25 mm^2, Ø 4,9 mm	TPU / Ορείχαλκος	30 AC 36 DC	-25...90	IP 65 / IP 67	–	6	**EVC549**

M16 θηλυκοί κονέκτορες με καλώδιο, βιομηχανικές εφαρμογές

Σχήμα / μέγεθος	Καλώδιο	Προδιαγρ. καλωδίου	Υλικό περι-βλήματος / Παξιμάδι	U [V]	T_a [°C]	Βαθμός προστασίας	LEDs	Αρ. σχε-δίου	Κωδικός παραγ-γελίας
Ομάδα 22 · Θηλυκός κονέκτορας M16, 14-πόλων, 10-κλώνων · Σύνδεση αριθ. 20									
	5 m Μαύρο Καλώδιο PUR	8 x 0,34 mm^2 + 2 x 0,75 mm^2, Ø 9,1 mm	PUR / Ορείχαλκος	30 DC	-25...90	IP 68	–	20	**E11226**

Μπορείτε να βρείτε τα διαγράμματα συνδεσμολογίας και τα σχέδια διαστάσεων από τη σελίδα 721

Σχήμα / μέγεθος	Καλώδιο	Προδιαγρ. καλωδίου	Υλικό περι-βλήματος / Παξιμάδι	U [V]	T_a [°C]	Βαθμός προστασίας	LEDs	Αρ. σχε-δίου	Κωδικός παραγ-γελίας
Ομάδα 22 · Θηλυκός κονέκτορας M16, 14-πόλων, 10-κλώνων · Σύνδεση αριθ. 20									
	10 m Μαύρο Καλώδιο PUR	8 x 0,34 mm^2 + 2 x 0,75 mm^2, Ø 9,1 mm	PUR / Ορείχαλκος	30 DC	-25...90	IP 68	–	20	**E11227**
Ομάδα 23 · Θηλυκός κονέκτορας M16, 14-πόλων, 12-κλώνων · Σύνδεση αριθ. 21									
	2 m Μαύρο Καλώδιο PUR	10 x 0,25 mm^2 + 2 x 0,34 mm^2, Ø 7,5 mm	PUR / Ορείχαλκος	30 DC	-25...90	IP 67	–	21	**E11645**
	5 m Μαύρο Καλώδιο PUR	10 x 0,25 mm^2 + 2 x 0,34 mm^2, Ø 7,5 mm	PUR / Ορείχαλκος	30 DC	-25...90	IP 67	–	21	**E11697**

M18 θηλυκοί καλωδιώσιμοι κονέκτορες, βιομηχανικές εφαρμογές

Σχήμα / μέγεθος	Καλώδιο	Προδιαγρ. καλωδίου	Υλικό περι-βλήματος / Παξιμάδι	U [V]	T_a [°C]	Βαθμός προστασίας	LEDs	Αρ. σχε-δίου	Κωδικός παραγ-γελίας
Ομάδα 24 · Θηλυκός καλωδιώσιμος κονέκτορας M18, 4-πόλων · Σύνδεση αριθ. 5									
	καλωδιώσιμο	...0,75 mm^2 (Ø 6...8 mm)	PA	20...250 AC/DC	-40...85	IP 65	–	22	**E10013**
	καλωδιώσιμο	...0,75 mm^2 (Ø 6...8 mm)	PA / ULTRAMID	20...250 AC/DC	-40...85	IP 65	–	23	**E10137**

M23 θηλυκοί κονέκτορες και καλώδια με κονέκτορες, βιομηχανικές εφαρμογές

Σχήμα / μέγεθος	Καλώδιο	Προδιαγρ. καλωδίου	Υλικό περι-βλήματος / Παξιμάδι	U [V]	T_a [°C]	Βαθμός προστασίας	LEDs	Αρ. σχε-δίου	Κωδικός παραγ-γελίας
Ομάδα 25 · Θηλυκός κονέκτορας M23, 12-πόλων, 12-κλώνων · Σύνδεση αριθ. 22									
	5 m Μαύρο Καλώδιο PUR	8 x 0,5 mm^2 + 3 x 1,0 mm^2, Ø 9,3 mm	PUR / Ορείχαλκος	63 AC/DC	-25...80	IP 67	–	24	**E11739**
	10 m Μαύρο Καλώδιο PUR	8 x 0,5 mm^2 + 3 x 1,0 mm^2, Ø 9,3 mm	PUR / Ορείχαλκος	63 AC/DC	-25...80	IP 67	–	24	**E11740**
	15 m Μαύρο Καλώδιο PUR	8 x 0,5 mm^2 + 3 x 1,0 mm^2, Ø 9,3 mm	PUR / Ορείχαλκος	63 AC/DC	-25...80	IP 67	–	24	**E11741**
	5 m Μαύρο Καλώδιο PUR	8 x 0,5 mm^2 + 3 x 1,0 mm^2, Ø 9,3 mm	PUR / Ορείχαλκος	63 AC/DC	-25...80	IP 67	–	25	**E11736**

Μπορείτε να βρείτε διαδραστικό επιλογέα προϊόντων και περισσότερες πληροφορίες στη διεύθυνση: www.ifm.com/gr

Σχήμα / μέγεθος	Καλώδιο	Προδιαγρ. καλωδίου	Υλικό περι-βλήματος / Παξιμάδι	U [V]	T_a [°C]	Βαθμός προστασίας	LEDs	Αρ. σχε-δίου	Κωδικός παραγ-γελίας
Ομάδα 25 · Θηλυκός κονέκτορας M23, 12-πόλων, 12-κλώνων · Σύνδεση αριθ. 22									
	10 m Μαύρο Καλώδιο PUR	8 x 0,5 mm^2 + 3 x 1,0 mm^2, Ø 9,3 mm	PUR / Ορείχαλκος	63 AC/DC	-25...80	IP 67	–	25	**E11737**
	15 m Μαύρο Καλώδιο PUR	8 x 0,5 mm^2 + 3 x 1,0 mm^2, Ø 9,3 mm	PUR / Ορείχαλκος	63 AC/DC	-25...80	IP 67	–	25	**E11738**
Ομάδα 26 · Καλωδιώσιμοι M23 θηλυκοί κονέκτορες, 12-πόλων									
	καλωδιώσιμο	...1 mm^2 (Ø 10...14 mm)	Ορείχαλκος	10...30 DC	-25...90	IP 65	–	26	**E10448**
	καλωδιώσιμο	...1 mm^2 (Ø 10...14 mm)	Ορείχαλκος	10...30 DC	-25...90	IP 65	–	27	**E10447**
Ομάδα 27 · Θηλυκός κονέκτορας M23, 19-πόλων, 19-κλώνων · Σύνδεση αριθ. 28									
	5 m Μαύρο Καλώδιο PUR	16 x 0,5 mm^2 + 3 x 1,0 mm^2, Ø 11,6 mm	PUR / Ορείχαλκος	63 AC/DC	-25...80	IP 67	–	28	**E11745**
	10 m Μαύρο Καλώδιο PUR	16 x 0,5 mm^2 + 3 x 1,0 mm^2, Ø 11,6 mm	PUR / Ορείχαλκος	63 AC/DC	-25...80	IP 67	–	28	**E11746**
	15 m Μαύρο Καλώδιο PUR	16 x 0,5 mm^2 + 3 x 1,0 mm^2, Ø 11,6 mm	PUR / Ορείχαλκος	63 AC/DC	-25...80	IP 67	–	28	**E11747**
	5 m Μαύρο Καλώδιο PUR	16 x 0,5 mm^2 + 3 x 1,0 mm^2, Ø 11,6 mm	PUR / Ορείχαλκος	63 AC/DC	-25...80	IP 67	–	29	**E11742**
	10 m Μαύρο Καλώδιο PUR	16 x 0,5 mm^2 + 3 x 1,0 mm^2, Ø 11,6 mm	PUR / Ορείχαλκος	63 AC/DC	-25...80	IP 67	–	29	**E11743**
	15 m Μαύρο Καλώδιο PUR	16 x 0,5 mm^2 + 3 x 1,0 mm^2, Ø 11,6 mm	PUR / Ορείχαλκος	63 AC/DC	-25...80	IP 67	–	29	**E11744**
Ομάδα 28 · Θηλυκός καλωδιώσιμος κονέκτορας M23, 19-πόλων									
	καλωδιώσιμο	...1 mm^2 (Ø 10...14 mm)	Ορείχαλκος	10...30 DC	-25...90	IP 65	–	–	**E10887**
	καλωδιώσιμο	...1 mm^2 (Ø 10...14 mm)	Ορείχαλκος	10...30 DC	-25...90	IP 65	–	–	**E10886**

Μπορείτε να βρείτε τα διαγράμματα συνδεσμολογίας και τα σχέδια διαστάσεων από τη σελίδα 721

1/2" θηλυκοί κονέκτορες με καλώδιο, βιομηχανικές εφαρμογές

Σχήμα / μέγεθος	Καλώδιο	Προδιαγρ. καλωδίου	Υλικό περι-βλήματος / Παξιμάδι	U [V]	T_a [°C]	Βαθμός προστασίας	LEDs	Αρ. σχε-δίου	Κωδικός παραγ-γελίας
Ομάδα 29 · Θηλυκός κονέκτορας 1/2", 2-πόλων + PE, 3-κλώνων · Σύνδεση αριθ. 23									
	2 m Κίτρινο Καλώδιο PVC	3 x AWG22, Ø 5,2 mm	TPU / Ορείχαλκος	250 AC 300 DC	-25...90	IP 67	–	30	**E10190**
	5 m Κίτρινο Καλώδιο PVC	3 x AWG22, Ø 5,2 mm	TPU / Ορείχαλκος	250 AC 300 DC	-25...90	IP 67	–	31	**E10200**
	2 m Κίτρινο Καλώδιο PVC	3 x AWG22, Ø 5,2 mm	TPU / Ορείχαλκος	250 AC 300 DC	-25...90	IP 67	–	32	**E10189**
	5 m Κίτρινο Καλώδιο PVC	3 x AWG22, Ø 5,2 mm	TPU / Ορείχαλκος	250 AC 300 DC	-25...90	IP 67	–	33	**E10191**
	10 m Κίτρινο Καλώδιο PVC	3 x AWG22, Ø 5,2 mm	TPU / Ορείχαλκος	250 AC 300 DC	-25...90	IP 67	–	31	**E10261**
Ομάδα 30 · Θηλυκός κονέκτορας 1/2", 5-πόλων, 4-κλώνων · Σύνδεση αριθ. 24									
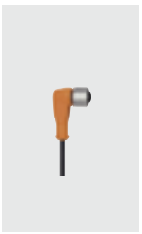	5 m Μαύρο Καλώδιο PUR	4 x 0,34 mm^2, Ø 4,7 mm	TPU / Ορείχαλκος	300 AC	-25...90	IP 67	–	34	**E11248**
	10 m Μαύρο Καλώδιο PUR	4 x 0,34 mm^2, Ø 4,7 mm	TPU / Ορείχαλκος	300 AC	-25...90	IP 67	–	34	**E11249**
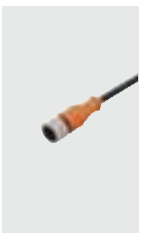	5 m Μαύρο Καλώδιο PUR	4 x 0,34 mm^2, Ø 4,7 mm	TPU / Ορείχαλκος	300 AC	-25...90	IP 67	–	35	**E11250**
	10 m Μαύρο Καλώδιο PUR	4 x 0,34 mm^2, Ø 4,7 mm	TPU / Ορείχαλκος	300 AC	-25...90	IP 67	–	36	**E11251**

7/8" θηλυκοί κονέκτορες με καλώδιο, βιομηχανικές εφαρμογές

Σχήμα / μέγεθος	Καλώδιο	Προδιαγρ. καλωδίου	Υλικό περι-βλήματος / Παξιμάδι	U [V]	T_a [°C]	Βαθμός προστασίας	LEDs	Αρ. σχε-δίου	Κωδικός παραγ-γελίας
Ομάδα 31 · Θηλυκός κονέκτορας 7/8", 2-πόλων + PE, 3-κλώνων									
	2 m Μαύρο Καλώδιο PVC	3 x 0,75 mm^2, Ø 5,2 mm	TPU / Χυτό κράμα ψευδαργύρου	250 AC	-40...80	IP 68	–	37	**E20428**

Μπορείτε να βρείτε διαδραστικό επιλογέα προϊόντων και περισσότερες πληροφορίες στη διεύθυνση: www.ifm.com/gr

Σχήμα / μέγεθος	Καλώδιο	Προδιαγρ. καλωδίου	Υλικό περι-βλήματος / Παξιμάδι	U [V]	T_a [°C]	Βαθμός προστασίας	LEDs	Αρ. σχε-δίου	Κωδικός παραγ-γελίας
Ομάδα 32 · Θηλυκός κονέκτορας 7/8", 3-πόλων, 3-κλώνων									
	2 m Μαύρο Καλώδιο PVC	3 x 0,5 mm², Ø 5,4 mm	TPU	10...30 DC	-40...80	IP 68	–	37	**E20430**

DIN θηλυκοί καλωδιώσιμοι κονέκτορες, βιομηχανικές εφαρμογές

Σχήμα / μέγεθος	Καλώδιο	Προδιαγρ. καλωδίου	Υλικό περι-βλήματος / Παξιμάδι	U [V]	T_a [°C]	Βαθμός προστασίας	LEDs	Αρ. σχε-δίου	Κωδικός παραγ-γελίας
Ομάδα 33 · Θηλυκός κονέκτορας DIN A (DIN EN 175301-803) · Σύνδεση αριθ. 25									
	καλωδιώσιμο	...1,5 mm² (Ø 6...8 mm)	PA	... 250 AC ...300 DC	-40...125	IP 65	–	38	**E10058**

RD24 θηλυκοί καλωδιώσιμοι κονέκτορες, βιομηχανικές εφαρμογές

Σχήμα / μέγεθος	Καλώδιο	Προδιαγρ. καλωδίου	Υλικό περι-βλήματος / Παξιμάδι	U [V]	T_a [°C]	Βαθμός προστασίας	LEDs	Αρ. σχε-δίου	Κωδικός παραγ-γελίας
Ομάδα 34 · Θηλυκός κονέκτορας Rd24, 6-πόλων + PE · Σύνδεση αριθ. 26									
	καλωδιώσιμο	...2,5 mm² (Ø 10...12 mm)	PBT	250 AC 300 DC	-40...100	IP 67	–	39	**E70142**
	καλωδιώσιμο	...2,5 mm² (Ø 6...8 mm)	PBT / PA	250 AC 300 DC	-40...100	IP 67	–	40	**E11043**

Καλώδια με κονέκτορα ανθεκτικά σε καυτά γρέζια

Σχήμα / μέγεθος	Καλώδιο	Προδιαγρ. καλωδίου	Υλικό περι-βλήματος / Παξιμάδι	U [V]	T_a [°C]	Βαθμός προστασίας	LEDs	Αρ. σχε-δίου	Κωδικός παραγ-γελίας
Ομάδα 108 · Θηλυκός κονέκτορας M12, 5/4-πόλων, 4-κλώνων · Σύνδεση αριθ. 4									
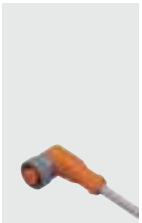	2 m Γκρι Καλώδιο PUR	4 x 0,34 mm², Ø 4,9 mm	TPU / Ορείχαλκος	250 AC 300 DC	-25...90	IP 65 / IP 67 / IP 68 / IP 69K	–	6	**EVW004**
	5 m Γκρι Καλώδιο PUR	4 x 0,34 mm², Ø 4,9 mm	TPU / Ορείχαλκος	250 AC 300 DC	-25...90	IP 65 / IP 67 / IP 68 / IP 69K	–	6	**EVW005**
	10 m Γκρι Καλώδιο PUR	4 x 0,34 mm², Ø 4,9 mm	TPU / Ορείχαλκος	250 AC 300 DC	-25...90	IP 65 / IP 67 / IP 68 / IP 69K	–	6	**EVW006**

Μπορείτε να βρείτε τα διαγράμματα συνδεσμολογίας και τα σχέδια διαστάσεων από τη σελίδα 721

Σχήμα / μέγεθος	Καλώδιο	Προδιαγρ. καλωδίου	Υλικό περι-βλήματος / Παξιμάδι	U [V]	T_a [°C]	Βαθμός προστασίας	LEDs	Αρ. σχε-δίου	Κωδικός παραγ-γελίας
Ομάδα 108 · Θηλυκός κονέκτορας M12, 5/4-πόλων, 4-κλώνων · Σύνδεση αριθ. 4									
	2 m Γκρι Καλώδιο PUR	4 x 0,34 mm², Ø 4,9 mm	TPU / Ορείχαλκος	250 AC 300 DC	-25...90	IP 65 / IP 67 / IP 68 / IP 69K	–	7	**EVW001**
	5 m Γκρι Καλώδιο PUR	4 x 0,34 mm², Ø 4,9 mm	TPU / Ορείχαλκος	250 AC 300 DC	-25...90	IP 65 / IP 67 / IP 68 / IP 69K	–	7	**EVW002**
	10 m Γκρι Καλώδιο PUR	4 x 0,34 mm², Ø 4,9 mm	TPU / Ορείχαλκος	250 AC 300 DC	-25...90	IP 65 / IP 67 / IP 68 / IP 69K	–	7	**EVW003**
Ομάδα 109 · Θηλυκός κονέκτορας M12, 5/4-πόλων, 4-κλώνων, LED, PNP · Σύνδεση αριθ. 9									
	2 m Γκρι Καλώδιο PUR	4 x 0,34 mm², Ø 4,9 mm	TPU / Ορείχαλκος	10...36 DC	-25...90	IP 65 / IP 67 / IP 68 / IP 69K	Πράσινο / 2 x κίτρινο	13	**EVW007**
	5 m Γκρι Καλώδιο PUR	4 x 0,34 mm², Ø 4,9 mm	TPU / Ορείχαλκος	10...36 DC	-25...90	IP 65 / IP 67 / IP 68 / IP 69K	Πράσινο / 2 x κίτρινο	13	**EVW008**
	10 m Γκρι Καλώδιο PUR	4 x 0,34 mm², Ø 4,9 mm	TPU / Ορείχαλκος	10...36 DC	-25...90	IP 65 / IP 67 / IP 68 / IP 69K	Πράσινο / 2 x κίτρινο	13	**EVW009**
Ομάδα 110 · Θηλυκός κονέκτορας M12, 5/4-πόλων, 5-κλώνων · Σύνδεση αριθ. 11									
	2 m Γκρι Καλώδιο PUR	5 x 0,34 mm², Ø 5,1 mm	TPU / Ορείχαλκος	30 AC 36 DC	-25...90	IP 65 / IP 67 / IP 68 / IP 69K	–	6	**EVW013**
	5 m Γκρι Καλώδιο PUR	5 x 0,34 mm², Ø 5,1 mm	TPU / Ορείχαλκος	30 AC 36 DC	-25...90	IP 65 / IP 67 / IP 68 / IP 69K	–	6	**EVW014**
	10 m Γκρι Καλώδιο PUR	5 x 0,34 mm², Ø 5,1 mm	TPU / Ορείχαλκος	30 AC 36 DC	-25...90	IP 65 / IP 67 / IP 68 / IP 69K	–	6	**EVW015**
Ομάδα 111 · Θηλυκός κονέκτορας M12, 5/4-πόλων, 5-κλώνων · Σύνδεση αριθ. 11									
	2 m Γκρι Καλώδιο PUR	5 x 0,34 mm², Ø 5,1 mm	TPU / Ορείχαλκος	30 AC 36 DC	-25...90	IP 65 / IP 67 / IP 68 / IP 69K	–	7	**EVW010**
	5 m Γκρι Καλώδιο PUR	5 x 0,34 mm², Ø 5,1 mm	TPU / Ορείχαλκος	30 AC 36 DC	-25...90	IP 65 / IP 67 / IP 68 / IP 69K	–	7	**EVW011**
	10 m Γκρι Καλώδιο PUR	5 x 0,34 mm², Ø 5,1 mm	TPU / Ορείχαλκος	30 AC 36 DC	-25...90	IP 65 / IP 67 / IP 68 / IP 69K	–	7	**EVW012**

Μπορείτε να βρείτε διαδραστικό επιλογέα προϊόντων και περισσότερες πληροφορίες στη διεύθυνση: www.ifm.com/gr

Κονέκτορες για υγιεινές και υγρές περιοχές

Σχήμα / μέγεθος	Καλώδιο	Προδιαγρ. καλωδίου	Υλικό περι-βλήματος / Παξιμάδι	U [V]	T_a [°C]	Βαθμός προστασίας	LEDs	Αρ. σχε-δίου	Κωδικός παραγ-γελίας
Ομάδα 115 · Θηλυκός κονέκτορας M8, 3-πόλων, 3-κλώνων · Σύνδεση αριθ. 1									
	2 m Πορτοκαλί Καλώδιο PVC	3 x 0,34 mm², Ø 4,9 mm	PVC / V4A	50 AC 60 DC	-25...80	IP 65 / IP 67 / IP 68 / IP 69K	–	41	**EVT122**
	5 m Πορτοκαλί Καλώδιο PVC	3 x 0,34 mm², Ø 4,9 mm	PVC / V4A	50 AC 60 DC	-25...80	IP 65 / IP 67 / IP 68 / IP 69K	–	41	**EVT123**
	10 m Πορτοκαλί Καλώδιο PVC	3 x 0,34 mm², Ø 4,9 mm	PVC / V4A	50 AC 60 DC	-25...80	IP 65 / IP 67 / IP 68 / IP 69K	–	41	**EVT124**
	25 m Πορτοκαλί Καλώδιο PVC	3 x 0,34 mm², Ø 4,9 mm	PVC / V4A	50 AC 60 DC	-25...80	IP 65 / IP 67 / IP 68 / IP 69K	–	41	**EVT125**
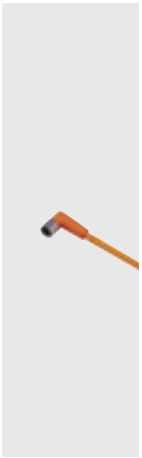	2 m Πορτοκαλί Καλώδιο PVC	3 x 0,34 mm², Ø 4,9 mm	PVC / V4A	50 AC 60 DC	-25...80	IP 65 / IP 67 / IP 68 / IP 69K	–	42	**EVT126**
	5 m Πορτοκαλί Καλώδιο PVC	3 x 0,34 mm², Ø 4,9 mm	PVC / V4A	50 AC 60 DC	-25...80	IP 65 / IP 67 / IP 68 / IP 69K	–	42	**EVT127**
	10 m Πορτοκαλί Καλώδιο PVC	3 x 0,34 mm², Ø 4,9 mm	PVC / V4A	50 AC 60 DC	-25...80	IP 65 / IP 67 / IP 68 / IP 69K	–	42	**EVT128**
	25 m Πορτοκαλί Καλώδιο PVC	3 x 0,34 mm², Ø 4,9 mm	PVC / V4A	50 AC 60 DC	-25...80	IP 65 / IP 67 / IP 68 / IP 69K	–	42	**EVT129**
Ομάδα 117 · Θηλυκός κονέκτορας M8, 3-πόλων, 3-κλώνων, LED, PNP · Σύνδεση αριθ. 2									
	2 m Πορτοκαλί Καλώδιο PVC	3 x 0,34 mm², Ø 4,9 mm	PVC / V4A	10...36 DC	-25...80	IP 65 / IP 67 / IP 68 / IP 69K	Πράσινο / Κίτρινο	43	**EVT130**
	5 m Πορτοκαλί Καλώδιο PVC	3 x 0,34 mm², Ø 4,9 mm	PVC / V4A	10...36 DC	-25...80	IP 65 / IP 67 / IP 68 / IP 69K	Πράσινο / Κίτρινο	43	**EVT131**
	10 m Πορτοκαλί Καλώδιο PVC	3 x 0,34 mm², Ø 4,9 mm	PVC / V4A	10...36 DC	-25...80	IP 65 / IP 67 / IP 68 / IP 69K	Πράσινο / Κίτρινο	43	**EVT132**
	25 m Πορτοκαλί Καλώδιο PVC	3 x 0,34 mm², Ø 4,9 mm	PVC / V4A	10...36 DC	-25...80	IP 65 / IP 67 / IP 68 / IP 69K	Πράσινο / Κίτρινο	43	**EVT133**
Ομάδα 119 · Θηλυκός κονέκτορας M8, 4-πόλων, 4-κλώνων · Σύνδεση αριθ. 4									
	2 m Πορτοκαλί Καλώδιο PVC	4 x 0,34 mm², Ø 4,9 mm	PVC / V4A	50 AC 60 DC	-25...80	IP 65 / IP 67 / IP 68 / IP 69K	–	44	**EVT134**

Μπορείτε να βρείτε τα διαγράμματα συνδεσμολογίας και τα σχέδια διαστάσεων από τη σελίδα 721

Σχήμα / μέγεθος	Καλώδιο	Προδιαγρ. καλωδίου	Υλικό περι-βλήματος / Παξιμάδι	U [V]	T_a [°C]	Βαθμός προστασίας	LEDs	Αρ. σχε-δίου	Κωδικός παραγ-γελίας
Ομάδα 119 · Θηλυκός κονέκτορας M8, 4-πόλων, 4-κλώνων · Σύνδεση αριθ. 4									
	5 m Πορτοκαλί Καλώδιο PVC	4 x 0,34 mm², Ø 4,9 mm	PVC / V4A	50 AC 60 DC	-25...80	IP 65 / IP 67 / IP 68 / IP 69K	–	44	**EVT135**
	10 m Πορτοκαλί Καλώδιο PVC	4 x 0,34 mm², Ø 4,9 mm	PVC / V4A	50 AC 60 DC	-25...80	IP 65 / IP 67 / IP 68 / IP 69K	–	44	**EVT136**
	25 m Πορτοκαλί Καλώδιο PVC	4 x 0,34 mm², Ø 4,9 mm	PVC / V4A	50 AC 60 DC	-25...80	IP 65 / IP 67 / IP 68 / IP 69K	–	44	**EVT137**
	2 m Πορτοκαλί Καλώδιο PVC	4 x 0,34 mm², Ø 4,9 mm	PVC / V4A	50 AC 60 DC	-25...80	IP 65 / IP 67 / IP 68 / IP 69K	–	45	**EVT138**
	5 m Πορτοκαλί Καλώδιο PVC	4 x 0,34 mm², Ø 4,9 mm	PVC / V4A	50 AC 60 DC	-25...80	IP 65 / IP 67 / IP 68 / IP 69K	–	45	**EVT139**
	10 m Πορτοκαλί Καλώδιο PVC	4 x 0,34 mm², Ø 4,9 mm	PVC / V4A	50 AC 60 DC	-25...80	IP 65 / IP 67 / IP 68 / IP 69K	–	45	**EVT140**
	25 m Πορτοκαλί Καλώδιο PVC	4 x 0,34 mm², Ø 4,9 mm	PVC / V4A	50 AC 60 DC	-25...80	IP 65 / IP 67 / IP 68 / IP 69K	–	45	**EVT141**
Ομάδα 121 · Θηλυκός κονέκτορας M12, 5/4-πόλων, 4-κλώνων · Σύνδεση αριθ. 4									
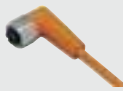	2 m Πορτοκαλί Καλώδιο PVC	4 x 0,34 mm², Ø 4,9 mm	PVC / V4A	250 AC 300 DC	-25...100	IP 65 / IP 67 / IP 68 / IP 69K	–	46	**EVT067**
	5 m Πορτοκαλί Καλώδιο PVC	4 x 0,34 mm², Ø 4,9 mm	PVC / V4A	250 AC 300 DC	-25...100	IP 65 / IP 67 / IP 68 / IP 69K	–	46	**EVT004**
	10 m Πορτοκαλί Καλώδιο PVC	4 x 0,34 mm², Ø 4,9 mm	PVC / V4A	250 AC 300 DC	-25...100	IP 65 / IP 67 / IP 68 / IP 69K	–	46	**EVT005**
	25 m Πορτοκαλί Καλώδιο PVC	4 x 0,34 mm², Ø 4,9 mm	PVC / V4A	250 AC 300 DC	-25...100	IP 65 / IP 67 / IP 68 / IP 69K	–	46	**EVT006**
	2 m Πορτοκαλί Καλώδιο PVC	4 x 0,34 mm², Ø 4,9 mm	PVC / V4A	250 AC 300 DC	-25...100	IP 65 / IP 67 / IP 68 / IP 69K	–	47	**EVT064**
	5 m Πορτοκαλί Καλώδιο PVC	4 x 0,34 mm², Ø 4,9 mm	PVC / V4A	250 AC 300 DC	-25...100	IP 65 / IP 67 / IP 68 / IP 69K	–	47	**EVT001**
	10 m Πορτοκαλί Καλώδιο PVC	4 x 0,34 mm², Ø 4,9 mm	PVC / V4A	250 AC 300 DC	-25...100	IP 65 / IP 67 / IP 68 / IP 69K	–	47	**EVT002**

Μπορείτε να βρείτε διαδραστικό επιλογέα προϊόντων και περισσότερες πληροφορίες στη διεύθυνση: www.ifm.com/gr

Σχήμα / μέγεθος	Καλώδιο	Προδιαγρ. καλωδίου	Υλικό περι-βλήματος / Παξιμάδι	U [V]	T_a [°C]	Βαθμός προστασίας	LEDs	Αρ. σχε-δίου	Κωδικός παραγ-γελίας
Ομάδα 121 · Θηλυκός κονέκτορας M12, 5/4-πόλων, 4-κλώνων · Σύνδεση αριθ. 4									
	25 m Πορτοκαλί Καλώδιο PVC	4 x 0,34 mm², Ø 4,9 mm	PVC / V4A	250 AC 300 DC	-25...100	IP 65 / IP 67 / IP 68 / IP 69K	–	47	**EVT003**
Ομάδα 123 · Θηλυκός καλωδιώσιμος κονέκτορας M12, 4-πόλων · Σύνδεση αριθ. 5									
	καλωδιώσιμο	...0,75 mm² (Ø 4...6 mm)	PA / ανοξείδωτο V4A	240 AC/DC	-25...85	IP 67	–	48	**E11862**
	καλωδιώσιμο	...0,75 mm² (Ø 4...6 mm)	PA / ανοξείδωτο V4A	240 AC/DC	-25...90	IP 67	–	49	**E11861**
Ομάδα 124 · Θηλυκός κονέκτορας M12, 5/4-πόλων, 4-κλώνων, LED, PNP · Σύνδεση αριθ. 9									
	2 m Πορτοκαλί Καλώδιο PVC	4 x 0,34 mm², Ø 4,9 mm	PVC / V4A	10...36 DC	-25...100	IP 65 / IP 67 / IP 68 / IP 69K	Πράσινο / 2 x κίτρινο	50	**EVT069**
	5 m Πορτοκαλί Καλώδιο PVC	4 x 0,34 mm², Ø 4,9 mm	PVC / V4A	10...36 DC	-25...100	IP 65 / IP 67 / IP 68 / IP 69K	Πράσινο / 2 x κίτρινο	50	**EVT007**
	10 m Πορτοκαλί Καλώδιο PVC	4 x 0,34 mm², Ø 4,9 mm	PVC / V4A	10...36 DC	-25...100	IP 65 / IP 67 / IP 68 / IP 69K	Πράσινο / 2 x κίτρινο	50	**EVT008**
	25 m Πορτοκαλί Καλώδιο PVC	4 x 0,34 mm², Ø 4,9 mm	PVC / V4A	10...36 DC	-25...100	IP 65 / IP 67 / IP 68 / IP 69K	Πράσινο / 2 x κίτρινο	50	**EVT009**
Ομάδα 125 · Θηλυκός καλωδιώσιμος κονέκτορας M12, 5/4-πόλων, LED, PNP · Σύνδεση αριθ. 27									
	καλωδιώσιμο	...0,75 mm² (Ø 4...6 mm)	PBT / ανοξείδωτο V4A	10...30 DC	-25...85	IP 67 / IP 69K	Πράσινο / Κίτρινο	51	**E11863**
Ομάδα 126 · Θηλυκός κονέκτορας M12, 5-πόλων, 5-κλώνων · Σύνδεση αριθ. 11									
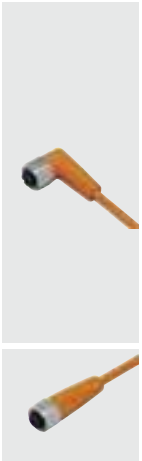	5 m Πορτοκαλί Καλώδιο PVC	5 x 0,34 mm², Ø 5,1 mm	PVC / V4A	30 AC 36 DC	-25...100	IP 65 / IP 67 / IP 68 / IP 69K	–	46	**EVT013**
	10 m Πορτοκαλί Καλώδιο PVC	5 x 0,34 mm², Ø 5,1 mm	PVC / V4A	30 AC 36 DC	-25...100	IP 65 / IP 67 / IP 68 / IP 69K	–	46	**EVT014**
	25 m Πορτοκαλί Καλώδιο PVC	5 x 0,34 mm², Ø 5,1 mm	PVC / V4A	30 AC 36 DC	-25...100	IP 65 / IP 67 / IP 68 / IP 69K	–	46	**EVT015**
	5 m Πορτοκαλί Καλώδιο PVC	5 x 0,34 mm², Ø 5,1 mm	PVC / V4A	30 AC 36 DC	-25...100	IP 65 / IP 67 / IP 68 / IP 69K	–	47	**EVT010**

Μπορείτε να βρείτε τα διαγράμματα συνδεσμολογίας και τα σχέδια διαστάσεων από τη σελίδα 721

Σχήμα / μέγεθος	Καλώδιο	Προδιαγρ. καλωδίου	Υλικό περι-βλήματος / Παξιμάδι	U [V]	T_a [°C]	Βαθμός προστασίας	LEDs	Αρ. σχε-δίου	Κωδικός παραγ-γελίας
Ομάδα 126 · Θηλυκός κονέκτορας M12, 5-πόλων, 5-κλώνων · Σύνδεση αριθ. 11									
	10 m Πορτοκαλί Καλώδιο PVC	5 x 0,34 mm², Ø 5,1 mm	PVC / V4A	30 AC 36 DC	-25...100	IP 65 / IP 67 / IP 68 / IP 69K	–	47	**EVT011**
	25 m Πορτοκαλί Καλώδιο PVC	5 x 0,34 mm², Ø 5,1 mm	PVC / V4A	30 AC 36 DC	-25...100	IP 65 / IP 67 / IP 68 / IP 69K	–	47	**EVT012**
Ομάδα 127 · Θηλυκός καλωδιώσιμος κονέκτορας M12, 5-πόλων · Σύνδεση αριθ. 10									
	καλωδιώσιμο	...0,75 mm² (Ø 4...6 mm)	PA / ανοξείδωτο V4A	60 AC/DC	-25...85	IP 67	–	52	**E11865**
	καλωδιώσιμο	...0,75 mm² (Ø 4...6 mm)	PA / ανοξείδωτο V4A	60 AC/DC	-25...90	IP 67	–	53	**E11864**

Καλώδια με κονέκτορα για επικίνδυνες περιοχές

Σχήμα / μέγεθος	Καλώδιο	Προδιαγρ. καλωδίου	Υλικό περι-βλήματος / Παξιμάδι	U [V]	T_a [°C]	Βαθμός προστασίας	LEDs	Αρ. σχε-δίου	Κωδικός παραγ-γελίας
Ομάδα 144 · Καλώδια με M12 θηλυκό κονέκτορα, 5/4-πόλων, 4-κλώνων, κατηγορίας 1D / 1G · Σύνδεση αριθ. 4									
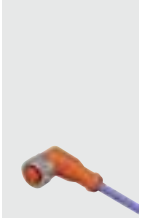	2 m Μπλε Καλώδιο PUR	4 x 0,34 mm², Ø 4,9 mm	TPU / Ορείχαλκος	...30 DC	-25...90	IP 67	–	6	**ENC04A**
	5 m Μπλε Καλώδιο PUR	4 x 0,34 mm², Ø 4,9 mm	TPU / Ορείχαλκος	...30 DC	-25...90	IP 67	–	6	**ENC05A**
	10 m Μπλε Καλώδιο PUR	4 x 0,34 mm², Ø 4,9 mm	TPU / Ορείχαλκος	...30 DC	-25...90	IP 67	–	6	**ENC06A**
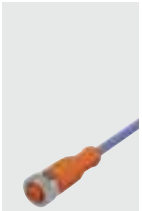	2 m Μπλε Καλώδιο PUR	4 x 0,34 mm², Ø 4,9 mm	TPU / Ορείχαλκος	...30 DC	-25...90	IP 67	–	7	**ENC01A**
	5 m Μπλε Καλώδιο PUR	4 x 0,34 mm², Ø 4,9 mm	TPU / Ορείχαλκος	...30 DC	-25...90	IP 67	–	7	**ENC02A**
	10 m Μπλε Καλώδιο PUR	4 x 0,34 mm², Ø 4,9 mm	TPU / Ορείχαλκος	...30 DC	-25...90	IP 67	–	7	**ENC03A**
Ομάδα 145 · Καλώδια με M12 θηλυκό κονέκτορα, 5/4-πόλων, 4-κλώνων, κατηγορίας 2D / 3G · Σύνδεση αριθ. 4									
	2 m Μαύρο Καλώδιο PUR	4 x 0,34 mm², Ø 4,9 mm	TPU / V4A	60 AC 60 DC	-20...60	IP 67	–	54	**EVC04A**

Μπορείτε να βρείτε διαδραστικό επιλογέα προϊόντων και περισσότερες πληροφορίες στη διεύθυνση: www.ifm.com/gr

Σχήμα / μέγεθος	Καλώδιο	Προδιαγρ. καλωδίου	Υλικό περι-βλήματος / Παξιμάδι	U [V]	T_a [°C]	Βαθμός προστασίας	LEDs	Αρ. σχε-δίου	Κωδικός παραγ-γελίας
Ομάδα 145 · Καλώδια με M12 θηλυκό κονέκτορα, 5/4-πόλων, 4-κλώνων, κατηγορίας 2D / 3G · Σύνδεση αριθ. 4									
	5 m Μαύρο Καλώδιο PUR	4 x 0,34 mm², Ø 4,9 mm	TPU / V4A	60 AC 60 DC	-20...60	IP 67	–	54	**EVC05A**
	10 m Μαύρο Καλώδιο PUR	4 x 0,34 mm², Ø 4,9 mm	TPU / V4A	60 AC 60 DC	-20...60	IP 67	–	54	**EVC06A**
	25 m Μαύρο Καλώδιο PUR	4 x 0,34 mm², Ø 4,9 mm	TPU / V4A	60 AC 60 DC	-20...60	IP 67	–	54	**EVC14A**
Ομάδα 146 · Καλώδιο με θηλυκό κονέκτορα M12, 5-πόλων, 5-κλώνων, 1D / 1G · Σύνδεση αριθ. 11									
	2 m Μπλε Καλώδιο PUR	5 x 0,34 mm², Ø 4,9 mm	TPU / Ορείχαλκος	...30 DC	-25...90	IP 67	–	6	**ENC10A**
	5 m Μπλε Καλώδιο PUR	5 x 0,34 mm², Ø 4,9 mm	TPU / Ορείχαλκος	...30 DC	-25...90	IP 67	–	6	**ENC11A**
	10 m Μπλε Καλώδιο PUR	5 x 0,34 mm², Ø 4,9 mm	TPU / Ορείχαλκος	...30 DC	-25...90	IP 67	–	6	**ENC12A**
	25 m Μπλε Καλώδιο PUR	5 x 0,34 mm², Ø 4,9 mm	TPU / Ορείχαλκος	...30 DC	-25...90	IP 67	–	6	**ENC13A**
	50 m Μπλε Καλώδιο PUR	5 x 0,34 mm², Ø 4,9 mm	TPU / Ορείχαλκος	...30 DC	-25...90	IP 67	–	6	**ENC14A**
	2 m Μπλε Καλώδιο PUR	5 x 0,34 mm², Ø 4,9 mm	TPU / Ορείχαλκος	...30 DC	-25...90	IP 67	–	7	**ENC07A**
	5 m Μπλε Καλώδιο PUR	5 x 0,34 mm², Ø 4,9 mm	TPU / Ορείχαλκος	...30 DC	-25...90	IP 67	–	7	**ENC08A**
	10 m Μπλε Καλώδιο PUR	5 x 0,34 mm², Ø 4,9 mm	TPU / Ορείχαλκος	...30 DC	-25...90	IP 67	–	7	**ENC09A**

Καλώδια με κονέκτορα για σκληρές εφαρμογές

Σχήμα / μέγεθος	Καλώδιο	Προδιαγρ. καλωδίου	Υλικό περι-βλήματος / Παξιμάδι	U [V]	T_a [°C]	Βαθμός προστασίας	LEDs	Αρ. σχε-δίου	Κωδικός παραγ-γελίας
Ομάδα 148 · Θηλυκός κονέκτορας M12, 5/4-πόλων, 4-κλώνων · Σύνδεση αριθ. 4									
	2 m Μαύρο Καλώδιο PUR	4 x 0,34 mm², Ø 4,9 mm	TPU / V4A	250 AC 300 DC	-40...90	IP 65 / IP 67 / IP 68 / IP 69K	–	54	**EVM004**

Μπορείτε να βρείτε τα διαγράμματα συνδεσμολογίας και τα σχέδια διαστάσεων από τη σελίδα 721

Σχήμα / μέγεθος	Καλώδιο	Προδιαγρ. καλωδίου	Υλικό περι-βλήματος / Παξιμάδι	U [V]	T_a [°C]	Βαθμός προστασίας	LEDs	Αρ. σχε-δίου	Κωδικός παραγ-γελίας
Ομάδα 148 · Θηλυκός κονέκτορας M12, 5/4-πόλων, 4-κλώνων · Σύνδεση αριθ. 4									
	5 m Μαύρο Καλώδιο PUR	4 x 0,34 mm², Ø 4,9 mm	TPU / V4A	250 AC 300 DC	-40...90	IP 65 / IP 67 / IP 68 / IP 69K	–	54	**EVM005**
	10 m Μαύρο Καλώδιο PUR	4 x 0,34 mm², Ø 4,9 mm	TPU / V4A	250 AC 300 DC	-40...90	IP 65 / IP 67 / IP 68 / IP 69K	–	54	**EVM006**
	25 m Μαύρο Καλώδιο PUR	4 x 0,34 mm², Ø 4,9 mm	TPU / V4A	250 AC 300 DC	-40...90	IP 65 / IP 67 / IP 68 / IP 69K	–	54	**EVM012**
	50 m Μαύρο Καλώδιο PUR	4 x 0,34 mm², Ø 4,9 mm	TPU / V4A	250 AC 300 DC	-40...90	IP 65 / IP 67 / IP 68 / IP 69K	–	54	**EVM010**
	2 m Μαύρο Καλώδιο PUR	4 x 0,34 mm², Ø 4,9 mm	TPU / V4A	250 AC 300 DC	-40...90	IP 65 / IP 67 / IP 68 / IP 69K	–	55	**EVM001**
	5 m Μαύρο Καλώδιο PUR	4 x 0,34 mm², Ø 4,9 mm	TPU / V4A	250 AC 300 DC	-40...90	IP 65 / IP 67 / IP 68 / IP 69K	–	55	**EVM002**
	10 m Μαύρο Καλώδιο PUR	4 x 0,34 mm², Ø 4,9 mm	TPU / V4A	250 AC 300 DC	-40...90	IP 65 / IP 67 / IP 68 / IP 69K	–	55	**EVM003**
	25 m Μαύρο Καλώδιο PUR	4 x 0,34 mm², Ø 4,9 mm	TPU / V4A	250 AC 300 DC	-40...90	IP 65 / IP 67 / IP 68 / IP 69K	–	55	**EVM014**
Ομάδα 149 · Θηλυκός κονέκτορας M12, 5/4-πόλων, 4-κλώνων, LED, PNP · Σύνδεση αριθ. 9									
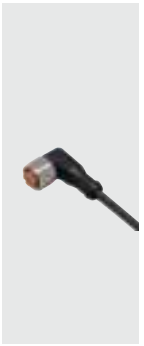	2 m Μαύρο Καλώδιο PUR	4 x 0,34 mm², Ø 4,9 mm	TPU / V4A	10...36 DC	-40...90	IP 65 / IP 67 / IP 68 / IP 69K	Πράσινο / 2 x κίτρινο	56	**EVM007**
	5 m Μαύρο Καλώδιο PUR	4 x 0,34 mm², Ø 4,9 mm	TPU / V4A	10...36 DC	-40...90	IP 65 / IP 67 / IP 68 / IP 69K	Πράσινο / 2 x κίτρινο	56	**EVM008**
	10 m Μαύρο Καλώδιο PUR	4 x 0,34 mm², Ø 4,9 mm	TPU / V4A	10...36 DC	-40...90	IP 65 / IP 67 / IP 68 / IP 69K	Πράσινο / 2 x κίτρινο	56	**EVM009**
Ομάδα 150 · Θηλυκός κονέκτορας M12, 5-πόλων, 5-κλώνων · Σύνδεση αριθ. 11									
	2 m Μαύρο Καλώδιο PUR	5 x 0,34 mm², Ø 4,9 mm	TPU / V4A	30 AC 36 DC	-40...90	IP 65 / IP 67 / IP 68 / IP 69K	–	54	**EVM039**
	5 m Μαύρο Καλώδιο PUR	5 x 0,34 mm², Ø 4,9 mm	TPU / V4A	30 AC 36 DC	-40...90	IP 65 / IP 67 / IP 68 / IP 69K	–	54	**EVM040**

Μπορείτε να βρείτε διαδραστικό επιλογέα προϊόντων και περισσότερες πληροφορίες στη διεύθυνση: www.ifm.com/gr

Σχήμα / μέγεθος	Καλώδιο	Προδιαγρ. καλωδίου	Υλικό περι-βλήματος / Παξιμάδι	U [V]	T_a [°C]	Βαθμός προστασίας	LEDs	Αρ. σχε-δίου	Κωδικός παραγ-γελίας
Ομάδα 150 · Θηλυκός κονέκτορας M12, 5-πόλων, 5-κλώνων · Σύνδεση αριθ. 11									
	10 m Μαύρο Καλώδιο PUR	5 x 0,34 mm², Ø 4,9 mm	TPU / V4A	30 AC 36 DC	-40...90	IP 65 / IP 67 / IP 68 / IP 69K	–	54	**EVM041**
	2 m Μαύρο Καλώδιο PUR	5 x 0,34 mm², Ø 4,9 mm	TPU / V4A	30 AC 36 DC	-40...90	IP 65 / IP 67 / IP 68 / IP 69K	–	55	**EVM036**
	5 m Μαύρο Καλώδιο PUR	5 x 0,34 mm², Ø 4,9 mm	TPU / V4A	30 AC 36 DC	-40...90	IP 65 / IP 67 / IP 68 / IP 69K	–	55	**EVM037**
	10 m Μαύρο Καλώδιο PUR	5 x 0,34 mm², Ø 4,9 mm	TPU / V4A	30 AC 36 DC	-40...90	IP 65 / IP 67 / IP 68 / IP 69K	–	55	**EVM038**
	2 m Μαύρο Καλώδιο PUR	5 x 0,34 mm², Ø 4,9 mm	TPU / V4A	30 AC 36 DC	-40...90	IP 65 / IP 67 / IP 68 / IP 69K	–	54	**EVM039**
	5 m Μαύρο Καλώδιο PUR	5 x 0,34 mm², Ø 4,9 mm	TPU / V4A	30 AC 36 DC	-40...90	IP 65 / IP 67 / IP 68 / IP 69K	–	54	**EVM040**
	10 m Μαύρο Καλώδιο PUR	5 x 0,34 mm², Ø 4,9 mm	TPU / V4A	30 AC 36 DC	-40...90	IP 65 / IP 67 / IP 68 / IP 69K	–	54	**EVM041**

Σχεδιάγραμμα σύνδεσης

Χρώματα κλώνων

BK	Μαύρο
BN	Καφέ
BU	Μπλε
WH	Λευκό
GN/YE	Πράσινο/κίτρινο
GY	Γκρι
GN	Πράσινο
YE	Κίτρινο
PK	Ροζ
screen	Θωράκιση
OG	Πορτοκαλί
VT	Μωβ
RD	Κόκκινο
RD/BK	Κόκκινο/μαύρο
RD/WH	Κόκκινο/λευκό

1

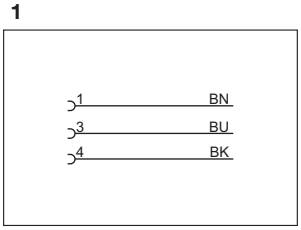

2

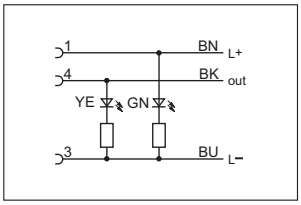

3

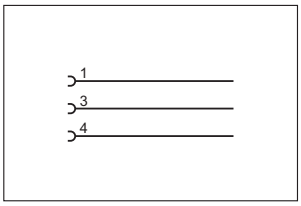

4

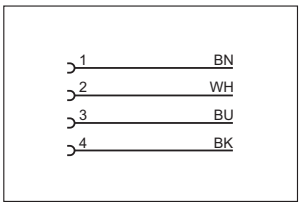

5

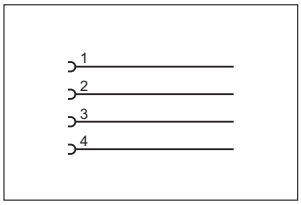

6

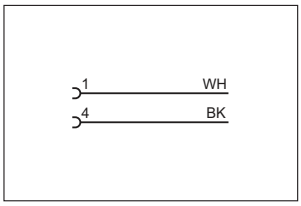

7

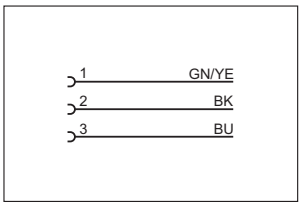

8

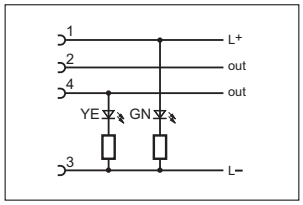

9

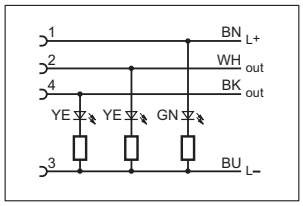

10

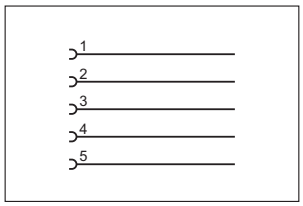

Σχεδιάγραμμα σύνδεσης

11

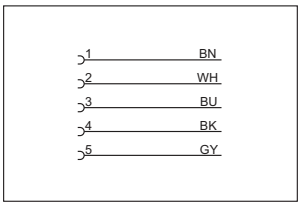

12

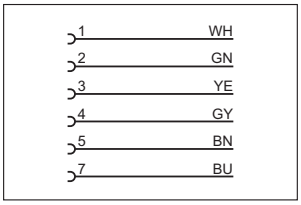

13

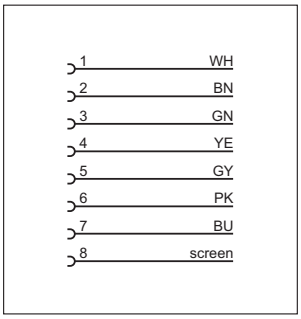

14

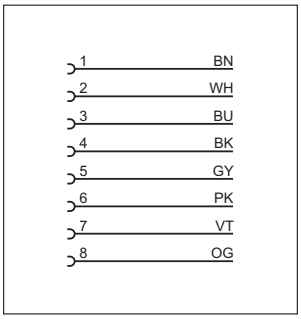

15

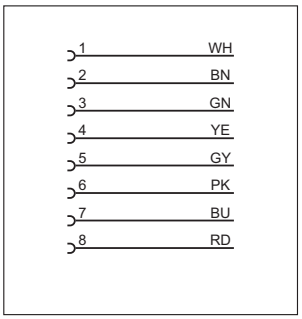

16

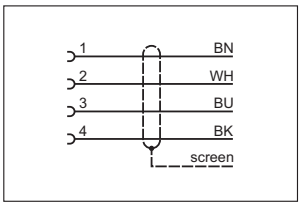

17

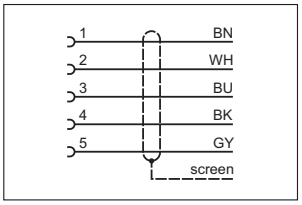

18

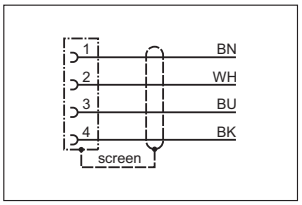

19

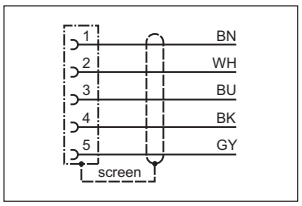

20

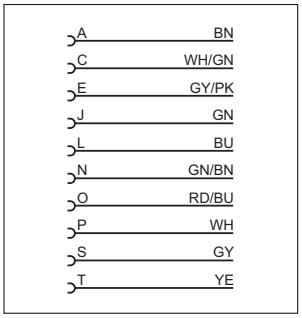

21

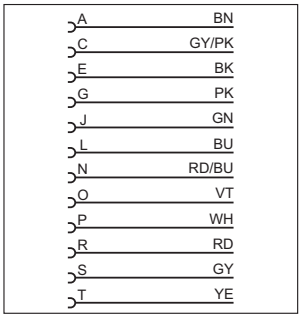

22

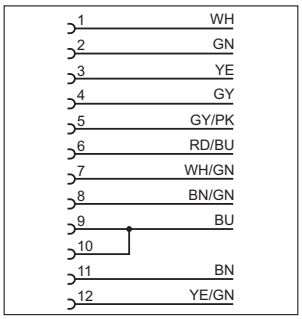

23

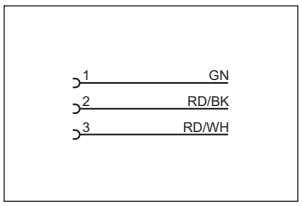

24

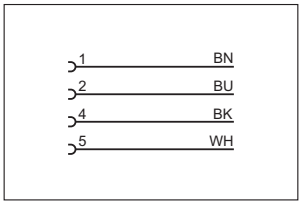

25

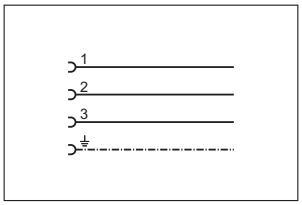

26

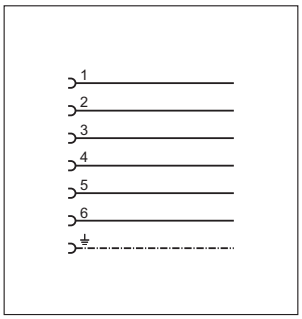

27

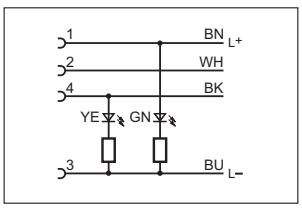

Μπορείτε να βρείτε διαδραστικό επιλογέα προϊόντων και περισσότερες πληροφορίες στη διεύθυνση: www.ifm.com/gr

Σχεδιάγραμμα σύνδεσης

28

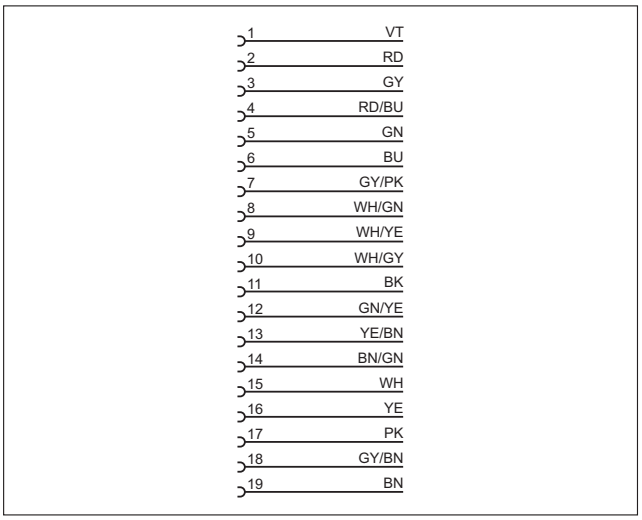

Σχέδια υπό κλίμακα / αριθ. σχεδίου / CAD, από: www.ifm.com

1

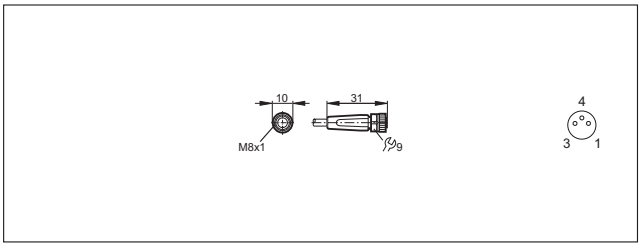

2

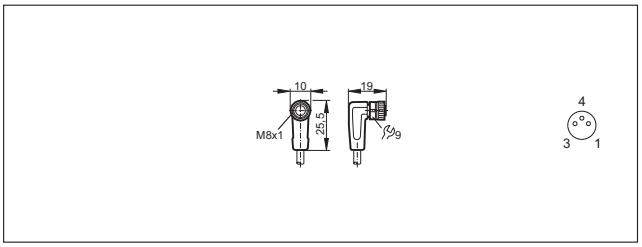

3

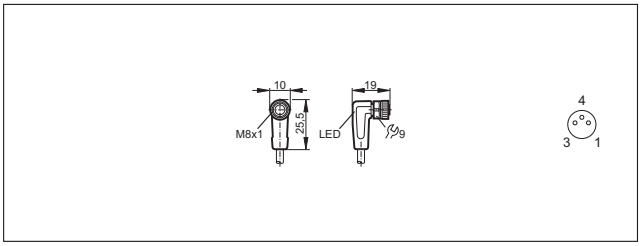

4

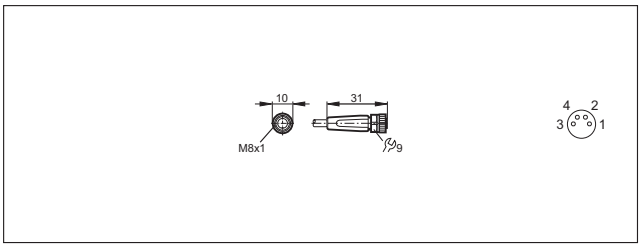

5

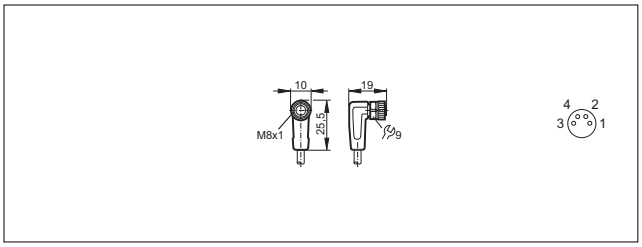

6

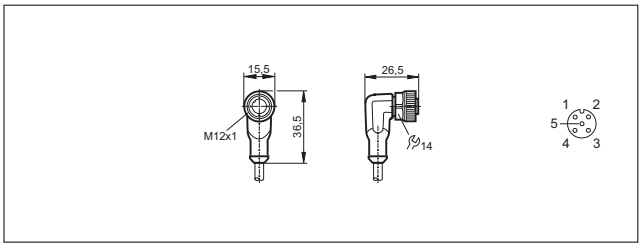

7

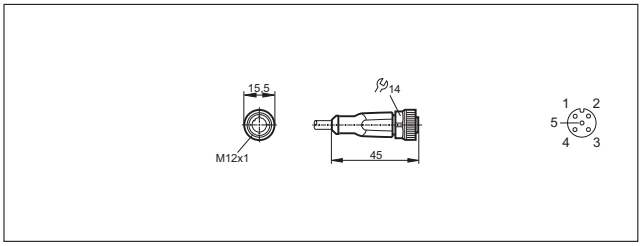

8

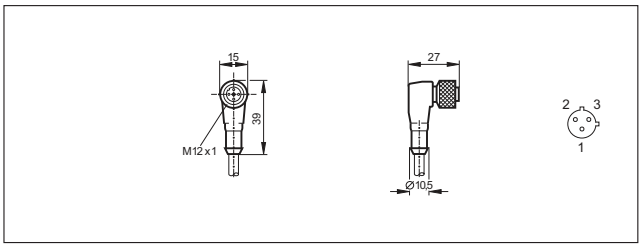

Σχέδια υπό κλίμακα / αριθ. σχεδίου / CAD, από: www.ifm.com

9

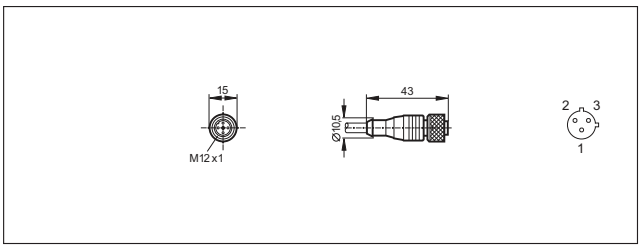

10

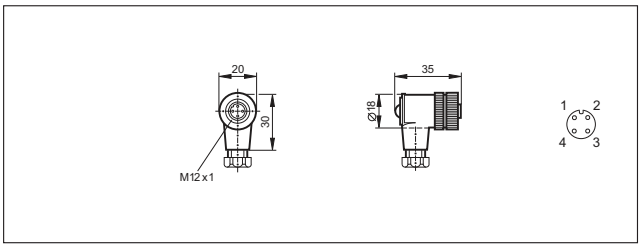

11

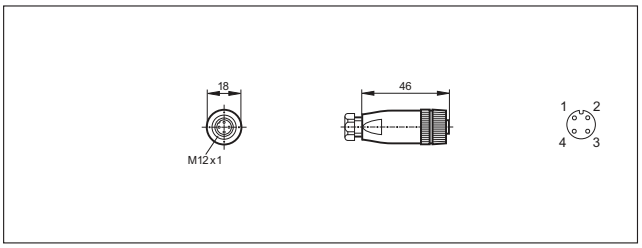

12

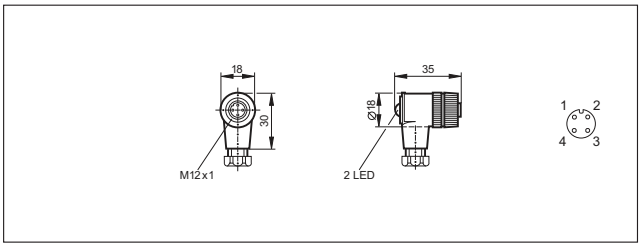

13

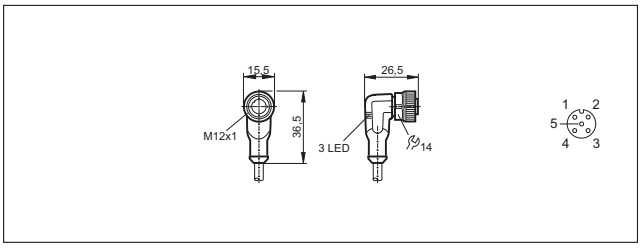

14

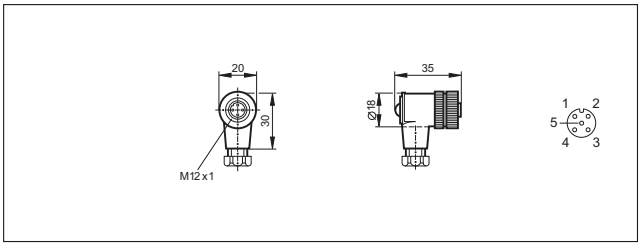

15

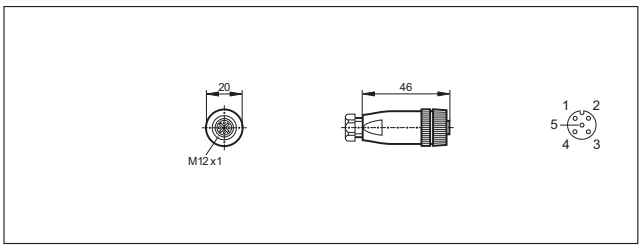

16

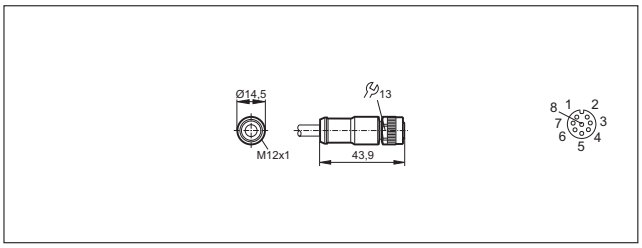

17

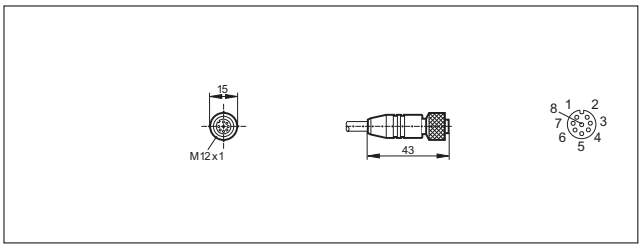

18

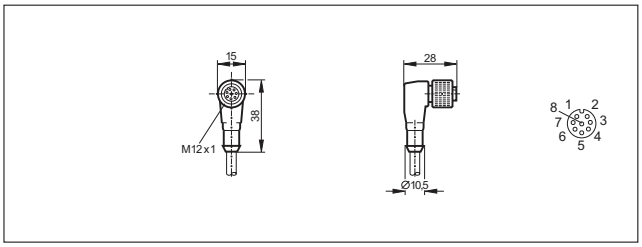

19

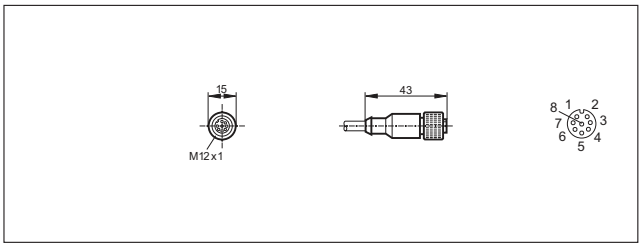

20

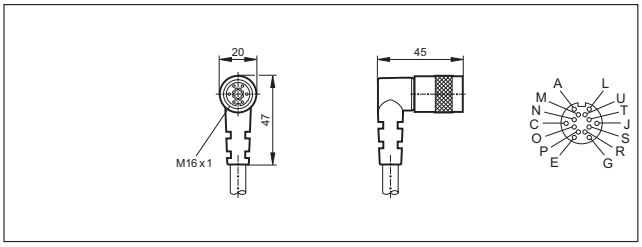

Μπορείτε να βρείτε διαδραστικό επιλογέα προϊόντων και περισσότερες πληροφορίες στη διεύθυνση: www.ifm.com/gr

Σχέδια υπό κλίμακα / αριθ. σχεδίου / CAD, από: www.ifm.com

21

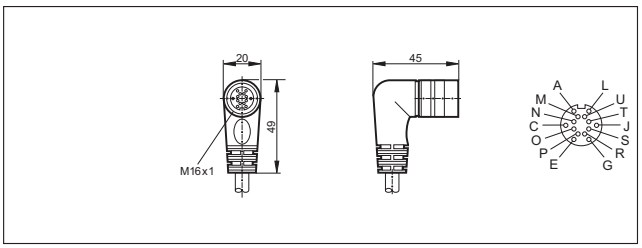

22

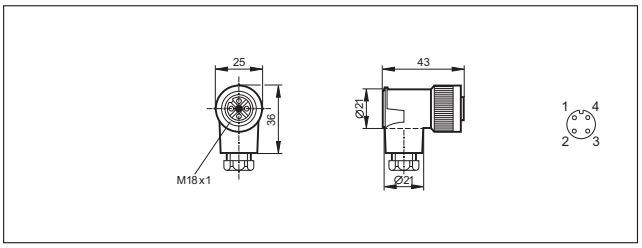

23

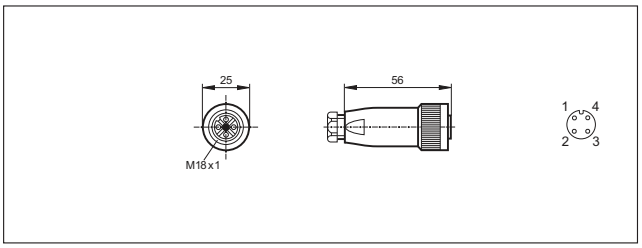

24

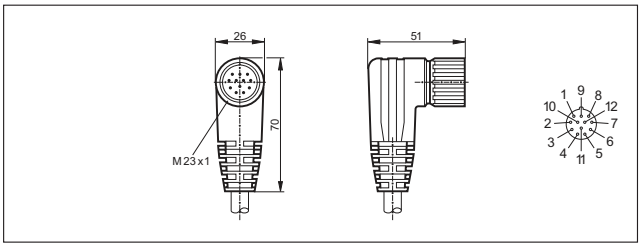

25

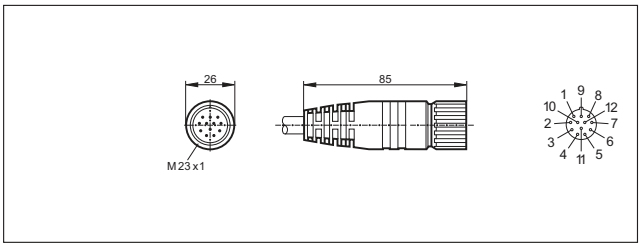

26

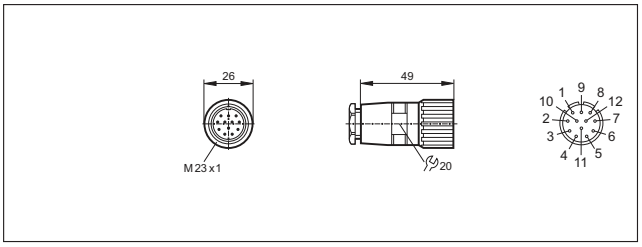

27

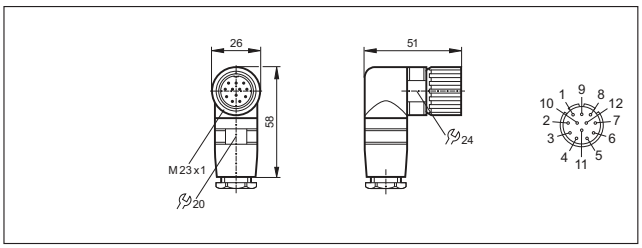

28

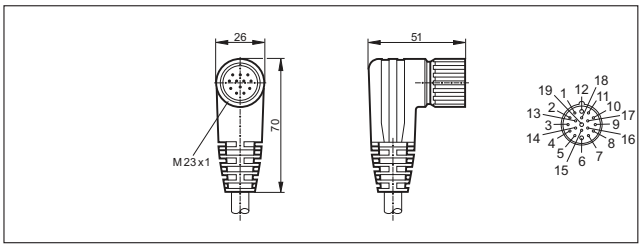

29

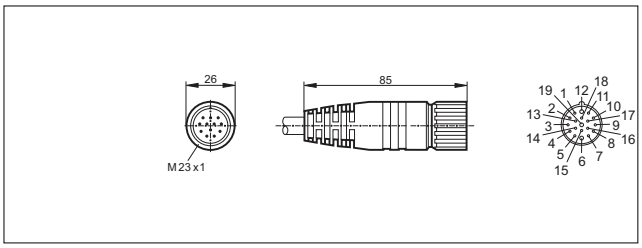

30

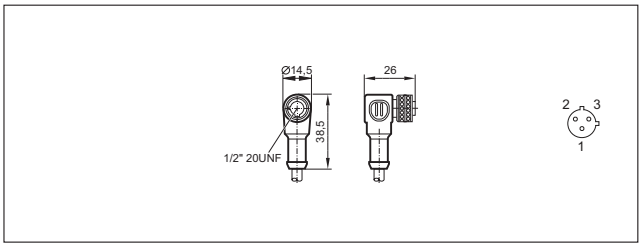

31

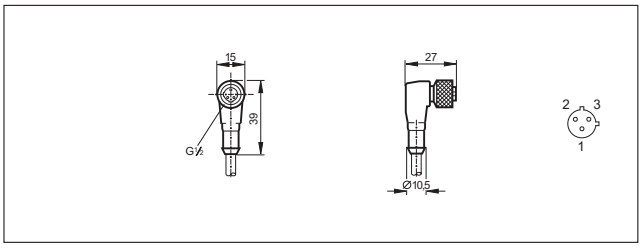

32

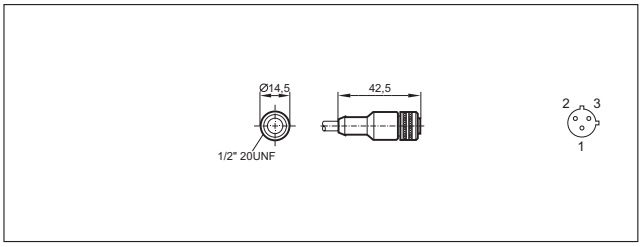

Σχέδια υπό κλίμακα / αριθ. σχεδίου / CAD, από: www.ifm.com

33

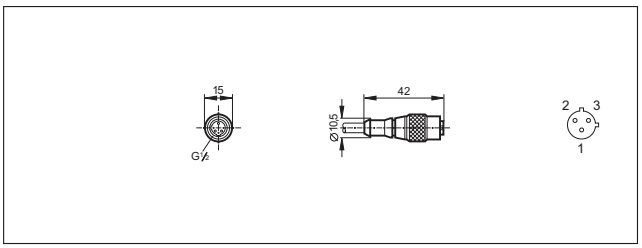

34

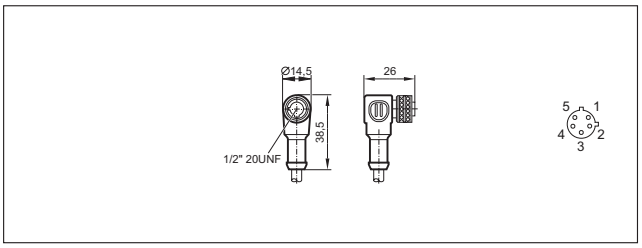

35

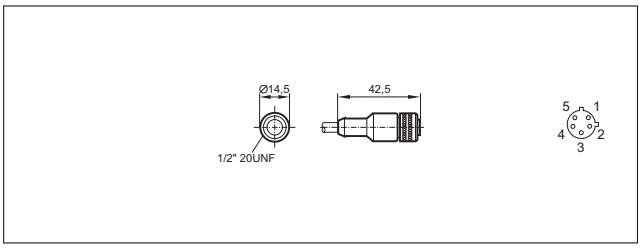

36

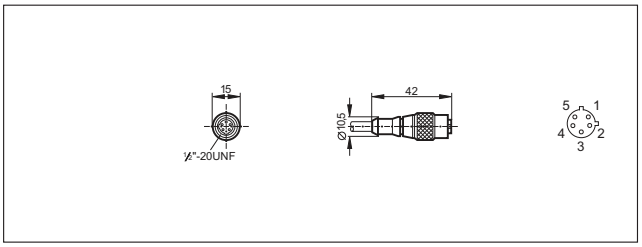

37

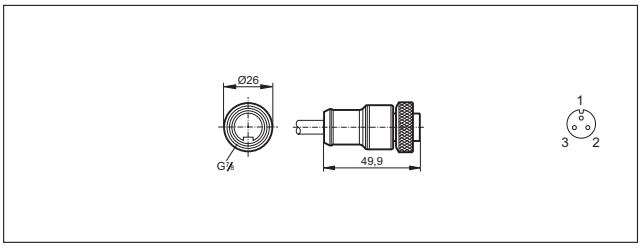

38

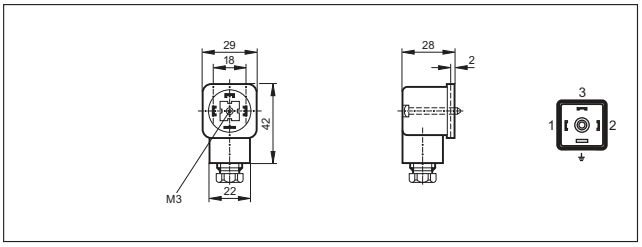

39

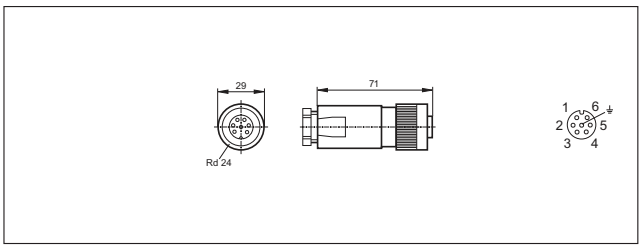

40

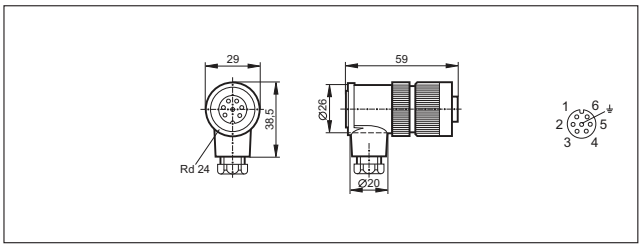

41

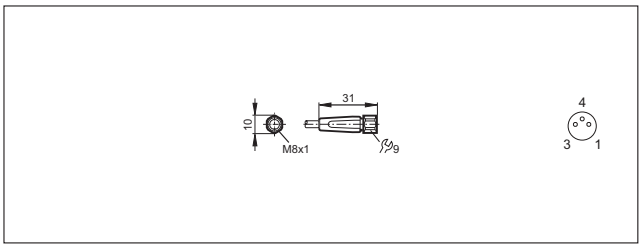

42

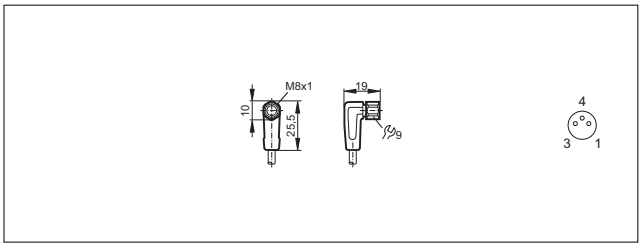

43

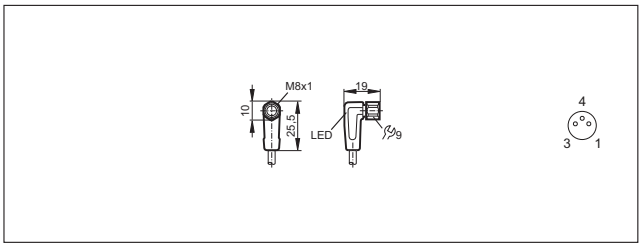

44

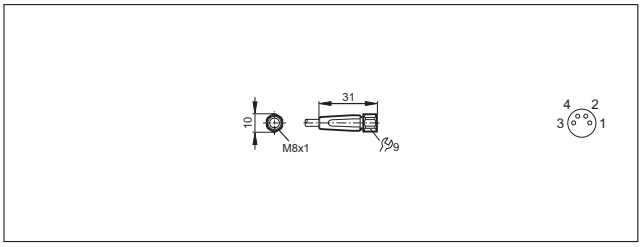

Μπορείτε να βρείτε διαδραστικό επιλογέα προϊόντων και περισσότερες πληροφορίες στη διεύθυνση: www.ifm.com/gr

Σχέδια υπό κλίμακα / αριθ. σχεδίου / CAD, από: www.ifm.com

45

46

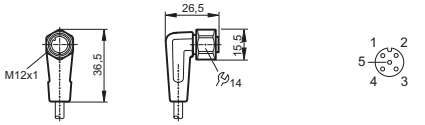

47

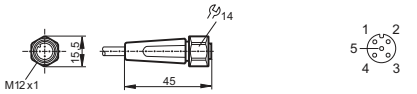

48

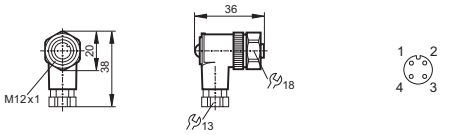

49

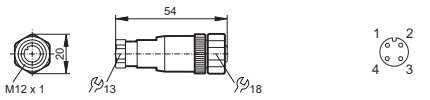

50

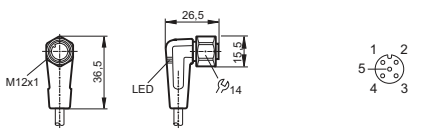

51

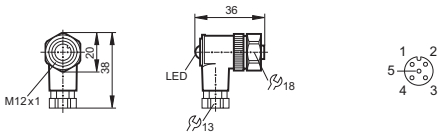

52

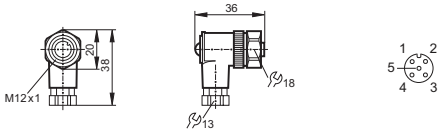

53

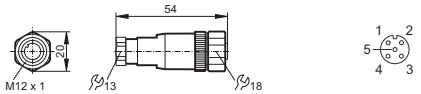

54

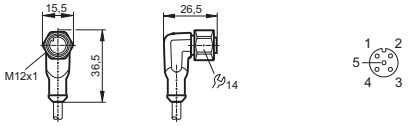

55

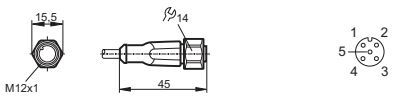

56

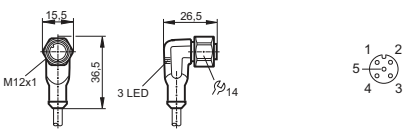

Κονέκτορες και καλώδια με κονέκτορα αρσενικό

Οι αρσενικοί κονέκτορες χρησιμοποιούνται κυρίως για τη σύνδεση σε κυτία διακλάδωσης και μονάδες. Τα υψηλής ποιότητας υλικά και ακροδέκτες εξασφαλίζουν αξιόπιστες ηλεκτρικές συνδέσεις.

Μαζί με μια μεγάλη γκάμα στάνταρ προϊόντων, η ifm παρέχει και κωδικούς χωρίς σιλικόνη και αλογόνο, παραλλαγές για υγιεινές εφαρμογές, για ψυκτικά και λιπαντικά, όπως και για τη χρήση σε εγκαταστάσεις συγκόλλησης.

Γενική επισκόπηση συστήματος	Σελίδα
M8 αρσενικοί καλωδιώσιμοι κονέκτορες, βιομηχανικές εφαρμογές	728
M12 αρσενικοί κονέκτορες και καλώδια με κονέκτορες, βιομηχανικές εφαρμογές	728 - 729
Κονέκτορες για υγιεινές και υγρές περιοχές	730
Σχεδιάγραμμα σύνδεσης	730 - 731
Σχέδια υπό κλίμακα / αριθ. σχεδίου / CAD, από: www.ifm.com	731 - 732

M8 αρσενικοί καλωδιώσιμοι κονέκτορες, βιομηχανικές εφαρμογές

Σχήμα / μέγεθος	Καλώδιο	Προδιαγρ. καλωδίου	Υλικό περιβλήματος / Παξιμάδι	U [V]	T_a [°C]	Βαθμός προστασίας	LEDs	Αρ. σχεδίου	Κωδικός παραγγελίας
Ομάδα 35 · Αρσενικός καλωδιώσιμος κονέκτορας M8, 3-πόλων · Σύνδεση αριθ. 1									
	καλωδιώσιμο	–	PA / Ορείχαλκος	60 AC 75 DC	-25...90	IP 68	–	–	**E11550**
Ομάδα 36 · Αρσενικός καλωδιώσιμος κονέκτορας M8, 4-πόλων · Σύνδεση αριθ. 2									
	καλωδιώσιμο	–	PA / Ορείχαλκος	60 AC 75 DC	-25...90	IP 68	–	–	**E11551**

M12 αρσενικοί κονέκτορες και καλώδια με κονέκτορες, βιομηχανικές εφαρμογές

Σχήμα / μέγεθος	Καλώδιο	Προδιαγρ. καλωδίου	Υλικό περιβλήματος / Παξιμάδι	U [V]	T_a [°C]	Βαθμός προστασίας	LEDs	Αρ. σχεδίου	Κωδικός παραγγελίας
Ομάδα 37 · Καλώδιο με αρσενικό κονέκτορα M12, 4-πόλων, 4-κλώνων · Σύνδεση αριθ. 3									
	2 m Μαύρο Καλώδιο PUR	4 x 0,34 mm^2, Ø 4,9 mm	TPU / Ορείχαλκος	250 AC 300 DC	-25...90	IP 65 / IP 67 / IP 68 / IP 69K	–	1	**EVC079**
	5 m Μαύρο Καλώδιο PUR	4 x 0,34 mm^2, Ø 4,9 mm	TPU / Ορείχαλκος	250 AC 300 DC	-25...90	IP 65 / IP 67 / IP 68 / IP 69K	–	1	**EVC080**

Μπορείτε να βρείτε διαδραστικό επιλογέα προϊόντων και περισσότερες πληροφορίες στη διεύθυνση: www.ifm.com/gr

Σχήμα / μέγεθος	Καλώδιο	Προδιαγρ. καλωδίου	Υλικό περι-βλήματος / Παξιμάδι	U [V]	T_a [°C]	Βαθμός προστασίας	LEDs	Αρ. σχε-δίου	Κωδικός παραγ-γελίας
Ομάδα 37 · Καλώδιο με αρσενικό κονέκτορα M12, 4-πόλων, 4-κλώνων · Σύνδεση αριθ. 3									
	10 m Μαύρο Καλώδιο PUR	4 x 0,34 mm², Ø 4,9 mm	TPU / Ορείχαλκος	250 AC 300 DC	-25...90	IP 65 / IP 67 / IP 68 / IP 69K	–	1	**EVC081**
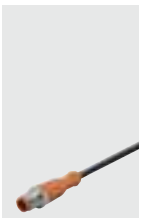	2 m Μαύρο Καλώδιο PUR	4 x 0,34 mm², Ø 4,9 mm	TPU / Ορείχαλκος	250 AC 300 DC	-25...90	IP 65 / IP 67 / IP 68 / IP 69K	–	2	**EVC076**
	5 m Μαύρο Καλώδιο PUR	4 x 0,34 mm², Ø 4,9 mm	TPU / Ορείχαλκος	250 AC 300 DC	-25...90	IP 65 / IP 67 / IP 68 / IP 69K	–	2	**EVC077**
	10 m Μαύρο Καλώδιο PUR	4 x 0,34 mm², Ø 4,9 mm	TPU / Ορείχαλκος	250 AC 300 DC	-25...90	IP 65 / IP 67 / IP 68 / IP 69K	–	2	**EVC078**
Ομάδα 38 · Αρσενικός καλωδιώσιμος κονέκτορας M12, 4-πόλων · Σύνδεση αριθ. 2									
	καλωδιώσιμο	...0,75 mm² (Ø 4...6 mm)	PA / Ορείχαλκος	250 AC/DC	-25...85	IP 68	–	3	**E11505**
	καλωδιώσιμο	...0,75 mm² (Ø 4...6 mm)	PA / Ορείχαλκος	250 AC/DC	-25...85	IP 68	–	4	**E11504**
Ομάδα 39 · Καλώδιο με αρσενικό κονέκτορα M12, 5-πόλων, 5-κλώνων · Σύνδεση αριθ. 4									
	2 m Μαύρο Καλώδιο PUR	5 x 0,34 mm², Ø 4,9 mm	TPU / Ορείχαλκος	30 AC 36 DC	-25...90	IP 65 / IP 67 / IP 68 / IP 69K	–	5	**EVC095**
	2 m Μαύρο Καλώδιο PUR	5 x 0,34 mm², Ø 4,9 mm	TPU / Ορείχαλκος	30 AC 36 DC	-25...90	IP 65 / IP 67 / IP 68 / IP 69K	–	6	**EVC094**
Ομάδα 40 · Αρσενικός καλωδιώσιμος κονέκτορας M12, 5-πόλων · Σύνδεση αριθ. 5									
	καλωδιώσιμο	...0,75 mm² (Ø 4...6 mm)	PA / Ορείχαλκος	125 AC/DC	-25...85	IP 68	–	7	**E11507**
	καλωδιώσιμο	...0,75 mm² (Ø 4...6 mm)	PA / Ορείχαλκος	125 AC/DC	-25...85	IP 68	–	8	**E11506**

Μπορείτε να βρείτε τα διαγράμματα συνδεσμολογίας και τα σχέδια διαστάσεων από τη σελίδα 730

Κονέκτορες για υγιεινές και υγρές περιοχές

Σχήμα / μέγεθος	Καλώδιο	Προδιαγρ. καλωδίου	Υλικό περι-βλήματος / Παξιμάδι	U [V]	T_a [°C]	Βαθμός προστασίας	LEDs	Αρ. σχε-δίου	Κωδικός παραγ-γελίας
Ομάδα 115 · Καλώδιο με αρσενικό κονέκτορα M12, 4-πόλων, 4-κλώνων · Σύνδεση αριθ. 3									
	2 m Πορτοκαλί Καλώδιο PVC	4 x 0,34 mm², Ø 4,9 mm	PVC / V4A	250 AC 300 DC	-25...100	IP 65 / IP 67 / IP 68 / IP 69K	–	9	**EVT071**
	5 m Πορτοκαλί Καλώδιο PVC	4 x 0,34 mm², Ø 4,9 mm	PVC / V4A	250 AC 300 DC	-25...100	IP 65 / IP 67 / IP 68 / IP 69K	–	9	**EVT072**
	10 m Πορτοκαλί Καλώδιο PVC	4 x 0,34 mm², Ø 4,9 mm	PVC / V4A	250 AC 300 DC	-25...100	IP 65 / IP 67 / IP 68 / IP 69K	–	9	**EVT073**
Ομάδα 117 · Αρσενικός καλωδιώσιμος κονέκτορας M12, 4-πόλων · Σύνδεση αριθ. 2									
	καλωδιώσιμο	...0,75 mm² (Ø 4...6 mm)	PA / ανοξείδωτο V4A	240 AC/DC	-25...85	IP 67	–	10	**E11858**
	καλωδιώσιμο	...0,75 mm² (Ø 4...6 mm)	PA / ανοξείδωτο V4A	250 AC/DC	-25...85	IP 67	–	11	**E11857**
Ομάδα 119 · Καλώδιο με αρσενικό κονέκτορα M12, 5-πόλων, 5-κλώνων · Σύνδεση αριθ. 4									
	2 m Πορτοκαλί Καλώδιο PVC	5 x 0,34 mm², Ø 5,1 mm	PVC / V4A	30 AC 36 DC	-25...100	IP 65 / IP 67 / IP 68 / IP 69K	–	12	**EVT074**
Ομάδα 121 · Αρσενικός καλωδιώσιμος κονέκτορας M12, 5-πόλων · Σύνδεση αριθ. 5									
	καλωδιώσιμο	...0,75 mm² (Ø 4...6 mm)	PA / ανοξείδωτο V4A	60 AC/DC	-25...85	IP 67	–	13	**E11860**
	καλωδιώσιμο	...0,75 mm² (Ø 4...6 mm)	PA / ανοξείδωτο V4A	125 AC/DC	-25...85	IP 67	–	14	**E11859**

Σχεδιάγραμμα σύνδεσης

Χρώματα κλώνων

BK	Μαύρο
BN	Καφέ
BU	Μπλε
WH	Λευκό
GY	Γκρι

1

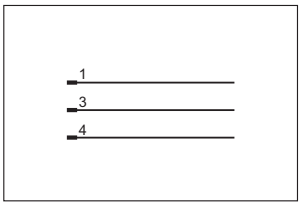

2

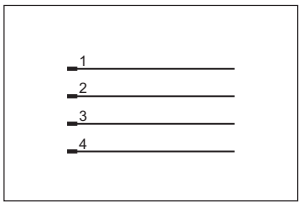

3

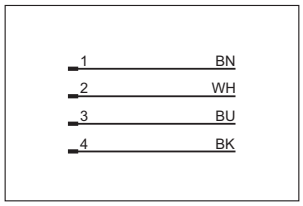

Μπορείτε να βρείτε διαδραστικό επιλογέα προϊόντων και περισσότερες πληροφορίες στη διεύθυνση: www.ifm.com/gr

Σχεδιάγραμμα σύνδεσης

4

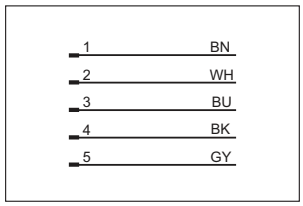

5

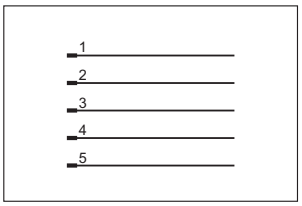

Σχέδια υπό κλίμακα / αριθ. σχεδίου / CAD, από: www.ifm.com

1

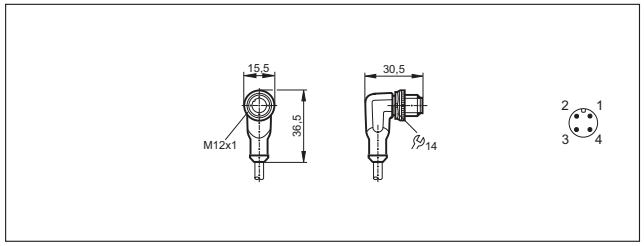

2

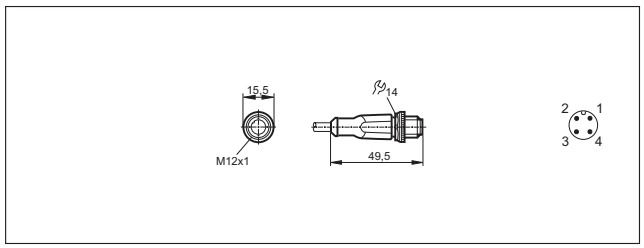

3

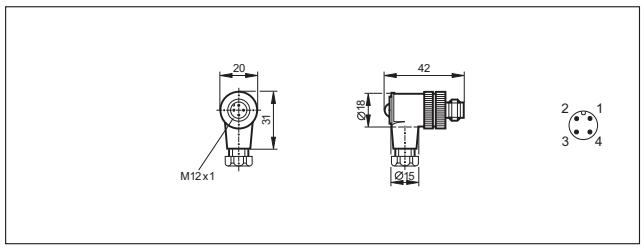

4

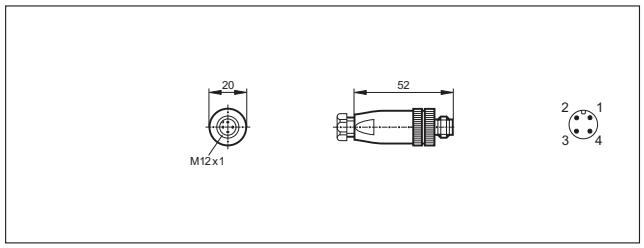

5

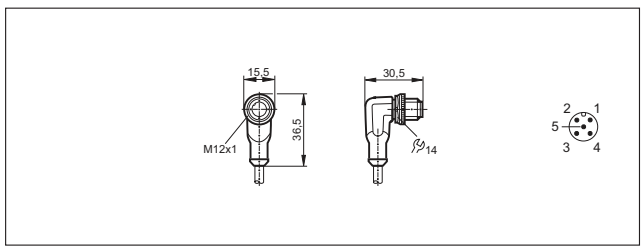

6

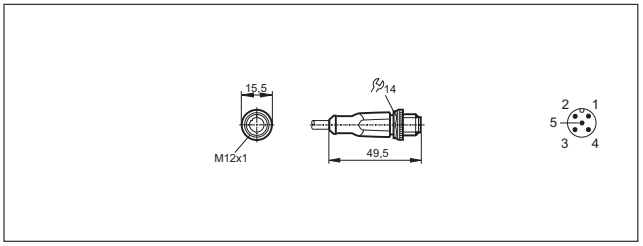

7

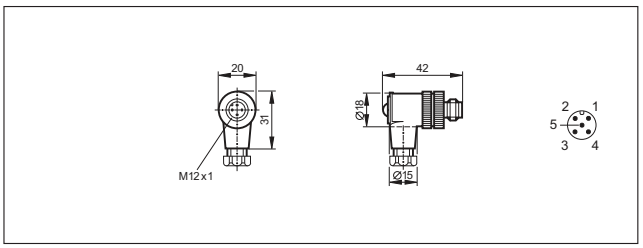

8

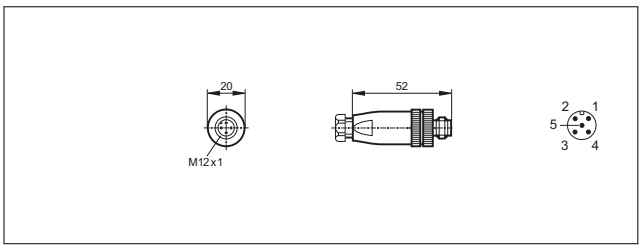

9

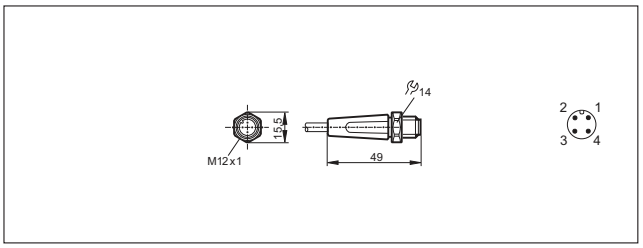

10

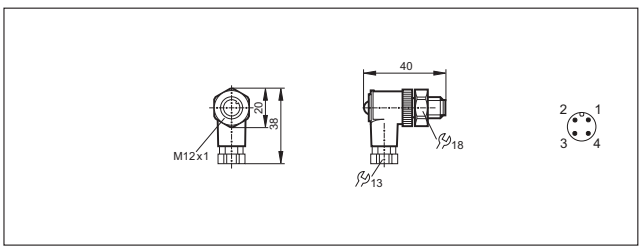

Σχέδια υπό κλίμακα / αριθ. σχεδίου / CAD, από: www.ifm.com

11

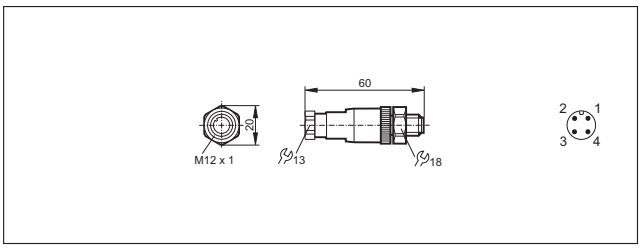

12

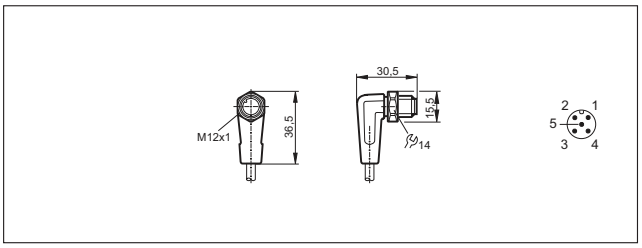

13

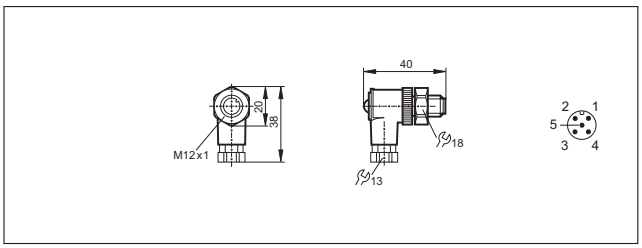

14

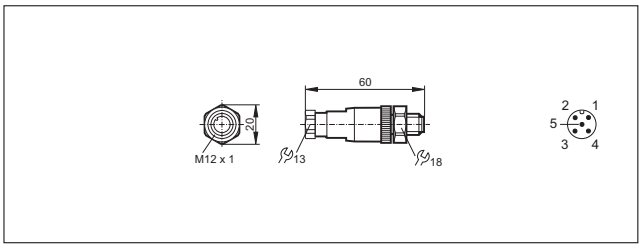

Μπορείτε να βρείτε διαδραστικό επιλογέα προϊόντων και περισσότερες πληροφορίες στη διεύθυνση: www.ifm.com/gr

Καλώδια επέκτασης

Τα καλώδια επέκτασης διαθέτουν ένα αρσενικό και ένα θηλυκό κονέκτορα. Χρησιμοποιούνται για τη σύνδεση αισθητήρων σε κεντρικούς διανομείς και μονάδες.

Και εδώ, οι επαφές και τα υλικά υψηλής ποιότητας εξασφαλίζουν αξιόπιστες ηλεκτρικές συνδέσεις.

Μαζί με μια μεγάλη γκάμα στάνταρ προϊόντων, η ifm παρέχει και τύπους χωρίς σιλικόνη και αλογόνα, παραλλαγές για τον τομέα της υγιεινής, για την επαφή με ψυκτικά και λιπαντικά, όπως και για τη χρήση σε εγκαταστάσεις συγκόλλησης.

Γενική επισκόπηση συστήματος	Σελίδα
Καλώδια επέκτασης με M8 αρσενικό – M8 θηλυκό κονέκτορα, βιομηχανικές εφαρμογές	734 - 737
Καλώδια επέκτασης με M12 αρσενικό – M8 θηλυκό κονέκτορα, βιομηχανικές εφαρμογές	738 - 740
Καλώδια επέκτασης με M8 αρσενικό - M12 θηλυκό κονέκτορα, βιομηχανικές εφαρμογές	740 - 743
Καλώδια επέκτασης με M12 αρσενικό – M12 θηλυκό κονέκτορα, βιομηχανικές εφαρμογές	743 - 748
Καλώδια επέκτασης με κονέκτορα βαλβίδας, βιομηχανικές εφαρμογές	748 - 749
Καλώδια επέκτασης, ανθεκτικά σε καυτά γρέζια	749 - 751
Καλώδια επέκτασης, υγιεινές και υγρές περιοχές	751 - 761
Καλώδια επέκτασης για επικίνδυνες περιοχές	762
Σχεδιάγραμμα σύνδεσης	762
Σχέδια υπό κλίμακα / αριθ. σχεδίου / CAD, από: www.ifm.com	762 - 768

Καλώδια επέκτασης με M8 αρσενικό – M8 θηλυκό κονέκτορα, βιομηχανικές εφαρμογές

Σχήμα / μέγεθος	Καλώδιο	Προδιαγρ. καλωδίου	Υλικό περιβλήματος / Παξιμάδι	U [V]	T_a [°C]	Βαθμός προστασίας	LEDs	Αρ. σχεδίου	Κωδικός παραγγελίας
Ομάδα 41 · Καλώδιο προέκτασης , Αρσενικός κονέκτορας: M8, 3-πόλων, Θηλυκός κονέκτορας: M8, 3-πόλων, 3-κλώνων · Σύνδεση αριθ. 1									
	0,3 m Μαύρο Καλώδιο PUR	3 x 0,25 mm², Ø 3,7 mm	TPU / Ορείχαλκος	50 AC 60 DC	-25...90	IP 65 / IP 67 / IP 68 / IP 69K	–	1	**EVC275**
	0,6 m Μαύρο Καλώδιο PUR	3 x 0,25 mm², Ø 3,7 mm	TPU / Ορείχαλκος	50 AC 60 DC	-25...90	IP 65 / IP 67 / IP 68 / IP 69K	–	1	**EVC276**
	1 m Μαύρο Καλώδιο PUR	3 x 0,25 mm², Ø 3,7 mm	TPU / Ορείχαλκος	50 AC 60 DC	-25...90	IP 65 / IP 67 / IP 68 / IP 69K	–	1	**EVC277**
	2 m Μαύρο Καλώδιο PUR	3 x 0,25 mm², Ø 3,7 mm	TPU / Ορείχαλκος	50 AC 60 DC	-25...90	IP 65 / IP 67 / IP 68 / IP 69K	–	1	**EVC278**

Μπορείτε να βρείτε διαδραστικό επιλογέα προϊόντων και περισσότερες πληροφορίες στη διεύθυνση: www.ifm.com/gr

Σχήμα / μέγεθος	Καλώδιο	Προδιαγρ. καλωδίου	Υλικό περι-βλήματος / Παξιμάδι	U [V]	T_a [°C]	Βαθμός προστασίας	LEDs	Αρ. σχε-δίου	Κωδικός παραγ-γελίας
Ομάδα 41 · Καλώδιο προέκτασης , Αρσενικός κονέκτορας: M8, 3-πόλων, Θηλυκός κονέκτορας: M8, 3-πόλων, 3-κλώνων · Σύνδεση αριθ. 1									
	5 m Μαύρο Καλώδιο PUR	3 x 0,25 mm², Ø 3,7 mm	TPU / Ορείχαλκος	50 AC 60 DC	-25...90	IP 65 / IP 67 / IP 68 / IP 69K	–	1	**EVC279**
	0,3 m Μαύρο Καλώδιο PUR	3 x 0,25 mm², Ø 3,7 mm	TPU / Ορείχαλκος	50 AC 60 DC	-25...90	IP 65 / IP 67 / IP 68 / IP 69K	–	2	**EVC265**
	0,6 m Μαύρο Καλώδιο PUR	3 x 0,25 mm², Ø 3,7 mm	TPU / Ορείχαλκος	50 AC 60 DC	-25...90	IP 65 / IP 67 / IP 68 / IP 69K	–	2	**EVC266**
	1 m Μαύρο Καλώδιο PUR	3 x 0,25 mm², Ø 3,7 mm	TPU / Ορείχαλκος	50 AC 60 DC	-25...90	IP 65 / IP 67 / IP 68 / IP 69K	–	2	**EVC267**
	2 m Μαύρο Καλώδιο PUR	3 x 0,25 mm², Ø 3,7 mm	TPU / Ορείχαλκος	50 AC 60 DC	-25...90	IP 65 / IP 67 / IP 68 / IP 69K	–	2	**EVC268**
	5 m Μαύρο Καλώδιο PUR	3 x 0,25 mm², Ø 3,7 mm	TPU / Ορείχαλκος	50 AC 60 DC	-25...90	IP 65 / IP 67 / IP 68 / IP 69K	–	2	**EVC269**
Ομάδα 42 · Καλώδιο προέκτασης , Αρσενικός κονέκτορας: M8, 3-πόλων, Θηλυκός κονέκτορας: M8, 3-πόλων, 3-κλώνων, LED, PNP · Σύνδεση αριθ. 2									
	0,3 m Μαύρο Καλώδιο PUR	3 x 0,25 mm², Ø 3,7 mm	TPU / Ορείχαλκος	10...36 DC	-25...90	IP 65 / IP 67 / IP 68 / IP 69K	Πράσινο / Κίτρινο	1	**EVC280**
	0,6 m Μαύρο Καλώδιο PUR	3 x 0,25 mm², Ø 3,7 mm	TPU / Ορείχαλκος	10...36 DC	-25...90	IP 65 / IP 67 / IP 68 / IP 69K	Πράσινο / Κίτρινο	1	**EVC281**
	1 m Μαύρο Καλώδιο PUR	3 x 0,25 mm², Ø 3,7 mm	TPU / Ορείχαλκος	10...36 DC	-25...90	IP 65 / IP 67 / IP 68 / IP 69K	Πράσινο / Κίτρινο	1	**EVC282**
	2 m Μαύρο Καλώδιο PUR	3 x 0,25 mm², Ø 3,7 mm	TPU / Ορείχαλκος	10...36 DC	-25...90	IP 65 / IP 67 / IP 68 / IP 69K	Πράσινο / Κίτρινο	1	**EVC283**
	5 m Μαύρο Καλώδιο PUR	3 x 0,25 mm², Ø 3,7 mm	TPU / Ορείχαλκος	10...36 DC	-25...90	IP 65 / IP 67 / IP 68 / IP 69K	Πράσινο / Κίτρινο	1	**EVC284**
Ομάδα 43 · Καλώδιο προέκτασης , Αρσενικός κονέκτορας: M8, 4-πόλων, Θηλυκός κονέκτορας: M8, 3-πόλων, 3-κλώνων · Σύνδεση αριθ. 1									
	0,3 m Μαύρο Καλώδιο PUR	3 x 0,25 mm², Ø 3,7 mm	TPU / Ορείχαλκος	50 AC 60 DC	-25...90	IP 65 / IP 67 / IP 68 / IP 69K	–	3	**EVC305**
	0,6 m Μαύρο Καλώδιο PUR	3 x 0,25 mm², Ø 3,7 mm	TPU / Ορείχαλκος	50 AC 60 DC	-25...90	IP 65 / IP 67 / IP 68 / IP 69K	–	3	**EVC306**

Μπορείτε να βρείτε τα διαγράμματα συνδεσμολογίας και τα σχέδια διαστάσεων από τη σελίδα 762

Σχήμα / μέγεθος	Καλώδιο	Προδιαγρ. καλωδίου	Υλικό περι-βλήματος / Παξιμάδι	U [V]	T_a [°C]	Βαθμός προστασίας	LEDs	Αρ. σχε-δίου	Κωδικός παραγ-γελίας
Ομάδα 43 · Καλώδιο προέκτασης , Αρσενικός κονέκτορας: M8, 4-πόλων, Θηλυκός κονέκτορας: M8, 3-πόλων, 3-κλώνων · Σύνδεση αριθ. 1									
	1 m Μαύρο Καλώδιο PUR	3 x 0,25 mm², Ø 3,7 mm	TPU / Ορείχαλκος	50 AC 60 DC	-25...90	IP 65 / IP 67 / IP 68 / IP 69K	–	3	**EVC307**
	2 m Μαύρο Καλώδιο PUR	3 x 0,25 mm², Ø 3,7 mm	TPU / Ορείχαλκος	50 AC 60 DC	-25...90	IP 65 / IP 67 / IP 68 / IP 69K	–	3	**EVC308**
	5 m Μαύρο Καλώδιο PUR	3 x 0,25 mm², Ø 3,7 mm	TPU / Ορείχαλκος	50 AC 60 DC	-25...90	IP 65 / IP 67 / IP 68 / IP 69K	–	3	**EVC309**
	0,3 m Μαύρο Καλώδιο PUR	3 x 0,25 mm², Ø 3,7 mm	TPU / Ορείχαλκος	50 AC 60 DC	-25...90	IP 65 / IP 67 / IP 68 / IP 69K	–	4	**EVC315**
	0,6 m Μαύρο Καλώδιο PUR	3 x 0,25 mm², Ø 3,7 mm	TPU / Ορείχαλκος	50 AC 60 DC	-25...90	IP 65 / IP 67 / IP 68 / IP 69K	–	4	**EVC316**
	1 m Μαύρο Καλώδιο PUR	3 x 0,25 mm², Ø 3,7 mm	TPU / Ορείχαλκος	50 AC 60 DC	-25...90	IP 65 / IP 67 / IP 68 / IP 69K	–	4	**EVC317**
	2 m Μαύρο Καλώδιο PUR	3 x 0,25 mm², Ø 3,7 mm	TPU / Ορείχαλκος	50 AC 60 DC	-25...90	IP 65 / IP 67 / IP 68 / IP 69K	–	4	**EVC318**
	5 m Μαύρο Καλώδιο PUR	3 x 0,25 mm², Ø 3,7 mm	TPU / Ορείχαλκος	50 AC 60 DC	-25...90	IP 65 / IP 67 / IP 68 / IP 69K	–	4	**EVC319**
Ομάδα 44 · Καλώδιο προέκτασης , Αρσενικός κονέκτορας: M8, 3-πόλων, Θηλυκός κονέκτορας: M8, 4-πόλων, 3-κλώνων · Σύνδεση αριθ. 1									
	0,3 m Μαύρο Καλώδιο PUR	3 x 0,25 mm², Ø 3,7 mm	TPU / Ορείχαλκος	50 AC 60 DC	-25...90	IP 65 / IP 67 / IP 68 / IP 69K	–	5	**EVC260**
	0,6 m Μαύρο Καλώδιο PUR	3 x 0,25 mm², Ø 3,7 mm	TPU / Ορείχαλκος	50 AC 60 DC	-25...90	IP 65 / IP 67 / IP 68 / IP 69K	–	5	**EVC261**
	1 m Μαύρο Καλώδιο PUR	3 x 0,25 mm², Ø 3,7 mm	TPU / Ορείχαλκος	50 AC 60 DC	-25...90	IP 65 / IP 67 / IP 68 / IP 69K	–	5	**EVC262**
	2 m Μαύρο Καλώδιο PUR	3 x 0,25 mm², Ø 3,7 mm	TPU / Ορείχαλκος	50 AC 60 DC	-25...90	IP 65 / IP 67 / IP 68 / IP 69K	–	5	**EVC263**
	5 m Μαύρο Καλώδιο PUR	3 x 0,25 mm², Ø 3,7 mm	TPU / Ορείχαλκος	50 AC 60 DC	-25...90	IP 65 / IP 67 / IP 68 / IP 69K	–	5	**EVC264**
	0,3 m Μαύρο Καλώδιο PUR	3 x 0,25 mm², Ø 3,7 mm	TPU / Ορείχαλκος	50 AC 60 DC	-25...90	IP 65 / IP 67 / IP 68 / IP 69K	–	6	**EVC270**

Σχήμα / μέγεθος	Καλώδιο	Προδιαγρ. καλωδίου	Υλικό περι-βλήματος / Παξιμάδι	U [V]	T_a [°C]	Βαθμός προστασίας	LEDs	Αρ. σχε-δίου	Κωδικός παραγ-γελίας
Ομάδα 44 · Καλώδιο προέκτασης , Αρσενικός κονέκτορας: M8, 3-πόλων, Θηλυκός κονέκτορας: M8, 4-πόλων, 3-κλώνων · Σύνδεση αριθ. 1									
	0,6 m Μαύρο Καλώδιο PUR	3 x 0,25 mm², Ø 3,7 mm	TPU / Ορείχαλκος	50 AC 60 DC	-25...90	IP 65 / IP 67 / IP 68 / IP 69K	–	6	**EVC271**
	1 m Μαύρο Καλώδιο PUR	3 x 0,25 mm², Ø 3,7 mm	TPU / Ορείχαλκος	50 AC 60 DC	-25...90	IP 65 / IP 67 / IP 68 / IP 69K	–	6	**EVC272**
	2 m Μαύρο Καλώδιο PUR	3 x 0,25 mm², Ø 3,7 mm	TPU / Ορείχαλκος	50 AC 60 DC	-25...90	IP 65 / IP 67 / IP 68 / IP 69K	–	6	**EVC273**
	5 m Μαύρο Καλώδιο PUR	3 x 0,25 mm², Ø 3,7 mm	TPU / Ορείχαλκος	50 AC 60 DC	-25...90	IP 65 / IP 67 / IP 68 / IP 69K	–	6	**EVC274**
Ομάδα 45 · Καλώδιο προέκτασης , Αρσενικός κονέκτορας: M8, 4-πόλων, Θηλυκός κονέκτορας: M8, 4-πόλων, 4-κλώνων · Σύνδεση αριθ. 3									
	0,3 m Μαύρο Καλώδιο PUR	4 x 0,25 mm², Ø 3,7 mm	TPU / Ορείχαλκος	50 AC 60 DC	-25...90	IP 65 / IP 67 / IP 68 / IP 69K	–	7	**EVC300**
	0,6 m Μαύρο Καλώδιο PUR	4 x 0,25 mm², Ø 3,7 mm	TPU / Ορείχαλκος	50 AC 60 DC	-25...90	IP 65 / IP 67 / IP 68 / IP 69K	–	7	**EVC301**
	1 m Μαύρο Καλώδιο PUR	4 x 0,25 mm², Ø 3,7 mm	TPU / Ορείχαλκος	50 AC 60 DC	-25...90	IP 65 / IP 67 / IP 68 / IP 69K	–	7	**EVC302**
	2 m Μαύρο Καλώδιο PUR	4 x 0,25 mm², Ø 3,7 mm	TPU / Ορείχαλκος	50 AC 60 DC	-25...90	IP 65 / IP 67 / IP 68 / IP 69K	–	7	**EVC303**
	5 m Μαύρο Καλώδιο PUR	4 x 0,25 mm², Ø 3,7 mm	TPU / Ορείχαλκος	50 AC 60 DC	-25...90	IP 65 / IP 67 / IP 68 / IP 69K	–	7	**EVC304**
	0,3 m Μαύρο Καλώδιο PUR	4 x 0,25 mm², Ø 3,7 mm	TPU / Ορείχαλκος	50 AC 60 DC	-25...90	IP 65 / IP 67 / IP 68 / IP 69K	–	8	**EVC310**
	0,6 m Μαύρο Καλώδιο PUR	4 x 0,25 mm², Ø 3,7 mm	TPU / Ορείχαλκος	50 AC 60 DC	-25...90	IP 65 / IP 67 / IP 68 / IP 69K	–	8	**EVC311**
	1 m Μαύρο Καλώδιο PUR	4 x 0,25 mm², Ø 3,7 mm	TPU / Ορείχαλκος	50 AC 60 DC	-25...90	IP 65 / IP 67 / IP 68 / IP 69K	–	8	**EVC312**
	2 m Μαύρο Καλώδιο PUR	4 x 0,25 mm², Ø 3,7 mm	TPU / Ορείχαλκος	50 AC 60 DC	-25...90	IP 65 / IP 67 / IP 68 / IP 69K	–	8	**EVC313**
	5 m Μαύρο Καλώδιο PUR	4 x 0,25 mm², Ø 3,7 mm	TPU / Ορείχαλκος	50 AC 60 DC	-25...90	IP 65 / IP 67 / IP 68 / IP 69K	–	8	**EVC314**

Μπορείτε να βρείτε τα διαγράμματα συνδεσμολογίας και τα σχέδια διαστάσεων από τη σελίδα 762

Καλώδια επέκτασης με M12 αρσενικό – M8 θηλυκό κονέκτορα, βιομηχανικές εφαρμογές

Σχήμα / μέγεθος	Καλώδιο	Προδιαγρ. καλωδίου	Υλικό περι-βλήματος / Παξιμάδι	U [V]	T_a [°C]	Βαθμός προστασίας	LEDs	Αρ. σχε-δίου	Κωδικός παραγ-γελίας
Ομάδα 46 · Καλώδιο προέκτασης , Αρσενικός κονέκτορας: M12, 3-πόλων, Θηλυκός κονέκτορας: M8, 3-πόλων, 3-κλώνων · Σύνδεση αριθ. 1									
	0,3 m Μαύρο Καλώδιο PUR	3 x 0,34 mm², Ø 4,9 mm	TPU / Ορείχαλκος	50 AC 60 DC	-25...90	IP 65 / IP 67 / IP 68 / IP 69K	–	9	**EVC230**
	0,6 m Μαύρο Καλώδιο PUR	3 x 0,34 mm², Ø 4,9 mm	TPU / Ορείχαλκος	50 AC 60 DC	-25...90	IP 65 / IP 67 / IP 68 / IP 69K	–	9	**EVC231**
	1 m Μαύρο Καλώδιο PUR	3 x 0,34 mm², Ø 4,9 mm	TPU / Ορείχαλκος	50 AC 60 DC	-25...90	IP 65 / IP 67 / IP 68 / IP 69K	–	9	**EVC232**
	2 m Μαύρο Καλώδιο PUR	3 x 0,34 mm², Ø 4,9 mm	TPU / Ορείχαλκος	50 AC 60 DC	-25...90	IP 65 / IP 67 / IP 68 / IP 69K	–	9	**EVC233**
	5 m Μαύρο Καλώδιο PUR	3 x 0,34 mm², Ø 4,9 mm	TPU / Ορείχαλκος	50 AC 60 DC	-25...90	IP 65 / IP 67 / IP 68 / IP 69K	–	9	**EVC234**
	0,3 m Μαύρο Καλώδιο PUR	3 x 0,34 mm², Ø 4,9 mm	TPU / Ορείχαλκος	50 AC 60 DC	-25...90	IP 65 / IP 67 / IP 68 / IP 69K	–	10	**EVC215**
	0,6 m Μαύρο Καλώδιο PUR	3 x 0,34 mm², Ø 4,9 mm	TPU / Ορείχαλκος	50 AC 60 DC	-25...90	IP 65 / IP 67 / IP 68 / IP 69K	–	10	**EVC216**
	1 m Μαύρο Καλώδιο PUR	3 x 0,34 mm², Ø 4,9 mm	TPU / Ορείχαλκος	50 AC 60 DC	-25...90	IP 65 / IP 67 / IP 68 / IP 69K	–	10	**EVC217**
	2 m Μαύρο Καλώδιο PUR	3 x 0,34 mm², Ø 4,9 mm	TPU / Ορείχαλκος	50 AC 60 DC	-25...90	IP 65 / IP 67 / IP 68 / IP 69K	–	10	**EVC218**
	5 m Μαύρο Καλώδιο PUR	3 x 0,34 mm², Ø 4,9 mm	TPU / Ορείχαλκος	50 AC 60 DC	-25...90	IP 65 / IP 67 / IP 68 / IP 69K	–	10	**EVC219**
Ομάδα 47 · Καλώδιο προέκτασης , Αρσενικός κονέκτορας: M12, 3-πόλων, Θηλυκός κονέκτορας: M8, 3-πόλων, 3-κλώνων, LED, PNP · Σύνδεση αριθ. 2									
	0,3 m Μαύρο Καλώδιο PUR	3 x 0,34 mm², Ø 4,9 mm	TPU / Ορείχαλκος	10...36 DC	-25...90	IP 65 / IP 67 / IP 68 / IP 69K	Πράσινο / Κίτρινο	11	**EVC225**
	0,6 m Μαύρο Καλώδιο PUR	3 x 0,34 mm², Ø 4,9 mm	TPU / Ορείχαλκος	10...36 DC	-25...90	IP 65 / IP 67 / IP 68 / IP 69K	Πράσινο / Κίτρινο	11	**EVC226**
	1 m Μαύρο Καλώδιο PUR	3 x 0,34 mm², Ø 4,9 mm	TPU / Ορείχαλκος	10...36 DC	-25...90	IP 65 / IP 67 / IP 68 / IP 69K	Πράσινο / Κίτρινο	11	**EVC227**

Σχήμα / μέγεθος	Καλώδιο	Προδιαγρ. καλωδίου	Υλικό περι-βλήματος / Παξιμάδι	U [V]	T_a [°C]	Βαθμός προστασίας	LEDs	Αρ. σχε-δίου	Κωδικός παραγ-γελίας
Ομάδα 47 · Καλώδιο προέκτασης , Αρσενικός κονέκτορας: M12, 3-πόλων, Θηλυκός κονέκτορας: M8, 3-πόλων, 3-κλώνων, LED, PNP · Σύνδεση αριθ. 2									
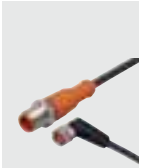	2 m Μαύρο Καλώδιο PUR	3 x 0,34 mm², Ø 4,9 mm	TPU / Ορείχαλκος	10...36 DC	-25...90	IP 65 / IP 67 / IP 68 / IP 69K	Πράσινο / Κίτρινο	11	**EVC228**
	5 m Μαύρο Καλώδιο PUR	3 x 0,34 mm², Ø 4,9 mm	TPU / Ορείχαλκος	10...36 DC	-25...90	IP 65 / IP 67 / IP 68 / IP 69K	Πράσινο / Κίτρινο	11	**EVC229**
Ομάδα 48 · Καλώδιο προέκτασης , Αρσενικός κονέκτορας: M12, 3-πόλων, Θηλυκός κονέκτορας: M8, 4-πόλων, 3-κλώνων · Σύνδεση αριθ. 1									
	0,3 m Μαύρο Καλώδιο PUR	3 x 0,34 mm², Ø 4,9 mm	TPU / Ορείχαλκος	50 AC 60 DC	-25...90	IP 65 / IP 67 / IP 68 / IP 69K	–	12	**EVC210**
	0,6 m Μαύρο Καλώδιο PUR	3 x 0,34 mm², Ø 4,9 mm	TPU / Ορείχαλκος	50 AC 60 DC	-25...90	IP 65 / IP 67 / IP 68 / IP 69K	–	12	**EVC211**
	1 m Μαύρο Καλώδιο PUR	3 x 0,34 mm², Ø 4,9 mm	TPU / Ορείχαλκος	50 AC 60 DC	-25...90	IP 65 / IP 67 / IP 68 / IP 69K	–	12	**EVC212**
	2 m Μαύρο Καλώδιο PUR	3 x 0,34 mm², Ø 4,9 mm	TPU / Ορείχαλκος	50 AC 60 DC	-25...90	IP 65 / IP 67 / IP 68 / IP 69K	–	12	**EVC213**
	5 m Μαύρο Καλώδιο PUR	3 x 0,34 mm², Ø 4,9 mm	TPU / Ορείχαλκος	50 AC 60 DC	-25...90	IP 65 / IP 67 / IP 68 / IP 69K	–	12	**EVC214**
	0,3 m Μαύρο Καλώδιο PUR	3 x 0,34 mm², Ø 4,9 mm	TPU / Ορείχαλκος	50 AC 60 DC	-25...90	IP 65 / IP 67 / IP 68 / IP 69K	–	13	**EVC220**
	0,6 m Μαύρο Καλώδιο PUR	3 x 0,34 mm², Ø 4,9 mm	TPU / Ορείχαλκος	50 AC 60 DC	-25...90	IP 65 / IP 67 / IP 68 / IP 69K	–	13	**EVC221**
	1 m Μαύρο Καλώδιο PUR	3 x 0,34 mm², Ø 4,9 mm	TPU / Ορείχαλκος	50 AC 60 DC	-25...90	IP 65 / IP 67 / IP 68 / IP 69K	–	13	**EVC222**
	2 m Μαύρο Καλώδιο PUR	3 x 0,34 mm², Ø 4,9 mm	TPU / Ορείχαλκος	50 AC 60 DC	-25...90	IP 65 / IP 67 / IP 68 / IP 69K	–	13	**EVC223**
	5 m Μαύρο Καλώδιο PUR	3 x 0,34 mm², Ø 4,9 mm	TPU / Ορείχαλκος	50 AC 60 DC	-25...90	IP 65 / IP 67 / IP 68 / IP 69K	–	13	**EVC224**
Ομάδα 49 · Καλώδιο προέκτασης , Αρσενικός κονέκτορας: M12, 4-πόλων, Θηλυκός κονέκτορας: M8, 4-πόλων, 4-κλώνων · Σύνδεση αριθ. 3									
	0,3 m Μαύρο Καλώδιο PUR	4 x 0,34 mm², Ø 4,9 mm	TPU / Ορείχαλκος	50 AC 60 DC	-25...90	IP 65 / IP 67 / IP 68 / IP 69K	–	14	**EVC235**

Μπορείτε να βρείτε τα διαγράμματα συνδεσμολογίας και τα σχέδια διαστάσεων από τη σελίδα 762

Σχήμα / μέγεθος	Καλώδιο	Προδιαγρ. καλωδίου	Υλικό περι-βλήματος / Παξιμάδι	U [V]	T_a [°C]	Βαθμός προστασίας	LEDs	Αρ. σχε-δίου	Κωδικός παραγ-γελίας
Ομάδα 49 · Καλώδιο προέκτασης , Αρσενικός κονέκτορας: M12, 4-πόλων, Θηλυκός κονέκτορας: M8, 4-πόλων, 4-κλώνων · Σύνδεση αριθ. 3									
	0,6 m Μαύρο Καλώδιο PUR	4 x 0,34 mm², Ø 4,9 mm	TPU / Ορείχαλκος	50 AC 60 DC	-25...90	IP 65 / IP 67 / IP 68 / IP 69K	–	14	**EVC236**
	1 m Μαύρο Καλώδιο PUR	4 x 0,34 mm², Ø 4,9 mm	TPU / Ορείχαλκος	50 AC 60 DC	-25...90	IP 65 / IP 67 / IP 68 / IP 69K	–	14	**EVC237**
	2 m Μαύρο Καλώδιο PUR	4 x 0,34 mm², Ø 4,9 mm	TPU / Ορείχαλκος	50 AC 60 DC	-25...90	IP 65 / IP 67 / IP 68 / IP 69K	–	14	**EVC238**
	5 m Μαύρο Καλώδιο PUR	4 x 0,34 mm², Ø 4,9 mm	TPU / Ορείχαλκος	50 AC 60 DC	-25...90	IP 65 / IP 67 / IP 68 / IP 69K	–	14	**EVC239**
	0,3 m Μαύρο Καλώδιο PUR	4 x 0,34 mm², Ø 4,9 mm	TPU / Ορείχαλκος	50 AC 60 DC	-25...90	IP 65 / IP 67 / IP 68 / IP 69K	–	15	**EVC240**
	0,6 m Μαύρο Καλώδιο PUR	4 x 0,34 mm², Ø 4,9 mm	TPU / Ορείχαλκος	50 AC 60 DC	-25...90	IP 65 / IP 67 / IP 68 / IP 69K	–	15	**EVC241**
	1 m Μαύρο Καλώδιο PUR	4 x 0,34 mm², Ø 4,9 mm	TPU / Ορείχαλκος	50 AC 60 DC	-25...90	IP 65 / IP 67 / IP 68 / IP 69K	–	15	**EVC242**
	2 m Μαύρο Καλώδιο PUR	4 x 0,34 mm², Ø 4,9 mm	TPU / Ορείχαλκος	50 AC 60 DC	-25...90	IP 65 / IP 67 / IP 68 / IP 69K	–	15	**EVC243**
	5 m Μαύρο Καλώδιο PUR	4 x 0,34 mm², Ø 4,9 mm	TPU / Ορείχαλκος	50 AC 60 DC	-25...90	IP 65 / IP 67 / IP 68 / IP 69K	–	15	**EVC244**

Καλώδια επέκτασης με M8 αρσενικό - M12 θηλυκό κονέκτορα, βιομηχανικές εφαρμογές

Σχήμα / μέγεθος	Καλώδιο	Προδιαγρ. καλωδίου	Υλικό περι-βλήματος / Παξιμάδι	U [V]	T_a [°C]	Βαθμός προστασίας	LEDs	Αρ. σχε-δίου	Κωδικός παραγ-γελίας
Ομάδα 50 · Καλώδιο προέκτασης , Αρσενικός κονέκτορας: M8, 3-πόλων, Θηλυκός κονέκτορας: M12, 5/4-πόλων, 3-κλώνων · Σύνδεση αριθ. 1									
	0,3 m Μαύρο Καλώδιο PUR	3 x 0,34 mm², Ø 4,9 mm	TPU / Ορείχαλκος	50 AC 60 DC	-25...90	IP 65 / IP 67 / IP 68 / IP 69K	–	16	**EVC245**
	0,6 m Μαύρο Καλώδιο PUR	3 x 0,34 mm², Ø 4,9 mm	TPU / Ορείχαλκος	50 AC 60 DC	-25...90	IP 65 / IP 67 / IP 68 / IP 69K	–	16	**EVC246**
	1 m Μαύρο Καλώδιο PUR	3 x 0,34 mm², Ø 4,9 mm	TPU / Ορείχαλκος	50 AC 60 DC	-25...90	IP 65 / IP 67 / IP 68 / IP 69K	–	16	**EVC247**

Μπορείτε να βρείτε διαδραστικό επιλογέα προϊόντων και περισσότερες πληροφορίες στη διεύθυνση: www.ifm.com/gr

Σχήμα / μέγεθος	Καλώδιο	Προδιαγρ. καλωδίου	Υλικό περι-βλήματος / Παξιμάδι	U [V]	T_a [°C]	Βαθμός προστασίας	LEDs	Αρ. σχε-δίου	Κωδικός παραγ-γελίας
Ομάδα 50 · Καλώδιο προέκτασης , Αρσενικός κονέκτορας: M8, 3-πόλων, Θηλυκός κονέκτορας: M12, 5/4-πόλων, 3-κλώνων · Σύνδεση αριθ. 1									
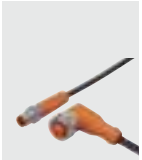	2 m Μαύρο Καλώδιο PUR	3 x 0,34 mm², Ø 4,9 mm	TPU / Ορείχαλκος	50 AC 60 DC	-25...90	IP 65 / IP 67 / IP 68 / IP 69K	–	16	**EVC248**
	5 m Μαύρο Καλώδιο PUR	3 x 0,34 mm², Ø 4,9 mm	TPU / Ορείχαλκος	50 AC 60 DC	-25...90	IP 65 / IP 67 / IP 68 / IP 69K	–	16	**EVC249**
Ομάδα 51 · Καλώδιο προέκτασης , Αρσενικός κονέκτορας: M8, 3-πόλων, Θηλυκός κονέκτορας: M12, 5-πόλων, 3-κλώνων · Σύνδεση αριθ. 1									
	0,3 m Μαύρο Καλώδιο PUR	3 x 0,34 mm², Ø 4,9 mm	TPU / Ορείχαλκος	50 AC 60 DC	-25...90	IP 65 / IP 67 / IP 68 / IP 69K	–	17	**EVC255**
	0,6 m Μαύρο Καλώδιο PUR	3 x 0,34 mm², Ø 4,9 mm	TPU / Ορείχαλκος	50 AC 60 DC	-25...90	IP 65 / IP 67 / IP 68 / IP 69K	–	17	**EVC256**
	1 m Μαύρο Καλώδιο PUR	3 x 0,34 mm², Ø 4,9 mm	TPU / Ορείχαλκος	50 AC 60 DC	-25...90	IP 65 / IP 67 / IP 68 / IP 69K	–	17	**EVC257**
	2 m Μαύρο Καλώδιο PUR	3 x 0,34 mm², Ø 4,9 mm	TPU / Ορείχαλκος	50 AC 60 DC	-25...90	IP 65 / IP 67 / IP 68 / IP 69K	–	17	**EVC258**
	5 m Μαύρο Καλώδιο PUR	3 x 0,34 mm², Ø 4,9 mm	TPU / Ορείχαλκος	50 AC 60 DC	-25...90	IP 65 / IP 67 / IP 68 / IP 69K	–	17	**EVC259**
Ομάδα 52 · Καλώδιο προέκτασης , Αρσενικός κονέκτορας: M8, 3-πόλων, Θηλυκός κονέκτορας: M12, 5-πόλων, 3-κλώνων, LED, PNP · Σύνδεση αριθ. 2									
	0,3 m Μαύρο Καλώδιο PUR	3 x 0,34 mm², Ø 4,9 mm	TPU / Ορείχαλκος	10...36 DC	-25...90	IP 65 / IP 67 / IP 68 / IP 69K	Πράσινο / Κίτρινο	18	**EVC250**
	0,6 m Μαύρο Καλώδιο PUR	3 x 0,34 mm², Ø 4,9 mm	TPU / Ορείχαλκος	10...36 DC	-25...90	IP 65 / IP 67 / IP 68 / IP 69K	Πράσινο / Κίτρινο	18	**EVC251**
	1 m Μαύρο Καλώδιο PUR	3 x 0,34 mm², Ø 4,9 mm	TPU / Ορείχαλκος	10...36 DC	-25...90	IP 65 / IP 67 / IP 68 / IP 69K	Πράσινο / Κίτρινο	18	**EVC252**
	2 m Μαύρο Καλώδιο PUR	3 x 0,34 mm², Ø 4,9 mm	TPU / Ορείχαλκος	10...36 DC	-25...90	IP 65 / IP 67 / IP 68 / IP 69K	Πράσινο / Κίτρινο	18	**EVC253**
	5 m Μαύρο Καλώδιο PUR	3 x 0,34 mm², Ø 4,9 mm	TPU / Ορείχαλκος	10...36 DC	-25...90	IP 65 / IP 67 / IP 68 / IP 69K	Πράσινο / Κίτρινο	18	**EVC254**
Ομάδα 53 · Καλώδιο προέκτασης , Αρσενικός κονέκτορας: M8, 4-πόλων, Θηλυκός κονέκτορας: M12, 5-πόλων, 4-κλώνων · Σύνδεση αριθ. 3									
	0,3 m Μαύρο Καλώδιο PUR	4 x 0,34 mm², Ø 4,9 mm	TPU / Ορείχαλκος	50 AC 60 DC	-25...90	IP 65 / IP 67 / IP 68 / IP 69K	–	19	**EVC285**

Μπορείτε να βρείτε τα διαγράμματα συνδεσμολογίας και τα σχέδια διαστάσεων από τη σελίδα 762

Σχήμα / μέγεθος	Καλώδιο	Προδιαγρ. καλωδίου	Υλικό περι-βλήματος / Παξιμάδι	U [V]	T_a [°C]	Βαθμός προστασίας	LEDs	Αρ. σχε-δίου	Κωδικός παραγ-γελίας
Ομάδα 53 · Καλώδιο προέκτασης , Αρσενικός κονέκτορας: M8, 4-πόλων, Θηλυκός κονέκτορας: M12, 5-πόλων, 4-κλώνων · Σύνδεση αριθ. 3									
	0,6 m Μαύρο Καλώδιο PUR	4 x 0,34 mm², Ø 4,9 mm	TPU / Ορείχαλκος	50 AC 60 DC	-25...90	IP 65 / IP 67 / IP 68 / IP 69K	–	19	**EVC286**
	1 m Μαύρο Καλώδιο PUR	4 x 0,34 mm², Ø 4,9 mm	TPU / Ορείχαλκος	50 AC 60 DC	-25...90	IP 65 / IP 67 / IP 68 / IP 69K	–	19	**EVC287**
	2 m Μαύρο Καλώδιο PUR	4 x 0,34 mm², Ø 4,9 mm	TPU / Ορείχαλκος	50 AC 60 DC	-25...90	IP 65 / IP 67 / IP 68 / IP 69K	–	19	**EVC288**
	5 m Μαύρο Καλώδιο PUR	4 x 0,34 mm², Ø 4,9 mm	TPU / Ορείχαλκος	50 AC 60 DC	-25...90	IP 65 / IP 67 / IP 68 / IP 69K	–	19	**EVC289**
Ομάδα 54 · Καλώδιο προέκτασης , Αρσενικός κονέκτορας: M8, 4-πόλων, Θηλυκός κονέκτορας: M12, 5/4-πόλων, 4-κλώνων · Σύνδεση αριθ. 3									
	0,3 m Μαύρο Καλώδιο PUR	4 x 0,34 mm², Ø 4,9 mm	TPU / Ορείχαλκος	50 AC 60 DC	-25...90	IP 65 / IP 67 / IP 68 / IP 69K	–	20	**EVC295**
	0,6 m Μαύρο Καλώδιο PUR	4 x 0,34 mm², Ø 4,9 mm	TPU / Ορείχαλκος	50 AC 60 DC	-25...90	IP 65 / IP 67 / IP 68 / IP 69K	–	20	**EVC296**
	1 m Μαύρο Καλώδιο PUR	4 x 0,34 mm², Ø 4,9 mm	TPU / Ορείχαλκος	50 AC 60 DC	-25...90	IP 65 / IP 67 / IP 68 / IP 69K	–	20	**EVC297**
	2 m Μαύρο Καλώδιο PUR	4 x 0,34 mm², Ø 4,9 mm	TPU / Ορείχαλκος	50 AC 60 DC	-25...90	IP 65 / IP 67 / IP 68 / IP 69K	–	20	**EVC298**
	5 m Μαύρο Καλώδιο PUR	4 x 0,34 mm², Ø 4,9 mm	TPU / Ορείχαλκος	50 AC 60 DC	-25...90	IP 65 / IP 67 / IP 68 / IP 69K	–	20	**EVC299**
Ομάδα 55 · Καλώδιο προέκτασης , Αρσενικός κονέκτορας: M8, 4-πόλων, Θηλυκός κονέκτορας: M12, 5-πόλων, 4-κλώνων, LED, PNP · Σύνδεση αριθ. 4									
	0,3 m Μαύρο Καλώδιο PUR	4 x 0,34 mm², Ø 4,9 mm	TPU / Ορείχαλκος	10...36 DC	-25...90	IP 65 / IP 67 / IP 68 / IP 69K	Πράσινο / 2 x κίτρινο	21	**EVC290**
	0,6 m Μαύρο Καλώδιο PUR	4 x 0,34 mm², Ø 4,9 mm	TPU / Ορείχαλκος	10...36 DC	-25...90	IP 65 / IP 67 / IP 68 / IP 69K	Πράσινο / 2 x κίτρινο	21	**EVC291**
	1 m Μαύρο Καλώδιο PUR	4 x 0,34 mm², Ø 4,9 mm	TPU / Ορείχαλκος	10...36 DC	-25...90	IP 65 / IP 67 / IP 68 / IP 69K	Πράσινο / 2 x κίτρινο	21	**EVC292**
	2 m Μαύρο Καλώδιο PUR	4 x 0,34 mm², Ø 4,9 mm	TPU / Ορείχαλκος	10...36 DC	-25...90	IP 65 / IP 67 / IP 68 / IP 69K	Πράσινο / 2 x κίτρινο	21	**EVC293**

Μπορείτε να βρείτε διαδραστικό επιλογέα προϊόντων και περισσότερες πληροφορίες στη διεύθυνση: www.ifm.com/gr

Σχήμα / μέγεθος	Καλώδιο	Προδιαγρ. καλωδίου	Υλικό περι-βλήματος / Παξιμάδι	U [V]	T_a [°C]	Βαθμός προστασίας	LEDs	Αρ. σχε-δίου	Κωδικός παραγ-γελίας
Ομάδα 55 · Καλώδιο προέκτασης , Αρσενικός κονέκτορας: M8, 4-πόλων, Θηλυκός κονέκτορας: M12, 5-πόλων, 4-κλώνων, LED, PNP · Σύνδεση αριθ. 4									
	5 m Μαύρο Καλώδιο PUR	4 x 0,34 mm², Ø 4,9 mm	TPU / Ορείχαλκος	10...36 DC	-25...90	IP 65 / IP 67 / IP 68 / IP 69K	Πράσινο / 2 x κίτρινο	21	**EVC294**

Καλώδια επέκτασης με M12 αρσενικό – M12 θηλυκό κονέκτορα, βιομηχανικές εφαρμογές

Σχήμα / μέγεθος	Καλώδιο	Προδιαγρ. καλωδίου	Υλικό περι-βλήματος / Παξιμάδι	U [V]	T_a [°C]	Βαθμός προστασίας	LEDs	Αρ. σχε-δίου	Κωδικός παραγ-γελίας
Ομάδα 56 · Καλώδιο προέκτασης , Αρσενικός κονέκτορας: M12, 3-πόλων, Θηλυκός κονέκτορας: M12, 5-πόλων, 3-κλώνων · Σύνδεση αριθ. 1									
	0,3 m Μαύρο Καλώδιο PUR	3 x 0,34 mm², Ø 4,9 mm	TPU / Ορείχαλκος	250 AC 300 DC	-25...90	IP 65 / IP 67 / IP 68 / IP 69K	–	22	**EVC045**
	0,6 m Μαύρο Καλώδιο PUR	3 x 0,34 mm², Ø 4,9 mm	TPU / Ορείχαλκος	250 AC 300 DC	-25...90	IP 65 / IP 67 / IP 68 / IP 69K	–	22	**EVC046**
	1 m Μαύρο Καλώδιο PUR	3 x 0,34 mm², Ø 4,9 mm	TPU / Ορείχαλκος	250 AC 300 DC	-25...90	IP 65 / IP 67 / IP 68 / IP 69K	–	22	**EVC047**
	2 m Μαύρο Καλώδιο PUR	3 x 0,34 mm², Ø 4,9 mm	TPU / Ορείχαλκος	250 AC 300 DC	-25...90	IP 65 / IP 67 / IP 68 / IP 69K	–	22	**EVC048**
	5 m Μαύρο Καλώδιο PUR	3 x 0,34 mm², Ø 4,9 mm	TPU / Ορείχαλκος	250 AC 300 DC	-25...90	IP 65 / IP 67 / IP 68 / IP 69K	–	22	**EVC049**
	0,3 m Μαύρο Καλώδιο PUR	3 x 0,34 mm², Ø 4,9 mm	TPU / Ορείχαλκος	250 AC 300 DC	-25...90	IP 65 / IP 67 / IP 68 / IP 69K	–	23	**EVC040**
	0,6 m Μαύρο Καλώδιο PUR	3 x 0,34 mm², Ø 4,9 mm	TPU / Ορείχαλκος	250 AC 300 DC	-25...90	IP 65 / IP 67 / IP 68 / IP 69K	–	23	**EVC041**
	1 m Μαύρο Καλώδιο PUR	3 x 0,34 mm², Ø 4,9 mm	TPU / Ορείχαλκος	250 AC 300 DC	-25...90	IP 65 / IP 67 / IP 68 / IP 69K	–	23	**EVC042**
	2 m Μαύρο Καλώδιο PUR	3 x 0,34 mm², Ø 4,9 mm	TPU / Ορείχαλκος	250 AC 300 DC	-25...90	IP 65 / IP 67 / IP 68 / IP 69K	–	23	**EVC043**
	5 m Μαύρο Καλώδιο PUR	3 x 0,34 mm², Ø 4,9 mm	TPU / Ορείχαλκος	250 AC 300 DC	-25...90	IP 65 / IP 67 / IP 68 / IP 69K	–	23	**EVC044**
Ομάδα 58 · Καλώδιο προέκτασης , Αρσενικός κονέκτορας: M12, 3-πόλων, Θηλυκός κονέκτορας: M12, 5-πόλων, 3-κλώνων, LED, PNP · Σύνδεση αριθ. 2									
	0,3 m Μαύρο Καλώδιο PUR	3 x 0,34 mm², Ø 4,9 mm	TPU / Ορείχαλκος	10...36 DC	-25...90	IP 65 / IP 67 / IP 68 / IP 69K	Πράσινο / Κίτρινο	24	**EVC050**

Μπορείτε να βρείτε τα διαγράμματα συνδεσμολογίας και τα σχέδια διαστάσεων από τη σελίδα 762

Σχήμα / μέγεθος	Καλώδιο	Προδιαγρ. καλωδίου	Υλικό περι-βλήματος / Παξιμάδι	U [V]	T_a [°C]	Βαθμός προστασίας	LEDs	Αρ. σχε-δίου	Κωδικός παραγ-γελίας
Ομάδα 58 · Καλώδιο προέκτασης , Αρσενικός κονέκτορας: M12, 3-πόλων, Θηλυκός κονέκτορας: M12, 5-πόλων, 3-κλώνων, LED, PNP · Σύνδεση αριθ. 2									
	0,6 m Μαύρο Καλώδιο PUR	3 x 0,34 mm², Ø 4,9 mm	TPU / Ορείχαλκος	10...36 DC	-25...90	IP 65 / IP 67 / IP 68 / IP 69K	Πράσινο / Κίτρινο	24	**EVC051**
	1 m Μαύρο Καλώδιο PUR	3 x 0,34 mm², Ø 4,9 mm	TPU / Ορείχαλκος	10...36 DC	-25...90	IP 65 / IP 67 / IP 68 / IP 69K	Πράσινο / Κίτρινο	24	**EVC052**
	2 m Μαύρο Καλώδιο PUR	3 x 0,34 mm², Ø 4,9 mm	TPU / Ορείχαλκος	10...36 DC	-25...90	IP 65 / IP 67 / IP 68 / IP 69K	Πράσινο / Κίτρινο	24	**EVC053**
	5 m Μαύρο Καλώδιο PUR	3 x 0,34 mm², Ø 4,9 mm	TPU / Ορείχαλκος	10...36 DC	-25...90	IP 65 / IP 67 / IP 68 / IP 69K	Πράσινο / Κίτρινο	24	**EVC054**
Ομάδα 60 · Καλώδιο προέκτασης , Αρσενικός κονέκτορας: M12, 4-πόλων, Θηλυκός κονέκτορας: M12, 5/4-πόλων, 4-κλώνων · Σύνδεση αριθ. 3									
	0,3 m Μαύρο Καλώδιο PUR	4 x 0,34 mm², Ø 4,9 mm	TPU / Ορείχαλκος	250 AC 300 DC	-25...90	IP 65 / IP 67 / IP 68 / IP 69K	–	25	**EVC015**
	0,6 m Μαύρο Καλώδιο PUR	4 x 0,34 mm², Ø 4,9 mm	TPU / Ορείχαλκος	250 AC 300 DC	-25...90	IP 65 / IP 67 / IP 68 / IP 69K	–	25	**EVC016**
	1 m Μαύρο Καλώδιο PUR	4 x 0,34 mm², Ø 4,9 mm	TPU / Ορείχαλκος	250 AC 300 DC	-25...90	IP 65 / IP 67 / IP 68 / IP 69K	–	25	**EVC017**
	2 m Μαύρο Καλώδιο PUR	4 x 0,34 mm², Ø 4,9 mm	TPU / Ορείχαλκος	250 AC 300 DC	-25...90	IP 65 / IP 67 / IP 68 / IP 69K	–	25	**EVC018**
	5 m Μαύρο Καλώδιο PUR	4 x 0,34 mm², Ø 4,9 mm	TPU / Ορείχαλκος	250 AC 300 DC	-25...90	IP 65 / IP 67 / IP 68 / IP 69K	–	25	**EVC019**
	0,3 m Μαύρο Καλώδιο PUR	4 x 0,34 mm², Ø 4,9 mm	TPU / Ορείχαλκος	250 AC 300 DC	-25...90	IP 65 / IP 67 / IP 68 / IP 69K	–	26	**EVC010**
	0,6 m Μαύρο Καλώδιο PUR	4 x 0,34 mm², Ø 4,9 mm	TPU / Ορείχαλκος	250 AC 300 DC	-25...90	IP 65 / IP 67 / IP 68 / IP 69K	–	26	**EVC011**
	1 m Μαύρο Καλώδιο PUR	4 x 0,34 mm², Ø 4,9 mm	TPU / Ορείχαλκος	250 AC 300 DC	-25...90	IP 65 / IP 67 / IP 68 / IP 69K	–	26	**EVC012**
	2 m Μαύρο Καλώδιο PUR	4 x 0,34 mm², Ø 4,9 mm	TPU / Ορείχαλκος	250 AC 300 DC	-25...90	IP 65 / IP 67 / IP 68 / IP 69K	–	26	**EVC013**
	5 m Μαύρο Καλώδιο PUR	4 x 0,34 mm², Ø 4,9 mm	TPU / Ορείχαλκος	250 AC 300 DC	-25...90	IP 65 / IP 67 / IP 68 / IP 69K	–	26	**EVC014**

Σχήμα / μέγεθος	Καλώδιο	Προδιαγρ. καλωδίου	Υλικό περι-βλήματος / Παξιμάδι	U [V]	T_a [°C]	Βαθμός προστασίας	LEDs	Αρ. σχε-δίου	Κωδικός παραγ-γελίας
Ομάδα 61 · Καλώδιο προέκτασης , Αρσενικός κονέκτορας: M12, 4-πόλων, Θηλυκός κονέκτορας: M12, 5/4-πόλων, 4-κλώνων, LED, PNP · Σύνδεση αριθ. 4									
	0,3 m Μαύρο Καλώδιο PUR	4 x 0,34 mm², Ø 4,9 mm	TPU / Ορείχαλκος	10...36 DC	-25...90	IP 65 / IP 67 / IP 68 / IP 69K	Πράσινο / 2 x κίτρινο	27	**EVC020**
	0,6 m Μαύρο Καλώδιο PUR	4 x 0,34 mm², Ø 4,9 mm	TPU / Ορείχαλκος	10...36 DC	-25...90	IP 65 / IP 67 / IP 68 / IP 69K	Πράσινο / 2 x κίτρινο	27	**EVC021**
	1 m Μαύρο Καλώδιο PUR	4 x 0,34 mm², Ø 4,9 mm	TPU / Ορείχαλκος	10...36 DC	-25...90	IP 65 / IP 67 / IP 68 / IP 69K	Πράσινο / 2 x κίτρινο	27	**EVC022**
	2 m Μαύρο Καλώδιο PUR	4 x 0,34 mm², Ø 4,9 mm	TPU / Ορείχαλκος	10...36 DC	-25...90	IP 65 / IP 67 / IP 68 / IP 69K	Πράσινο / 2 x κίτρινο	27	**EVC023**
	5 m Μαύρο Καλώδιο PUR	4 x 0,34 mm², Ø 4,9 mm	TPU / Ορείχαλκος	10...36 DC	-25...90	IP 65 / IP 67 / IP 68 / IP 69K	Πράσινο / 2 x κίτρινο	27	**EVC024**
Ομάδα 62 · Καλώδιο προέκτασης , Αρσενικός κονέκτορας: M12, 4-πόλων, Θηλυκός κονέκτορας: M12, 5/4-πόλων, 4-κλώνων · Σύνδεση αριθ. 3									
	0,3 m Μαύρο Καλώδιο PUR	4 x 0,34 mm², Ø 4,9 mm	TPU / Ορείχαλκος	250 AC 300 DC	-25...90	IP 65 / IP 67 / IP 68 / IP 69K	–	28	**EVC025**
	0,6 m Μαύρο Καλώδιο PUR	4 x 0,34 mm², Ø 4,9 mm	TPU / Ορείχαλκος	250 AC 300 DC	-25...90	IP 65 / IP 67 / IP 68 / IP 69K	–	28	**EVC026**
	1 m Μαύρο Καλώδιο PUR	4 x 0,34 mm², Ø 4,9 mm	TPU / Ορείχαλκος	250 AC 300 DC	-25...90	IP 65 / IP 67 / IP 68 / IP 69K	–	28	**EVC027**
	2 m Μαύρο Καλώδιο PUR	4 x 0,34 mm², Ø 4,9 mm	TPU / Ορείχαλκος	250 AC 300 DC	-25...90	IP 65 / IP 67 / IP 68 / IP 69K	–	28	**EVC028**
	5 m Μαύρο Καλώδιο PUR	4 x 0,34 mm², Ø 4,9 mm	TPU / Ορείχαλκος	250 AC 300 DC	-25...90	IP 65 / IP 67 / IP 68 / IP 69K	–	28	**EVC029**
	0,3 m Μαύρο Καλώδιο PUR	4 x 0,34 mm², Ø 4,9 mm	TPU / Ορείχαλκος	250 AC 300 DC	-25...90	IP 65 / IP 67 / IP 68 / IP 69K	–	29	**EVC030**
	0,6 m Μαύρο Καλώδιο PUR	4 x 0,34 mm², Ø 4,9 mm	TPU / Ορείχαλκος	250 AC 300 DC	-25...90	IP 65 / IP 67 / IP 68 / IP 69K	–	29	**EVC031**
	1 m Μαύρο Καλώδιο PUR	4 x 0,34 mm², Ø 4,9 mm	TPU / Ορείχαλκος	250 AC 300 DC	-25...90	IP 65 / IP 67 / IP 68 / IP 69K	–	29	**EVC032**
	2 m Μαύρο Καλώδιο PUR	4 x 0,34 mm², Ø 4,9 mm	TPU / Ορείχαλκος	250 AC 300 DC	-25...90	IP 65 / IP 67 / IP 68 / IP 69K	–	29	**EVC033**

Μπορείτε να βρείτε τα διαγράμματα συνδεσμολογίας και τα σχέδια διαστάσεων από τη σελίδα 762

Σχήμα / μέγεθος	Καλώδιο	Προδιαγρ. καλωδίου	Υλικό περι-βλήματος / Παξιμάδι	U [V]	T_a [°C]	Βαθμός προστασίας	LEDs	Αρ. σχε-δίου	Κωδικός παραγ-γελίας
Ομάδα 62 · Καλώδιο προέκτασης , Αρσενικός κονέκτορας: M12, 4-πόλων, Θηλυκός κονέκτορας: M12, 5/4-πόλων, 4-κλώνων · Σύνδεση αριθ. 3									
	5 m Μαύρο Καλώδιο PUR	4 x 0,34 mm², Ø 4,9 mm	TPU / Ορείχαλκος	250 AC 300 DC	-25...90	IP 65 / IP 67 / IP 68 / IP 69K	–	29	**EVC034**
Ομάδα 63 · Καλώδιο προέκτασης , Αρσενικός κονέκτορας: M12, 4-πόλων, Θηλυκός κονέκτορας: M12, 5/4-πόλων, 4-κλώνων, LED, PNP · Σύνδεση αριθ. 4									
	0,3 m Μαύρο Καλώδιο PUR	4 x 0,34 mm², Ø 4,9 mm	TPU / Ορείχαλκος	10...36 DC	-25...90	IP 65 / IP 67 / IP 68 / IP 69K	Πράσινο / 2 x κίτρινο	30	**EVC035**
	0,6 m Μαύρο Καλώδιο PUR	4 x 0,34 mm², Ø 4,9 mm	TPU / Ορείχαλκος	10...36 DC	-25...90	IP 65 / IP 67 / IP 68 / IP 69K	Πράσινο / 2 x κίτρινο	30	**EVC036**
	1 m Μαύρο Καλώδιο PUR	4 x 0,34 mm², Ø 4,9 mm	TPU / Ορείχαλκος	10...36 DC	-25...90	IP 65 / IP 67 / IP 68 / IP 69K	Πράσινο / 2 x κίτρινο	30	**EVC037**
	2 m Μαύρο Καλώδιο PUR	4 x 0,34 mm², Ø 4,9 mm	TPU / Ορείχαλκος	10...36 DC	-25...90	IP 65 / IP 67 / IP 68 / IP 69K	Πράσινο / 2 x κίτρινο	30	**EVC038**
	5 m Μαύρο Καλώδιο PUR	4 x 0,34 mm², Ø 4,9 mm	TPU / Ορείχαλκος	10...36 DC	-25...90	IP 65 / IP 67 / IP 68 / IP 69K	Πράσινο / 2 x κίτρινο	30	**EVC039**
Ομάδα 64 · Καλώδιο προέκτασης , Αρσενικός κονέκτορας: M12, 5-πόλων, Θηλυκός κονέκτορας: M12, 5-πόλων, 5-κλώνων · Σύνδεση αριθ. 5									
	0,3 m Μαύρο Καλώδιο PUR	5 x 0,34 mm², Ø 4,9 mm	TPU / Ορείχαλκος	30 AC 36 DC	-25...90	IP 65 / IP 67 / IP 68 / IP 69K	–	31	**EVC060**
	0,6 m Μαύρο Καλώδιο PUR	5 x 0,34 mm², Ø 4,9 mm	TPU / Ορείχαλκος	30 AC 36 DC	-25...90	IP 65 / IP 67 / IP 68 / IP 69K	–	31	**EVC061**
	1 m Μαύρο Καλώδιο PUR	5 x 0,34 mm², Ø 4,9 mm	TPU / Ορείχαλκος	30 AC 36 DC	-25...90	IP 65 / IP 67 / IP 68 / IP 69K	–	31	**EVC062**
	2 m Μαύρο Καλώδιο PUR	5 x 0,34 mm², Ø 4,9 mm	TPU / Ορείχαλκος	30 AC 36 DC	-25...90	IP 65 / IP 67 / IP 68 / IP 69K	–	31	**EVC063**
	5 m Μαύρο Καλώδιο PUR	5 x 0,34 mm², Ø 4,9 mm	TPU / Ορείχαλκος	30 AC 36 DC	-25...90	IP 65 / IP 67 / IP 68 / IP 69K	–	31	**EVC064**
	0,3 m Μαύρο Καλώδιο PUR	5 x 0,34 mm², Ø 4,9 mm	TPU / Ορείχαλκος	30 AC 36 DC	-25...90	IP 65 / IP 67 / IP 68 / IP 69K	–	32	**EVC055**
	0,6 m Μαύρο Καλώδιο PUR	5 x 0,34 mm², Ø 4,9 mm	TPU / Ορείχαλκος	30 AC 36 DC	-25...90	IP 65 / IP 67 / IP 68 / IP 69K	–	32	**EVC056**

Μπορείτε να βρείτε διαδραστικό επιλογέα προϊόντων και περισσότερες πληροφορίες στη διεύθυνση: www.ifm.com/gr

Σχήμα / μέγεθος	Καλώδιο	Προδιαγρ. καλωδίου	Υλικό περι-βλήματος / Παξιμάδι	U [V]	T_a [°C]	Βαθμός προστασίας	LEDs	Αρ. σχε-δίου	Κωδικός παραγ-γελίας
Ομάδα 64 · Καλώδιο προέκτασης , Αρσενικός κονέκτορας: M12, 5-πόλων, Θηλυκός κονέκτορας: M12, 5-πόλων, 5-κλώνων · Σύνδεση αριθ. 5									
	1 m Μαύρο Καλώδιο PUR	5 x 0,34 mm², Ø 4,9 mm	TPU / Ορείχαλκος	30 AC 36 DC	-25...90	IP 65 / IP 67 / IP 68 / IP 69K	–	32	**EVC057**
	2 m Μαύρο Καλώδιο PUR	5 x 0,34 mm², Ø 4,9 mm	TPU / Ορείχαλκος	30 AC 36 DC	-25...90	IP 65 / IP 67 / IP 68 / IP 69K	–	32	**EVC058**
	5 m Μαύρο Καλώδιο PUR	5 x 0,34 mm², Ø 4,9 mm	TPU / Ορείχαλκος	30 AC 36 DC	-25...90	IP 65 / IP 67 / IP 68 / IP 69K	–	32	**EVC059**
	0,3 m Μαύρο Καλώδιο PUR	5 x 0,34 mm², Ø 4,9 mm	TPU / Ορείχαλκος	30 AC 36 DC	-25...90	IP 65 / IP 67 / IP 68 / IP 69K	–	33	**EVC065**
	0,6 m Μαύρο Καλώδιο PUR	5 x 0,34 mm², Ø 4,9 mm	TPU / Ορείχαλκος	30 AC 36 DC	-25...90	IP 65 / IP 67 / IP 68 / IP 69K	–	33	**EVC066**
	1 m Μαύρο Καλώδιο PUR	5 x 0,34 mm², Ø 4,9 mm	TPU / Ορείχαλκος	30 AC 36 DC	-25...90	IP 65 / IP 67 / IP 68 / IP 69K	–	33	**EVC067**
	2 m Μαύρο Καλώδιο PUR	5 x 0,34 mm², Ø 4,9 mm	TPU / Ορείχαλκος	30 AC 36 DC	-25...90	IP 65 / IP 67 / IP 68 / IP 69K	–	33	**EVC068**
	5 m Μαύρο Καλώδιο PUR	5 x 0,34 mm², Ø 4,9 mm	TPU / Ορείχαλκος	30 AC 36 DC	-25...90	IP 65 / IP 67 / IP 68 / IP 69K	–	33	**EVC069**

Καλώδια επέκτασης με κονέκτορα βαλβίδας, βιομηχανικές εφαρμογές

Σχήμα / μέγεθος	Καλώδιο	Προδιαγρ. καλωδίου	Υλικό περι-βλήματος / Παξιμάδι	U [V]	T_a [°C]	Βαθμός προστασίας	LEDs	Αρ. σχε-δίου	Κωδικός παραγ-γελίας
Ομάδα 65 · Καλώδιο προέκτασης , Αρσενικός κονέκτορας: M12, 3-πόλων, Κονέκτορας βαλβίδας: Σχεδίαση A, 4-πόλων, 3-κλώνων, LED · Σύνδεση αριθ. 6									
	0,3 m Μαύρο Καλώδιο PUR	3 x 0,5 mm², Ø 5 mm	PUR / Ορείχαλκος	24 AC/DC	-25...80	IP 67	Κίτρινο	34	**E11416**
	0,6 m Μαύρο Καλώδιο PUR	3 x 0,5 mm², Ø 5 mm	PUR / Ορείχαλκος	24 AC/DC	-25...80	IP 67	Κίτρινο	34	**E11417**
	1 m Μαύρο Καλώδιο PUR	3 x 0,5 mm², Ø 5 mm	PUR / Ορείχαλκος	24 AC/DC	-25...80	IP 67	Κίτρινο	34	**E11418**
	2 m Μαύρο Καλώδιο PUR	3 x 0,5 mm², Ø 5 mm	PUR / Ορείχαλκος	24 AC/DC	-25...80	IP 67	Κίτρινο	34	**E11419**

Μπορείτε να βρείτε τα διαγράμματα συνδεσμολογίας και τα σχέδια διαστάσεων από τη σελίδα 762

Σχήμα / μέγεθος	Καλώδιο	Προδιαγρ. καλωδίου	Υλικό περι-βλήματος / Παξιμάδι	U [V]	T_a [°C]	Βαθμός προστασίας	LEDs	Αρ. σχε-δίου	Κωδικός παραγ-γελίας
Ομάδα 65 · Καλώδιο προέκτασης , Αρσενικός κονέκτορας: M12, 3-πόλων, Κονέκτορας βαλβίδας: Σχεδίαση A, 4-πόλων, 3-κλώνων, LED · Σύνδεση αριθ. 6									
	5 m Μαύρο Καλώδιο PUR	3 x 0,5 mm², Ø 5 mm	PUR / Ορείχαλκος	24 AC/DC	-25...80	IP 67	Κίτρινο	34	**E11420**
Ομάδα 66 · Καλώδιο προέκτασης , Αρσενικός κονέκτορας: M12, 3-πόλων, Κονέκτορας βαλβίδας: Σχεδίαση B, 3-πόλων, 3-κλώνων, LED · Σύνδεση αριθ. 7									
	0,3 m Μαύρο Καλώδιο PUR	3 x 0,5 mm², Ø 5 mm	PUR / Ορείχαλκος	24 AC/DC	-25...80	IP 67	Κίτρινο	35	**E11421**
	0,6 m Μαύρο Καλώδιο PUR	3 x 0,5 mm², Ø 5 mm	PUR / Ορείχαλκος	24 AC/DC	-25...80	IP 67	Κίτρινο	35	**E11422**
	1 m Μαύρο Καλώδιο PUR	3 x 0,5 mm², Ø 5 mm	PUR / Ορείχαλκος	24 AC/DC	-25...80	IP 67	Κίτρινο	35	**E11423**
	2 m Μαύρο Καλώδιο PUR	3 x 0,5 mm², Ø 5 mm	PUR / Ορείχαλκος	24 AC/DC	-25...80	IP 67	Κίτρινο	35	**E11424**
	5 m Μαύρο Καλώδιο PUR	3 x 0,5 mm², Ø 5 mm	PUR / Ορείχαλκος	24 AC/DC	-25...80	IP 67	Κίτρινο	35	**E11425**
Ομάδα 67 · Καλώδιο προέκτασης , Αρσενικός κονέκτορας: M12, 3-πόλων, Κονέκτορας βαλβίδας: Σχεδίαση B (βιομηχανικό πρότυπο), 3-πόλων, 3-κλώνων, LED · Σύνδεση αριθ. 7									
	0,3 m Μαύρο Καλώδιο PUR	3 x 0,5 mm², Ø 5 mm	PUR / Ορείχαλκος	24 AC/DC	-25...80	IP 67	Κίτρινο	36	**E11431**
	0,6 m Μαύρο Καλώδιο PUR	3 x 0,5 mm², Ø 5 mm	PUR / Ορείχαλκος	24 AC/DC	-25...80	IP 67	Κίτρινο	36	**E11432**
	1 m Μαύρο Καλώδιο PUR	3 x 0,5 mm², Ø 5 mm	PUR / Ορείχαλκος	24 AC/DC	-25...80	IP 67	Κίτρινο	36	**E11433**
	2 m Μαύρο Καλώδιο PUR	3 x 0,5 mm², Ø 5 mm	PUR / Ορείχαλκος	24 AC/DC	-25...80	IP 67	Κίτρινο	36	**E11434**
	5 m Μαύρο Καλώδιο PUR	3 x 0,5 mm², Ø 5 mm	PUR / Ορείχαλκος	24 AC/DC	-25...80	IP 67	Κίτρινο	36	**E11435**
Ομάδα 68 · Καλώδιο προέκτασης , Αρσενικός κονέκτορας: M12, 3-πόλων, Κονέκτορας βαλβίδας: Σχεδίαση C, 4-πόλων, 3-κλώνων, LED · Σύνδεση αριθ. 6									
	0,3 m Μαύρο Καλώδιο PUR	3 x 0,5 mm², Ø 5 mm	PUR / Ορείχαλκος	24 AC/DC	-25...80	IP 65	Κίτρινο	37	**E11426**
	0,6 m Μαύρο Καλώδιο PUR	3 x 0,5 mm², Ø 5 mm	PUR / Ορείχαλκος	24 AC/DC	-25...80	IP 65	Κίτρινο	37	**E11427**

Μπορείτε να βρείτε διαδραστικό επιλογέα προϊόντων και περισσότερες πληροφορίες στη διεύθυνση: www.ifm.com/gr

Σχήμα / μέγεθος	Καλώδιο	Προδιαγρ. καλωδίου	Υλικό περι-βλήματος / Παξιμάδι	U [V]	T_a [°C]	Βαθμός προστασίας	LEDs	Αρ. σχε-δίου	Κωδικός παραγ-γελίας
Ομάδα 68 · Καλώδιο προέκτασης , Αρσενικός κονέκτορας: M12, 3-πόλων, Κονέκτορας βαλβίδας: Σχεδίαση C, 4-πόλων, 3-κλώνων, LED · Σύνδεση αριθ. 6									
	1 m Μαύρο Καλώδιο PUR	3 x 0,5 mm², Ø 5 mm	PUR / Ορείχαλκος	24 AC/DC	-25...80	IP 65	Κίτρινο	37	**E11428**
	2 m Μαύρο Καλώδιο PUR	3 x 0,5 mm², Ø 5 mm	PUR / Ορείχαλκος	24 AC/DC	-25...80	IP 65	Κίτρινο	37	**E11429**
	5 m Μαύρο Καλώδιο PUR	3 x 0,5 mm², Ø 5 mm	PUR / Ορείχαλκος	24 AC/DC	-25...80	IP 65	Κίτρινο	37	**E11430**
Ομάδα 69 · Καλώδιο προέκτασης , Αρσενικός κονέκτορας: M12, 3-πόλων, Κονέκτορας βαλβίδας: Σχεδίαση C (βιομηχανικό πρότυπο), 4-πόλων, 3-κλώνων, LED · Σύνδεση αριθ. 6									
	0,3 m Μαύρο Καλώδιο PUR	3 x 0,5 mm², Ø 5 mm	PUR / Ορείχαλκος	24 AC/DC	-25...80	IP 67	Κίτρινο	38	**E11436**
	0,6 m Μαύρο Καλώδιο PUR	3 x 0,5 mm², Ø 5 mm	PUR / Ορείχαλκος	24 AC/DC	-25...80	IP 67	Κίτρινο	38	**E11437**
	1 m Μαύρο Καλώδιο PUR	3 x 0,5 mm², Ø 5 mm	PUR / Ορείχαλκος	24 AC/DC	-25...80	IP 67	Κίτρινο	38	**E11438**
	2 m Μαύρο Καλώδιο PUR	3 x 0,5 mm², Ø 5 mm	PUR / Ορείχαλκος	24 AC/DC	-25...80	IP 67	Κίτρινο	38	**E11439**
	5 m Μαύρο Καλώδιο PUR	3 x 0,5 mm², Ø 5 mm	PUR / Ορείχαλκος	24 AC/DC	-25...80	IP 67	Κίτρινο	38	**E11440**

Καλώδια επέκτασης, ανθεκτικά σε καυτά γρέζια

Σχήμα / μέγεθος	Καλώδιο	Προδιαγρ. καλωδίου	Υλικό περι-βλήματος / Παξιμάδι	U [V]	T_a [°C]	Βαθμός προστασίας	LEDs	Αρ. σχε-δίου	Κωδικός παραγ-γελίας
Ομάδα 112 · Καλώδιο προέκτασης , Αρσενικός κονέκτορας: M12, 4-πόλων, Θηλυκός κονέκτορας: M12, 5-πόλων, 4-κλώνων · Σύνδεση αριθ. 3									
	0,3 m Γκρι Καλώδιο PUR	4 x 0,34 mm², Ø 4,9 mm	TPU / Ορείχαλκος	250 AC 300 DC	-25...90	IP 65 / IP 67 / IP 68 / IP 69K	–	39	**EVW036**
	0,5 m Γκρι Καλώδιο PUR	4 x 0,34 mm², Ø 4,9 mm	TPU / Ορείχαλκος	250 AC 300 DC	-25...90	IP 65 / IP 67 / IP 68 / IP 69K	–	39	**EVW022**
	1 m Γκρι Καλώδιο PUR	4 x 0,34 mm², Ø 4,9 mm	TPU / Ορείχαλκος	250 AC 300 DC	-25...90	IP 65 / IP 67 / IP 68 / IP 69K	–	39	**EVW030**
	2 m Γκρι Καλώδιο PUR	4 x 0,34 mm², Ø 4,9 mm	TPU / Ορείχαλκος	250 AC 300 DC	-25...90	IP 65 / IP 67 / IP 68 / IP 69K	–	39	**EVW031**

Μπορείτε να βρείτε τα διαγράμματα συνδεσμολογίας και τα σχέδια διαστάσεων από τη σελίδα 762

Σχήμα / μέγεθος	Καλώδιο	Προδιαγρ. καλωδίου	Υλικό περι-βλήματος / Παξιμάδι	U [V]	T_a [°C]	Βαθμός προστασίας	LEDs	Αρ. σχε-δίου	Κωδικός παραγ-γελίας
Ομάδα 112 · Καλώδιο προέκτασης , Αρσενικός κονέκτορας: M12, 4-πόλων, Θηλυκός κονέκτορας: M12, 5-πόλων, 4-κλώνων · Σύνδεση αριθ. 3									
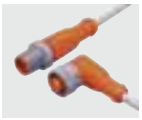	5 m Γκρι Καλώδιο PUR	4 x 0,34 mm², Ø 4,9 mm	TPU / Ορείχαλκος	250 AC 300 DC	-25...90	IP 65 / IP 67 / IP 68 / IP 69K	–	39	**EVW034**
Ομάδα 113 · Καλώδιο προέκτασης , Αρσενικός κονέκτορας: M12, 4-πόλων, Θηλυκός κονέκτορας: M12, 5-πόλων, 4-κλώνων · Σύνδεση αριθ. 3									
	0,3 m Γκρι Καλώδιο PUR	4 x 0,34 mm², Ø 4,9 mm	TPU / Ορείχαλκος	250 AC 300 DC	-25...90	IP 65 / IP 67 / IP 68 / IP 69K	–	40	**EVW037**
	0,5 m Γκρι Καλώδιο PUR	4 x 0,34 mm², Ø 4,9 mm	TPU / Ορείχαλκος	250 AC 300 DC	-25...90	IP 65 / IP 67 / IP 68 / IP 69K	–	40	**EVW023**
	1 m Γκρι Καλώδιο PUR	4 x 0,34 mm², Ø 4,9 mm	TPU / Ορείχαλκος	250 AC 300 DC	-25...90	IP 65 / IP 67 / IP 68 / IP 69K	–	40	**EVW024**
	2 m Γκρι Καλώδιο PUR	4 x 0,34 mm², Ø 4,9 mm	TPU / Ορείχαλκος	250 AC 300 DC	-25...90	IP 65 / IP 67 / IP 68 / IP 69K	–	40	**EVW025**
	5 m Γκρι Καλώδιο PUR	4 x 0,34 mm², Ø 4,9 mm	TPU / Ορείχαλκος	250 AC 300 DC	-25...90	IP 65 / IP 67 / IP 68 / IP 69K	–	40	**EVW028**
Ομάδα 114 · Καλώδιο προέκτασης , Αρσενικός κονέκτορας: M12, 5-πόλων, Θηλυκός κονέκτορας: M12, 5-πόλων, 4-κλώνων · Σύνδεση αριθ. 5									
	0,3 m Γκρι Καλώδιο PUR	5 x 0,34 mm², Ø 5,1 mm	TPU / Ορείχαλκος	30 AC 36 DC	-25...90	IP 65 / IP 67 / IP 68 / IP 69K	–	31	**EVW054**
	0,6 m Γκρι Καλώδιο PUR	5 x 0,34 mm², Ø 5,1 mm	TPU / Ορείχαλκος	30 AC 36 DC	-25...90	IP 65 / IP 67 / IP 68 / IP 69K	–	31	**EVW055**
	1 m Γκρι Καλώδιο PUR	5 x 0,34 mm², Ø 5,1 mm	TPU / Ορείχαλκος	30 AC 36 DC	-25...90	IP 65 / IP 67 / IP 68 / IP 69K	–	31	**EVW056**
	2 m Γκρι Καλώδιο PUR	5 x 0,34 mm², Ø 5,1 mm	TPU / Ορείχαλκος	30 AC 36 DC	-25...90	IP 65 / IP 67 / IP 68 / IP 69K	–	31	**EVW057**
	5 m Γκρι Καλώδιο PUR	5 x 0,34 mm², Ø 5,1 mm	TPU / Ορείχαλκος	30 AC 36 DC	-25...90	IP 65 / IP 67 / IP 68 / IP 69K	–	31	**EVW058**
	10 m Γκρι Καλώδιο PUR	5 x 0,34 mm², Ø 5,1 mm	TPU / Ορείχαλκος	30 AC 36 DC	-25...90	IP 65 / IP 67 / IP 68 / IP 69K	–	31	**EVW059**
	0,3 m Γκρι Καλώδιο PUR	5 x 0,34 mm², Ø 5,1 mm	TPU / Ορείχαλκος	30 AC 36 DC	-25...90	IP 65 / IP 67 / IP 68 / IP 69K	–	32	**EVW048**

Σχήμα / μέγεθος	Καλώδιο	Προδιαγρ. καλωδίου	Υλικό περι-βλήματος / Παξιμάδι	U [V]	T_a [°C]	Βαθμός προστασίας	LEDs	Αρ. σχε-δίου	Κωδικός παραγ-γελίας
Ομάδα 114 · Καλώδιο προέκτασης , Αρσενικός κονέκτορας: M12, 5-πόλων, Θηλυκός κονέκτορας: M12, 5-πόλων, 4-κλώνων · Σύνδεση αριθ. 5									
	0,6 m Γκρι Καλώδιο PUR	5 x 0,34 mm², Ø 5,1 mm	TPU / Ορείχαλκος	30 AC 36 DC	-25...90	IP 65 / IP 67 / IP 68 / IP 69K	–	32	**EVW049**
	1 m Γκρι Καλώδιο PUR	5 x 0,34 mm², Ø 5,1 mm	TPU / Ορείχαλκος	30 AC 36 DC	-25...90	IP 65 / IP 67 / IP 68 / IP 69K	–	32	**EVW050**
	2 m Γκρι Καλώδιο PUR	5 x 0,34 mm², Ø 5,1 mm	TPU / Ορείχαλκος	30 AC 36 DC	-25...90	IP 65 / IP 67 / IP 68 / IP 69K	–	32	**EVW051**
	5 m Γκρι Καλώδιο PUR	5 x 0,34 mm², Ø 5,1 mm	TPU / Ορείχαλκος	30 AC 36 DC	-25...90	IP 65 / IP 67 / IP 68 / IP 69K	–	32	**EVW052**
	10 m Γκρι Καλώδιο PUR	5 x 0,34 mm², Ø 5,1 mm	TPU / Ορείχαλκος	30 AC 36 DC	-25...90	IP 65 / IP 67 / IP 68 / IP 69K	–	32	**EVW053**

Καλώδια επέκτασης, υγιεινές και υγρές περιοχές

Σχήμα / μέγεθος	Καλώδιο	Προδιαγρ. καλωδίου	Υλικό περι-βλήματος / Παξιμάδι	U [V]	T_a [°C]	Βαθμός προστασίας	LEDs	Αρ. σχε-δίου	Κωδικός παραγ-γελίας
Ομάδα 128 · Καλώδιο προέκτασης , Αρσενικός κονέκτορας: M8, 3-πόλων, Θηλυκός κονέκτορας: M8, 3-πόλων, 3-κλώνων · Σύνδεση αριθ. 1									
	0,3 m Πορτοκαλί Καλώδιο PVC	3 x 0,34 mm², Ø 4,9 mm	PVC / V4A	50 AC 60 DC	-25...80	IP 65 / IP 67 / IP 68 / IP 69K	–	41	**EVT142**
	0,6 m Πορτοκαλί Καλώδιο PVC	3 x 0,34 mm², Ø 4,9 mm	PVC / V4A	50 AC 60 DC	-25...80	IP 65 / IP 67 / IP 68 / IP 69K	–	41	**EVT143**
	1 m Πορτοκαλί Καλώδιο PVC	3 x 0,34 mm², Ø 4,9 mm	PVC / V4A	50 AC 60 DC	-25...80	IP 65 / IP 67 / IP 68 / IP 69K	–	41	**EVT144**
	2 m Πορτοκαλί Καλώδιο PVC	3 x 0,34 mm², Ø 4,9 mm	PVC / V4A	50 AC 60 DC	-25...80	IP 65 / IP 67 / IP 68 / IP 69K	–	41	**EVT145**
	5 m Πορτοκαλί Καλώδιο PVC	3 x 0,34 mm², Ø 4,9 mm	PVC / V4A	50 AC 60 DC	-25...80	IP 65 / IP 67 / IP 68 / IP 69K	–	41	**EVT146**
	10 m Πορτοκαλί Καλώδιο PVC	3 x 0,34 mm², Ø 4,9 mm	PVC / V4A	50 AC 60 DC	-25...80	IP 65 / IP 67 / IP 68 / IP 69K	–	41	**EVT147**
	0,3 m Πορτοκαλί Καλώδιο PVC	3 x 0,34 mm², Ø 4,9 mm	PVC / V4A	50 AC 60 DC	-25...80	IP 65 / IP 67 / IP 68 / IP 69K	–	42	**EVT148**

Μπορείτε να βρείτε τα διαγράμματα συνδεσμολογίας και τα σχέδια διαστάσεων από τη σελίδα 762

Σχήμα / μέγεθος	Καλώδιο	Προδιαγρ. καλωδίου	Υλικό περι-βλήματος / Παξιμάδι	U [V]	T_a [°C]	Βαθμός προστασίας	LEDs	Αρ. σχε-δίου	Κωδικός παραγ-γελίας
Ομάδα 128 · Καλώδιο προέκτασης , Αρσενικός κονέκτορας: M8, 3-πόλων, Θηλυκός κονέκτορας: M8, 3-πόλων, 3-κλώνων · Σύνδεση αριθ. 1									
	0,6 m Πορτοκαλί Καλώδιο PVC	3 x 0,34 mm², Ø 4,9 mm	PVC / V4A	50 AC 60 DC	-25...80	IP 65 / IP 67 / IP 68 / IP 69K	–	42	**EVT149**
	1 m Πορτοκαλί Καλώδιο PVC	3 x 0,34 mm², Ø 4,9 mm	PVC / V4A	50 AC 60 DC	-25...80	IP 65 / IP 67 / IP 68 / IP 69K	–	42	**EVT150**
	2 m Πορτοκαλί Καλώδιο PVC	3 x 0,34 mm², Ø 4,9 mm	PVC / V4A	50 AC 60 DC	-25...80	IP 65 / IP 67 / IP 68 / IP 69K	–	42	**EVT151**
	5 m Πορτοκαλί Καλώδιο PVC	3 x 0,34 mm², Ø 4,9 mm	PVC / V4A	50 AC 60 DC	-25...80	IP 65 / IP 67 / IP 68 / IP 69K	–	42	**EVT152**
	10 m Πορτοκαλί Καλώδιο PVC	3 x 0,34 mm², Ø 4,9 mm	PVC / V4A	50 AC 60 DC	-25...80	IP 65 / IP 67 / IP 68 / IP 69K	–	42	**EVT153**
Ομάδα 129 · Καλώδιο προέκτασης , Αρσενικός κονέκτορας: M8, 3-πόλων, Θηλυκός κονέκτορας: M8, 3-πόλων, 3-κλώνων, LED, PNP · Σύνδεση αριθ. 2									
	0,3 m Πορτοκαλί Καλώδιο PVC	3 x 0,34 mm², Ø 4,9 mm	PVC / V4A	10...36 DC	-25...80	IP 65 / IP 67 / IP 68 / IP 69K	Πράσινο / Κίτρινο	43	**EVT154**
	0,6 m Πορτοκαλί Καλώδιο PVC	3 x 0,34 mm², Ø 4,9 mm	PVC / V4A	10...36 DC	-25...80	IP 65 / IP 67 / IP 68 / IP 69K	Πράσινο / Κίτρινο	43	**EVT155**
	1 m Πορτοκαλί Καλώδιο PVC	3 x 0,34 mm², Ø 4,9 mm	PVC / V4A	10...36 DC	-25...80	IP 65 / IP 67 / IP 68 / IP 69K	Πράσινο / Κίτρινο	43	**EVT156**
	2 m Πορτοκαλί Καλώδιο PVC	3 x 0,34 mm², Ø 4,9 mm	PVC / V4A	10...36 DC	-25...80	IP 65 / IP 67 / IP 68 / IP 69K	Πράσινο / Κίτρινο	43	**EVT157**
	5 m Πορτοκαλί Καλώδιο PVC	3 x 0,34 mm², Ø 4,9 mm	PVC / V4A	10...36 DC	-25...80	IP 65 / IP 67 / IP 68 / IP 69K	Πράσινο / Κίτρινο	43	**EVT158**
	10 m Πορτοκαλί Καλώδιο PVC	3 x 0,34 mm², Ø 4,9 mm	PVC / V4A	10...36 DC	-25...80	IP 65 / IP 67 / IP 68 / IP 69K	Πράσινο / Κίτρινο	43	**EVT159**
Ομάδα 130 · Καλώδιο προέκτασης , Αρσενικός κονέκτορας: M8, 3-πόλων, Θηλυκός κονέκτορας: M8, 3-πόλων, 3-κλώνων · Σύνδεση αριθ. 1									
	0,3 m Πορτοκαλί Καλώδιο PVC	3 x 0,34 mm², Ø 4,9 mm	PVC / V4A	50 AC 60 DC	-25...80	IP 65 / IP 67 / IP 68 / IP 69K	–	44	**EVT160**
	0,6 m Πορτοκαλί Καλώδιο PVC	3 x 0,34 mm², Ø 4,9 mm	PVC / V4A	50 AC 60 DC	-25...80	IP 65 / IP 67 / IP 68 / IP 69K	–	44	**EVT161**

Σχήμα / μέγεθος	Καλώδιο	Προδιαγρ. καλωδίου	Υλικό περι-βλήματος / Παξιμάδι	U [V]	T_a [°C]	Βαθμός προστασίας	LEDs	Αρ. σχε-δίου	Κωδικός παραγ-γελίας
Ομάδα 130 · Καλώδιο προέκτασης , Αρσενικός κονέκτορας: M8, 3-πόλων, Θηλυκός κονέκτορας: M8, 3-πόλων, 3-κλώνων · Σύνδεση αριθ. 1									
	1 m Πορτοκαλί Καλώδιο PVC	3 x 0,34 mm², Ø 4,9 mm	PVC / V4A	50 AC 60 DC	-25...80	IP 65 / IP 67 / IP 68 / IP 69K	–	44	**EVT162**
	2 m Πορτοκαλί Καλώδιο PVC	3 x 0,34 mm², Ø 4,9 mm	PVC / V4A	50 AC 60 DC	-25...80	IP 65 / IP 67 / IP 68 / IP 69K	–	44	**EVT163**
	5 m Πορτοκαλί Καλώδιο PVC	3 x 0,34 mm², Ø 4,9 mm	PVC / V4A	50 AC 60 DC	-25...80	IP 65 / IP 67 / IP 68 / IP 69K	–	44	**EVT164**
	10 m Πορτοκαλί Καλώδιο PVC	3 x 0,34 mm², Ø 4,9 mm	PVC / V4A	50 AC 60 DC	-25...80	IP 65 / IP 67 / IP 68 / IP 69K	–	44	**EVT165**
	0,3 m Πορτοκαλί Καλώδιο PVC	3 x 0,34 mm², Ø 4,9 mm	PVC / V4A	50 AC 60 DC	-25...80	IP 65 / IP 67 / IP 68 / IP 69K	–	45	**EVT166**
	0,6 m Πορτοκαλί Καλώδιο PVC	3 x 0,34 mm², Ø 4,9 mm	PVC / V4A	50 AC 60 DC	-25...80	IP 65 / IP 67 / IP 68 / IP 69K	–	45	**EVT167**
	1 m Πορτοκαλί Καλώδιο PVC	3 x 0,34 mm², Ø 4,9 mm	PVC / V4A	50 AC 60 DC	-25...80	IP 65 / IP 67 / IP 68 / IP 69K	–	45	**EVT168**
	2 m Πορτοκαλί Καλώδιο PVC	3 x 0,34 mm², Ø 4,9 mm	PVC / V4A	50 AC 60 DC	-25...80	IP 65 / IP 67 / IP 68 / IP 69K	–	45	**EVT169**
	5 m Πορτοκαλί Καλώδιο PVC	3 x 0,34 mm², Ø 4,9 mm	PVC / V4A	50 AC 60 DC	-25...80	IP 65 / IP 67 / IP 68 / IP 69K	–	45	**EVT170**
	10 m Πορτοκαλί Καλώδιο PVC	3 x 0,34 mm², Ø 4,9 mm	PVC / V4A	50 AC 60 DC	-25...80	IP 65 / IP 67 / IP 68 / IP 69K	–	45	**EVT171**
Ομάδα 131 · Καλώδιο προέκτασης , Αρσενικός κονέκτορας: M8, 3-πόλων, Θηλυκός κονέκτορας: M8, 3-πόλων, 3-κλώνων, LED, PNP · Σύνδεση αριθ. 2									
	0,3 m Πορτοκαλί Καλώδιο PVC	3 x 0,34 mm², Ø 4,9 mm	PVC / V4A	10...36 DC	-25...80	IP 65 / IP 67 / IP 68 / IP 69K	Πράσινο / Κίτρινο	46	**EVT172**
	0,6 m Πορτοκαλί Καλώδιο PVC	3 x 0,34 mm², Ø 4,9 mm	PVC / V4A	10...36 DC	-25...80	IP 65 / IP 67 / IP 68 / IP 69K	Πράσινο / Κίτρινο	46	**EVT173**
	1 m Πορτοκαλί Καλώδιο PVC	3 x 0,34 mm², Ø 4,9 mm	PVC / V4A	10...36 DC	-25...80	IP 65 / IP 67 / IP 68 / IP 69K	Πράσινο / Κίτρινο	46	**EVT174**
	2 m Πορτοκαλί Καλώδιο PVC	3 x 0,34 mm², Ø 4,9 mm	PVC / V4A	10...36 DC	-25...80	IP 65 / IP 67 / IP 68 / IP 69K	Πράσινο / Κίτρινο	46	**EVT175**

Μπορείτε να βρείτε τα διαγράμματα συνδεσμολογίας και τα σχέδια διαστάσεων από τη σελίδα 762

Σχήμα / μέγεθος	Καλώδιο	Προδιαγρ. καλωδίου	Υλικό περι-βλήματος / Παξιμάδι	U [V]	T_a [°C]	Βαθμός προστασίας	LEDs	Αρ. σχε-δίου	Κωδικός παραγ-γελίας
Ομάδα 131 · Καλώδιο προέκτασης , Αρσενικός κονέκτορας: M8, 3-πόλων, Θηλυκός κονέκτορας: M8, 3-πόλων, 3-κλώνων, LED, PNP · Σύνδεση αριθ. 2									
	5 m Πορτοκαλί Καλώδιο PVC	3 x 0,34 mm², Ø 4,9 mm	PVC / V4A	10...36 DC	-25...80	IP 65 / IP 67 / IP 68 / IP 69K	Πράσινο / Κίτρινο	46	**EVT176**
	10 m Πορτοκαλί Καλώδιο PVC	3 x 0,34 mm², Ø 4,9 mm	PVC / V4A	10...36 DC	-25...80	IP 65 / IP 67 / IP 68 / IP 69K	Πράσινο / Κίτρινο	46	**EVT177**
Ομάδα 132 · Καλώδιο προέκτασης , Αρσενικός κονέκτορας: M8, 3-πόλων, Θηλυκός κονέκτορας: M8, 4-πόλων, 3-κλώνων · Σύνδεση αριθ. 1									
	0,3 m Πορτοκαλί Καλώδιο PVC	3 x 0,34 mm², Ø 4,9 mm	PVC / V4A	50 AC 60 DC	-25...80	IP 65 / IP 67 / IP 68 / IP 69K	–	47	**EVT279**
	0,6 m Πορτοκαλί Καλώδιο PVC	3 x 0,34 mm², Ø 4,9 mm	PVC / V4A	50 AC 60 DC	-25...80	IP 65 / IP 67 / IP 68 / IP 69K	–	47	**EVT280**
	1 m Πορτοκαλί Καλώδιο PVC	3 x 0,34 mm², Ø 4,9 mm	PVC / V4A	50 AC 60 DC	-25...80	IP 65 / IP 67 / IP 68 / IP 69K	–	47	**EVT281**
	2 m Πορτοκαλί Καλώδιο PVC	3 x 0,34 mm², Ø 4,9 mm	PVC / V4A	50 AC 60 DC	-25...80	IP 65 / IP 67 / IP 68 / IP 69K	–	47	**EVT203**
	5 m Πορτοκαλί Καλώδιο PVC	3 x 0,34 mm², Ø 4,9 mm	PVC / V4A	50 AC 60 DC	-25...80	IP 65 / IP 67 / IP 68 / IP 69K	–	47	**EVT204**
	0,3 m Πορτοκαλί Καλώδιο PVC	3 x 0,34 mm², Ø 4,9 mm	PVC / V4A	50 AC 60 DC	-25...80	IP 65 / IP 67 / IP 68 / IP 69K	–	48	**EVT283**
	0,6 m Πορτοκαλί Καλώδιο PVC	3 x 0,34 mm², Ø 4,9 mm	PVC / V4A	50 AC 60 DC	-25...80	IP 65 / IP 67 / IP 68 / IP 69K	–	48	**EVT284**
	1 m Πορτοκαλί Καλώδιο PVC	3 x 0,34 mm², Ø 4,9 mm	PVC / V4A	50 AC 60 DC	-25...80	IP 65 / IP 67 / IP 68 / IP 69K	–	48	**EVT285**
	2 m Πορτοκαλί Καλώδιο PVC	3 x 0,34 mm², Ø 4,9 mm	PVC / V4A	50 AC 60 DC	-25...80	IP 65 / IP 67 / IP 68 / IP 69K	–	48	**EVT211**
	5 m Πορτοκαλί Καλώδιο PVC	3 x 0,34 mm², Ø 4,9 mm	PVC / V4A	50 AC 60 DC	-25...80	IP 65 / IP 67 / IP 68 / IP 69K	–	48	**EVT286**
Ομάδα 133 · Καλώδιο προέκτασης , Αρσενικός κονέκτορας: M8, 3-πόλων, Θηλυκός κονέκτορας: M12, 5-πόλων, 3-κλώνων · Σύνδεση αριθ. 1									
	0,3 m Πορτοκαλί Καλώδιο PVC	3 x 0,34 mm², Ø 4,9 mm	PVC / V4A	50 AC 60 DC	-25...80	IP 65 / IP 67 / IP 68 / IP 69K	–	49	**EVT260**

Σχήμα / μέγεθος	Καλώδιο	Προδιαγρ. καλωδίου	Υλικό περι-βλήματος / Παξιμάδι	U [V]	T_a [°C]	Βαθμός προστασίας	LEDs	Αρ. σχε-δίου	Κωδικός παραγ-γελίας
Ομάδα 133 · Καλώδιο προέκτασης , Αρσενικός κονέκτορας: M8, 3-πόλων, Θηλυκός κονέκτορας: M12, 5-πόλων, 3-κλώνων · Σύνδεση αριθ. 1									
	0,6 m Πορτοκαλί Καλώδιο PVC	3 x 0,34 mm², Ø 4,9 mm	PVC / V4A	50 AC 60 DC	-25...80	IP 65 / IP 67 / IP 68 / IP 69K	–	49	**EVT261**
	1 m Πορτοκαλί Καλώδιο PVC	3 x 0,34 mm², Ø 4,9 mm	PVC / V4A	50 AC 60 DC	-25...80	IP 65 / IP 67 / IP 68 / IP 69K	–	49	**EVT262**
	2 m Πορτοκαλί Καλώδιο PVC	3 x 0,34 mm², Ø 4,9 mm	PVC / V4A	50 AC 60 DC	-25...80	IP 65 / IP 67 / IP 68 / IP 69K	–	49	**EVT263**
	0,3 m Πορτοκαλί Καλώδιο PVC	3 x 0,34 mm², Ø 4,9 mm	PVC / V4A	50 AC 60 DC	-25...80	IP 65 / IP 67 / IP 68 / IP 69K	–	50	**EVT265**
	0,6 m Πορτοκαλί Καλώδιο PVC	3 x 0,34 mm², Ø 4,9 mm	PVC / V4A	50 AC 60 DC	-25...80	IP 65 / IP 67 / IP 68 / IP 69K	–	50	**EVT266**
	1 m Πορτοκαλί Καλώδιο PVC	3 x 0,34 mm², Ø 4,9 mm	PVC / V4A	50 AC 60 DC	-25...80	IP 65 / IP 67 / IP 68 / IP 69K	–	50	**EVT267**
	2 m Πορτοκαλί Καλώδιο PVC	3 x 0,34 mm², Ø 4,9 mm	PVC / V4A	50 AC 60 DC	-25...80	IP 65 / IP 67 / IP 68 / IP 69K	–	50	**EVT268**
	5 m Πορτοκαλί Καλώδιο PVC	3 x 0,34 mm², Ø 4,9 mm	PVC / V4A	50 AC 60 DC	-25...80	IP 65 / IP 67 / IP 68 / IP 69K	–	50	**EVT269**
Ομάδα 134 · Καλώδιο προέκτασης , Αρσενικός κονέκτορας: M8, 4-πόλων, Θηλυκός κονέκτορας: M8, 4-πόλων, 4-κλώνων · Σύνδεση αριθ. 3									
	0,3 m Πορτοκαλί Καλώδιο PVC	4 x 0,34 mm², Ø 4,9 mm	PVC / V4A	50 AC 60 DC	-25...80	IP 65 / IP 67 / IP 68 / IP 69K	–	51	**EVT178**
	0,6 m Πορτοκαλί Καλώδιο PVC	4 x 0,34 mm², Ø 4,9 mm	PVC / V4A	50 AC 60 DC	-25...80	IP 65 / IP 67 / IP 68 / IP 69K	–	51	**EVT179**
	1 m Πορτοκαλί Καλώδιο PVC	4 x 0,34 mm², Ø 4,9 mm	PVC / V4A	50 AC 60 DC	-25...80	IP 65 / IP 67 / IP 68 / IP 69K	–	51	**EVT180**
	2 m Πορτοκαλί Καλώδιο PVC	4 x 0,34 mm², Ø 4,9 mm	PVC / V4A	50 AC 60 DC	-25...80	IP 65 / IP 67 / IP 68 / IP 69K	–	51	**EVT181**
	5 m Πορτοκαλί Καλώδιο PVC	4 x 0,34 mm², Ø 4,9 mm	PVC / V4A	50 AC 60 DC	-25...80	IP 65 / IP 67 / IP 68 / IP 69K	–	51	**EVT182**
	10 m Πορτοκαλί Καλώδιο PVC	4 x 0,34 mm², Ø 4,9 mm	PVC / V4A	50 AC 60 DC	-25...80	IP 65 / IP 67 / IP 68 / IP 69K	–	51	**EVT183**

Μπορείτε να βρείτε τα διαγράμματα συνδεσμολογίας και τα σχέδια διαστάσεων από τη σελίδα 762

Σχήμα / μέγεθος	Καλώδιο	Προδιαγρ. καλωδίου	Υλικό περι-βλήματος / Παξιμάδι	U [V]	T_a [°C]	Βαθμός προστασίας	LEDs	Αρ. σχε-δίου	Κωδικός παραγ-γελίας
Ομάδα 134 · Καλώδιο προέκτασης , Αρσενικός κονέκτορας: M8, 4-πόλων, Θηλυκός κονέκτορας: M8, 4-πόλων, 4-κλώνων · Σύνδεση αριθ. 3									
	0,3 m Πορτοκαλί Καλώδιο PVC	4 x 0,34 mm², Ø 4,9 mm	PVC / V4A	50 AC 60 DC	-25...80	IP 65 / IP 67 / IP 68 / IP 69K	–	52	**EVT184**
	0,6 m Πορτοκαλί Καλώδιο PVC	4 x 0,34 mm², Ø 4,9 mm	PVC / V4A	50 AC 60 DC	-25...80	IP 65 / IP 67 / IP 68 / IP 69K	–	52	**EVT185**
	1 m Πορτοκαλί Καλώδιο PVC	4 x 0,34 mm², Ø 4,9 mm	PVC / V4A	50 AC 60 DC	-25...80	IP 65 / IP 67 / IP 68 / IP 69K	–	52	**EVT186**
	2 m Πορτοκαλί Καλώδιο PVC	4 x 0,34 mm², Ø 4,9 mm	PVC / V4A	50 AC 60 DC	-25...80	IP 65 / IP 67 / IP 68 / IP 69K	–	52	**EVT187**
	5 m Πορτοκαλί Καλώδιο PVC	4 x 0,34 mm², Ø 4,9 mm	PVC / V4A	50 AC 60 DC	-25...80	IP 65 / IP 67 / IP 68 / IP 69K	–	52	**EVT188**
	10 m Πορτοκαλί Καλώδιο PVC	4 x 0,34 mm², Ø 4,9 mm	PVC / V4A	50 AC 60 DC	-25...80	IP 65 / IP 67 / IP 68 / IP 69K	–	52	**EVT189**
	0,3 m Πορτοκαλί Καλώδιο PVC	4 x 0,34 mm², Ø 4,9 mm	PVC / V4A	50 AC 60 DC	-25...80	IP 65 / IP 67 / IP 68 / IP 69K	–	53	**EVT190**
	0,6 m Πορτοκαλί Καλώδιο PVC	4 x 0,34 mm², Ø 4,9 mm	PVC / V4A	50 AC 60 DC	-25...80	IP 65 / IP 67 / IP 68 / IP 69K	–	53	**EVT191**
	1 m Πορτοκαλί Καλώδιο PVC	4 x 0,34 mm², Ø 4,9 mm	PVC / V4A	50 AC 60 DC	-25...80	IP 65 / IP 67 / IP 68 / IP 69K	–	53	**EVT192**
	2 m Πορτοκαλί Καλώδιο PVC	4 x 0,34 mm², Ø 4,9 mm	PVC / V4A	50 AC 60 DC	-25...80	IP 65 / IP 67 / IP 68 / IP 69K	–	53	**EVT193**
	5 m Πορτοκαλί Καλώδιο PVC	4 x 0,34 mm², Ø 4,9 mm	PVC / V4A	50 AC 60 DC	-25...80	IP 65 / IP 67 / IP 68 / IP 69K	–	53	**EVT194**
	10 m Πορτοκαλί Καλώδιο PVC	4 x 0,34 mm², Ø 4,9 mm	PVC / V4A	50 AC 60 DC	-25...80	IP 65 / IP 67 / IP 68 / IP 69K	–	53	**EVT195**
	0,3 m Πορτοκαλί Καλώδιο PVC	4 x 0,34 mm², Ø 4,9 mm	PVC / V4A	50 AC 60 DC	-25...80	IP 65 / IP 67 / IP 68 / IP 69K	–	54	**EVT196**
	0,6 m Πορτοκαλί Καλώδιο PVC	4 x 0,34 mm², Ø 4,9 mm	PVC / V4A	50 AC 60 DC	-25...80	IP 65 / IP 67 / IP 68 / IP 69K	–	54	**EVT197**
	1 m Πορτοκαλί Καλώδιο PVC	4 x 0,34 mm², Ø 4,9 mm	PVC / V4A	50 AC 60 DC	-25...80	IP 65 / IP 67 / IP 68 / IP 69K	–	54	**EVT198**

Μπορείτε να βρείτε διαδραστικό επιλογέα προϊόντων και περισσότερες πληροφορίες στη διεύθυνση: www.ifm.com/gr

Σχήμα / μέγεθος	Καλώδιο	Προδιαγρ. καλωδίου	Υλικό περι-βλήματος / Παξιμάδι	U [V]	T_a [°C]	Βαθμός προστασίας	LEDs	Αρ. σχε-δίου	Κωδικός παραγ-γελίας
Ομάδα 134 · Καλώδιο προέκτασης , Αρσενικός κονέκτορας: M8, 4-πόλων, Θηλυκός κονέκτορας: M8, 4-πόλων, 4-κλώνων · Σύνδεση αριθ. 3									
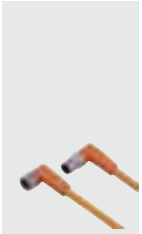	2 m Πορτοκαλί Καλώδιο PVC	4 x 0,34 mm², Ø 4,9 mm	PVC / V4A	50 AC 60 DC	-25...80	IP 65 / IP 67 / IP 68 / IP 69K	–	54	**EVT199**
	5 m Πορτοκαλί Καλώδιο PVC	4 x 0,34 mm², Ø 4,9 mm	PVC / V4A	50 AC 60 DC	-25...80	IP 65 / IP 67 / IP 68 / IP 69K	–	54	**EVT200**
	10 m Πορτοκαλί Καλώδιο PVC	4 x 0,34 mm², Ø 4,9 mm	PVC / V4A	50 AC 60 DC	-25...80	IP 65 / IP 67 / IP 68 / IP 69K	–	54	**EVT201**
Ομάδα 137 · Καλώδιο προέκτασης , Αρσενικός κονέκτορας: M12, 3-πόλων, Θηλυκός κονέκτορας: M8, 3-πόλων, 3-κλώνων · Σύνδεση αριθ. 1									
	0,3 m Πορτοκαλί Καλώδιο PVC	3 x 0,34 mm², Ø 4,9 mm	PVC / V4A	50 AC 60 DC	-25...80	IP 65 / IP 67 / IP 68 / IP 69K	–	55	**EVT236**
	0,6 m Πορτοκαλί Καλώδιο PVC	3 x 0,34 mm², Ø 4,9 mm	PVC / V4A	50 AC 60 DC	-25...80	IP 65 / IP 67 / IP 68 / IP 69K	–	55	**EVT237**
	1 m Πορτοκαλί Καλώδιο PVC	3 x 0,34 mm², Ø 4,9 mm	PVC / V4A	50 AC 60 DC	-25...80	IP 65 / IP 67 / IP 68 / IP 69K	–	55	**EVT238**
	2 m Πορτοκαλί Καλώδιο PVC	3 x 0,34 mm², Ø 4,9 mm	PVC / V4A	50 AC 60 DC	-25...80	IP 65 / IP 67 / IP 68 / IP 69K	–	55	**EVT239**
	5 m Πορτοκαλί Καλώδιο PVC	3 x 0,34 mm², Ø 4,9 mm	PVC / V4A	50 AC 60 DC	-25...80	IP 65 / IP 67 / IP 68 / IP 69K	–	55	**EVT240**
	0,3 m Πορτοκαλί Καλώδιο PVC	3 x 0,34 mm², Ø 4,9 mm	PVC / V4A	50 AC 60 DC	-25...80	IP 65 / IP 67 / IP 68 / IP 69K	–	56	**EVT242**
	0,6 m Πορτοκαλί Καλώδιο PVC	3 x 0,34 mm², Ø 4,9 mm	PVC / V4A	50 AC 60 DC	-25...80	IP 65 / IP 67 / IP 68 / IP 69K	–	56	**EVT243**
	1 m Πορτοκαλί Καλώδιο PVC	3 x 0,34 mm², Ø 4,9 mm	PVC / V4A	50 AC 60 DC	-25...80	IP 65 / IP 67 / IP 68 / IP 69K	–	56	**EVT244**
	2 m Πορτοκαλί Καλώδιο PVC	3 x 0,34 mm², Ø 4,9 mm	PVC / V4A	50 AC 60 DC	-25...80	IP 65 / IP 67 / IP 68 / IP 69K	–	56	**EVT245**

Μπορείτε να βρείτε τα διαγράμματα συνδεσμολογίας και τα σχέδια διαστάσεων από τη σελίδα 762

Σχήμα / μέγεθος	Καλώδιο	Προδιαγρ. καλωδίου	Υλικό περι-βλήματος / Παξιμάδι	U [V]	T_a [°C]	Βαθμός προστασίας	LEDs	Αρ. σχε-δίου	Κωδικός παραγ-γελίας
Ομάδα 137 · Καλώδιο προέκτασης , Αρσενικός κονέκτορας: M12, 3-πόλων, Θηλυκός κονέκτορας: M8, 3-πόλων, 3-κλώνων · Σύνδεση αριθ. 1									
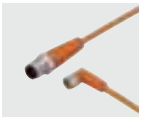	5 m Πορτοκαλί Καλώδιο PVC	3 x 0,34 mm², Ø 4,9 mm	PVC / V4A	50 AC 60 DC	-25...80	IP 65 / IP 67 / IP 68 / IP 69K	–	56	**EVT246**
Ομάδα 138 · Καλώδιο προέκτασης , Αρσενικός κονέκτορας: M12, 3-πόλων, Θηλυκός κονέκτορας: M12, 5/4/3-πόλων, 3-κλώνων · Σύνδεση αριθ. 1									
	0,3 m Πορτοκαλί Καλώδιο PVC	3 x 0,34 mm², Ø 4,9 mm	PVC / V4A	250 AC 300 DC	-25...100	IP 65 / IP 67 / IP 68 / IP 69K	–	57	**EVT028**
	0,6 m Πορτοκαλί Καλώδιο PVC	3 x 0,34 mm², Ø 4,9 mm	PVC / V4A	250 AC 300 DC	-25...100	IP 65 / IP 67 / IP 68 / IP 69K	–	57	**EVT029**
	1 m Πορτοκαλί Καλώδιο PVC	3 x 0,34 mm², Ø 4,9 mm	PVC / V4A	250 AC 300 DC	-25...100	IP 65 / IP 67 / IP 68 / IP 69K	–	57	**EVT030**
	2 m Πορτοκαλί Καλώδιο PVC	3 x 0,34 mm², Ø 4,9 mm	PVC / V4A	250 AC 300 DC	-25...100	IP 65 / IP 67 / IP 68 / IP 69K	–	57	**EVT031**
	5 m Πορτοκαλί Καλώδιο PVC	3 x 0,34 mm², Ø 4,9 mm	PVC / V4A	250 AC 300 DC	-25...100	IP 65 / IP 67 / IP 68 / IP 69K	–	57	**EVT032**
	10 m Πορτοκαλί Καλώδιο PVC	3 x 0,34 mm², Ø 4,9 mm	PVC / V4A	250 AC 300 DC	-25...100	IP 65 / IP 67 / IP 68 / IP 69K	–	57	**EVT033**
	0,3 m Πορτοκαλί Καλώδιο PVC	3 x 0,34 mm², Ø 4,9 mm	PVC / V4A	250 AC 300 DC	-25...100	IP 65 / IP 67 / IP 68 / IP 69K	–	58	**EVT022**
	0,6 m Πορτοκαλί Καλώδιο PVC	3 x 0,34 mm², Ø 4,9 mm	PVC / V4A	250 AC 300 DC	-25...100	IP 65 / IP 67 / IP 68 / IP 69K	–	58	**EVT023**
	1 m Πορτοκαλί Καλώδιο PVC	3 x 0,34 mm², Ø 4,9 mm	PVC / V4A	250 AC 300 DC	-25...100	IP 65 / IP 67 / IP 68 / IP 69K	–	58	**EVT024**
	2 m Πορτοκαλί Καλώδιο PVC	3 x 0,34 mm², Ø 4,9 mm	PVC / V4A	250 AC 300 DC	-25...100	IP 65 / IP 67 / IP 68 / IP 69K	–	58	**EVT025**
	5 m Πορτοκαλί Καλώδιο PVC	3 x 0,34 mm², Ø 4,9 mm	PVC / V4A	250 AC 300 DC	-25...100	IP 65 / IP 67 / IP 68 / IP 69K	–	58	**EVT026**
	10 m Πορτοκαλί Καλώδιο PVC	3 x 0,34 mm², Ø 4,9 mm	PVC / V4A	250 AC 300 DC	-25...100	IP 65 / IP 67 / IP 68 / IP 69K	–	58	**EVT027**

Μπορείτε να βρείτε διαδραστικό επιλογέα προϊόντων και περισσότερες πληροφορίες στη διεύθυνση: www.ifm.com/gr

Σχήμα / μέγεθος	Καλώδιο	Προδιαγρ. καλωδίου	Υλικό περι-βλήματος / Παξιμάδι	U [V]	T_a [°C]	Βαθμός προστασίας	LEDs	Αρ. σχε-δίου	Κωδικός παραγ-γελίας
Ομάδα 139 · Καλώδιο προέκτασης , Αρσενικός κονέκτορας: M12, 3-πόλων, Θηλυκός κονέκτορας: M12, 5/4/3-πόλων, 3-κλώνων, LED, PNP · Σύνδεση αριθ. 2									
	0,3 m Πορτοκαλί Καλώδιο PVC	3 x 0,34 mm², Ø 4,9 mm	PVC / V4A	10...36 DC	-25...100	IP 65 / IP 67 / IP 68 / IP 69K	Πράσινο / Κίτρινο	59	**EVT034**
	0,6 m Πορτοκαλί Καλώδιο PVC	3 x 0,34 mm², Ø 4,9 mm	PVC / V4A	10...36 DC	-25...100	IP 65 / IP 67 / IP 68 / IP 69K	Πράσινο / Κίτρινο	59	**EVT035**
	1 m Πορτοκαλί Καλώδιο PVC	3 x 0,34 mm², Ø 4,9 mm	PVC / V4A	10...36 DC	-25...100	IP 65 / IP 67 / IP 68 / IP 69K	Πράσινο / Κίτρινο	59	**EVT036**
	2 m Πορτοκαλί Καλώδιο PVC	3 x 0,34 mm², Ø 4,9 mm	PVC / V4A	10...36 DC	-25...100	IP 65 / IP 67 / IP 68 / IP 69K	Πράσινο / Κίτρινο	59	**EVT037**
	5 m Πορτοκαλί Καλώδιο PVC	3 x 0,34 mm², Ø 4,9 mm	PVC / V4A	10...36 DC	-25...100	IP 65 / IP 67 / IP 68 / IP 69K	Πράσινο / Κίτρινο	59	**EVT038**
	10 m Πορτοκαλί Καλώδιο PVC	3 x 0,34 mm², Ø 4,9 mm	PVC / V4A	10...36 DC	-25...100	IP 65 / IP 67 / IP 68 / IP 69K	Πράσινο / Κίτρινο	59	**EVT039**
Ομάδα 140 · Καλώδιο προέκτασης , Αρσενικός κονέκτορας: M12, 4-πόλων, Θηλυκός κονέκτορας: M8, 4-πόλων, 4-κλώνων · Σύνδεση αριθ. 3									
	0,3 m Πορτοκαλί Καλώδιο PVC	4 x 0,34 mm², Ø 4,9 mm	PVC / V4A	50 AC 60 DC	-25...80	IP 65 / IP 67 / IP 68 / IP 69K	–	60	**EVT248**
	0,6 m Πορτοκαλί Καλώδιο PVC	4 x 0,34 mm², Ø 4,9 mm	PVC / V4A	50 AC 60 DC	-25...80	IP 65 / IP 67 / IP 68 / IP 69K	–	60	**EVT249**
	1 m Πορτοκαλί Καλώδιο PVC	4 x 0,34 mm², Ø 4,9 mm	PVC / V4A	50 AC 60 DC	-25...80	IP 65 / IP 67 / IP 68 / IP 69K	–	60	**EVT250**
	5 m Πορτοκαλί Καλώδιο PVC	4 x 0,34 mm², Ø 4,9 mm	PVC / V4A	50 AC 60 DC	-25...80	IP 65 / IP 67 / IP 68 / IP 69K	–	60	**EVT251**
	0,3 m Πορτοκαλί Καλώδιο PVC	4 x 0,34 mm², Ø 4,9 mm	PVC / V4A	50 AC 60 DC	-25...80	IP 65 / IP 67 / IP 68 / IP 69K	–	61	**EVT253**
	0,6 m Πορτοκαλί Καλώδιο PVC	4 x 0,34 mm², Ø 4,9 mm	PVC / V4A	50 AC 60 DC	-25...80	IP 65 / IP 67 / IP 68 / IP 69K	–	61	**EVT254**
	1 m Πορτοκαλί Καλώδιο PVC	4 x 0,34 mm², Ø 4,9 mm	PVC / V4A	50 AC 60 DC	-25...80	IP 65 / IP 67 / IP 68 / IP 69K	–	61	**EVT255**
	2 m Πορτοκαλί Καλώδιο PVC	4 x 0,34 mm², Ø 4,9 mm	PVC / V4A	50 AC 60 DC	-25...80	IP 65 / IP 67 / IP 68 / IP 69K	–	61	**EVT256**

Μπορείτε να βρείτε τα διαγράμματα συνδεσμολογίας και τα σχέδια διαστάσεων από τη σελίδα 762

Σχήμα / μέγεθος	Καλώδιο	Προδιαγρ. καλωδίου	Υλικό περι-βλήματος / Παξιμάδι	U [V]	T_a [°C]	Βαθμός προστασίας	LEDs	Αρ. σχε-δίου	Κωδικός παραγ-γελίας
Ομάδα 140 · Καλώδιο προέκτασης , Αρσενικός κονέκτορας: M12, 4-πόλων, Θηλυκός κονέκτορας: M8, 4-πόλων, 4-κλώνων · Σύνδεση αριθ. 3									
	5 m Πορτοκαλί Καλώδιο PVC	4 x 0,34 mm², Ø 4,9 mm	PVC / V4A	50 AC 60 DC	-25...80	IP 65 / IP 67 / IP 68 / IP 69K	–	61	**EVT257**
Ομάδα 141 · Καλώδιο προέκτασης , Αρσενικός κονέκτορας: M12, 4-πόλων, Θηλυκός κονέκτορας: M12, 5/4-πόλων, 4-κλώνων · Σύνδεση αριθ. 3									
	0,3 m Πορτοκαλί Καλώδιο PVC	4 x 0,34 mm², Ø 4,9 mm	PVC / V4A	250 AC 300 DC	-25...100	IP 65 / IP 67 / IP 68 / IP 69K	–	62	**EVT046**
	0,6 m Πορτοκαλί Καλώδιο PVC	4 x 0,34 mm², Ø 4,9 mm	PVC / V4A	250 AC 300 DC	-25...100	IP 65 / IP 67 / IP 68 / IP 69K	–	62	**EVT047**
	1 m Πορτοκαλί Καλώδιο PVC	4 x 0,34 mm², Ø 4,9 mm	PVC / V4A	250 AC 300 DC	-25...100	IP 65 / IP 67 / IP 68 / IP 69K	–	62	**EVT048**
	2 m Πορτοκαλί Καλώδιο PVC	4 x 0,34 mm², Ø 4,9 mm	PVC / V4A	250 AC 300 DC	-25...100	IP 65 / IP 67 / IP 68 / IP 69K	–	62	**EVT049**
	5 m Πορτοκαλί Καλώδιο PVC	4 x 0,34 mm², Ø 4,9 mm	PVC / V4A	250 AC 300 DC	-25...100	IP 65 / IP 67 / IP 68 / IP 69K	–	62	**EVT050**
	10 m Πορτοκαλί Καλώδιο PVC	4 x 0,34 mm², Ø 4,9 mm	PVC / V4A	250 AC 300 DC	-25...100	IP 65 / IP 67 / IP 68 / IP 69K	–	62	**EVT051**
	0,3 m Πορτοκαλί Καλώδιο PVC	4 x 0,34 mm², Ø 4,9 mm	PVC / V4A	250 AC 300 DC	-25...100	IP 65 / IP 67 / IP 68 / IP 69K	–	63	**EVT040**
	0,6 m Πορτοκαλί Καλώδιο PVC	4 x 0,34 mm², Ø 4,9 mm	PVC / V4A	250 AC 300 DC	-25...100	IP 65 / IP 67 / IP 68 / IP 69K	–	63	**EVT041**
	1 m Πορτοκαλί Καλώδιο PVC	4 x 0,34 mm², Ø 4,9 mm	PVC / V4A	250 AC 300 DC	-25...100	IP 65 / IP 67 / IP 68 / IP 69K	–	63	**EVT042**
	2 m Πορτοκαλί Καλώδιο PVC	4 x 0,34 mm², Ø 4,9 mm	PVC / V4A	250 AC 300 DC	-25...100	IP 65 / IP 67 / IP 68 / IP 69K	–	63	**EVT043**
	5 m Πορτοκαλί Καλώδιο PVC	4 x 0,34 mm², Ø 4,9 mm	PVC / V4A	250 AC 300 DC	-25...100	IP 65 / IP 67 / IP 68 / IP 69K	–	63	**EVT044**
	10 m Πορτοκαλί Καλώδιο PVC	4 x 0,34 mm², Ø 4,9 mm	PVC / V4A	250 AC 300 DC	-25...100	IP 65 / IP 67 / IP 68 / IP 69K	–	63	**EVT045**

Μπορείτε να βρείτε διαδραστικό επιλογέα προϊόντων και περισσότερες πληροφορίες στη διεύθυνση: www.ifm.com/gr

Σχήμα / μέγεθος	Καλώδιο	Προδιαγρ. καλωδίου	Υλικό περι-βλήματος / Παξιμάδι	U [V]	T_a [°C]	Βαθμός προστασίας	LEDs	Αρ. σχε-δίου	Κωδικός παραγ-γελίας
Ομάδα 142 · Καλώδιο προέκτασης , Αρσενικός κονέκτορας: M12, 4-πόλων, Θηλυκός κονέκτορας: M12, 5/4-πόλων, 4-κλώνων, LED, PNP · Σύνδεση αριθ. 4									
	0,3 m Πορτοκαλί Καλώδιο PVC	4 x 0,34 mm², Ø 4,9 mm	PVC / V4A	10...36 DC	-25...100	IP 65 / IP 67 / IP 68 / IP 69K	Πράσινο / 2 x κίτρινο	64	**EVT052**
	0,6 m Πορτοκαλί Καλώδιο PVC	4 x 0,34 mm², Ø 4,9 mm	PVC / V4A	10...36 DC	-25...100	IP 65 / IP 67 / IP 68 / IP 69K	Πράσινο / 2 x κίτρινο	64	**EVT053**
	1 m Πορτοκαλί Καλώδιο PVC	4 x 0,34 mm², Ø 4,9 mm	PVC / V4A	10...36 DC	-25...100	IP 65 / IP 67 / IP 68 / IP 69K	Πράσινο / 2 x κίτρινο	64	**EVT054**
	2 m Πορτοκαλί Καλώδιο PVC	4 x 0,34 mm², Ø 4,9 mm	PVC / V4A	10...36 DC	-25...100	IP 65 / IP 67 / IP 68 / IP 69K	Πράσινο / 2 x κίτρινο	64	**EVT055**
	5 m Πορτοκαλί Καλώδιο PVC	4 x 0,34 mm², Ø 4,9 mm	PVC / V4A	10...36 DC	-25...100	IP 65 / IP 67 / IP 68 / IP 69K	Πράσινο / 2 x κίτρινο	64	**EVT056**
	10 m Πορτοκαλί Καλώδιο PVC	4 x 0,34 mm², Ø 4,9 mm	PVC / V4A	10...36 DC	-25...100	IP 65 / IP 67 / IP 68 / IP 69K	Πράσινο / 2 x κίτρινο	64	**EVT057**
Ομάδα 143 · Καλώδιο προέκτασης , Αρσενικός κονέκτορας: M12, 5-πόλων, Θηλυκός κονέκτορας: M12, 5-πόλων, 5-κλώνων · Σύνδεση αριθ. 5									
	0,3 m Πορτοκαλί Καλώδιο PVC	5 x 0,34 mm², Ø 5,1 mm	PVC / V4A	30 AC 36 DC	-25...100	IP 65 / IP 67 / IP 68 / IP 69K	–	65	**EVT058**
	0,6 m Πορτοκαλί Καλώδιο PVC	5 x 0,34 mm², Ø 5,1 mm	PVC / V4A	30 AC 36 DC	-25...100	IP 65 / IP 67 / IP 68 / IP 69K	–	65	**EVT059**
	1 m Πορτοκαλί Καλώδιο PVC	5 x 0,34 mm², Ø 5,1 mm	PVC / V4A	30 AC 36 DC	-25...100	IP 65 / IP 67 / IP 68 / IP 69K	–	65	**EVT060**
	2 m Πορτοκαλί Καλώδιο PVC	5 x 0,34 mm², Ø 5,1 mm	PVC / V4A	30 AC 36 DC	-25...100	IP 65 / IP 67 / IP 68 / IP 69K	–	65	**EVT061**
	5 m Πορτοκαλί Καλώδιο PVC	5 x 0,34 mm², Ø 5,1 mm	PVC / V4A	30 AC 36 DC	-25...100	IP 65 / IP 67 / IP 68 / IP 69K	–	65	**EVT062**
	10 m Πορτοκαλί Καλώδιο PVC	5 x 0,34 mm², Ø 5,1 mm	PVC / V4A	30 AC 36 DC	-25...100	IP 65 / IP 67 / IP 68 / IP 69K	–	65	**EVT063**

Μπορείτε να βρείτε τα διαγράμματα συνδεσμολογίας και τα σχέδια διαστάσεων από τη σελίδα 762

Καλώδια επέκτασης για επικίνδυνες περιοχές

Σχήμα / μέγεθος	Καλώδιο	Προδιαγρ. καλωδίου	Υλικό περι-βλήματος / Παξιμάδι	U [V]	T_a [°C]	Βαθμός προστασίας	LEDs	Αρ. σχε-δίου	Κωδικός παραγ-γελίας
Ομάδα 147 · Καλώδιο προέκτασης , Αρσενικός κονέκτορας: M12, 4-πόλων, Θηλυκός κονέκτορας: M12, 5/4-πόλων, 4-κλώνων · Σύνδεση αριθ. 3									
	0,3 m Μαύρο Καλώδιο PUR	4 x 0,34 mm², Ø 4,9 mm	TPU / V4A	60 AC 60 DC	-20...60	IP 67	–	66	**EVC09A**
	0,6 m Μαύρο Καλώδιο PUR	4 x 0,34 mm², Ø 4,9 mm	TPU / V4A	60 AC 60 DC	-20...60	IP 67	–	66	**EVC10A**
	1 m Μαύρο Καλώδιο PUR	4 x 0,34 mm², Ø 4,9 mm	TPU / V4A	60 AC 60 DC	-20...60	IP 67	–	66	**EVC11A**
	2 m Μαύρο Καλώδιο PUR	4 x 0,34 mm², Ø 4,9 mm	TPU / V4A	60 AC 60 DC	-20...60	IP 67	–	66	**EVC07A**
	5 m Μαύρο Καλώδιο PUR	4 x 0,34 mm², Ø 4,9 mm	TPU / V4A	60 AC 60 DC	-20...60	IP 67	–	66	**EVC12A**
	10 m Μαύρο Καλώδιο PUR	4 x 0,34 mm², Ø 4,9 mm	TPU / V4A	60 AC 60 DC	-20...60	IP 67	–	66	**EVC13A**

Σχεδιάγραμμα σύνδεσης

1

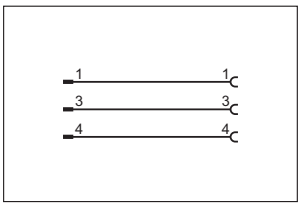

3

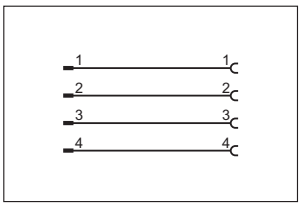

5

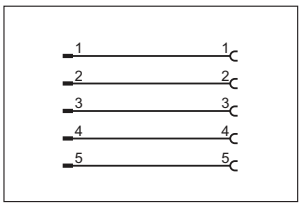

7

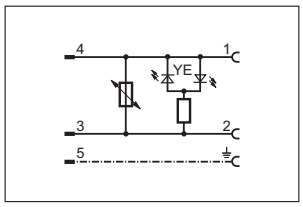

2

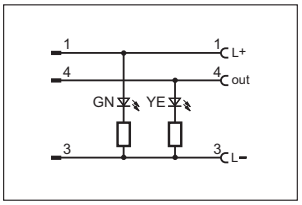

4

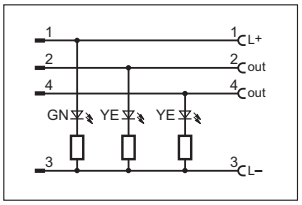

6

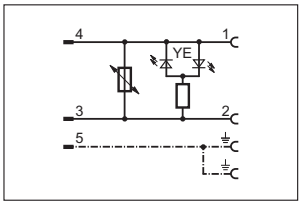

Σχέδια υπό κλίμακα / αριθ. σχεδίου / CAD, από: www.ifm.com

1

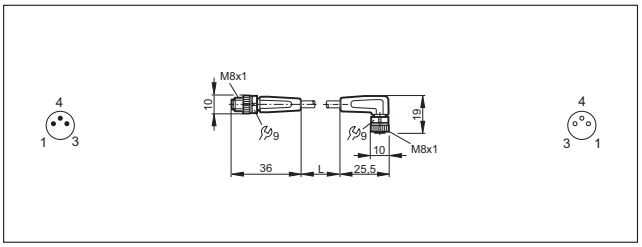

2

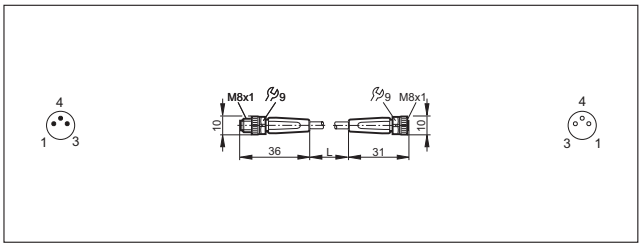

Μπορείτε να βρείτε διαδραστικό επιλογέα προϊόντων και περισσότερες πληροφορίες στη διεύθυνση: www.ifm.com/gr

Σχέδια υπό κλίμακα / αριθ. σχεδίου / CAD, από: www.ifm.com

3

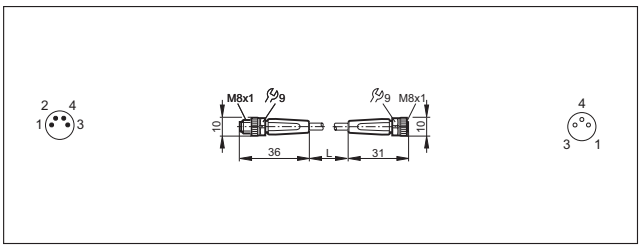

9

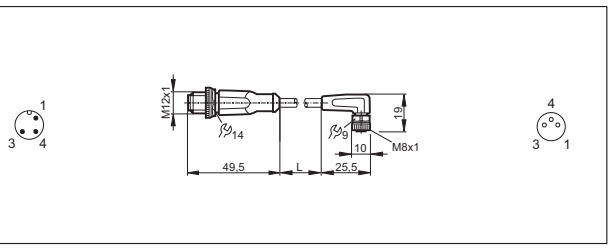

4

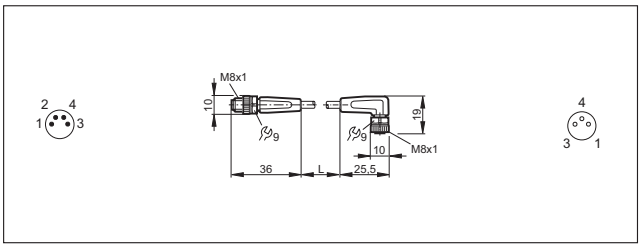

10

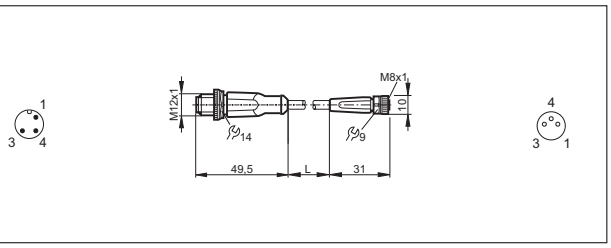

5

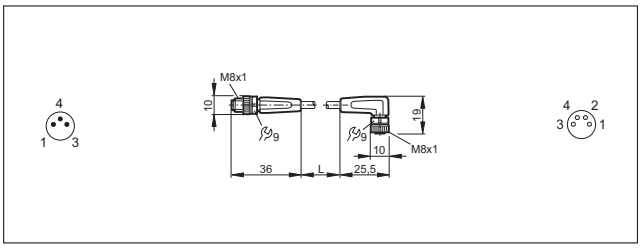

11

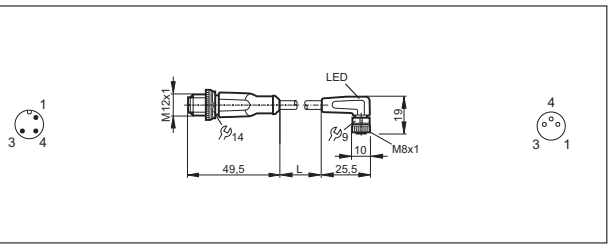

6

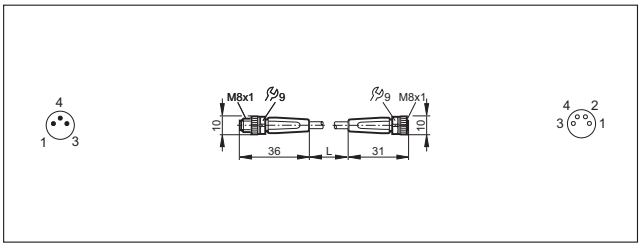

12

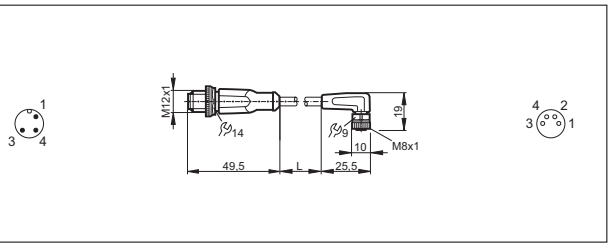

7

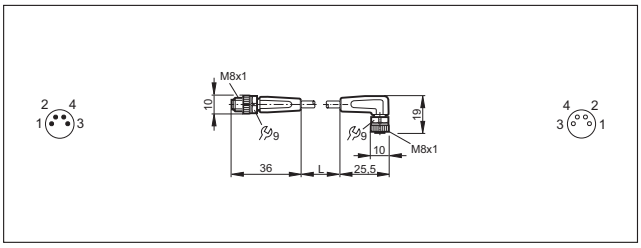

13

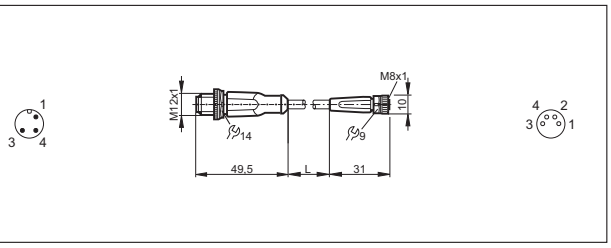

8

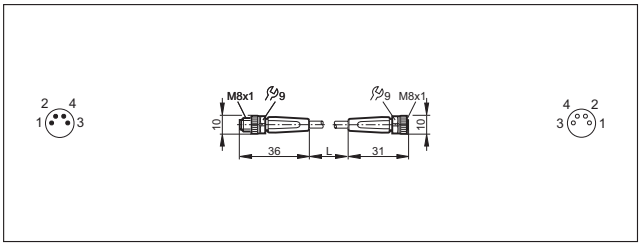

14

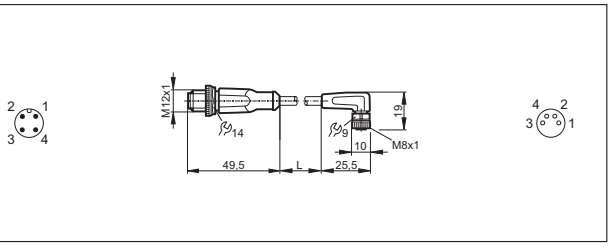

Σχέδια υπό κλίμακα / αριθ. σχεδίου / CAD, από: www.ifm.com

15

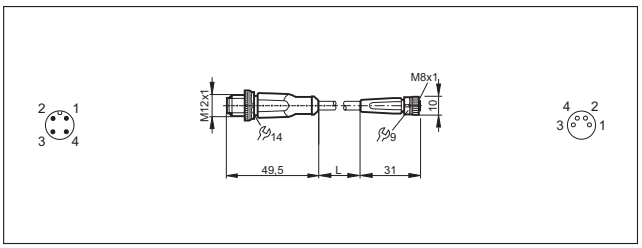

16

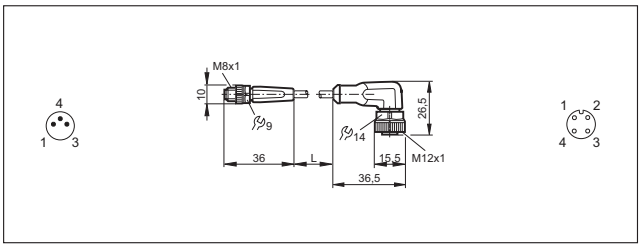

17

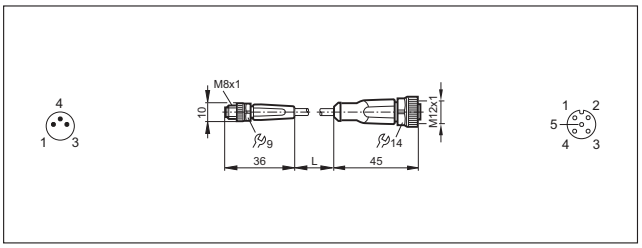

18

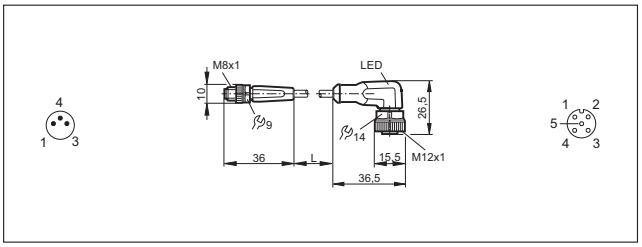

19

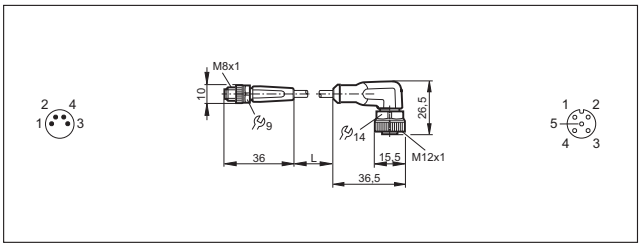

20

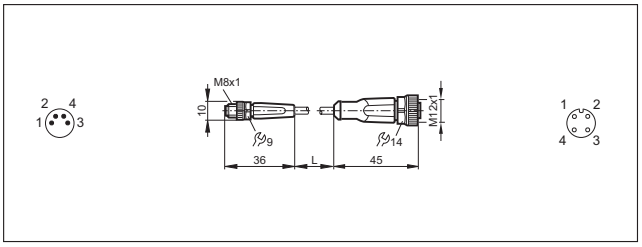

21

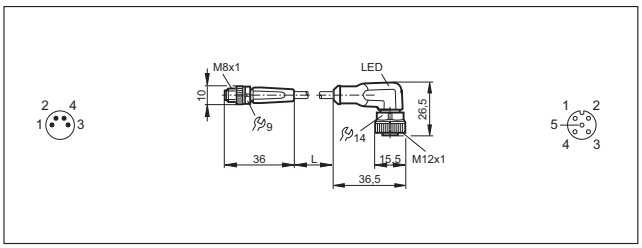

22

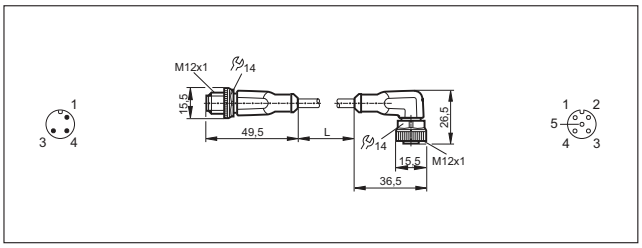

23

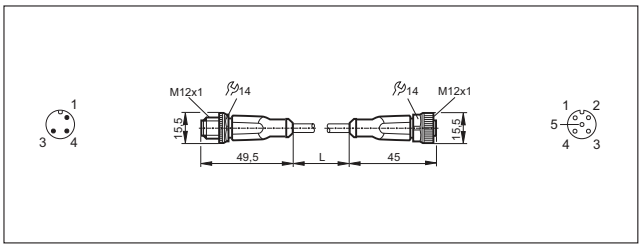

24

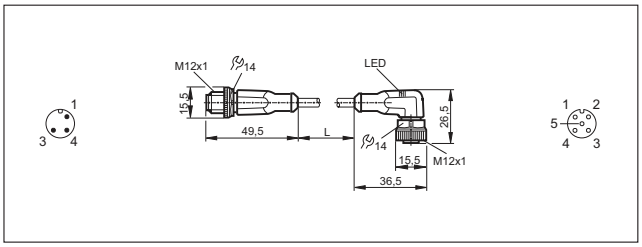

25

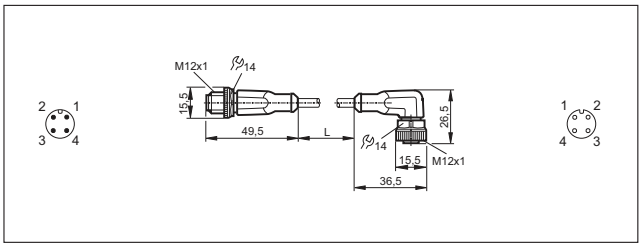

26

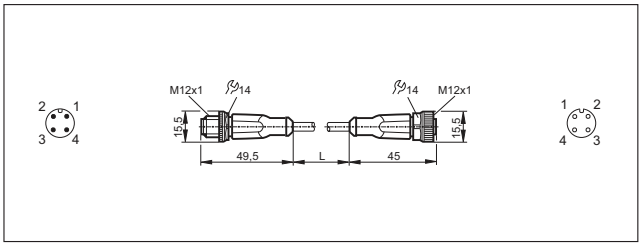

Μπορείτε να βρείτε διαδραστικό επιλογέα προϊόντων και περισσότερες πληροφορίες στη διεύθυνση: www.ifm.com/gr

Σχέδια υπό κλίμακα / αριθ. σχεδίου / CAD, από: www.ifm.com

27

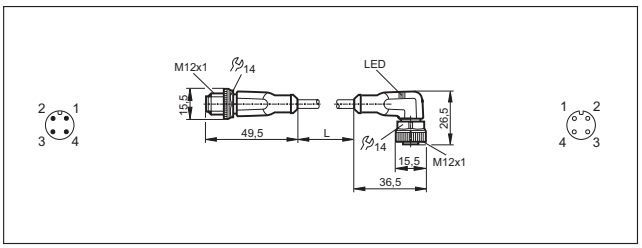

28

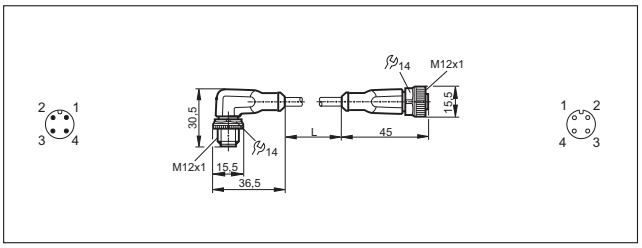

29

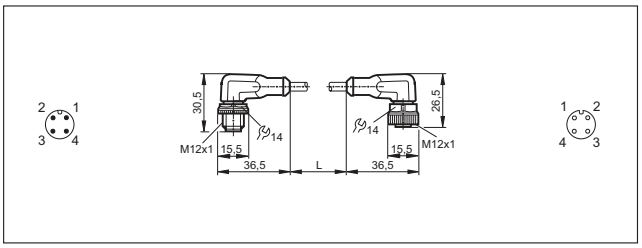

30

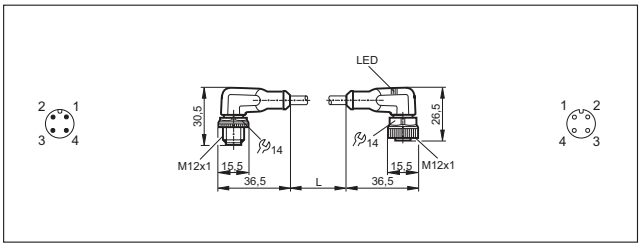

31

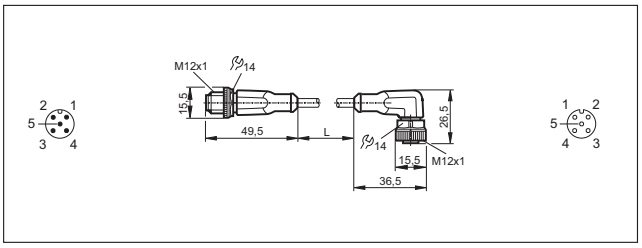

32

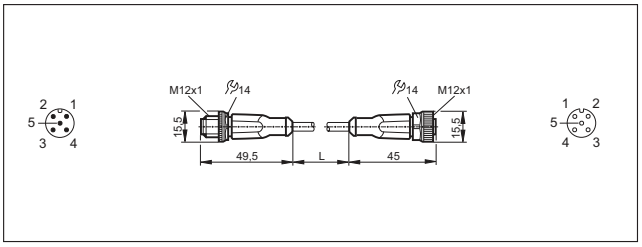

33

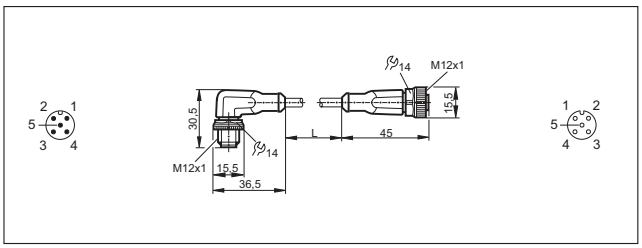

34

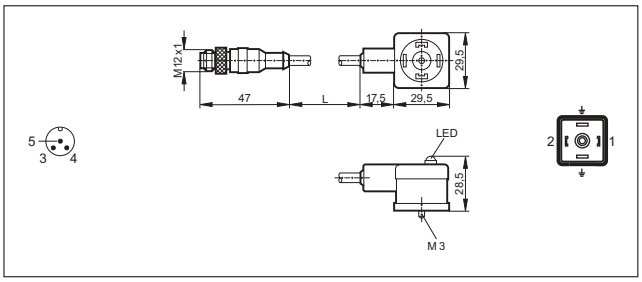

35

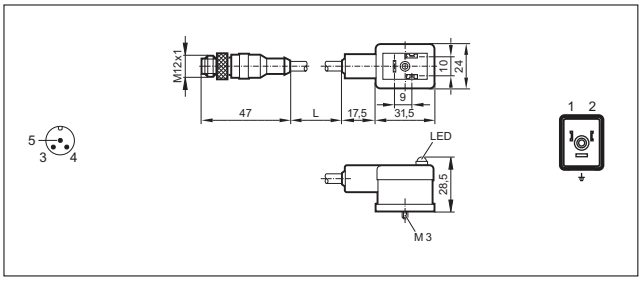

36

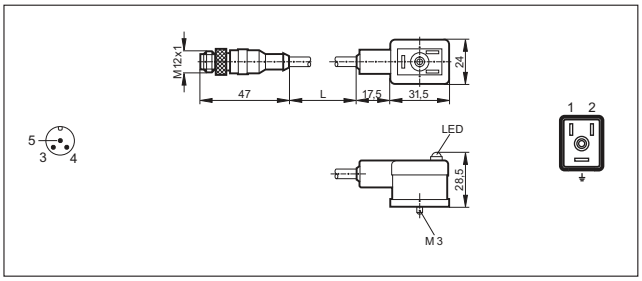

37

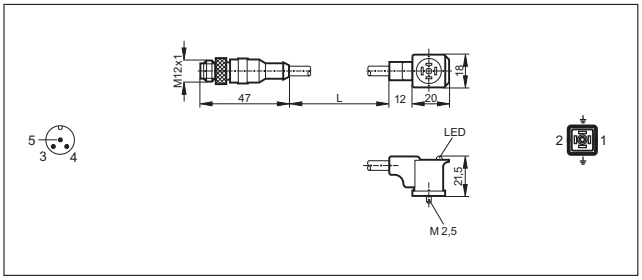

38

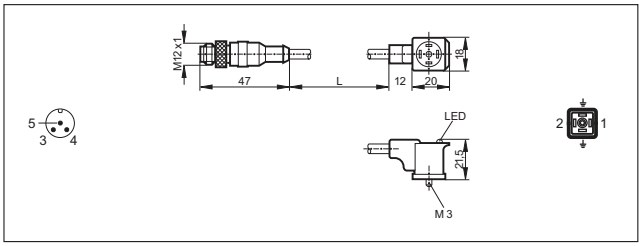

Σχέδια υπό κλίμακα / αριθ. σχεδίου / CAD, από: www.ifm.com

39

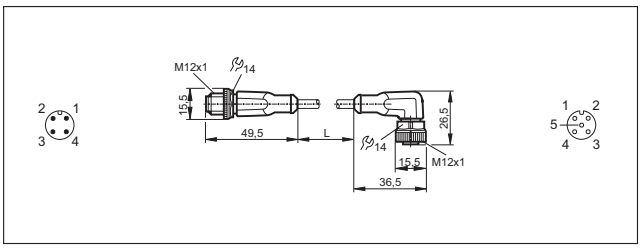

40

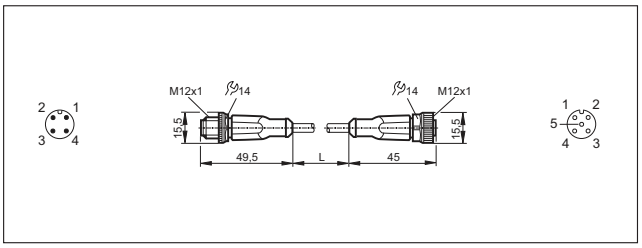

41

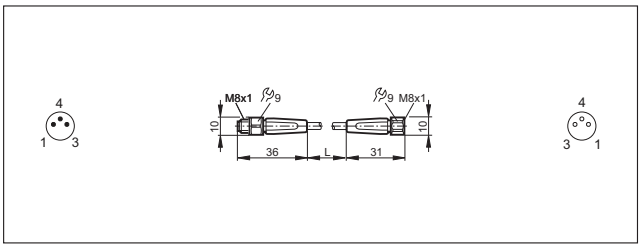

42

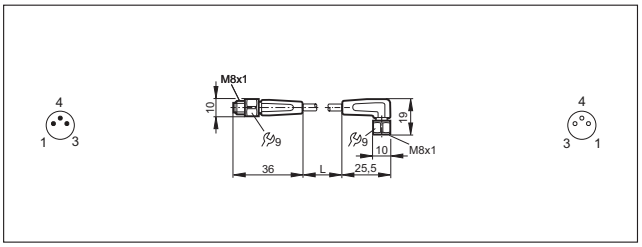

43

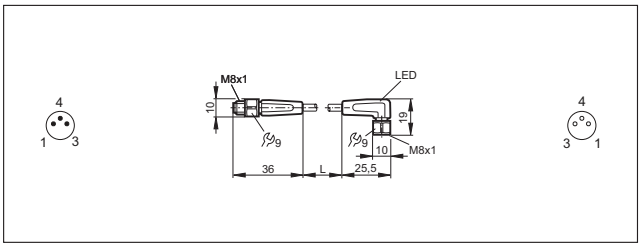

44

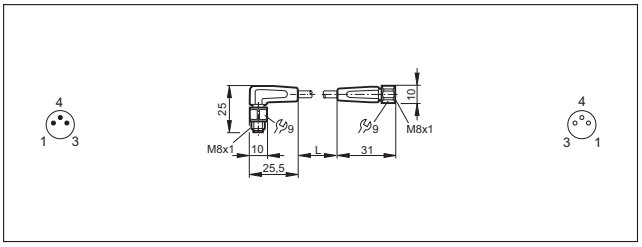

45

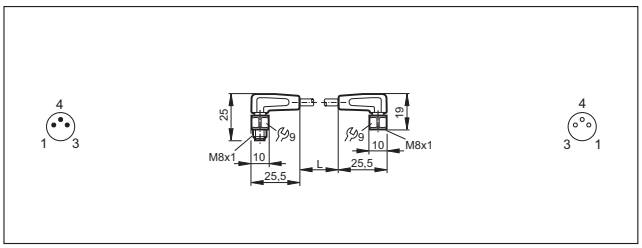

46

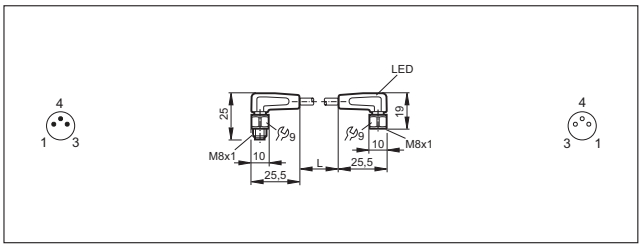

47

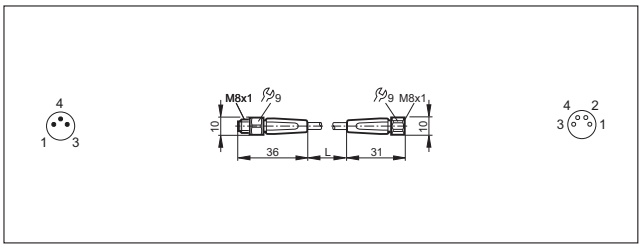

48

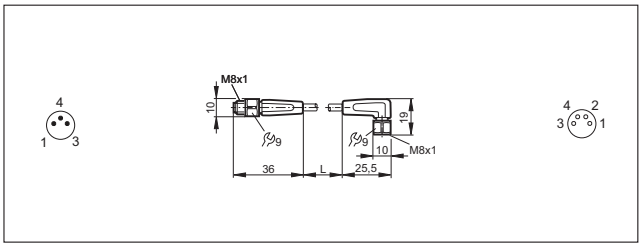

49

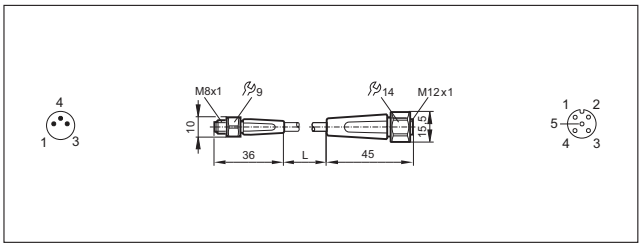

50

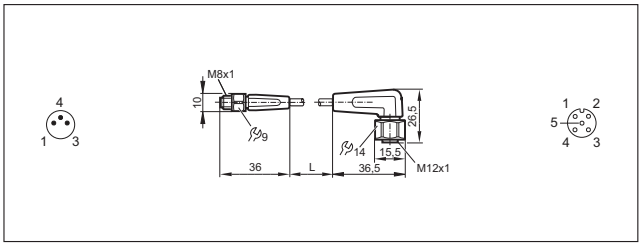

Μπορείτε να βρείτε διαδραστικό επιλογέα προϊόντων και περισσότερες πληροφορίες στη διεύθυνση: www.ifm.com/gr

Σχέδια υπό κλίμακα / αριθ. σχεδίου / CAD, από: www.ifm.com

51

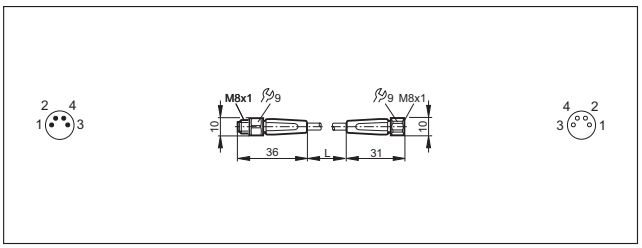

52

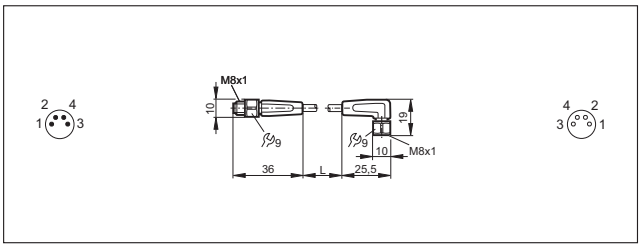

53

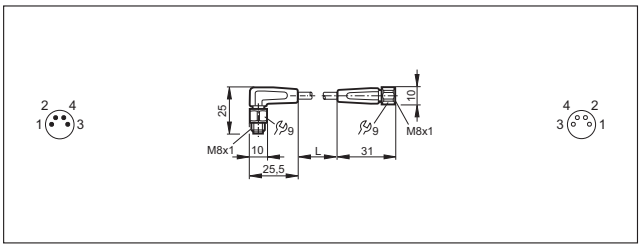

54

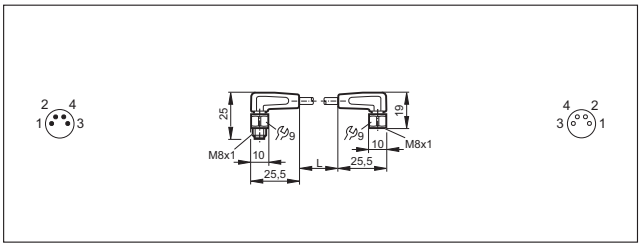

55

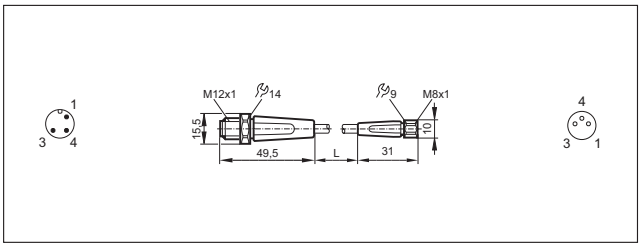

56

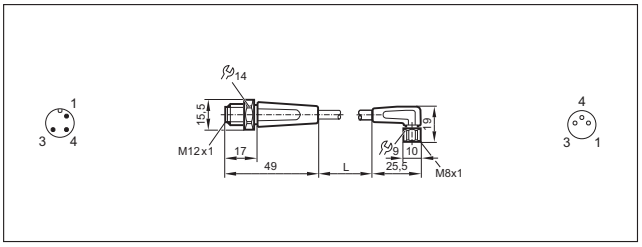

57

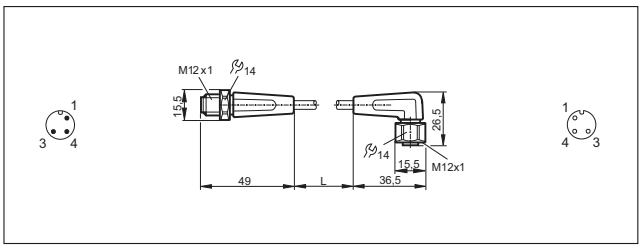

58

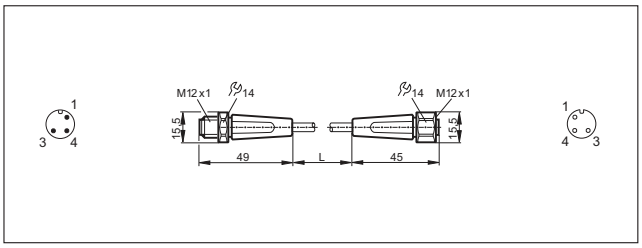

59

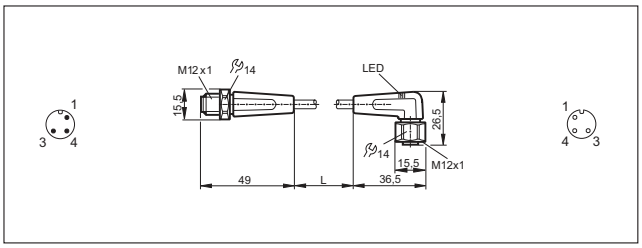

60

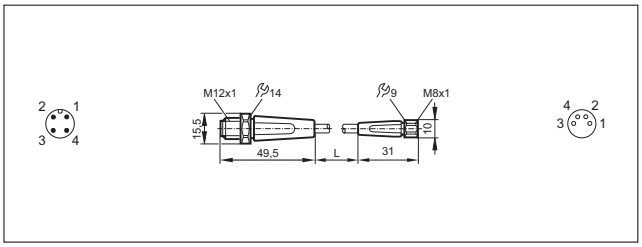

61

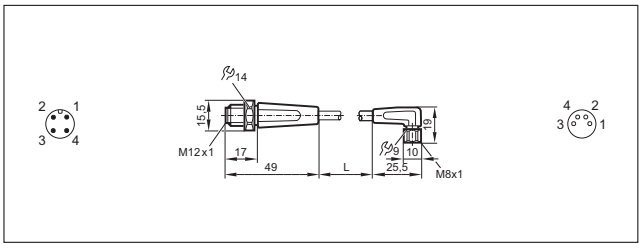

62

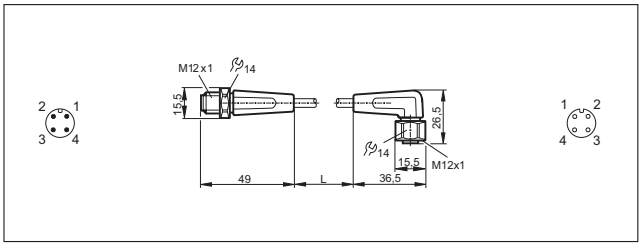

Σχέδια υπό κλίμακα / αριθ. σχεδίου / CAD, από: www.ifm.com

63

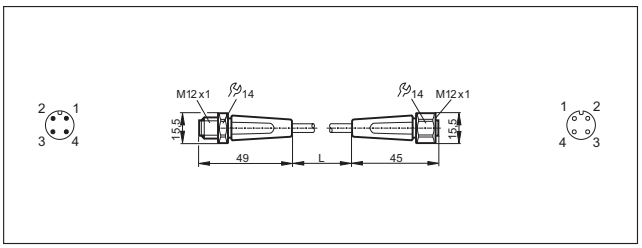

65

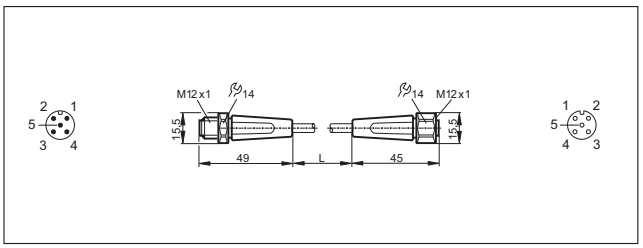

64

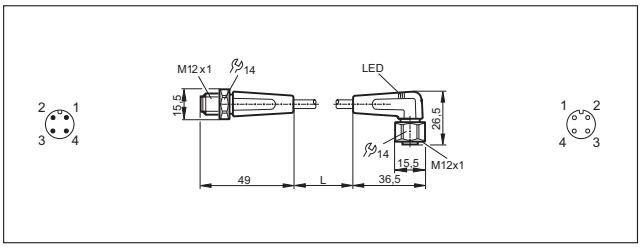

66

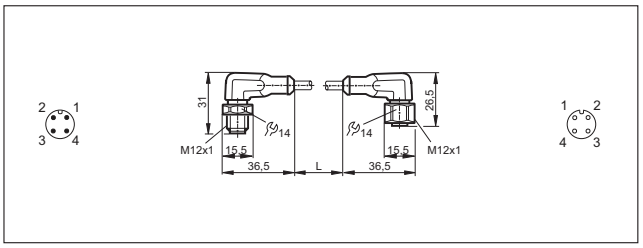

Μπορείτε να βρείτε διαδραστικό επιλογέα προϊόντων και περισσότερες πληροφορίες στη διεύθυνση: www.ifm.com/gr

Κυτία διακλάδωσης

Τα κυτία διακλάδωσης κάνουν δυνατή τη σύνδεση περισσοτέρων αισθητήρων και τη μετάδοση των αντιστοίχων σημάτων και τάσεων τροφοδοσίας μέσω ενός πολλαπλού καλωδίου.

Έτσι μειώνουν τις δαπάνες για εγκατάσταση και καλωδίωση.

Πέρα από τους κεντρικούς διανομείς με σταθερά συνδεδεμένο καλώδιο σύνδεσης, υπάρχουν και παραλλαγές με κεντρικό κονέκτορα σύνδεσης.

Γενική επισκόπηση συστήματος	Σελίδα
Κυτία διακλάδωσης, βιομηχανικές εφαρμογές	770 - 775
Κυτία διακλάδωσης, υγιεινές και υγρές περιοχές	776
Σχεδιάγραμμα σύνδεσης	776 - 781
Σχέδια υπό κλίμακα / αριθ. σχεδίου / CAD, από: www.ifm.com	781 - 787

Κυτία διακλάδωσης, βιομηχανικές εφαρμογές

Σχήμα / μέγεθος	Καλώδιο	Προδιαγρ. καλωδίου	Υλικό περιβλήματος / Παξιμάδι	U [V]	T_a [°C]	Βαθμός προστασίας	LEDs	Αρ. σχεδίου	Κωδικός παραγγελίας
Ομάδα 70 · Κυτίο διακλάδωσης M12 για 1 σήμα · Σύνδεση αριθ. 1									
	5 m Μαύρο Καλώδιο PUR	4 x 0,25 mm², Ø 5 mm	TPU / Ορείχαλκος	10...55 DC	-25...80	IP 67	–	1	**E10437**
Ομάδα 71 · κυτίο διακλάδωσης M8, 3-πόλων, LED · Σύνδεση αριθ. 12									
	5 m Μαύρο Καλώδιο PUR	4 x 0,34 mm² + 2 x 0,75 mm², Ø 6,4 mm	PBT-GF 20	10...30 DC	-25...80	IP 65 / IP 67 / IP 68	Πράσινο / 4 x κίτρινο	2	**EBC048**
	10 m Μαύρο Καλώδιο PUR	4 x 0,34 mm² + 2 x 0,75 mm², Ø 6,4 mm	PBT-GF 20	10...30 DC	-25...80	IP 65 / IP 67 / IP 68	Πράσινο / 4 x κίτρινο	2	**EBC049**
Ομάδα 72 · κυτίο διακλάδωσης M8, 3-πόλων, LED · Σύνδεση αριθ. 13									
	M12 κονέκτορας	–	PBT-GF 20	10...30 DC	-25...80	IP 67	Πράσινο / 4 x κίτρινο	3	**EBC050**
Ομάδα 73 · κυτίο διακλάδωσης M8, 4-πόλων, LED · Σύνδεση αριθ. 14									
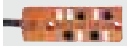	5 m Μαύρο Καλώδιο PUR	8 x 0,34 mm² + 2 x 0,75 mm², Ø 7,4 mm	PBT-GF 20	10...30 DC	-25...80	IP 65 / IP 67 / IP 68	Πράσινο / 8 x κίτρινο	4	**EBC051**

Μπορείτε να βρείτε διαδραστικό επιλογέα προϊόντων και περισσότερες πληροφορίες στη διεύθυνση: www.ifm.com/gr

Σχήμα / μέγεθος	Καλώδιο	Προδιαγρ. καλωδίου	Υλικό περι-βλήματος / Παξιμάδι	U [V]	T_a [°C]	Βαθμός προστασίας	LEDs	Αρ. σχε-δίου	Κωδικός παραγ-γελίας
Ομάδα 73 · κυτίο διακλάδωσης M8, 4-πόλων, LED · Σύνδεση αριθ. 14									
	10 m Μαύρο Καλώδιο PUR	8 x 0,34 mm² + 2 x 0,75 mm², Ø 7,4 mm	PBT-GF 20	10...30 DC	-25...80	IP 65 / IP 67 / IP 68	Πράσινο / 8 x κίτρινο	4	**EBC052**
Ομάδα 74 · κυτίο διακλάδωσης M8, 4-πόλων, LED · Σύνδεση αριθ. 15									
	M16 κονέκτορας	–	PBT-GF 20	10...30 DC	-25...80	IP 67	Πράσινο / 8 x κίτρινο	5	**EBC053**
Ομάδα 75 · κυτίο διακλάδωσης M8, 3-πόλων, LED · Σύνδεση αριθ. 16									
	5 m Μαύρο Καλώδιο PUR	8 x 0,34 mm² + 2 x 0,75 mm², Ø 7,4 mm	PBT-GF 20	10...30 DC	-25...80	IP 65 / IP 67 / IP 68	Πράσινο / 8 x κίτρινο	6	**EBC054**
	10 m Μαύρο Καλώδιο PUR	8 x 0,34 mm² + 2 x 0,75 mm², Ø 9,1 mm	PBT-GF 20	10...30 DC	-25...80	IP 65 / IP 67 / IP 68	Πράσινο / 8 x κίτρινο	6	**EBC055**
Ομάδα 76 · κυτίο διακλάδωσης M8, 4-πόλων, LED · Σύνδεση αριθ. 17									
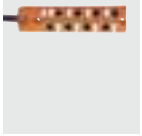	5 m Μαύρο Καλώδιο PUR	16 x 0,34 mm² + 2 x 0,75 mm², Ø 8,5 mm	PBT-GF 20	10...30 DC	-25...80	IP 65 / IP 67 / IP 68	Πράσινο / 16 x κίτρινο	7	**EBC056**
	10 m Μαύρο Καλώδιο PUR	16 x 0,34 mm² + 2 x 0,75 mm², Ø 8,5 mm	PBT-GF 20	10...30 DC	-25...80	IP 65 / IP 67 / IP 68	Πράσινο / 16 x κίτρινο	7	**EBC057**
Ομάδα 77 · κυτίο διακλάδωσης M8, 3-πόλων, LED · Σύνδεση αριθ. 18									
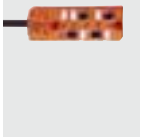	5 m Μαύρο Καλώδιο PUR	4 x 0,34 mm² + 2 x 0,75 mm², Ø 6,4 mm	PBT-GF 20	10...30 DC	-25...80	IP 65 / IP 67 / IP 68	Πράσινο / 4 x κίτρινο	2	**EBC058**
	10 m Μαύρο Καλώδιο PUR	4 x 0,34 mm² + 2 x 0,75 mm², Ø 6,4 mm	PBT-GF 20	10...30 DC	-25...80	IP 65 / IP 67 / IP 68	Πράσινο / 4 x κίτρινο	2	**EBC059**
Ομάδα 78 · κυτίο διακλάδωσης M8, 3-πόλων, LED · Σύνδεση αριθ. 19									
	M12 κονέκτορας	–	PBT-GF 20	10...30 DC	-25...80	IP 65 / IP 67 / IP 68	Πράσινο / 4 x κίτρινο	3	**EBC060**
Ομάδα 79 · κυτίο διακλάδωσης M8, 4-πόλων, LED · Σύνδεση αριθ. 20									
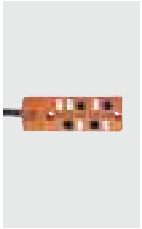	5 m Μαύρο Καλώδιο PUR	8 x 0,34 mm² + 2 x 0,75 mm², Ø 7,4 mm	PBT-GF 20	10...30 DC	-20...80	IP 65 / IP 67 / IP 68	Πράσινο / 8 x κίτρινο	4	**EBC061**
	10 m Μαύρο Καλώδιο PUR	8 x 0,34 mm² + 2 x 0,75 mm², Ø 7,4 mm	PBT-GF 20	10...30 DC	-20...80	IP 65 / IP 67 / IP 68	Πράσινο / 8 x κίτρινο	4	**EBC062**

Μπορείτε να βρείτε τα διαγράμματα συνδεσμολογίας και τα σχέδια διαστάσεων από τη σελίδα 776

Σχήμα / μέγεθος	Καλώδιο	Προδιαγρ. καλωδίου	Υλικό περι-βλήματος / Παξιμάδι	U [V]	T_a [°C]	Βαθμός προστασίας	LEDs	Αρ. σχε-δίου	Κωδικός παραγ-γελίας
Ομάδα 80 · κυτίο διακλάδωσης M8, 4-πόλων, LED · Σύνδεση αριθ. 21									
	M16 κονέκτορας	–	PBT-GF 20	10...30 DC	-25...80	IP 67	Πράσινο / 8 x κίτρινο	5	**EBC063**
Ομάδα 81 · κυτίο διακλάδωσης M8, 3-πόλων, LED · Σύνδεση αριθ. 22									
	5 m Μαύρο Καλώδιο PUR	8 x 0,34 mm^2 + 2 x 0,75 mm^2, Ø 9,1 mm	PBT-GF 20	10...30 DC	-25...80	IP 65 / IP 67 / IP 68	Πράσινο / 8 x κίτρινο	6	**EBC064**
	10 m Μαύρο Καλώδιο PUR	8 x 0,34 mm^2 + 2 x 0,75 mm^2, Ø 9,1 mm	PBT-GF 20	10...30 DC	-25...80	IP 65 / IP 67 / IP 68	Πράσινο / 8 x κίτρινο	6	**EBC065**
Ομάδα 82 · κυτίο διακλάδωσης M8, 4-πόλων, LED · Σύνδεση αριθ. 23									
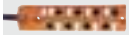	5 m Μαύρο Καλώδιο PUR	16 x 0,34 mm^2 + 2 x 0,75 mm^2, Ø 8,5 mm	PBT-GF 20	10...30 DC	-20...80	IP 65 / IP 67 / IP 68	Πράσινο / 16 x κίτρινο	7	**EBC066**
	10 m Μαύρο Καλώδιο PUR	16 x 0,34 mm^2 + 2 x 0,75 mm^2, Ø 8,5 mm	PBT-GF 20	10...30 DC	-20...80	IP 65 / IP 67 / IP 68	Πράσινο / 16 x κίτρινο	7	**EBC067**
Ομάδα 83 · Κυτίο διακλάδωσης M12 για 1 σήμα · Σύνδεση αριθ. 2									
	5 m Μαύρο Καλώδιο PUR	4 x 0,34 mm^2 + 3 x 1 mm^2, Ø 7,5 mm	PA	30 AC/DC	-25...80	IP 67 / IP 68	–	8	**EBC013**
	10 m Μαύρο Καλώδιο PUR	4 x 0,34 mm^2 + 3 x 1 mm^2, Ø 7,5 mm	PA	30 AC/DC	-25...80	IP 67 / IP 68	–	9	**EBC025**
Ομάδα 84 · Κυτίο διακλάδωσης M12 για 1 σήμα, LED · Σύνδεση αριθ. 24									
	5 m Μαύρο Καλώδιο PUR	4 x 0,34 mm^2 + 3 x 1 mm^2, Ø 7,5 mm	PA	10...30 DC	-25...80	IP 67 / IP 68	Πράσινο / 4 x κίτρινο	10	**EBC015**
	10 m Μαύρο Καλώδιο PUR	4 x 0,34 mm^2 + 3 x 1 mm^2, Ø 7,5 mm	PA	10...30 DC	-25...80	IP 67 / IP 68	Πράσινο / 4 x κίτρινο	11	**EBC027**
Ομάδα 85 · Κυτίο διακλάδωσης M12 για 1 σήμα · Σύνδεση αριθ. 3									
	5 m Μαύρο Καλώδιο PUR	6 x 0,34 mm^2 + 3 x 1 mm^2, Ø 7,8 mm	PA	30 AC/DC	-25...80	IP 67 / IP 68	–	12	**EBC017**
	10 m Μαύρο Καλώδιο PUR	6 x 0,34 mm^2 + 3 x 1 mm^2, Ø 7,8 mm	PA	30 AC/DC	-25...80	IP 67 / IP 68	–	13	**EBC029**

Μπορείτε να βρείτε διαδραστικό επιλογέα προϊόντων και περισσότερες πληροφορίες στη διεύθυνση: www.ifm.com/gr

Σχήμα / μέγεθος	Καλώδιο	Προδιαγρ. καλωδίου	Υλικό περι-βλήματος / Παξιμάδι	U [V]	T_a [°C]	Βαθμός προστασίας	LEDs	Αρ. σχε-δίου	Κωδικός παραγ-γελίας
Ομάδα 86 · Κυτίο διακλάδωσης M12 για 1 σήμα, LED · Σύνδεση αριθ. 25									
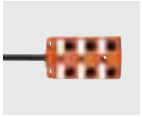	5 m Μαύρο Καλώδιο PUR	6 x 0,34 mm^2 + 3 x 1 mm^2, Ø 7,8 mm	PA	10...30 DC	-25...80	IP 67 / IP 68	Πράσινο / 6 x κίτρινο	14	**EBC019**
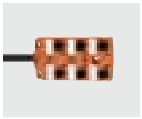	10 m Μαύρο Καλώδιο PUR	6 x 0,34 mm^2 + 3 x 1 mm^2, Ø 7,8 mm	PA	10...30 DC	-25...80	IP 67 / IP 68	Πράσινο / 6 x κίτρινο	15	**EBC031**
Ομάδα 87 · Κυτίο διακλάδωσης M12 για 1 σήμα · Σύνδεση αριθ. 4									
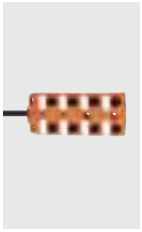	5 m Μαύρο Καλώδιο PUR	8 x 0,34 mm^2 + 3 x 0,75 mm^2, Ø 8,2 mm	PA	30 AC/DC	-25...80	IP 67 / IP 68	–	16	**EBC021**
	10 m Μαύρο Καλώδιο PUR	8 x 0,34 mm^2 + 3 x 0,75 mm^2, Ø 8,2 mm	PA	30 AC/DC	-25...80	IP 67 / IP 68	–	17	**EBC033**
Ομάδα 88 · Κυτίο διακλάδωσης M12 για 1 σήμα, LED · Σύνδεση αριθ. 26									
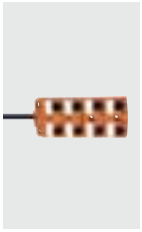	5 m Μαύρο Καλώδιο PUR	8 x 0,34 mm^2 + 3 x 0,75 mm^2, Ø 8,2 mm	PA	10...30 DC	-25...80	IP 67 / IP 68	Πράσινο / 8 x κίτρινο	18	**EBC023**
	10 m Μαύρο Καλώδιο PUR	8 x 0,34 mm^2 + 3 x 0,75 mm^2, Ø 8,2 mm	PA	10...30 DC	-25...80	IP 67 / IP 68	Πράσινο / 8 x κίτρινο	19	**EBC035**
Ομάδα 89 · Κυτίο διακλάδωσης M12 για 1 σήμα · Σύνδεση αριθ. 5									
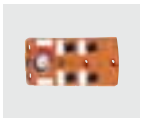	M23 κονέκτορα	–	PA	30 AC/DC	-25...80	IP 67	–	20	**EBC001**
Ομάδα 90 · Κυτίο διακλάδωσης M12 για 1 σήμα, LED · Σύνδεση αριθ. 27									
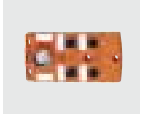	M23 κονέκτορα	–	PA	10...30 DC	-25...80	IP 67	Πράσινο / 4 x κίτρινο	21	**EBC002**
Ομάδα 91 · Κυτίο διακλάδωσης M12 για 1 σήμα · Σύνδεση αριθ. 6									
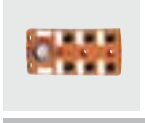	M23 κονέκτορα	–	PA	30 AC/DC	-25...80	IP 67	–	22	**EBC005**
Ομάδα 92 · Κυτίο διακλάδωσης M12 για 1 σήμα, LED · Σύνδεση αριθ. 28									
	M23 κονέκτορα	–	PA	10...30 DC	-25...80	IP 67	Πράσινο / 6 x κίτρινο	23	**EBC006**

Μπορείτε να βρείτε τα διαγράμματα συνδεσμολογίας και τα σχέδια διαστάσεων από τη σελίδα 776

Σχήμα / μέγεθος	Καλώδιο	Προδιαγρ. καλωδίου	Υλικό περι-βλήματος / Παξιμάδι	U [V]	T_a [°C]	Βαθμός προστασίας	LEDs	Αρ. σχε-δίου	Κωδικός παραγ-γελίας
Ομάδα 93 · Κυτίο διακλάδωσης M12 για 1 σήμα · Σύνδεση αριθ. 7									
	M23 κονέκτορα	–	PA	30 AC/DC	-25...80	IP 67	–	24	**EBC009**
Ομάδα 94 · Κυτίο διακλάδωσης M12 για 1 σήμα, LED · Σύνδεση αριθ. 29									
	M23 κονέκτορα	–	PA	10...30 DC	-25...80	IP 67	Πράσινο / 8 x κίτρινο	25	**EBC010**
Ομάδα 95 · Κυτίο διακλάδωσης M12 για 2 σήματα · Σύνδεση αριθ. 8									
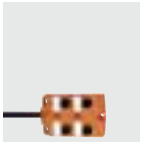	5 m Μαύρο Καλώδιο PUR	8 x 0,34 mm^2 + 3 x 1,0 mm^2, Ø 8,2 mm	PA	30 AC/DC	-25...80	IP 67 / IP 68	–	8	**EBC014**
	10 m Μαύρο Καλώδιο PUR	8 x 0,34 mm^2 + 3 x 1,0 mm^2, Ø 8,2 mm	PA	30 AC/DC	-25...80	IP 67 / IP 68	–	9	**EBC026**
Ομάδα 96 · Κυτίο διακλάδωσης M12 για 2 σήματα, LED · Σύνδεση αριθ. 30									
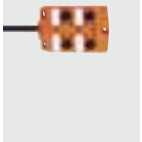	5 m Μαύρο Καλώδιο PUR	8 x 0,34 mm^2 + 3 x 1,0 mm^2, Ø 8,2 mm	PA	10...30 DC	-25...80	IP 67 / IP 68	Πράσινο / 8 x κίτρινο	26	**EBC016**
	10 m Μαύρο Καλώδιο PUR	8 x 0,34 mm^2 + 3 x 1,0 mm^2, Ø 8,2 mm	PA	10...30 DC	-25...80	IP 67 / IP 68	Πράσινο / 8 x κίτρινο	27	**EBC028**
Ομάδα 97 · Κυτίο διακλάδωσης M12 για 2 σήματα · Σύνδεση αριθ. 31									
	5 m Μαύρο Καλώδιο PUR	12 x 0,34 mm^2 + 3 x 1,0 mm^2, Ø 8,8 mm	PA	30 AC/DC	-25...80	IP 67 / IP 68	–	12	**EBC018**
	10 m Μαύρο Καλώδιο PUR	12 x 0,34 mm^2 + 3 x 1,0 mm^2, Ø 8,8 mm	PA	30 AC/DC	-25...80	IP 67 / IP 68	–	13	**EBC030**
Ομάδα 98 · Κυτίο διακλάδωσης M12 για 2 σήματα, LED · Σύνδεση αριθ. 32									
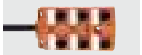	5 m Μαύρο Καλώδιο PUR	12 x 0,34 mm^2 + 3 x 1,0 mm^2, Ø 8,8 mm	PA	10...30 DC	-25...80	IP 67 / IP 68	Πράσινο / 12 x κίτρινο	28	**EBC020**
	10 m Μαύρο Καλώδιο PUR	12 x 0,34 mm^2 + 3 x 1,0 mm^2, Ø 8,8 mm	PA	10...30 DC	-25...80	IP 67 / IP 68	Πράσινο / 12 x κίτρινο	29	**EBC032**
Ομάδα 99 · Κυτίο διακλάδωσης M12 για 2 σήματα · Σύνδεση αριθ. 33									
	5 m Μαύρο Καλώδιο PUR	16 x 0,34 mm^2 + 3 x 0,75 mm^2, Ø 9,7 mm	PA	30 AC/DC	-25...80	IP 67 / IP 68	–	16	**EBC022**

Μπορείτε να βρείτε διαδραστικό επιλογέα προϊόντων και περισσότερες πληροφορίες στη διεύθυνση: www.ifm.com/gr

Σχήμα / μέγεθος	Καλώδιο	Προδιαγρ. καλωδίου	Υλικό περι-βλήματος / Παξιμάδι	U [V]	T_a [°C]	Βαθμός προστασίας	LEDs	Αρ. σχε-δίου	Κωδικός παραγ-γελίας
Ομάδα 99 · Κυτίο διακλάδωσης M12 για 2 σήματα · Σύνδεση αριθ. 33									
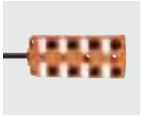	10 m Μαύρο Καλώδιο PUR	16 x 0,34 mm^2 + 3 x 0,75 mm^2, Ø 9,7 mm	PA	30 AC/DC	-25...80	IP 67 / IP 68	–	17	**EBC034**
Ομάδα 100 · Κυτίο διακλάδωσης M12 για 2 σήματα, LED · Σύνδεση αριθ. 34									
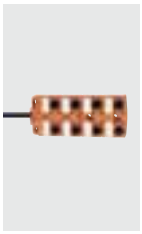	5 m Μαύρο Καλώδιο PUR	16 x 0,34 mm^2 + 3 x 1,0 mm^2, Ø 9,7 mm	PA	10...30 DC	-25...80	IP 67 / IP 68	Πράσινο / 16 x κίτρινο	30	**EBC024**
	10 m Μαύρο Καλώδιο PUR	16 x 0,34 mm^2 + 3 x 1,0 mm^2, Ø 9,7 mm	PA	10...30 DC	-25...80	IP 67 / IP 68	Πράσινο / 16 x κίτρινο	31	**EBC036**
Ομάδα 101 · Κυτίο διακλάδωσης M12 για 2 σήματα · Σύνδεση αριθ. 9									
	M23 κονέκτορα	–	PA	30 AC/DC	-25...80	IP 67	–	32	**EBC003**
Ομάδα 102 · Κυτίο διακλάδωσης M12 για 2 σήματα, LED · Σύνδεση αριθ. 35									
	M23 κονέκτορα	–	PA	10...30 DC	-25...80	IP 67	Πράσινο / 8 x κίτρινο	33	**EBC004**
Ομάδα 103 · Κυτίο διακλάδωσης M12 για 2 σήματα · Σύνδεση αριθ. 10									
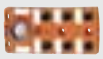	M23 κονέκτορα	–	PA	30 AC/DC	-25...80	IP 67	–	34	**EBC007**
Ομάδα 104 · Κυτίο διακλάδωσης M12 για 2 σήματα, LED · Σύνδεση αριθ. 36									
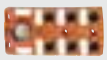	M23 κονέκτορα	–	PA	10...30 DC	-25...80	IP 67	Πράσινο / 12 x κίτρινο	35	**EBC008**
Ομάδα 105 · Κυτίο διακλάδωσης M12 για 2 σήματα · Σύνδεση αριθ. 11									
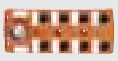	M23 κονέκτορα	–	PA	30 AC/DC	-25...80	IP 67	–	36	**EBC011**
Ομάδα 106 · Κυτίο διακλάδωσης M12 για 2 σήματα, LED · Σύνδεση αριθ. 37									
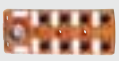	M23 κονέκτορα	–	PA	10...30 DC	-25...80	IP 67	Πράσινο / 16 x κίτρινο	37	**EBC012**

Μπορείτε να βρείτε τα διαγράμματα συνδεσμολογίας και τα σχέδια διαστάσεων από τη σελίδα 776

Κυτία διακλάδωσης, υγιεινές και υγρές περιοχές

Σχήμα / μέγεθος	Καλώδιο	Προδιαγρ. καλωδίου	Υλικό περι-βλήματος / Παξιμάδι	U [V]	T_a [°C]	Βαθμός προστασίας	LEDs	Αρ. σχε-δίου	Κωδικός παραγ-γελίας
Ομάδα 107 · κυτίο διακλάδωσης M12, LED · Σύνδεση αριθ. 34									
	10 m Μαύρο Καλώδιο PUR / PVC	3 x 0,75 mm² + 16 x 0,34 mm², Ø 11 mm	ανοξείδωτο V4A	10...36 DC	-5...70	IP 69K	Πράσινο / 16 x κίτρινο	38	**E11775**

Σχεδιάγραμμα σύνδεσης

Χρώματα κλώνων

BK	Μαύρο
BN	Καφέ
BU	Μπλε
WH	Λευκό
GN	Πράσινο
GY	Γκρι
YE	Κίτρινο
PK	Ροζ
RD	Κόκκινο
VT	Μωβ
GN/YE	Πράσινο/κίτρινο

1

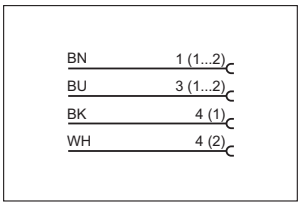

2

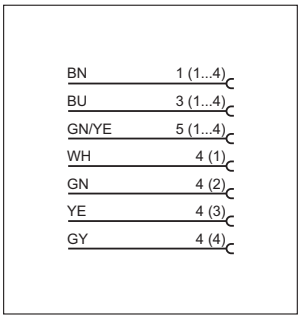

3

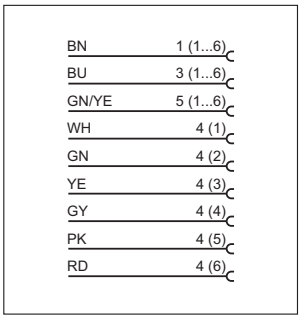

4

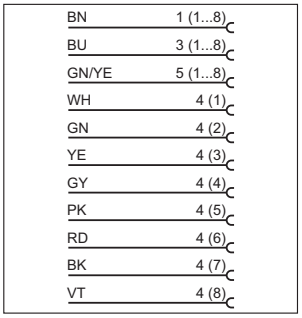

5

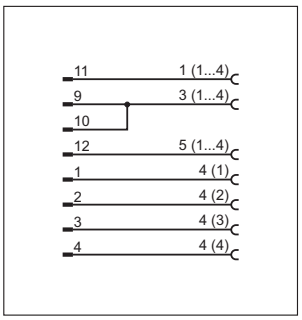

6

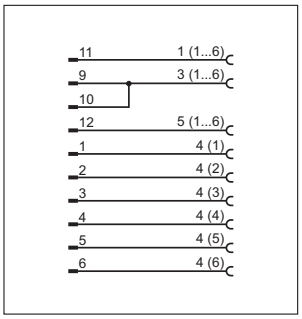

7

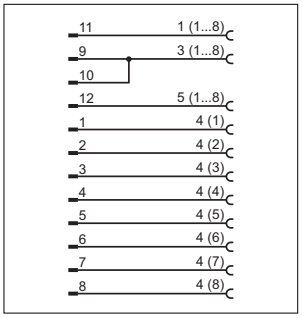

8

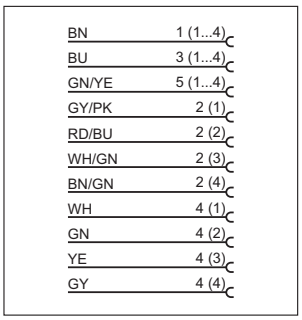

9

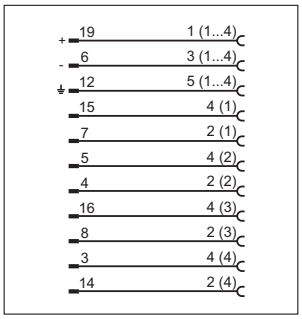

10

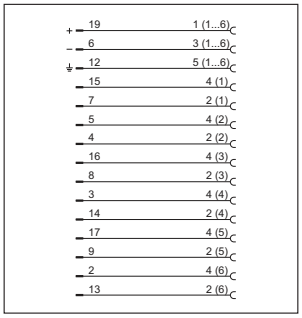

11

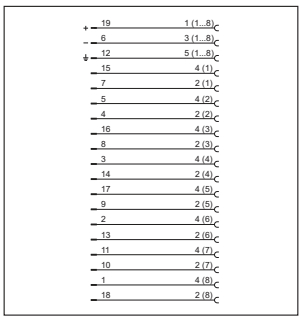

Μπορείτε να βρείτε διαδραστικό επιλογέα προϊόντων και περισσότερες πληροφορίες στη διεύθυνση: www.ifm.com/gr

Σχεδιάγραμμα σύνδεσης

12

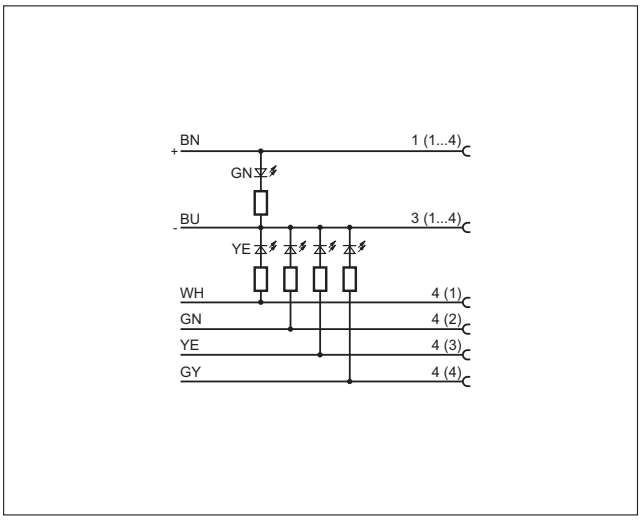

13

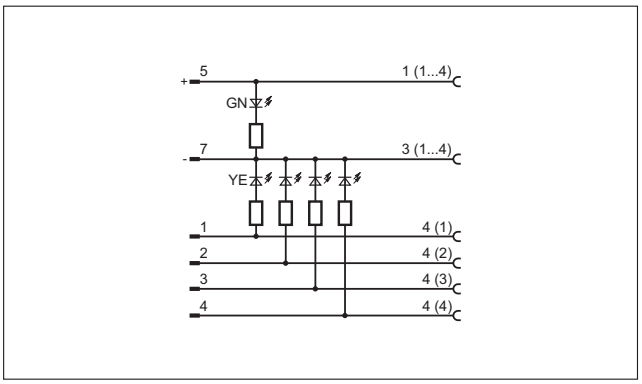

14

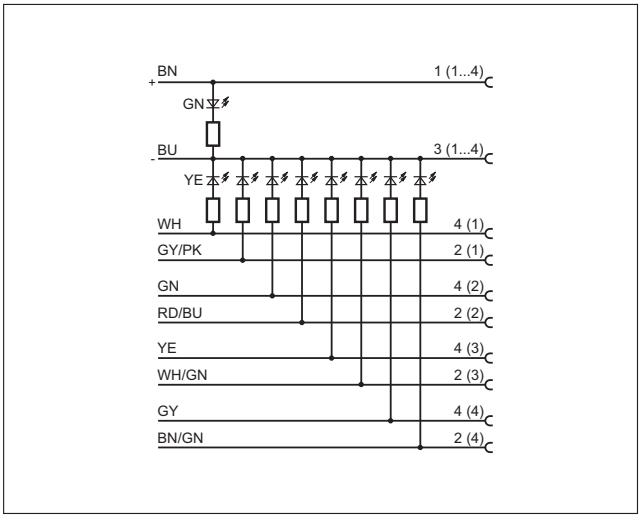

15

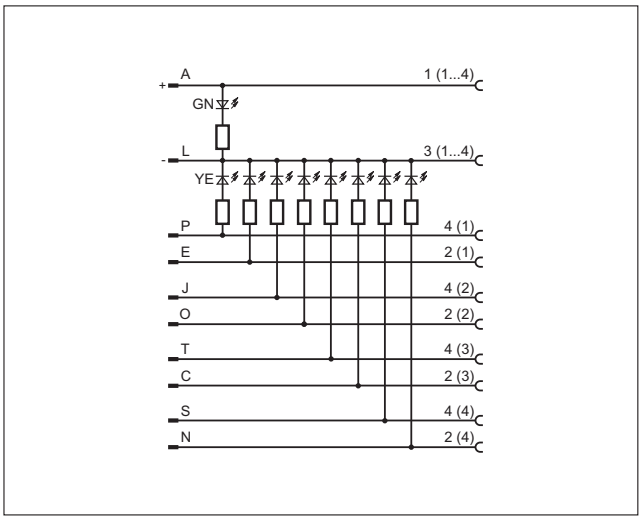

16

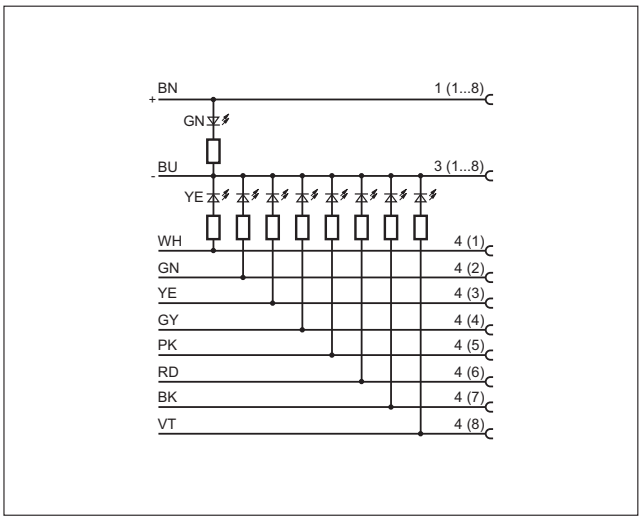

Σχεδιάγραμμα σύνδεσης

17

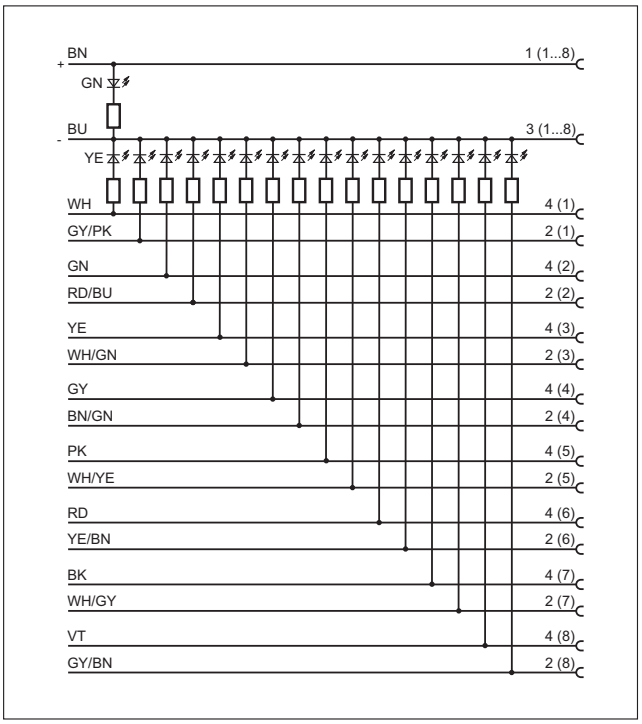

18

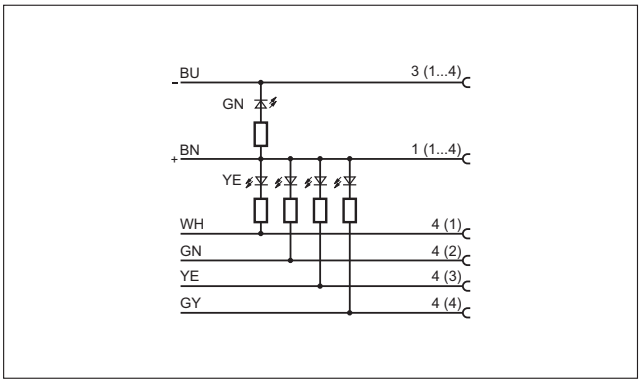

19

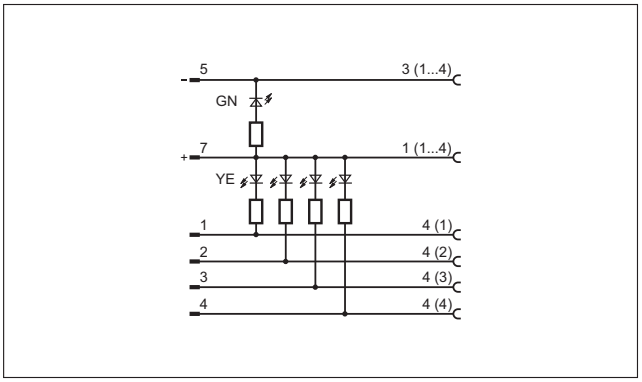

20

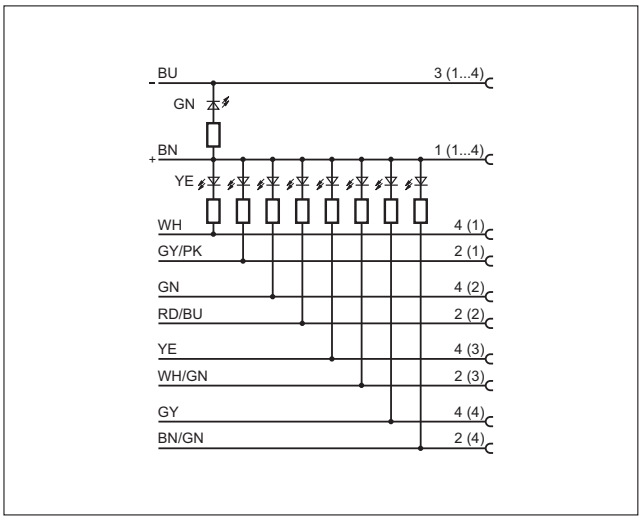

21

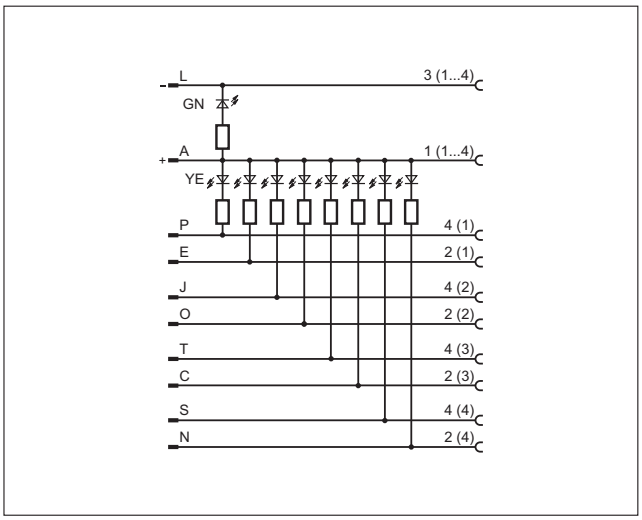

22

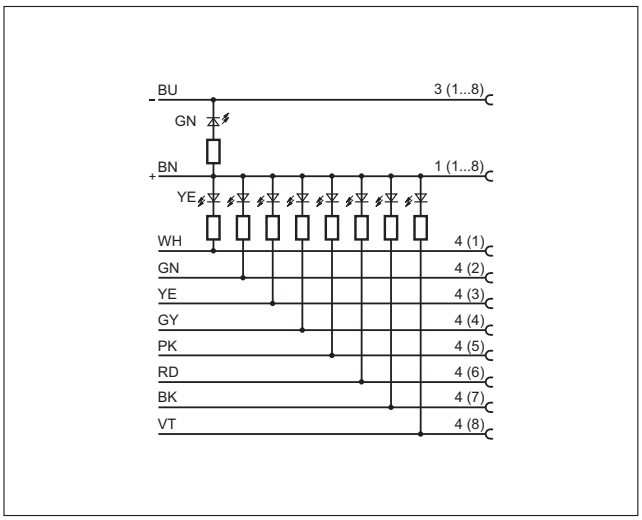

Μπορείτε να βρείτε διαδραστικό επιλογέα προϊόντων και περισσότερες πληροφορίες στη διεύθυνση: www.ifm.com/gr

Σχεδιάγραμμα σύνδεσης

23

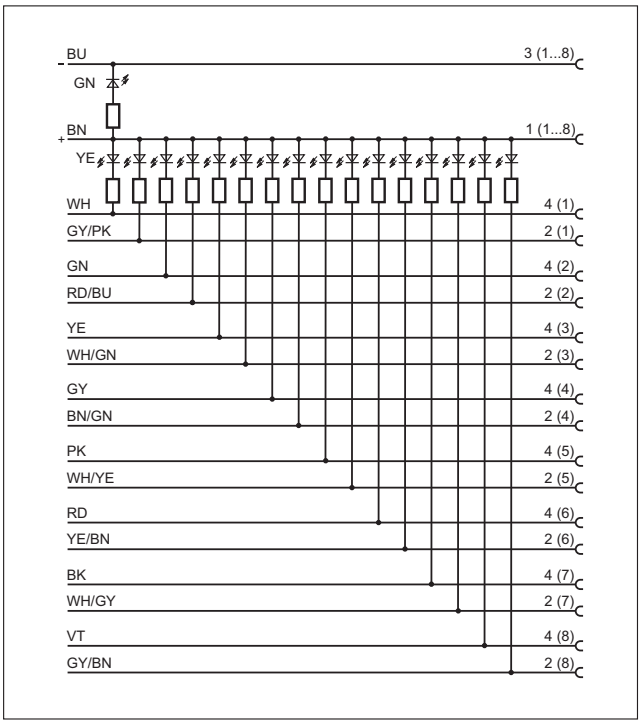

24

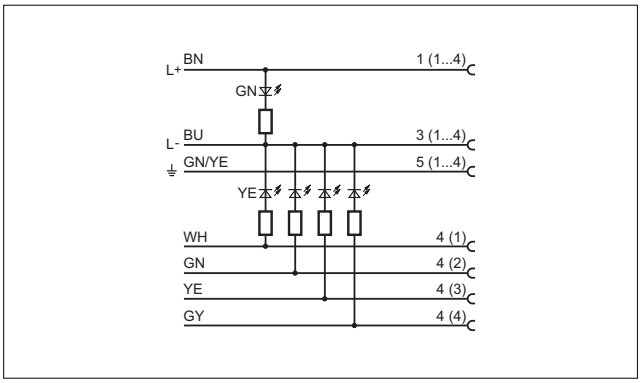

25

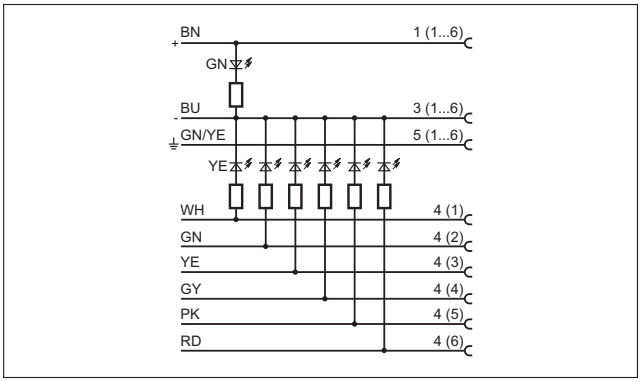

26

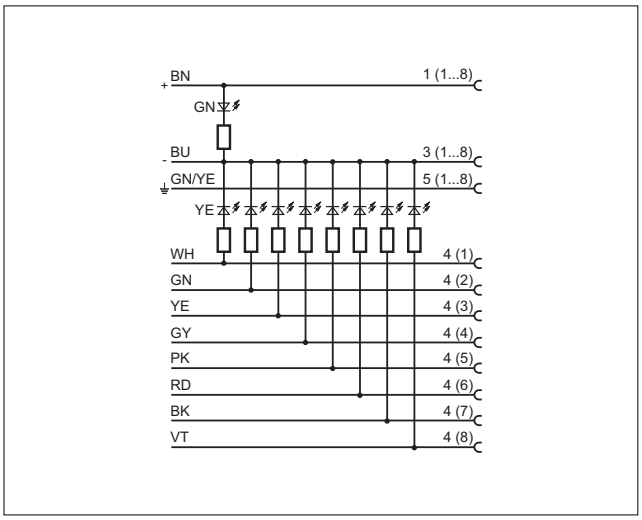

27

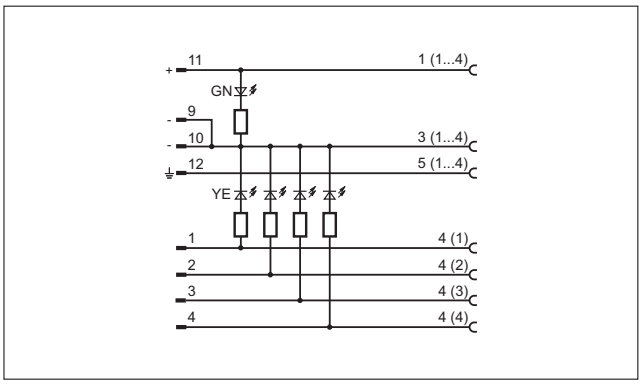

28

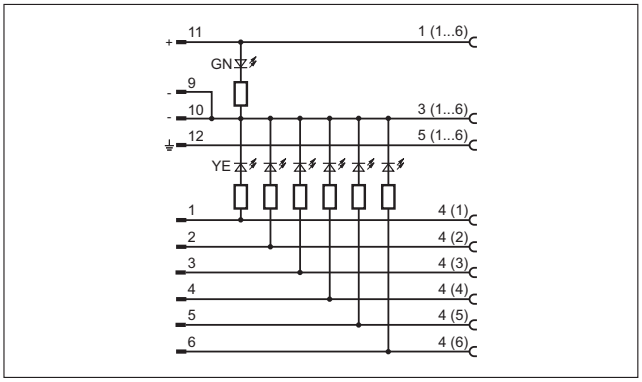

Σχεδιάγραμμα σύνδεσης

29

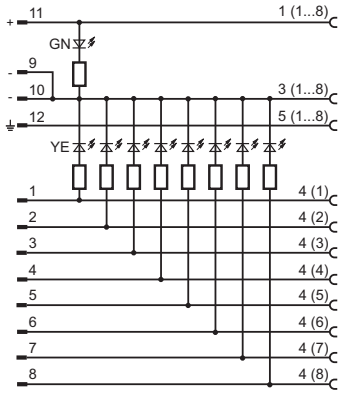

30

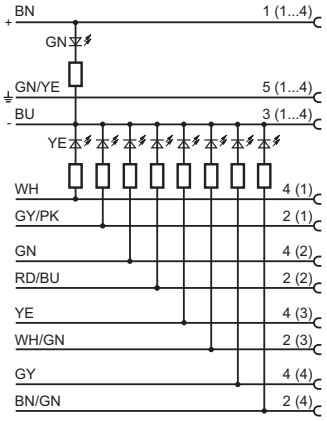

31

BN	1 (1...6)
BU	3 (1...6)
GN/YE	5 (1...6)
GY/PK	2 (1)
RD/BU	2 (2)
WH/GN	2 (3)
BN/GN	2 (4)
WH/YE	2 (5)
YE/BN	2 (6)
WH	4 (1)
GN	4 (2)
YE	4 (3)
GY	4 (4)
PK	4 (5)
RD	4 (6)

32

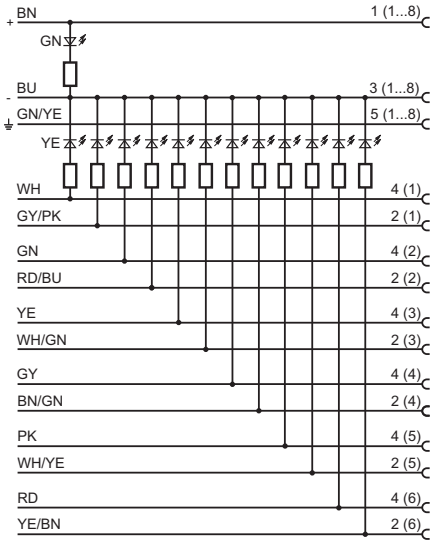

33

BN	1 (1...8)
BU	3 (1...8)
GN/YE	5 (1...8)
GY/PK	2 (1)
RD/BU	2 (2)
WH/GN	2 (3)
BN/GN	2 (4)
WH/YE	2 (5)
YE/BN	2 (6)
WH/GY	2 (7)
GY/BN	2 (8)
WH	4 (1)
GN	4 (2)
YE	4 (3)
GY	4 (4)
PK	4 (5)
RD	4 (6)
BK	4 (7)
VT	4 (8)

Μπορείτε να βρείτε διαδραστικό επιλογέα προϊόντων και περισσότερες πληροφορίες στη διεύθυνση: www.ifm.com/gr

Σχεδιάγραμμα σύνδεσης

34

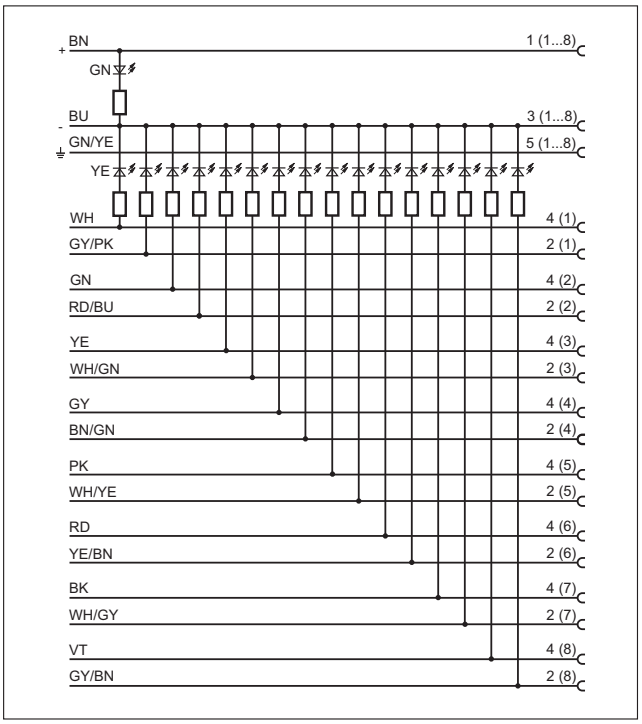

36

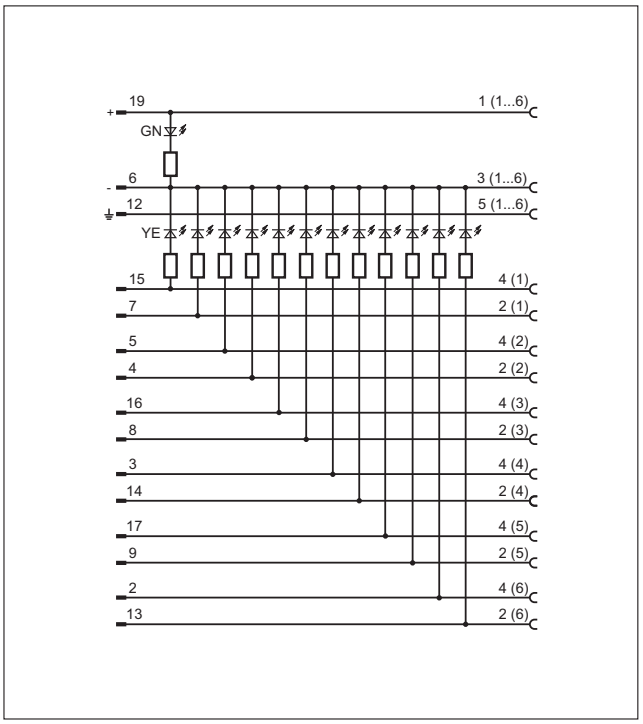

35

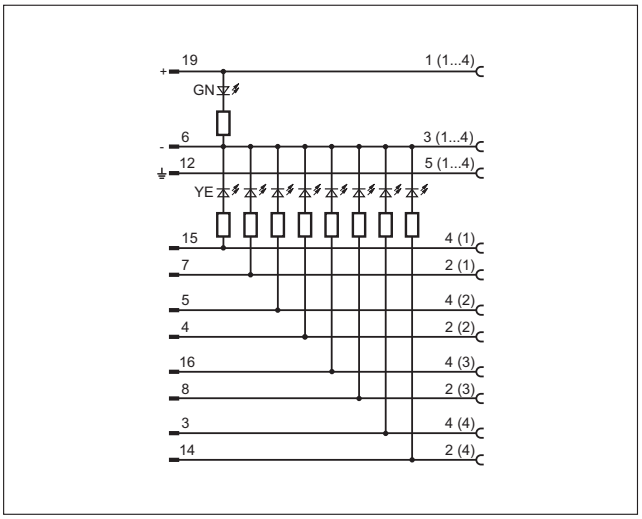

37

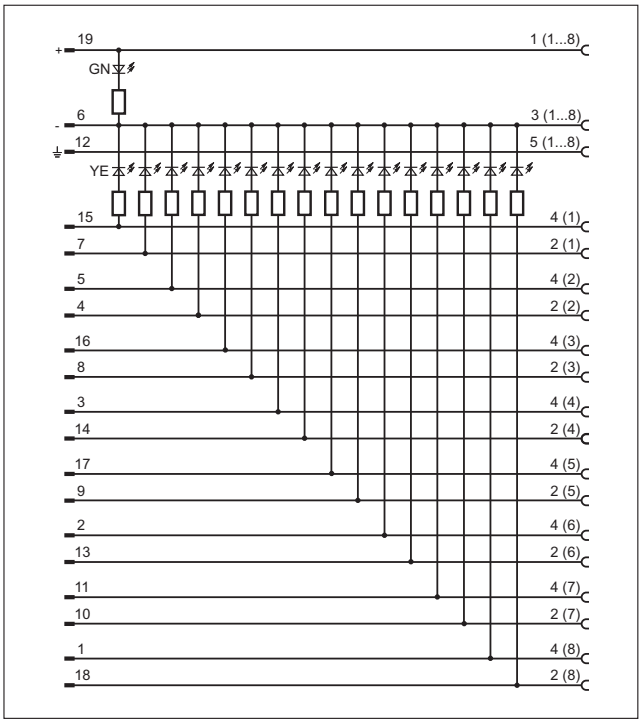

Σχέδια υπό κλίμακα / αριθ. σχεδίου / CAD, από: www.ifm.com

1

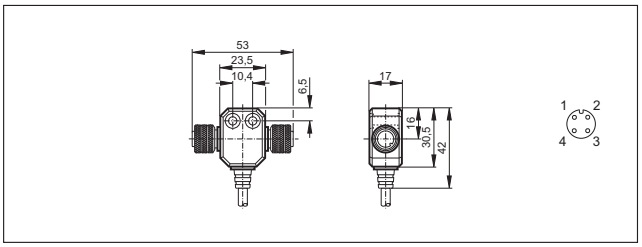

Σχέδια υπό κλίμακα / αριθ. σχεδίου / CAD, από: www.ifm.com

2

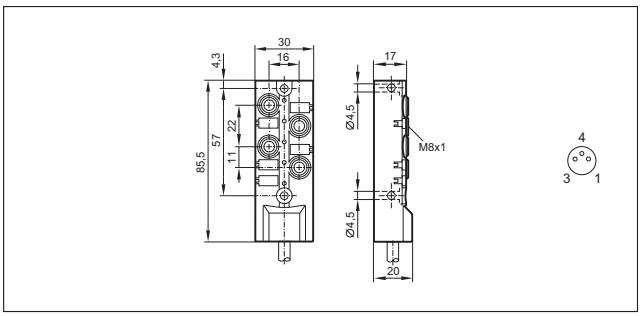

3

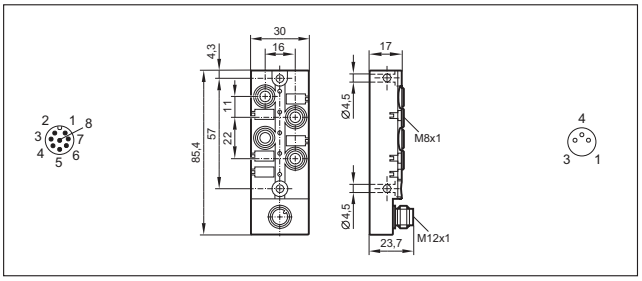

4

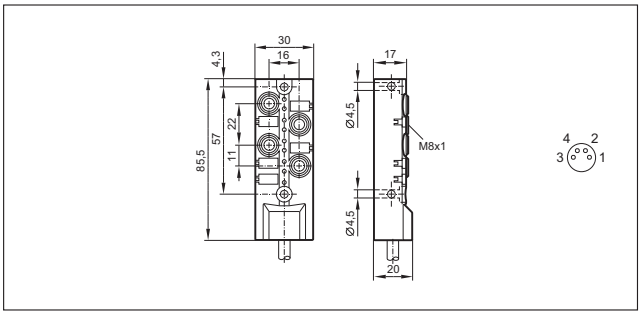

5

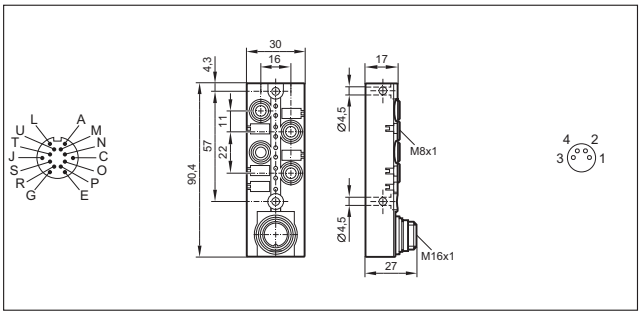

6

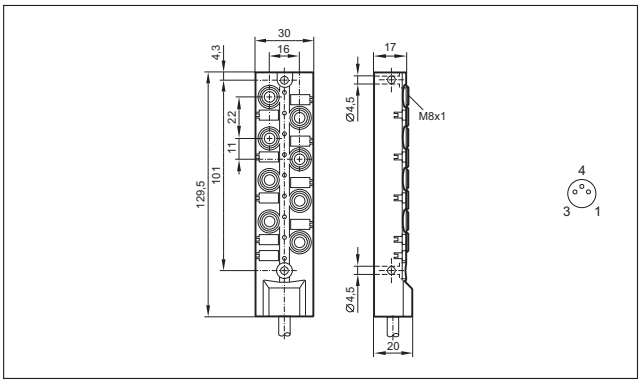

7

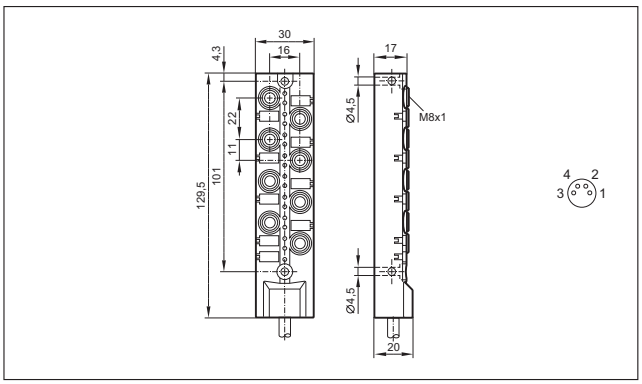

8

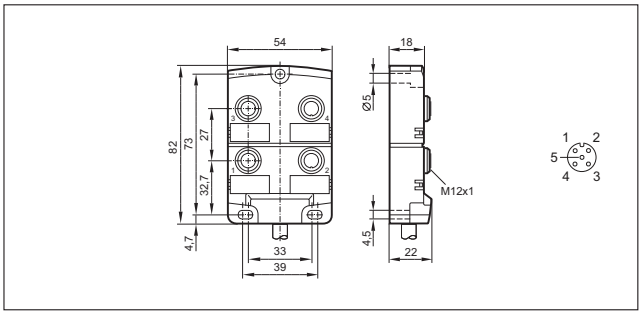

9

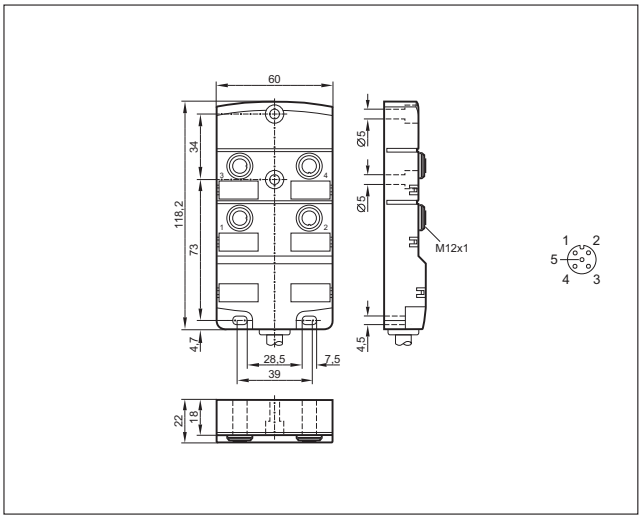

10

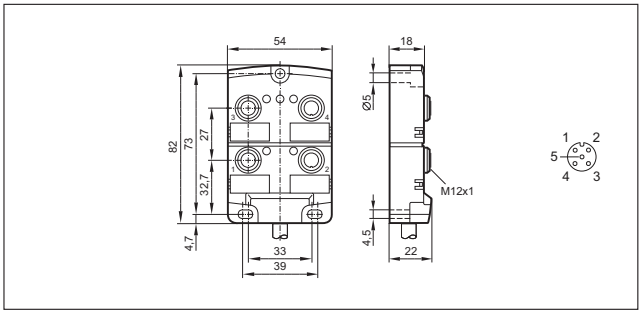

Μπορείτε να βρείτε διαδραστικό επιλογέα προϊόντων και περισσότερες πληροφορίες στη διεύθυνση: www.ifm.com/gr

Σχέδια υπό κλίμακα / αριθ. σχεδίου / CAD, από: www.ifm.com

11

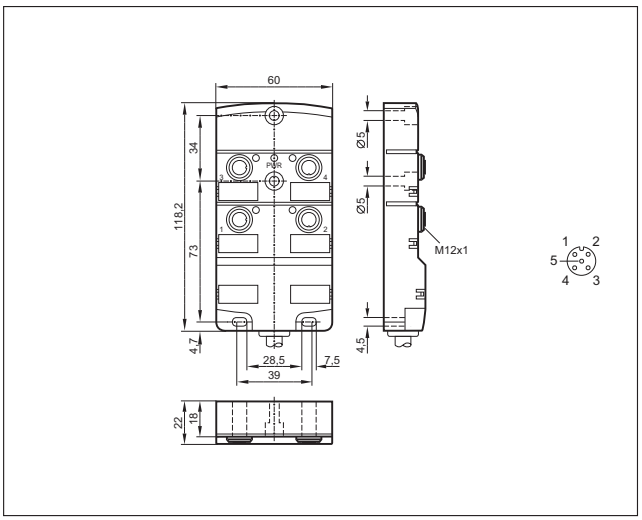

12

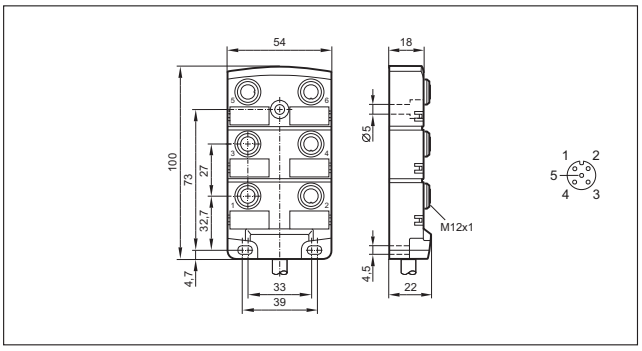

13

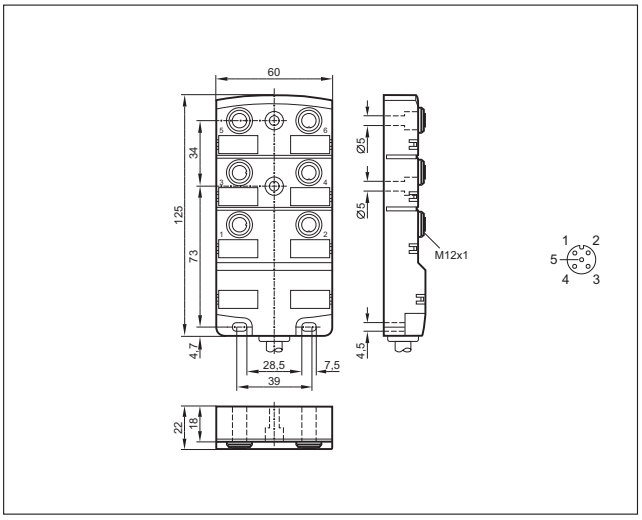

14

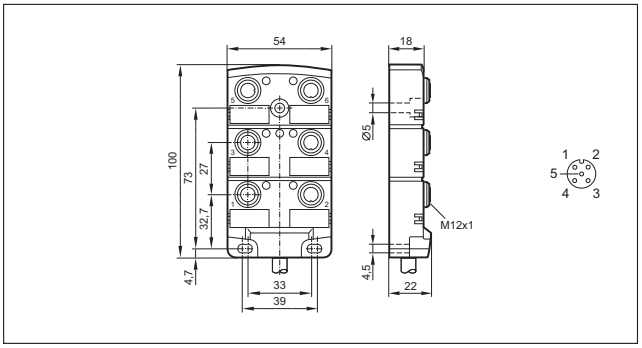

15

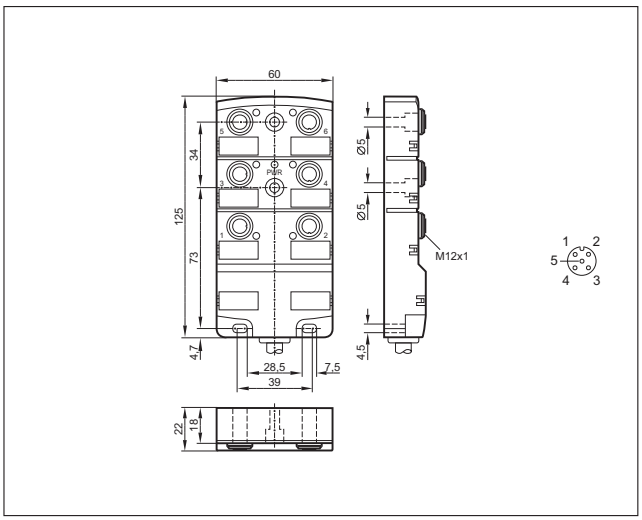

16

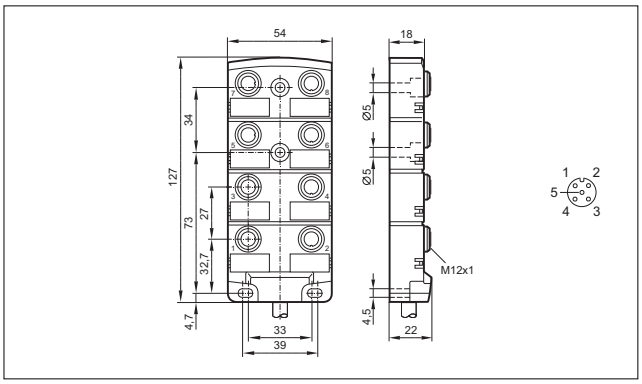

17

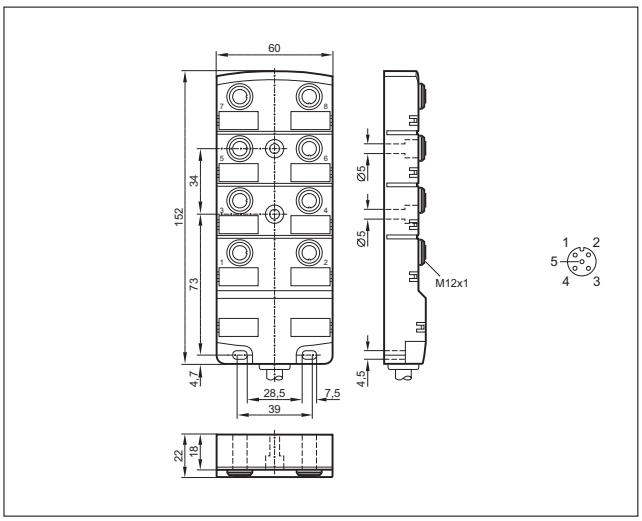

Σχέδια υπό κλίμακα / αριθ. σχεδίου / CAD, από: www.ifm.com

18

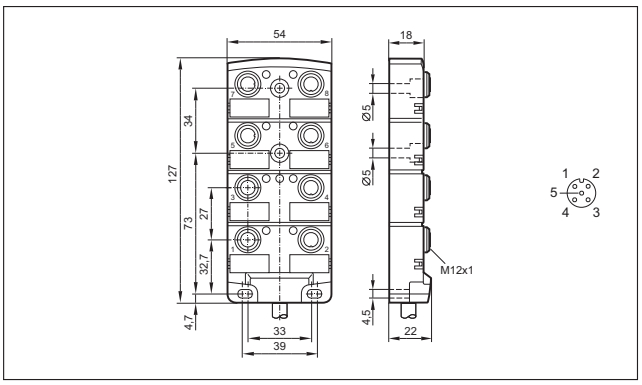

19

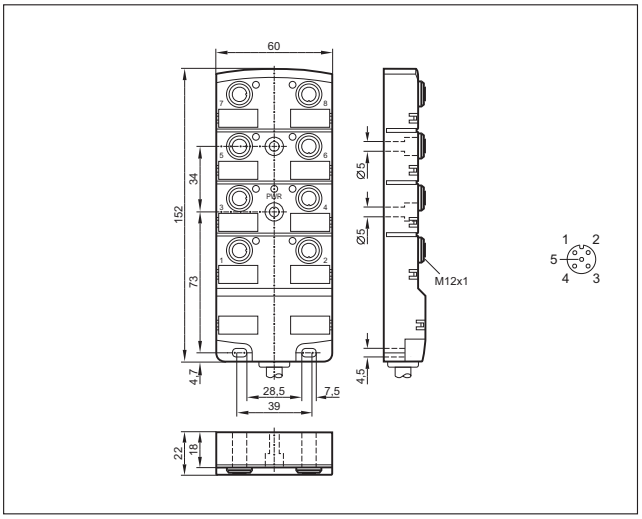

20

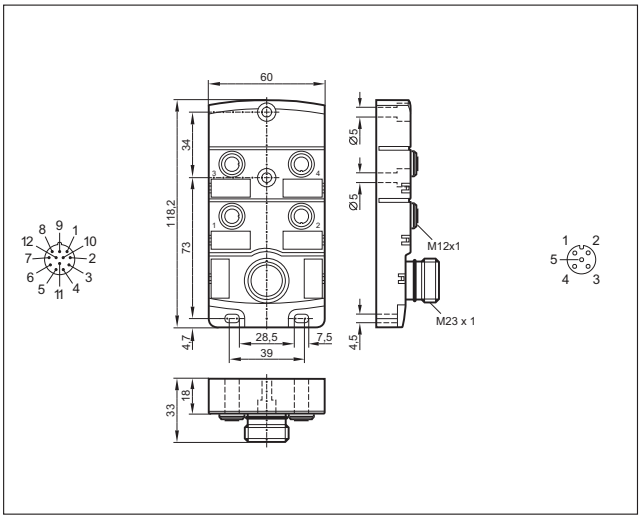

21

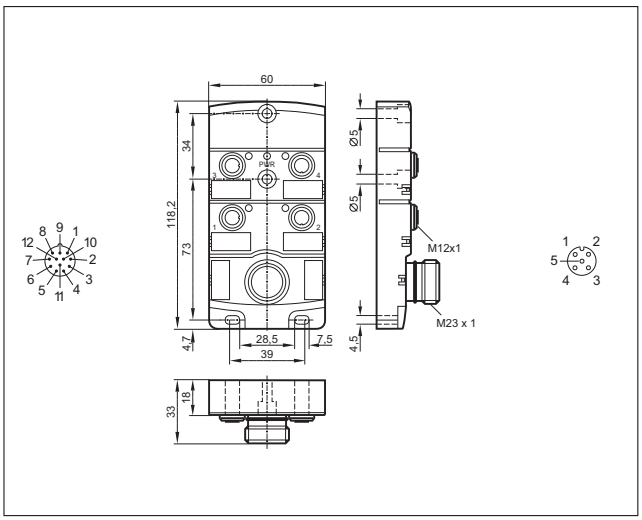

22

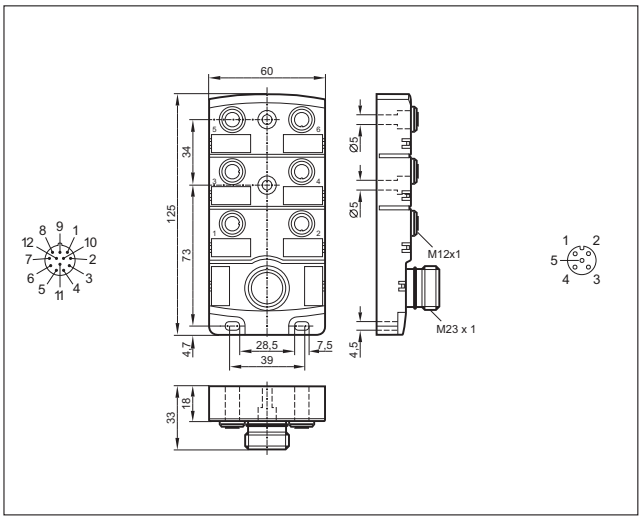

23

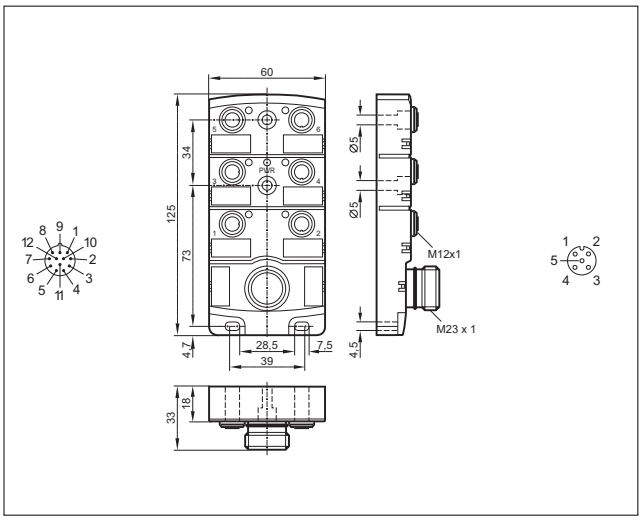

Μπορείτε να βρείτε διαδραστικό επιλογέα προϊόντων και περισσότερες πληροφορίες στη διεύθυνση: www.ifm.com/gr

Σχέδια υπό κλίμακα / αριθ. σχεδίου / CAD, από: www.ifm.com

24

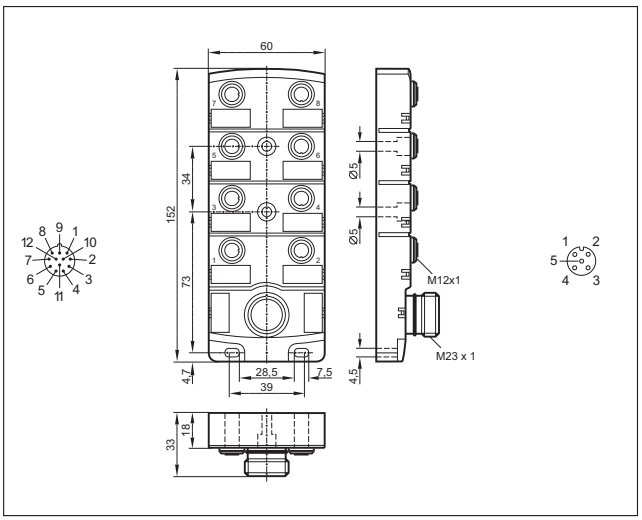

25

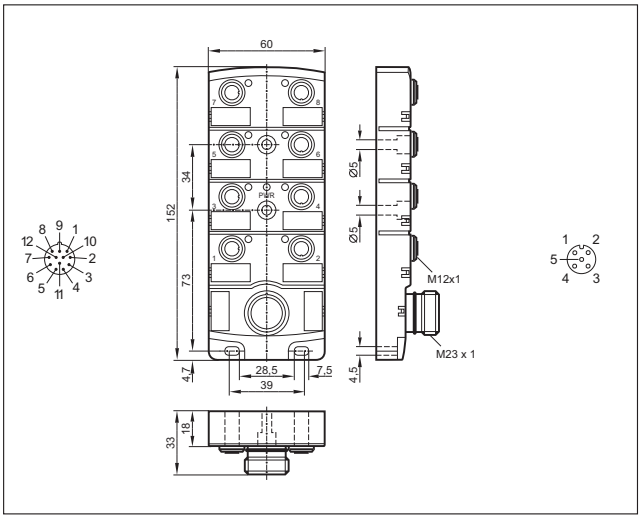

26

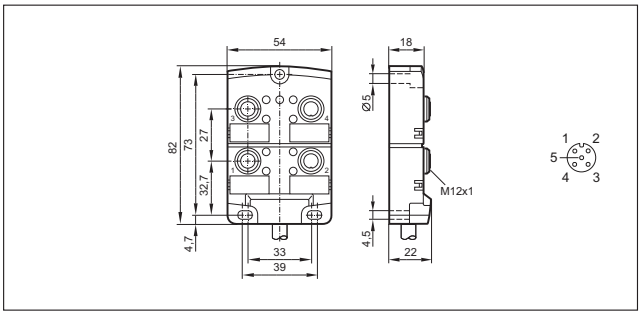

27

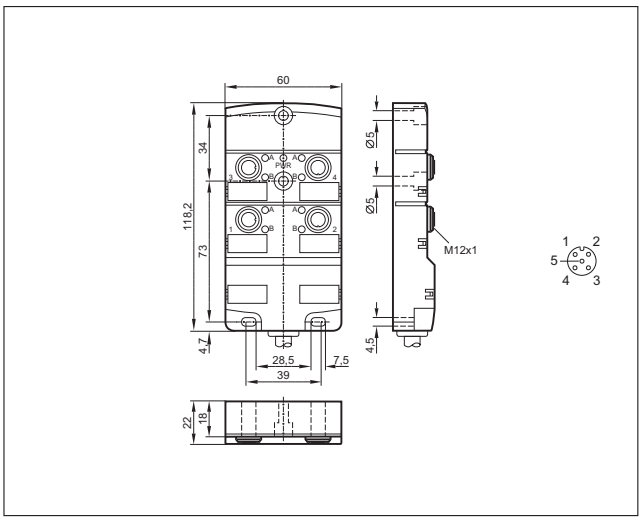

28

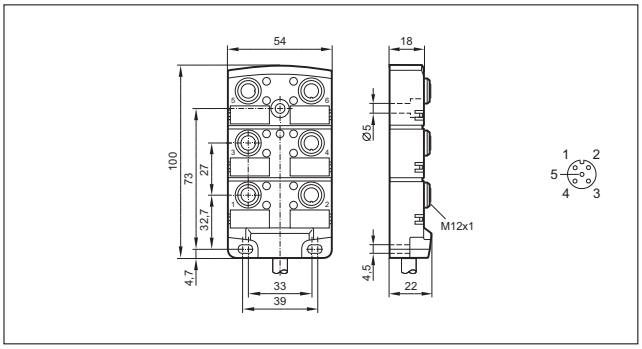

29

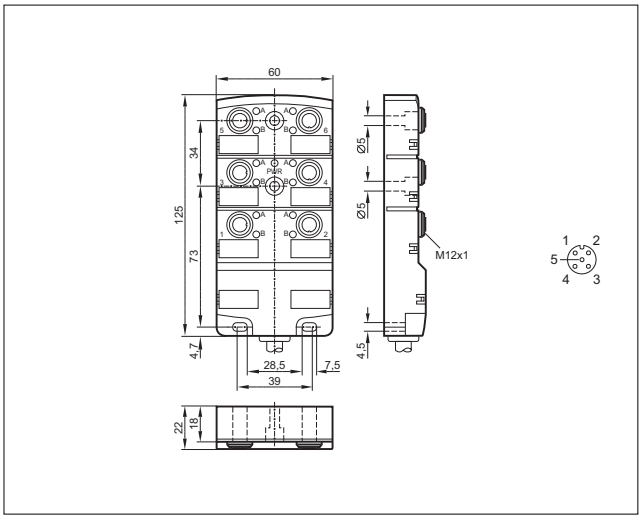

Σχέδια υπό κλίμακα / αριθ. σχεδίου / CAD, από: www.ifm.com

30

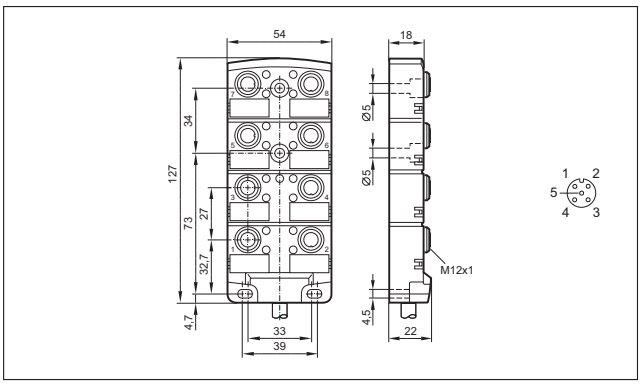

31

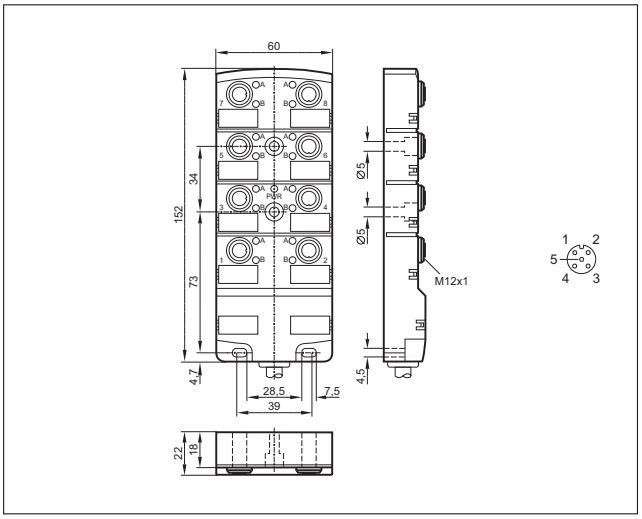

32

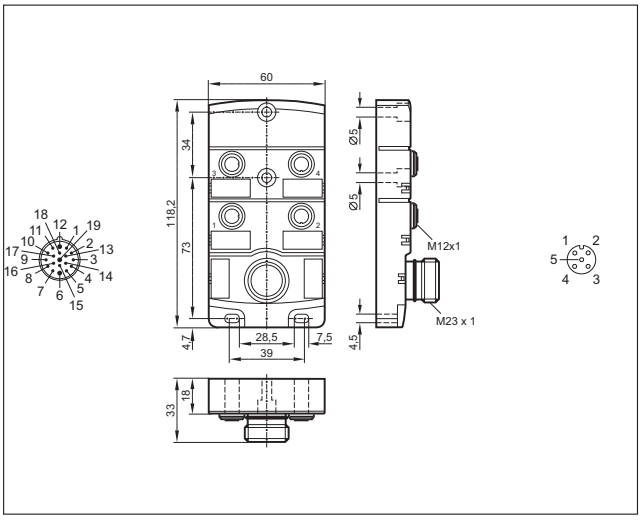

33

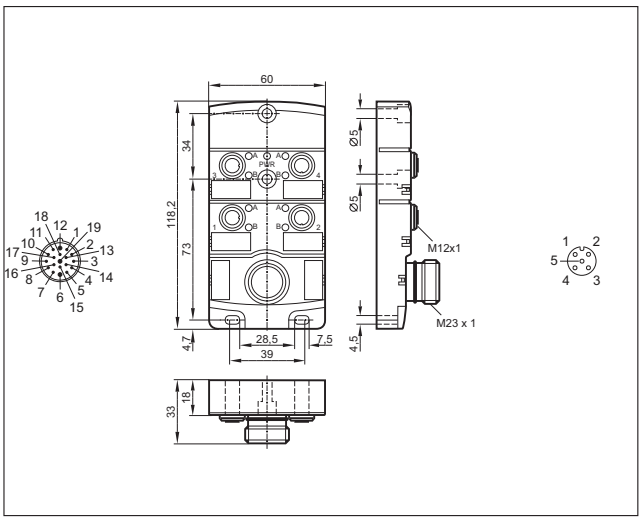

34

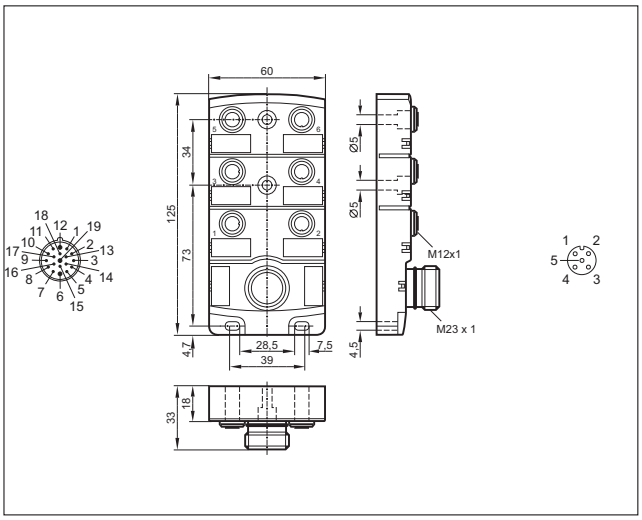

35

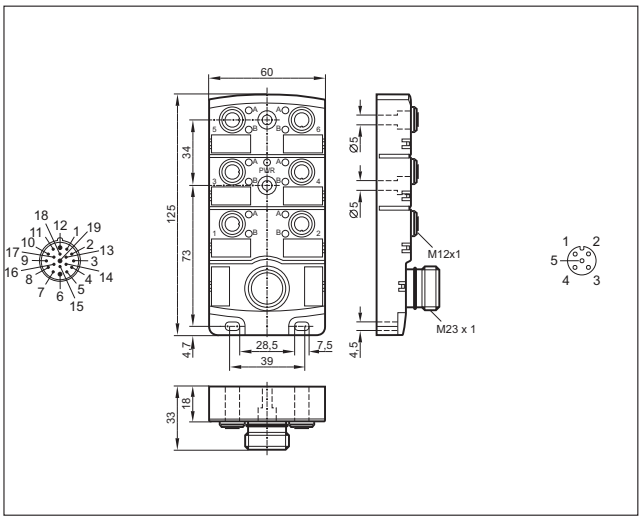

Μπορείτε να βρείτε διαδραστικό επιλογέα προϊόντων και περισσότερες πληροφορίες στη διεύθυνση: www.ifm.com/gr

Σχέδια υπό κλίμακα / αριθ. σχεδίου / CAD, από: www.ifm.com

36

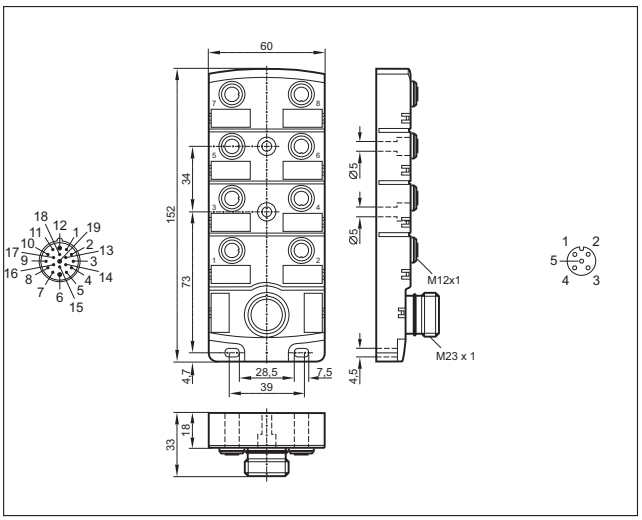

37

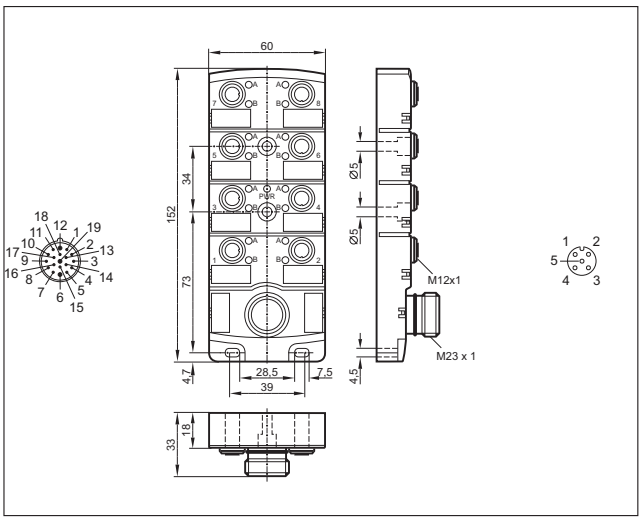

38

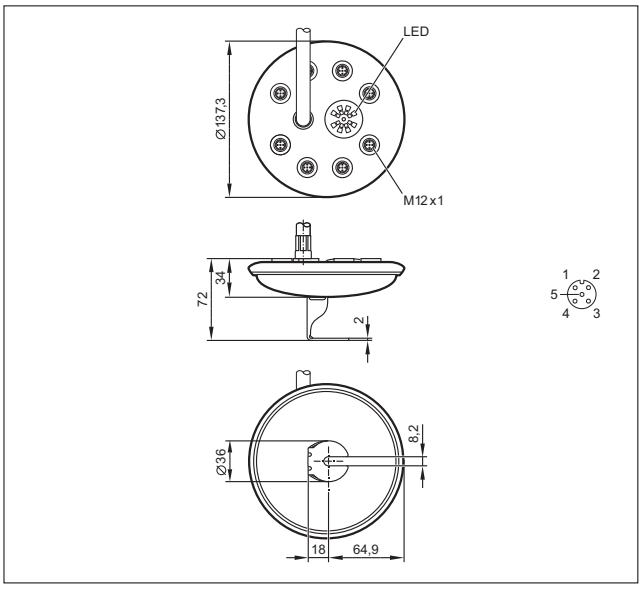

Διακλαδωτές Y

Συνδετικά καλώδια σχήματος Y χρησιμεύουν για τη διανομή σημάτων και για τη σύνδεση δύο συσκευών σε ένα κονέκτορα.

Γενική επισκόπηση συστήματος	Σελίδα
Καλώδια σύνδεσης Y με M12 κονέκτορες, βιομηχανικές εφαρμογές.	788 - 789
Καλώδια σύνδεσης Y με M12 κονέκτορες, υγιεινές και υγρές περιοχές.	789
Σχεδιάγραμμα σύνδεσης	790
Σχέδια υπό κλίμακα / αριθ. σχεδίου / CAD, από: www.ifm.com	790

Καλώδια σύνδεσης Y με M12 κονέκτορες, βιομηχανικές εφαρμογές.

Σχήμα / μέγεθος	Καλώδιο	Προδιαγρ. καλωδίου	Υλικό περι-βλήματος / Παξιμάδι	U [V]	T_a [°C]	Βαθμός προστασίας	LEDs	Αρ. σχε-δίου	Κωδικός παραγ-γελίας
Ομάδα 56 · Καλώδιο σύνδεσης Y , Αρσενικός κονέκτορας: M12, 5-πόλων, Θηλυκός κονέκτορας: M12, 5-πόλων, 5-κλώνων · Σύνδεση αριθ. 1									
	1 m Μαύρο Καλώδιο PUR	4 x 0,34 mm², Ø 4,9 mm	TPU / Ορείχαλκος	60 AC 60 DC	-25...90	IP 65 / IP 67 / IP 68 / IP 69K	–	1	**EVC431**
	2 m Μαύρο Καλώδιο PUR	4 x 0,34 mm², Ø 4,9 mm	TPU / Ορείχαλκος	60 AC 60 DC	-25...90	IP 65 / IP 67 / IP 68 / IP 69K	–	1	**EVC432**
	5 m Μαύρο Καλώδιο PUR	4 x 0,34 mm², Ø 4,9 mm	TPU / Ορείχαλκος	60 AC 60 DC	-25...90	IP 65 / IP 67 / IP 68 / IP 69K	–	1	**EVC433**
	1 m Μαύρο Καλώδιο PUR	4 x 0,34 mm², Ø 4,9 mm	TPU / Ορείχαλκος	60 AC 60 DC	-25...90	IP 65 / IP 67 / IP 68 / IP 69K	–	2	**EVC434**
	2 m Μαύρο Καλώδιο PUR	4 x 0,34 mm², Ø 4,9 mm	TPU / Ορείχαλκος	60 AC 60 DC	-25...90	IP 65 / IP 67 / IP 68 / IP 69K	–	2	**EVC435**
	5 m Μαύρο Καλώδιο PUR	4 x 0,34 mm², Ø 4,9 mm	TPU / Ορείχαλκος	60 AC 60 DC	-25...90	IP 65 / IP 67 / IP 68 / IP 69K	–	2	**EVC436**

Μπορείτε να βρείτε διαδραστικό επιλογέα προϊόντων και περισσότερες πληροφορίες στη διεύθυνση: www.ifm.com/gr

Σχήμα / μέγεθος	Καλώδιο	Προδιαγρ. καλωδίου	Υλικό περι-βλήματος / Παξιμάδι	U [V]	T_a [°C]	Βαθμός προστασίας	LEDs	Αρ. σχε-δίου	Κωδικός παραγ-γελίας
Ομάδα 58 · Καλώδιο σύνδεσης Y , Αρσενικός κονέκτορας: M12, 4-πόλων, Θηλυκός κονέκτορας: M12, 5-πόλων, 5-κλώνων, LED · Σύνδεση αριθ. 2									
	1 m Μαύρο Καλώδιο PUR	3 x 0,34 mm², Ø 4,9 mm	TPU / Ορείχαλκος	10...36 DC	-25...90	IP 65 / IP 67 / IP 68 / IP 69K	Πράσινο / Κίτρινο	3	**EVC437**
	2 m Μαύρο Καλώδιο PUR	3 x 0,34 mm², Ø 4,9 mm	TPU / Ορείχαλκος	10...36 DC	-25...90	IP 65 / IP 67 / IP 68 / IP 69K	Πράσινο / Κίτρινο	3	**EVC438**
	5 m Μαύρο Καλώδιο PUR	3 x 0,34 mm², Ø 4,9 mm	TPU / Ορείχαλκος	10...36 DC	-25...90	IP 65 / IP 67 / IP 68 / IP 69K	Πράσινο / Κίτρινο	3	**EVC439**

Καλώδια σύνδεσης Y με M12 κονέκτορες, υγιεινές και υγρές περιοχές.

Σχήμα / μέγεθος	Καλώδιο	Προδιαγρ. καλωδίου	Υλικό περι-βλήματος / Παξιμάδι	U [V]	T_a [°C]	Βαθμός προστασίας	LEDs	Αρ. σχε-δίου	Κωδικός παραγ-γελίας
Ομάδα 135 · Καλώδιο σύνδεσης Y , Αρσενικός κονέκτορας: M12, 5-πόλων, Θηλυκός κονέκτορας: M12, 5-πόλων, 5-κλώνων · Σύνδεση αριθ. 1									
	1 m Πορτοκαλί Καλώδιο PVC	4 x 0,34 mm², Ø 4,9 mm	PVC / V4A	60 AC 60 DC	-25...100	IP 65 / IP 67 / IP 68 / IP 69K	–	4	**EVT329**
	2 m Πορτοκαλί Καλώδιο PVC	4 x 0,34 mm², Ø 4,9 mm	PVC / V4A	60 AC 60 DC	-25...100	IP 65 / IP 67 / IP 68 / IP 69K	–	4	**EVT330**
	5 m Πορτοκαλί Καλώδιο PVC	4 x 0,34 mm², Ø 4,9 mm	PVC / V4A	60 AC 60 DC	-25...100	IP 65 / IP 67 / IP 68 / IP 69K	–	4	**EVT331**
	1 m Πορτοκαλί Καλώδιο PVC	4 x 0,34 mm², Ø 4,9 mm	PVC / V4A	60 AC 60 DC	-25...100	IP 65 / IP 67 / IP 68 / IP 69K	–	5	**EVT332**
	2 m Πορτοκαλί Καλώδιο PVC	4 x 0,34 mm², Ø 4,9 mm	PVC / V4A	60 AC 60 DC	-25...100	IP 65 / IP 67 / IP 68 / IP 69K	–	5	**EVT333**
	5 m Πορτοκαλί Καλώδιο PVC	4 x 0,34 mm², Ø 4,9 mm	PVC / V4A	60 AC 60 DC	-25...100	IP 65 / IP 67 / IP 68 / IP 69K	–	5	**EVT334**
Ομάδα 136 · Καλώδιο σύνδεσης Y , Αρσενικός κονέκτορας: M12, 4-πόλων, Θηλυκός κονέκτορας: M12, 5-πόλων, 5-κλώνων, LED, PNP · Σύνδεση αριθ. 2									
	1 m Πορτοκαλί Καλώδιο PVC	3 x 0,34 mm², Ø 4,9 mm	PVC / V4A	10...36 DC	-25...100	IP 65 / IP 67 / IP 68 / IP 69K	Πράσινο / Κίτρινο	6	**EVT335**
	2 m Πορτοκαλί Καλώδιο PVC	3 x 0,34 mm², Ø 4,9 mm	PVC / V4A	10...36 DC	-25...100	IP 65 / IP 67 / IP 68 / IP 69K	Πράσινο / Κίτρινο	6	**EVT336**
	5 m Πορτοκαλί Καλώδιο PVC	3 x 0,34 mm², Ø 4,9 mm	PVC / V4A	10...36 DC	-25...100	IP 65 / IP 67 / IP 68 / IP 69K	Πράσινο / Κίτρινο	6	**EVT337**

Μπορείτε να βρείτε τα διαγράμματα συνδεσμολογίας και τα σχέδια διαστάσεων από τη σελίδα 790

Σχεδιάγραμμα σύνδεσης

1

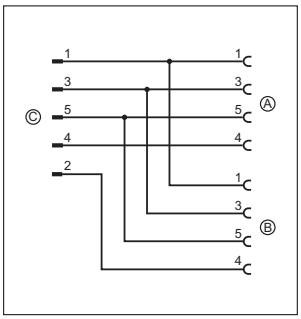

2

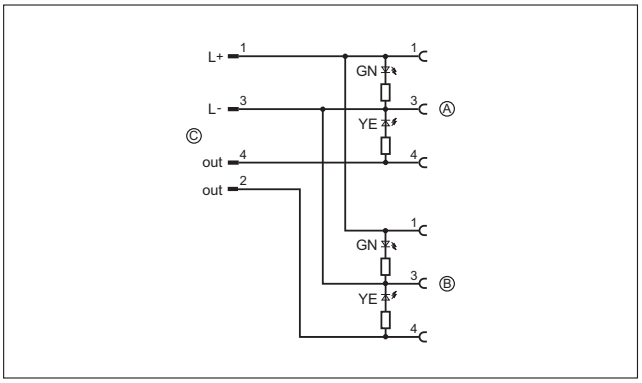

Σχέδια υπό κλίμακα / αριθ. σχεδίου / CAD, από: www.ifm.com

1

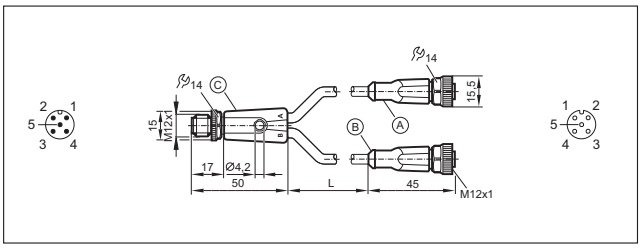

4

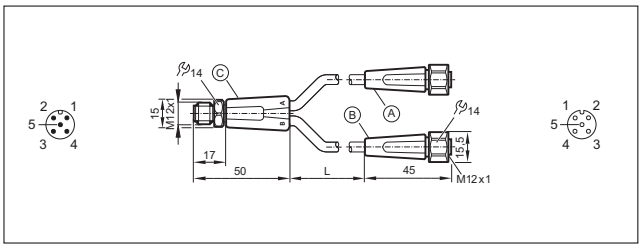

2

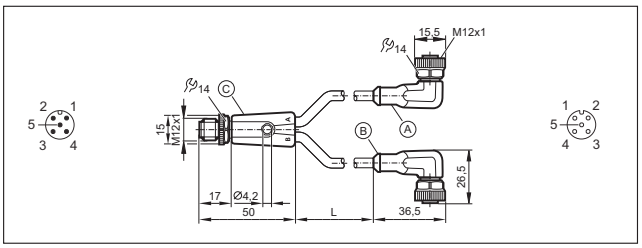

5

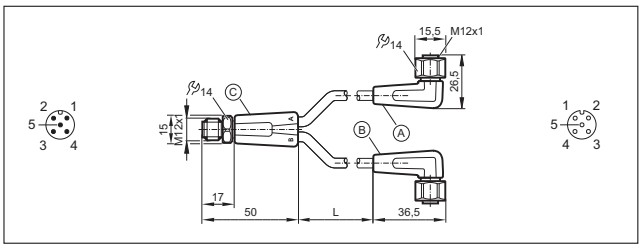

3

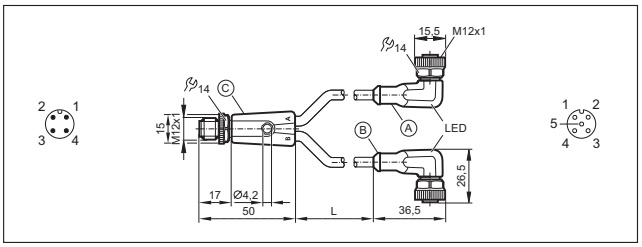

6

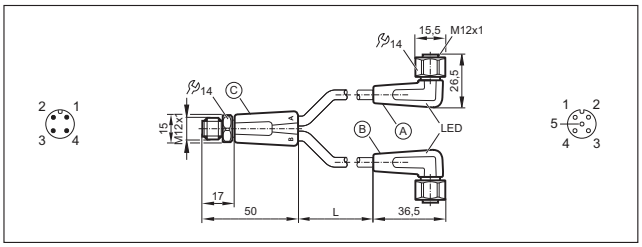

Μπορείτε να βρείτε διαδραστικό επιλογέα προϊόντων και περισσότερες πληροφορίες στη διεύθυνση: www.ifm.com/gr

Εγγυημένη τροφοδοσία

Κατάλληλο για κάθε εφαρμογή: Η ifm παρέχει τροφοδοτικά σε διαφορετικές κλάσεις ισχύος.

Τροφοδοτικά

Τα κλασσικά τροφοδοτικά με μετασχηματιστή παρέχουν χαμηλή σταθεροποιημένη τάση, συνήθως 24 V DC. Ο μετασχηματιστής, κατά DIN 0551, διασφαλίζει την ασφαλή γαλβανική απομόνωση μεταξύ πρωτεύοντος και δευτερέυοντος. Η τάση εξόδου μπορεί να σταθεροποιηθεί (± 5 %) ή να εξομαλυνθεί, με χρήση πυκνωτών. Οι διαφορετικές σχεδιάσεις και ισχείς εξόδου έχουν ως αποτέλεσμα την προσαρμογή σε διαφορετικές συνθήκες λειτουργίας.

Παλμοτροφοδοτικά

Τα παλμοτροφοδοτικά πρωτεύοντος αποτελούν μια μικρού μεγέθους οικονομική λύση για την τροφοδοσία αισθητήρων και ενεργοποιητών. Αντίθετα με τα κλασικά τροφοδοτικά με μετασχηματιστή και σταθεροποιημένη τάση εξόδου, τα παλμοτροφοδοτικά πρωτεύντος δεν χρειάζονται μεγάλους μετασχηματιστές, με αποτέλεσμα να έχουν μικρότελες απώλειες σιδήρου και χαλκού. Για το λόγο αυτό χαρακτηρίζονται από εξαιρετικά υψηλό βαθμό απόδοσης, που φτάνει έως και 95 %. Λόγω της αρχής λειτουργίας με χρήση μετασχηματιστών υψηλής συχνότητας, τα παλμοτροφοδοτικά είναι πολύ μικρότερα και ελαφρύτερα από τα τροφοδοτικά με μετασχηματιστή, για την ίδια ισχύ. Παρ 'όλα αυτά, εγγυώνται γαλβανική απομόνωση. Επιπρόσθετα, έχουν και μεγάλο εύρος τάσεων εισόδου, π.χ. 100...240 to 323...576 V AC. Αυτό τα καθιστά κατάλληλα για χρήση σε όλο τον κόσμο.

Τα ifm παλμοτροφοδοτικά διαθέτουν σταθεροποιημένη τάση εξόδου 24 V DC με ανοχή ± 2 %. Εκτός απο μερικές εξαιρέσεις, η τάση εξόδου μπορεί να ρυθμιστεί μεταξύ 24 V και 28 V, για να αντισταθμίσει για παράδειγμα την πτώση τάσης σε καλώδια μεγάλου μήκους. Μεταξύ των καταστάσεων χωρίς φορτίο και με πλήρες φορτίο, εξασφαλίζουν μια σταθερή τάση τροφοδοσίας και συνεπώς επιχειρησιακή αξιοπιστία σε περίπτωση διακυμάνσεων της τάσης τροφοδοσίας.

Αποθέματα ισχύος

Τα παλμοτροφοδοτικά της ifm είναι κατασκευασμένα για συνεχή λειτουργία μέσα στα προκαθορισμένα όρια απόδοσης. Αυτό επιτρέπει την χρήση των τροφοδοτικών σε πλήρες φορτίο, σε όλη σχεδόν την περιοχή θερμοκρασίας. Επιπλέον τα τροφοδοτικά διαθέτουν πλεόνασμα ισχύος 20 %, αφού πρώτα φτάσουν στο 100 % του χρόνου ενεργοποίησης.

Οι διακυμάνσεις τροφοδοσίας και οι παρεμβολές αντισταθμίζονται. Ακόμη και βυθίσεις τάσης δικτύου μερικών χιλιοστών του δευτερολέπτου αντισταθμίζονται, η τάση εξόδου διατηρείται πλήρως.

Μπορείτε να χρησιμοποιήσετε τους συνήθεις αυτόματους διακόπτες κυκλώματος, καθώς ένας περιοριστής ρεύματος εισροής μειώνει ενεργά το ρεύμα αιχμής εισροής.

Οι έξοδοι είναι προστατευμένες από βραχυκύκλωμα και υπερφόρτωση.

Μπορείτε να βρείτε διαδραστικό επιλογέα προϊόντων και περισσότερες πληροφορίες στη διεύθυνση: www.ifm.com/gr

Τροφοδοτικά 24 V-DC 794 - 798

Τροφοδοτικά AS-i 800 - 802

Τροφοδοτικά 24 V-DC

Τα τροφοδοτικά διακοπτόμενου τρόπου 24-V υψηλής ποιότητας χαρακτηρίζονται από ένα μεγάλο εύρος απόδοσης. Οι ευέλικτες μόνο- και τριφασικές πρωτεύουσες τάσεις με εισόδους ευρέος φάσματος μπορούν να χρησιμοποιηθούν σε όλον τον κόσμο. Με βαθμούς απόδοσης έως και 94 % προκαλούν μόνο μια πολύ μικρή άνοδο της θερμοκρασίας του πίνακα ελέγχου. Οι συσκευές είναι προφυλαγμένες έναντι υπέρτασης και συνεχούς βραχυκυκλώματος.

Γενική επισκόπηση συστήματος	Σελίδα
Τροφοδοτικά / ενισχυτές μεταγωγής με μία έξοδο	794
Τροφοδοτικά / ενισχυτές μεταγωγής με χρονοκαθυστέρηση ενεργοποίησης και απενεργοποίησης και εξωτερική έξοδο	794
Τροφοδοτικά / ενισχυτές μεταγωγής με 2 εισόδους και 2 εξόδους	795
Παλμοτροφοδοτικά, μονοφασικά, σε στιβαρό πλαστικό περίβλημα	795
Παλμοτροφοδοτικά, διφασικά, σε στιβαρό μεταλλικό περίβλημα	795
Παλμοτροφοδοτικά, μονοφασικά, σε στιβαρό μεταλλικό περίβλημα	795
Παλμοτροφοδοτικά, τριφασικά, σε στιβαρό μεταλλικό περίβλημα	796
Σχέδια υπό κλίμακα / αριθ. σχεδίου / CAD, από: www.ifm.com	796 - 798

Τροφοδοτικά / ενισχυτές μεταγωγής με μία έξοδο

Σχήμα / μέγεθος	Ρεύμα [mA]	Τάση εξόδου [V]	Ονομαστική τάση [V]	Έξοδος	Αρ. σχεδίου	Κωδικός παραγγελίας
	max. 100	24 DC ±5%	230 AC (47...63 Hz)	ρελέ (1 επαφή μεταβολής)	1	**DN0001**
	max. 100	24 DC ±5%	110 AC (47...63 Hz)	ρελέ (1 επαφή μεταβολής)	1	**DN0012**

Τροφοδοτικά / ενισχυτές μεταγωγής με χρονοκαθυστέρηση ενεργοποίησης και απενεργοποίησης και εξωτερική έξοδο

Σχήμα / μέγεθος	Ρεύμα [mA]	Τάση εξόδου [V]	Ονομαστική τάση [V]	Έξοδος	Αρ. σχεδίου	Κωδικός παραγγελίας
	max. 40	24 DC ±5%	230 AC (50...60 Hz) / 24 DC	ρελέ (1 επαφή μεταβολής)	1	**DT0001**

Μπορείτε να βρείτε διαδραστικό επιλογέα προϊόντων και περισσότερες πληροφορίες στη διεύθυνση: www.ifm.com/gr

Τροφοδοτικά / ενισχυτές μεταγωγής με 2 εισόδους και 2 εξόδους

Σχήμα / μέγεθος	Ρεύμα [mA]	Τάση εξόδου [V]	Ονομαστική τάση [V]	Έξοδος	Αρ. σχεδίου	Κωδικός παραγγελίας
	max. 300	24 V DC ± 3 %	110...240 AC / -15 / +10	2 ρελέ (1 επαφή μεταβολής ανά κανάλι)	2	**DN0200**

Παλμοτροφοδοτικά, μονοφασικά, σε στιβαρό πλαστικό περίβλημα

Σχήμα / μέγεθος	Ρεύμα [A]	Τάση εξόδου [V]	Ονομαστική τάση [V]	Χρόνος αποθέματος ισχύος [ms]	Αναμενόμενος βαθμός απόδοσης [%]	Αρ. σχεδίου	Κωδικός παραγγελίας
	1,25	24...28	115 / 230 AC	–	84	3	**DN1030**
	2,5	24...28	115 / 230 AC	–	88	3	**DN1031**
	4,1	24...28 DC (±2%)	115 / 230 AC	–	90	4	**DN1022**

Παλμοτροφοδοτικά, μονοφασικά, σε στιβαρό μεταλλικό περίβλημα

Σχήμα / μέγεθος	Ρεύμα [A]	Τάση εξόδου [V]	Ονομαστική τάση [V]	Χρόνος αποθέματος ισχύος [ms]	Αναμενόμενος βαθμός απόδοσης [%]	Αρ. σχεδίου	Κωδικός παραγγελίας
	3,3	24...28 DC	115 / 230 AC	–	88	6	**DN4011**
	5	24...28 DC	115 / 230 AC	–	89,4	6	**DN4012**
	10	24...28 DC	115 / 230 AC	–	91	7	**DN4013**
	20	24...28 DC	115 / 230 AC	–	92,7	8	**DN4014**

Παλμοτροφοδοτικά, διφασικά, σε στιβαρό μεταλλικό περίβλημα

Σχήμα / μέγεθος	Ρεύμα [A]	Τάση εξόδου [V]	Ονομαστική τάση [V]	Χρόνος αποθέματος ισχύος [ms]	Αναμενόμενος βαθμός απόδοσης [%]	Αρ. σχεδίου	Κωδικός παραγγελίας
	5	24...28 DC	2 x 380...480 AC	–	90,4	5	**DN4032**

Βρείτε σχέδια υπό κλίμακα από σελίδα 796

Παλμοτροφοδοτικά, τριφασικά, σε στιβαρό μεταλλικό περίβλημα

Σχήμα / μέγεθος	Ρεύμα [A]	Τάση εξόδου [V]	Ονομαστική τάση [V]	Χρόνος αποθέματος ισχύος [ms]	Αναμενόμενος βαθμός απόδοσης [%]	Αρ. σχεδίου	Κωδικός παραγγελίας
	10	24...28 DC	3 x 400 AC	–	92,8	9	**DN4033**
	20	24...28 DC	3 x 400 AC	–	95	10	**DN4034**
	40	24...28 DC (±2%)	3 x 400...500 AC	–	92,5	11	**DN2035**
	30	24...28 DC (±2%)	3 x 400...500 AC	–	93	12	**DN2036**

Σχέδια υπό κλίμακα / αριθ. σχεδίου / CAD, από: www.ifm.com

1

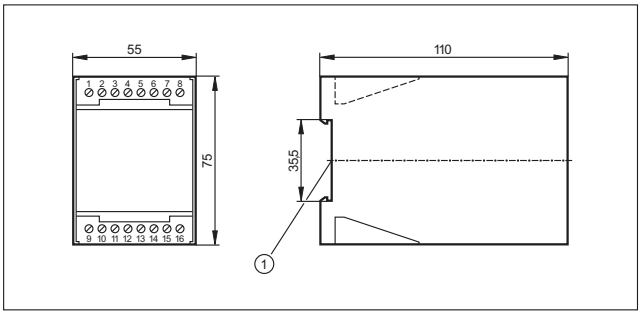

1: στερέωση πάνω σε ράγα DIN

2

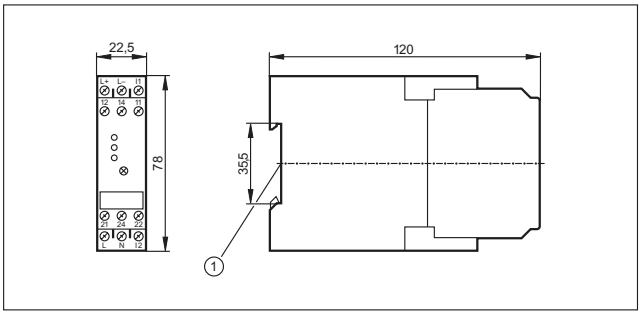

1: στερέωση πάνω σε ράγα DIN

3

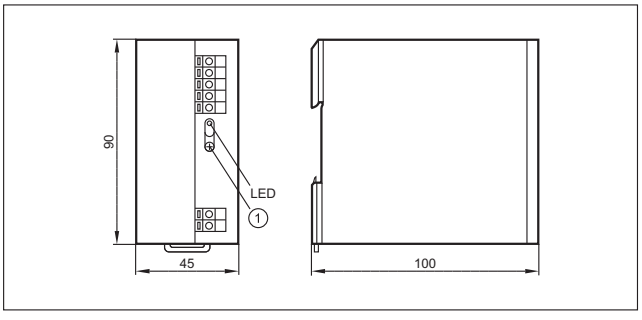

1: με ποτενσιόμετρο

4

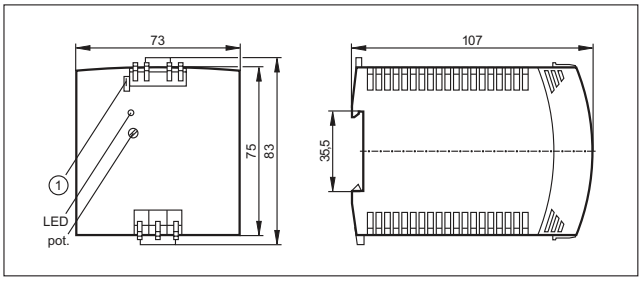

1: Βραχυκυκλωτήρας "μεμονωμένης/παράλληλης λειτουργίας"

5

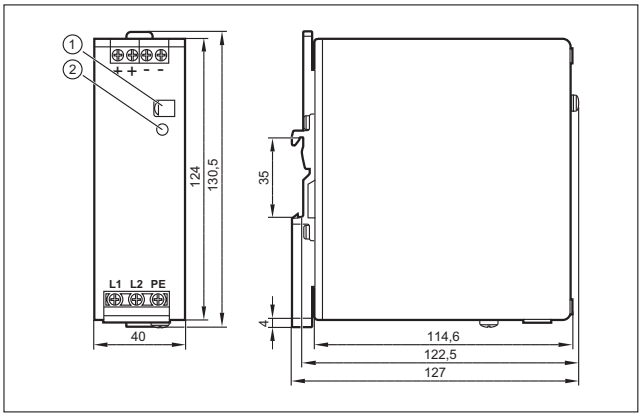

1: Ποτενσιόμετρο 24...28 V DC, 2: LED DC ok

Μπορείτε να βρείτε διαδραστικό επιλογέα προϊόντων και περισσότερες πληροφορίες στη διεύθυνση: www.ifm.com/gr

Σχέδια υπό κλίμακα / αριθ. σχεδίου / CAD, από: www.ifm.com

6

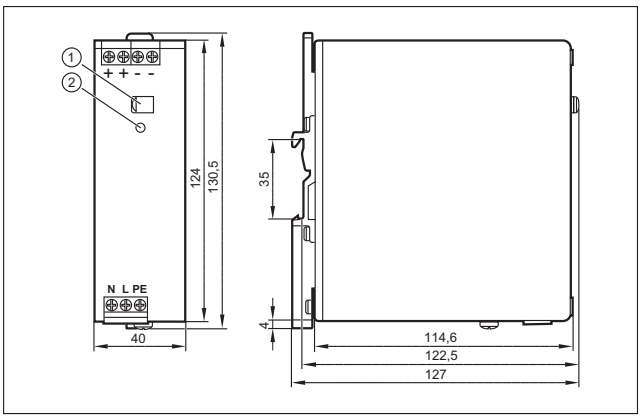

1: Ποτενσιόμετρο 24...28 V DC, 2: LED DC ok

7

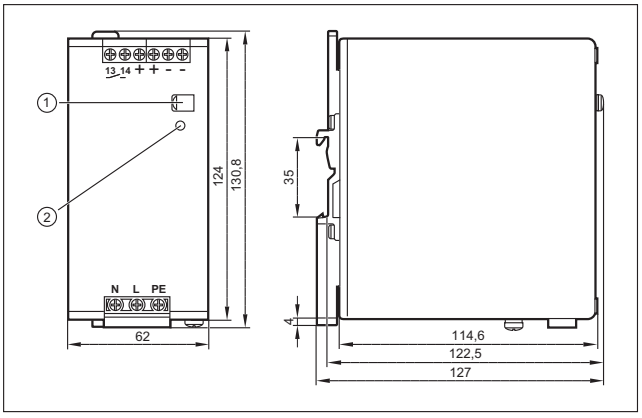

1: Ποτενσιόμετρο 24...28 V DC, 2: LED DC ok

8

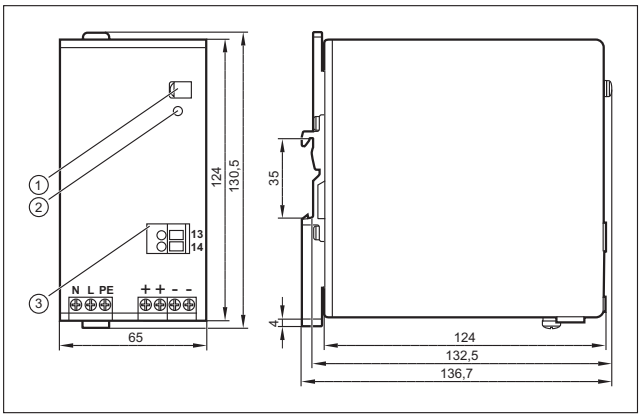

1: Ποτενσιόμετρο 24...28 V DC, 2: LED DC ok, 3: Κλέμες σήματος DC ok

9

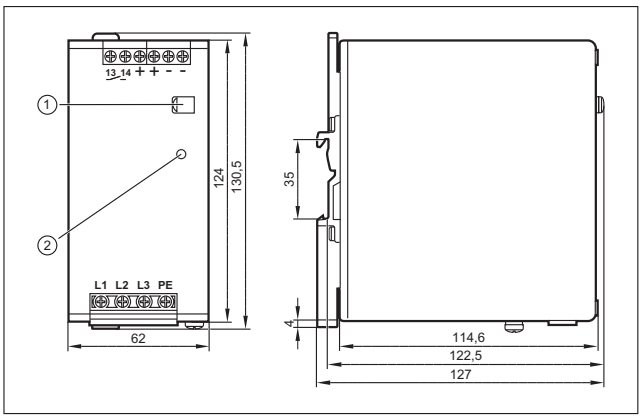

1: Ποτενσιόμετρο 24...28 V DC, 2: LED DC ok

10

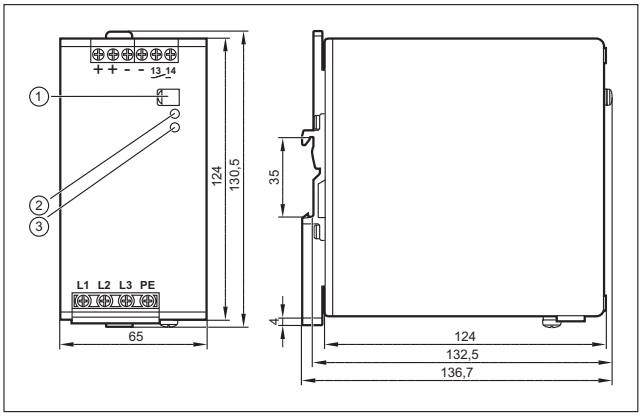

1: Ποτενσιόμετρο 24...28 V DC, 2: LED DC ok, 3: LED υπερφόρτωσης

11

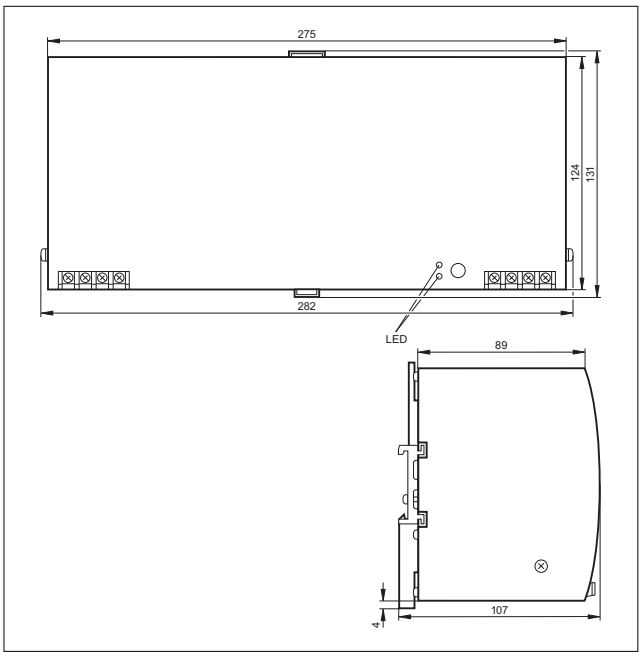

Σχέδια υπό κλίμακα / αριθ. σχεδίου / CAD, από: www.ifm.com

12

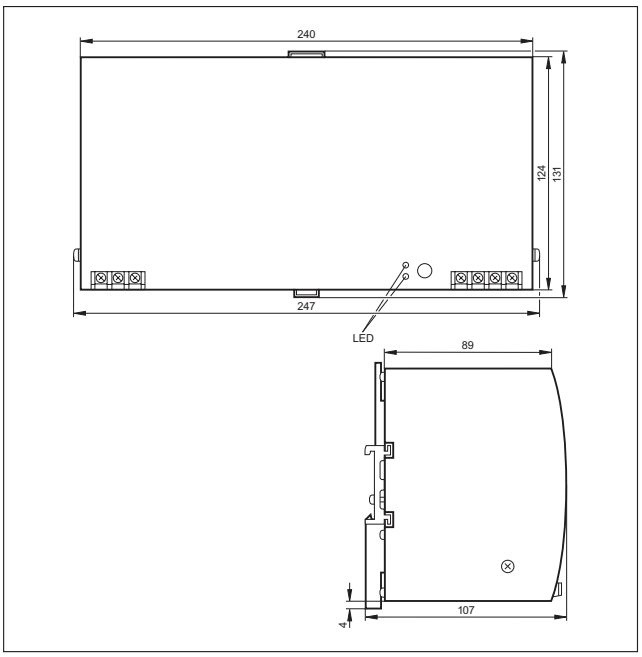

Τροφοδοτικά AS-i

Όλα τα τροφοδοτικά AS-i είναι τροφοδοτικά διακοπτόμενου τρόπου πρωτεύοντος παλμού με υψηλό βαθμό απόδοσης. Το ανθεκτικό περίβλημα ελατηριωτής ράγας μπορεί να λειτουργήσει χωρίς προβλήματα τόσο σε μεγάλους πίνακες, όσο και σε επί τόπου κουτιά. Το εύρος πρωτεύουσας τάσης εκτείνεται από 24 V DC και 230 V AC έως και 400 V AC τριφασικού ρεύματος και μπορεί έτσι να προσαρμοστεί στις συνθήκες ανά τόπο.

Γενική επισκόπηση συστήματος	Σελίδα
Παλμοτροφοδοτικά AS-i, μονοφασικά, σε στιβαρό μεταλλικό περίβλημα	800
Παλμοτροφοδοτικά AS-i, μονοφασικά, σε στιβαρό πλαστικό περίβλημα	800
Παλμοτροφοδοτικά AS-i, τριφασικά, σε στιβαρό μεταλλικό περίβλημα	801
DC / DC μετατροπέας (24 V / AS-i), σε στιβαρό μεταλλικό περίβλημα	801
Σχέδια υπό κλίμακα / αριθ. σχεδίου / CAD, από: www.ifm.com	801 - 802

Παλμοτροφοδοτικά AS-i, μονοφασικά, σε στιβαρό μεταλλικό περίβλημα

Σχήμα / μέγεθος	Ρεύμα [A]	Τάση εξόδου [V]	Ονομαστική τάση [V]	Χρόνος αποθέματος ισχύος [ms]	Αναμενόμενος βαθμός απόδοσης [%]	Αρ. σχεδίου	Κωδικός παραγγελίας
	2,8	30,5 DC	115 / 230 AC	–	86,9	1	**AC1256**
	4	30,5 DC	115 / 230 AC	–	88	1	**AC1254**
	8	30,5 DC	115 / 230 AC	–	89,4	2	**AC1258**

Παλμοτροφοδοτικά AS-i, μονοφασικά, σε στιβαρό πλαστικό περίβλημα

Σχήμα / μέγεθος	Ρεύμα [A]	Τάση εξόδου [V]	Ονομαστική τάση [V]	Χρόνος αποθέματος ισχύος [ms]	Αναμενόμενος βαθμός απόδοσης [%]	Αρ. σχεδίου	Κωδικός παραγγελίας
	0,95	29,5...31,6 DC	100...240 AC	–	86	3	**AC1220**
	1,9	29,5...31,6 DC	100...240 AC	–	88	3	**AC1221**

Μπορείτε να βρείτε διαδραστικό επιλογέα προϊόντων και περισσότερες πληροφορίες στη διεύθυνση: www.ifm.com/gr

Παλμοτροφοδοτικά AS-i, τριφασικά, σε στιβαρό μεταλλικό περίβλημα

Σχήμα / μέγεθος	Ρεύμα [A]	Τάση εξόδου [V]	Ονομαστική τάση [V]	Χρόνος αποθέματος ισχύος [ms]	Αναμενόμενος βαθμός απόδοσης [%]	Αρ. σχε-δίου	Κωδικός παραγ-γελίας
	8	30,5 DC	3 x 400 AC	–	92	4	**AC1253**

DC / DC μετατροπέας (24 V / AS-i), σε στιβαρό μεταλλικό περίβλημα

Σχήμα / μέγεθος	Ρεύμα [A]	Τάση εξόδου [V]	Ονομαστική τάση [V]	Χρόνος αποθέματος ισχύος [ms]	Αναμενόμενος βαθμός απόδοσης [%]	Αρ. σχε-δίου	Κωδικός παραγ-γελίας
	4	30,5 DC	24 DC	–	90,5	5	**AC1257**

Σχέδια υπό κλίμακα / αριθ. σχεδίου / CAD, από: www.ifm.com

1

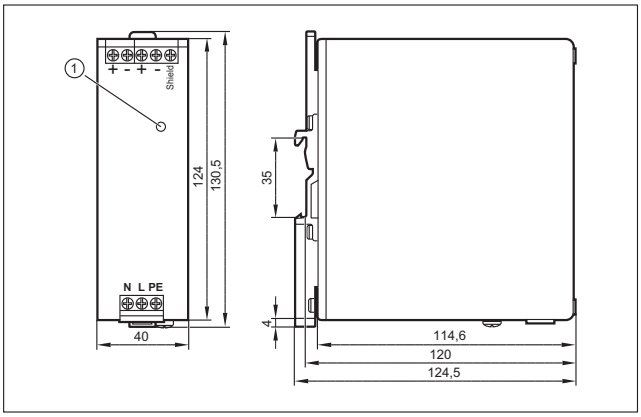

1: LED AS-i ok

2

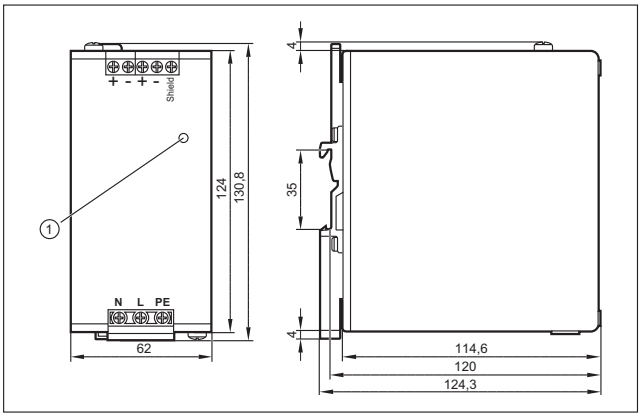

1: LED AS-i ok

3

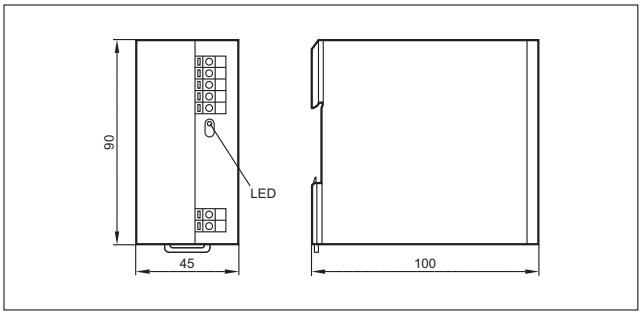

4

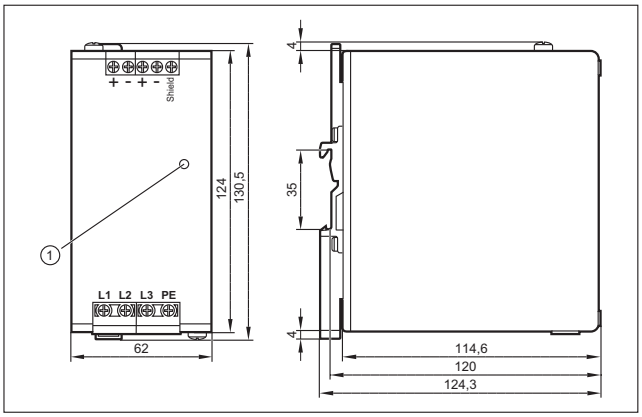

1: LED AS-i ok

Σχέδια υπό κλίμακα / αριθ. σχεδίου / CAD, από: www.ifm.com

5

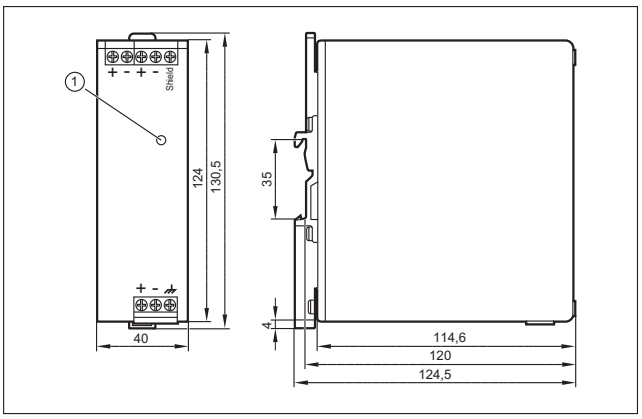

1: LED AS-i ok

Μπορείτε να βρείτε διαδραστικό επιλογέα προϊόντων και περισσότερες πληροφορίες στη διεύθυνση: www.ifm.com/gr

Algeria
Sarl AMS Algérie - Automatismes Motorisation & Services
Lotissement C, lot n°190 B
Draria - 16000 ALGER
Tél: +213 (0)5 59 43 45 22
+213 (0) 23 26 41 45
Fax: +213 (0)23 26 42 58
contact@amsalgérie.com
www.amsalgerie.com/

Argentina
ifm electronic s.r.l.
Lola Mora 421
10º piso, oficina 3
1107 - Puerto Madero
Ciudad Aut. Buenos Aires, Argentina
Teléfono/Fax: +54 (011) 5353-3436
Interior del país: 0810-345-3436
info.ar@ifm.com
www.ifm.com/ar

Australia
ifm efector pty ltd.
PO Box 479
Suite 3, 745 Springvale Road
Mulgrave VIC 3170
Tel. 1300 365 088
Fax 1300 365 070
sales.au@ifm.com
www.ifmefector.com.au

Austria
ifm electronic gmbh
Wienerbergstraße 41
Gebäude E
1120 Vienna
Tel. +43 / 1 / 617 45 00
Fax +43 / 1 / 617 45 00 10
info.at@ifm.com
www.ifm.com/at

Bangladesh
Sensotec Automation
Red Crescent Chamber
87, Motijheel Commercial Area
Dhaka 1000
Bangladesh
Tel. +880 171 546 890
sensotec@agni.com

Belarus
DEPOSIT INVEST
Joint-Stock Company
Block 2,
27 Zheleznodorovhnaya street
220089 Minsk
Republic of Belarus
Tel. +375-17-270 75 06
Fax +375-17-270 75 07
george_ozerov@list.ru

Belgium and Luxembourg
ifm electronic n.v./s.a.
Zuiderlaan 91 - B6
B - 1731 Zellik
Tel. +32 2 481 0220
Fax +32 2 463 1795
info.be@ifm.com
www.ifm.com/be

Bolivia
BAVARIA S.R.L. Álvaro Baptista Vargas
Zona Morocollo, Urb. Santos Pariamo
C. Mario Diaz de medina (26-A), Nr. 32
La Paz - Bolivia
Tel.: 00-591-2-277 13 78
Mobile: 00-591-720-47 442
alvarobaptista@bavaria.bo
www.bavaria.bo

Brazil
ifm electronic Ltda.
Rua Eleonora Cintra, 140
Jardim Analia Franco
03337-000 São Paulo/SP
Tel. +55-11-2672-1730
Fax +55-11-2673-3501
info.br@ifm.com
www.ifm.com/br

Bulgaria
ifm electronic eood
1202 Sofia
ul. Klokotnica No 2A
Business Centre IVEL
fl.4, office 17
Tel. +359 2 807 59 69
Fax +359 2 807 59 60
info.bg@ifm.com

Canada
ifm efector Canada Inc.
2233 Argentia Road, Suite 104
Mississauga, ON L5N 2X7
Tel.: 905-412-6250
Fax: 905-363-0563
info.ca@ifm.com
www.ifm.com/ca

Chile
Electronica Industrial Schädler y Cia. Ltda.
Av. Antonio Varas 1871
Providencia
6641545 Santiago
Tel. +56 / 2 / 274 74 30
Fax +56 / 2 / 204 93 38
info@schadler.com
www.schadler.com

China
ifm electronic Co., Ltd
Building 15,
No. 1000, Zhangheng Road,
Pu Dong District.
201203 Shanghai, P.R.China
Tel.: +86 21 3813 4800
Fax.: +86 21 5027 8669
400 National Service Hotline:
400 880 6651
Involving: Contact quotation, Product delivery, Technical support, etc
info.cn@ifm.com
www.ifm.com/cn

ifm electronic (HK) Ltd
Unit 2106, 21/F,
Tower 2, Metroplaza
No. 223 Hing Fong Road,
Kwai Chung,
N.T., Hong Kong.
info.hk@ifm.com
www.ifm.com/hk

ifm electronic (Taiwan) Limited
2C, Bao-Cheng Enterprise Tower,
No. 6 Mincyuan Second Road, Cianjhen District, Kaohsiung City,
Postal Code 806, Taiwan, R.O.C.
Tel.: +886-7-335-7778
Fax: +886-7-335-6878
info.tw@ifm.com
www.ifm.com/tw

Columbia
SENSOMATIC Y CIA LTDA.
CALLE 1 C 25a - 50
BOGOTA D.C. COLOMBIA
Tel. +57 313 430 2264
Tel. +57 1 407 96 96
info@sensomatic-ltda.com
www.sensomatic-ltda.com

Costa Rica
Gen Bus S.A
Santa Rosa, Sto. Domingo, Heredia.
Bodegas Del Sol, Bodega No. 22
COSTA RICA
Tel. + (506) 25 60 39 58
Tel. + (506) 22 62 39 27
Fax + (506) 22 62 16 74

Croatia
ifm electronic gmbh
Wienerbergstr. 41
Gebäude E
A-1120 Wien
Tel. +43 / 1 / 617 45 00
Fax +43 / 1 / 617 45 00 10
info.hr@ifm.com
www.ifm.com/hr

Czech Republic
ifm electronic spol.s.r.o.
U Křížku 571
252 43 Prague
Tel. +420 / 2 / 67 990 211
Fax +420 / 2 / 67 750 180
info.cz@ifm.com
www.ifm.com/cz

Denmark
ifm electronic a/s
Ringager 4A, 1.sal tv.
2605 Brøndby
Tel. +45 70 20 11 08
Fax +45 70 20 11 09
info.dk@ifm.com
www.ifm.com/dk

Dominican Republic
WECH AUTOCONTROLES S. A.
Ave. Romulo Betancourt 2158
Edificio Wech
Urb. Renacimiento
Santo Domingo
Dominican Republic
Tel.: + 1 809-531-0550
Fax: + 1 809-531-9175
wech@verizon.net.do
www.wechautocontroles.com.do

Ecuador
INSELEC CIA. LTDA.
Av. de los Arupos
E1-202 y Pan. Norte- Km 5 ½
Quito
Tel. +593 2 28074- 76 - 78
Fax +593 2 2807475
inselec@inselec.com.ec
www.inselec.com.ec

Egypt
Egyptian Establishment for Electromechanical Supplies
Mr. Ahmed Gouda
27 Al-Salam Street
Al Arezona, Al Haram Road
Giza 12111, Cairo
Tel. +20 / 2 / 586 49 49
Fax +20 / 2 / 586 49 49
Mobile +20 10 10 61 791
ahmed_gouda97@yahoo.com

Estonia
Pesmel Estonia LTD
Segu 4
76505 Saue
Estonia
Tel.: +372 674 73 30
Fax: +372 674 73 31
pesmel@pesmel.ee
www.pesmel.ee

Finland
ifm electronic oy
Vaakatie 5
00440 Helsinki
Tel. +358 (0)75 329 5000
Fax +358 (0)75 329 5010
info.fi@ifm.com
www.ifm.com/fi

Μπορείτε να βρείτε διαδραστικό επιλογέα προϊόντων και περισσότερες πληροφορίες στη διεύθυνση: www.ifm.com/gr

France
ifm electronic
Siège :
Savoie Technolac BP226
73374 Le Bourget du Lac
Agence commerciale :
Immeuble Uranus
1-3 rue Jean Richepin
93192 NOISY LE GRAND CEDEX
Tél: 0820 22 30 01
Fax: 0820 22 22 04
info.fr@ifm.com
www.ifm.com/fr

Germany
ifm electronic gmbh
Friedrichstr. 1
45128 Essen
Tel. +49 201 24 22 0
Fax +49 201 24 22 12 00
info@ifm.com
www.ifm.com/de

Greece
ifm electronic monoprosopi E.P.E.
27, Andrea Papandreou Street
15125 Amaroussi
Greece
Tel. +30 210 61 800 90
Fax +30 210 61 994 00
info.gr@ifm.com
www.ifm.com/gr

Guatemala
Ingenieros Civiles Electromecánicos Asociados, S.A. (IASA)
20 Calle 25-55 Zona 12
Empresarial El Cortijo III Bodega
No. 907,
Guatemala City,
Guatemala
Tel: 502 - 24626636
info@iasa.com.gt

Honduras
R y D INDUSTRIAL
Bo. Paz Barahona
11 Ave. 14 y 15 Calle
S.O. #142
San Pedro Sula
+(504) 2550-3703
+(504) 2558-9313
ventas@rydindustrial.com

Hungary
ifm electronic kft.
Szent Imre út 59. I.em.
H-9028 Győr
Tel. +36-96 / 518-397
Fax +36-96 / 518-398
info.hu@ifm.com
www.ifm.com/hu

India
ifm electronic India Pvt. Ltd.
Plot No. P-39/1
MIDC Gokul Shirgaon
Kolhapur – 416234
Maharashtra State, India
Tel. +91 / 231 / 267 27 70
Fax +91 / 231 / 267 23 88
info@ifm-electronic.in
www.ifm.com/in

Indonesia
PT Indoserako Sejahtera
Jl. P. Jayakarta 121 No. 59
10730 Jakarta Pusat
Tel. +62 / 21 6 24 8923
Fax +62 / 21 6 24 8922
iso297@dnet.net.id

Ireland
ifm electronic (Ireland) Ltd.
No. 7, The Courtyard
Kilcarbery Business Park
New Nangor Road
Clondalkin
Dublin 22
Tel. +353 / 1 / 461 32 00
Fax +353 / 1 / 457 38 28
sales_ie@ifm.com
www.ifm.com/ie

Israel
Astragal Ltd.
3, Hashikma Str.
Azur 58001
P.O. Box 99
Azur 58190
Tel. +972 / 3 / 5 59 16 60
Fax +972 / 3 / 5 59 23 40
astragal@astragal.co.il
www.astragal.co.il

Italy
ifm electronic
Centro Direzionale Colleoni
Palazzo Andromeda 2
Via Paracelso n. 18
20864 Agrate Brianza (MB)
Tel. +39 (0)39-6899982
Fax +39 (0)39-6899995
info.it@ifm.com
www.ifm.com/it

Japan
efector co. ltd.
18F WBG Marive-west
2-6-1 Nakase, Mihama-ku
Chiba-shi, Chiba 261-7118
info.jp@ifm.com
www.ifm.com/jp

Jordan
Al Mashreqan Trading Supplies
P.O.Box.851054
11185 Swaifieh
Amman - Jordan.
Tel. +962 6 581 8841
Fax +962 6 581 8892
info@mashreqan.com

Korea
ifm electronic Ltd.
2F Hyundai Liberty House #201
Hannam-Dong 258,
Yongsan-Gu,
Seoul, Korea
Tel. +82 2-790-5610
Fax +82 2-790-5613
info.kr@ifm.com
www.ifm.com/kr

Korea
Kana Controls
2nd Floor Khalid Fauzan Building
Building No. 1670
Street No. 7, Block No. 1
Al-Rai Industrial Area,
P.O. Box - 25593,
13116 Safat,
Kuwait
Tel.: +965-24741537
Fax:+965-24741537
info@kanacontrols.com
www.kanacontrols.com

Latvia
EC Systems
Katlakalna Str. 4A
1073 Riga
Latvia
Tel.: +371 724 1231
Fax: +371 724 8478
alnis@ecsystems.lv
www.ecsystems.lv

Lebanon
Middle East Development Co. SAL (MEDEVCO)
Medevco Building
Jeita Main Road
Jeita - Kesrouan
Lebanon
Mail address :
P.O.Box 67
Jounieh
Lebanon
Tel. +961-9-233550
Fax +961-9-233554
info@medevco-lebanon.com

Lithuania
Elinta UAB
Terminalo g. 3, Biruliškių k.,
Karmėlavos sen.
LT-54469 Kauno raj. (Kauno LEZ)
Lithuania
Tel.: +370 37 351 999
Fax: +370 37 452 780
sales@elinta.lt
www.elintosprekyba.lt

Malaysia
ifm electronic Pte. Ltd
Malaysian Branch Office
No. 2-4-2, Fourth Floor
Tower 2 @ PFCC, Jalan Puteri 1/2
Bandar Puteri Puchong,
47100 Puchong, Selangor
Tel. +603 - 8063 9522
Fax +603 - 8063 9524
sales.my@ifm.com
www.ifm.com/my
ifm electronic
Asia Regional Office
21, Jalan Kemunting
Taman Kebun The
80250 Johor Bahru
Johor, West Malaysia
Tel. +607 - 332 5022
Fax +607 - 332 1577
sales.my@ifm.com

Mexico
ifm efector S. de R.L. de C.V.
Ave. Arq. Pedro Ramírez Vázquez
200-4
Planta Baja, Col. Valle Oriente.
San Pedro Garza García, N.L. 66269
Tel. +52-81-8040-3535
Fax +52-81-8040-2343
clientes.mx@ifm.com
www.ifm.com/mx

Morocco
SOFIMED
137, Boulevard Moulay Ismaïl -
Roches Noires
20290 - Casablanca - MAROC
Tel : +212 522 240 101
Fax : +212 522 240 100
www.sofimed.ma

Netherlands
ifm electronic b.v.
Deventerweg 1 E
3843 GA Harderwijk
Tel. +31 / 341 438 438
Fax +31 / 341 438 430
info.nl@ifm.com
www.ifm.com/nl

New Zealand
ifm efector pty ltd.
Unit 13, 930 Great South Road
Penrose, Auckland
Tel. +64 / 95 79 69 91
Fax +64 / 95 79 92 82
sales.nz@ifm.com
www.ifm.com/nz

Nigeria
Automated Process Ltd
3rd Floor, 32 Lagos Abeokuta
Expressway
Near Cement Bus Stop
Dopemu, Agege
Lagos State, Nigeria
Tel. + 234 / 01 / 4729 967
Fax + 234 /01 / 4925 865
sales@automated-process.com
www.automated-process.com

Norway
Siv.Ing. J.F.Knudtzen AS
Billingstadsletta 97
1396 Billingstad
Postboks 160
1378 Nesbru
Tel. +47 / 66 98 33 50
Fax +47 / 66 98 09 55
firmapost@jfknudtzen.no
www.jfknudtzen.no

Oman
Technical Engineering Company LLC.
P.O. Box 59
Madinat Al Sultan Qaboos
Postal Code 115
Sultanate of Oman
Tel. +968 24503593
Fax +968 24503573
tecoman@omantel.net.om

Panama
RyD Industrial Panamá
Av. Ricarco J. Alfaro,
Villa de las Fuentes 2,
Calle Principal, Casa C5
Panamá
PANAMÁ
Tel. (507) 236-9121
Tel. (507) 236-8639
Tel. (507) 236-8640
ventaspn@rydindustrial.com

Peru
dekatec s.a.c.
Los Calderos 188
Urb. Vulcano, Ate
Lima / Peru
Tel. +511 / 348 0293
Tel. +511 / 348 0458
Tel. +511 / 348 2269
Fax +511 / 349 0110
dkleffmann@dekatec.com.pe
www.dekatec.com.pe

Philippines
Gram Industrial, Inc.
Bldg. 9 Don Mariano Lim Industrial Complex,
Alabang Zapote Road
corner Concha Cruz Drive,
Brgy. Almanza 1 Las Piñas City
Tel. 632-8502218 / 8508496
Fax. 632-8077173 / 8503055
efector@gram.com.ph

Poland
ifm electronic Sp.z o.o.
ul. Kosciuszki 175
PL 40-524 Katowice
Tel. +48 / 32 / 60 87 454
Tel. +48 / 32 / 60 87 480
Fax +48 / 32 / 60 87 455
info.pl@ifm.com
www.ifm.com/pl

Portugal
ifm electronic - Sucursal em Portugal
Avenida da Republica 2503
4430-208 Vila Nova de Gaia
Tel. +351 / 22 / 37 17 108
Fax +351 / 22 / 37 17 110
info.pt@ifm.com
www.ifm.com/pt

Romania
ifm electronic s.r.l.
Mihai Viteazu Str. Nr. 1
Selimbar, Sibiu
557260
Rumänien
Tel.: 0040 269 224550
Fax: 0040 269 224766
info.ro@ifm.com

Russia
ifm electronic
Ibragimova, 31, k.50
office 607
105318 Moscow
Tel.: +7 (495) 921-44-14
Fax: +7 (495) 651-82-97
info.ru@ifm.com
www.ifm.com/ru

Saudi Arabia
Noor Al-Shomoe for Electric & Maintenance
King Khalid Street, Cross 5
P.O. Box 2571
Al-Khobar 31952
Kingdom of Saudi Arabia
Tel. +9 663 864 49 58
Fax +9 663 894 63 41
h.o.info@nooralshomoe.com

Singapore
ifm electronic Pte. Ltd.
25, International Business Park
#03-26/29 German Center
609916 Singapore
Tel. +6565628661
Fax +6565628660
sales.sg@ifm.com
www.ifm.com/sg

Slovakia
ifm electronic spol. s.r.o.
Rybnicna 40
831 06 Bratislava
Tel. +421 / 2 / 44 87 23 29
Fax +421 / 2 / 44 64 60 42
info.sk@ifm.com
www.ifm.com/sk

South Africa
ifm electronic (pty) Ltd
Shorrok House
Route 21 Corporate Park
Nellmapius Drive,
Irene Ext. 30,
Centurion 0157,
Pretoria
Postnet Suite 279
Private bag X8
Elardus Park
0047
Tel. +27 (0) 861 IFM RSA / 436 772
Fax +27(0)12 450 0322
info.za@ifm.com
www.ifm.com/za

Spain
ifm electronic s.l.
Parc Mas Blau
Edificio Inbisa
c/ Garrotxa 6-8
08820 El Prat de Llobregat
tel: 0034 93 479 30 80
fax: 0034 93 479 30 86
info.es@ifm.com
www.ifm.com/es

Sri Lanka
Isaro Automation Systems Ltd.
First Floor,
400 Galle Road,Rawathawatta.
Moratuwa
Sri Lanka
Tel. +94 114 216 784
Fax. + 94 11 2644 224
isaro@sltnet.lk

Sweden
ifm electronic ab
Drakegatan 6
41250 Gothenburg
Tel. växel 031-750 23 00
Telefax 031-750 23 29
info.se@ifm.com
www.ifm.com/se

Switzerland
ifm electronic ag
Altgraben 27
4624 Härkingen
Tel. 0800 88 80 33
Fax 0800 88 80 39
info.ch@ifm.com
www.ifm.com/ch

Thailand
SCM ALLIANZE CO., LTD.
35/21 Soi Intamara 1
Sutthisanvinitchai Road
Samsennai Phayathai
BKK 10400 Thailand
Tel: +66 02 615 4888
contact@scma.co.th
www.scma.co.th

Tunesia
TECHNOPREST – Tunisia
GP1 – Km 5,5 Rte de Sousse –
Z.I 2013 Ben Arous – Tunisia
Tel : +216 71 389 203
Fax : + 216 71 389 215
technoprest@technoprest.com.tn

Turkey
ifm electronic Elektrikli ve Elektronik Aletler İth.İhr.Paz.Tic.Ltd.Şti.
Merkez Mah. Nadide Sok.
Anıttepe Sitesi No:28
34381 Şişli / İstanbul
Tel. +90 / 212 / 210 5080
Fax +90 / 212 / 221 7159
info.tr@ifm.com
www.ifm.com/tr

Ukraina
ifm electronic
Mariny Raskovoj 11
02660 Kiev
Ukraine
Tel. +380 44 501 8543
Fax +380 44 501 8543
info.ua@ifm.com
www.ifm.com/ua

United Arab Emirates
United Arab Emirates
Al Injazat Technical Services Est.
P.O. Box 42895
Al Qubaisi bldg floor 0 flat # 4
Liwa street corner of corniche road,
Abu Dhabi,
United Arab Emirates
Tel.: +971-2-6585400
Fax: +971-2-6585401
Mob: +971-50-6811072
kamran@injazat.ae
www.injazat.ae

United Kingdom
ifm electronic Ltd.
efector House
Kingsway Business Park
Oldfield Road
Hampton
Middlesex TW12 2HD
Tel. +44 / 20 / 8213 0000
Fax +44 / 20 / 8213 0001
enquiry_gb@ifm.com
www.ifm.com/uk

USA
ifm efector, inc.
782 Springdale Drive
Exton, PA 19341
Tel. 800-441-8246
Fax 800-329-0436
info.us@ifm.com
www.ifm.com/us

Venezuela
Petrobornas, C.A.
C.C. Plaza Aeropuerto,
Galería piso 1, Local P1-B03,
Calle Neverí, Unare,
Puerto Ordaz 8050,
Estado Bolívar
Venezuela
Tel: + 58 286 9513382
info@petrobornas.net
www.petrobornas.net

Vietnam
The Representative Office of ifm electronic GmbH in Ho Chi Minh City
7A-7th Floor,
#467 Dien Bien Phu Street,
Ward 25, Binh Thanh District,
Ho Chi Minh City 700000,
Vietnam
Tel. +84-8-35125177
Fax +84-8-35125178
sales.vn@ifm.com

Μπορείτε να βρείτε διαδραστικό επιλογέα προϊόντων και περισσότερες πληροφορίες στη διεύθυνση: www.ifm.com/gr

www.ifm.com