LI513シリーズ

シンプルで信頼性の高い
IO-Link対応 ポイントレベルスイッチ

製品プレゼンテーション
ifm efector株式会社

製品説明

静電容量型ポイントレベルスイッチ LI

フロート式よりメリットが多い
静電容量式 メンテナンスフリーのポイントレベル測定

LI513は、静電容量式のレベルセンサで、可動部品を使用せずに油や水などの媒体のレベルを測定します。

機械式機構を持つフロート式センサが固着原因となる汚れの蓄積の影響を受けにくいため、信頼性が高く、メンテナンスフリーが特長の製品です。

使用温度範囲も-25~85°Cと広範囲で使用いただくことが可能で、すべての温度範囲で保護管を使用せずご使用いただけます。

スイッチング出力を2点備えているので、測定値はレベル測定に加えてプロセス制御にも使用する事が可能です。

また、2つの異なる媒体のレベルを監視することもできます。必要に応じて、LIを冷水または温水の測定に工場出荷時の設定で使用することができます。

センサすべての機能は高周波誘導式ティーチボタンまたはIO-Linkパラメータ設定を使用して簡単に設定することができます。

フロート式のメンテナンス性を解決するifmの静電容量式ポイントレベルスイッチ。

LI513
製品プレゼンテーション

製品使用のメリット

ポイントレベルスイッチ LIの優位点

メンテナンスフリー

センサに可動部がないため
メンテナンスは不要です

プラグ&プレイ

水溶性媒体は開梱後、
すぐに使用する事ができます

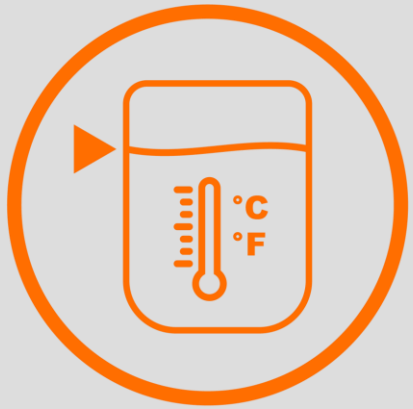

ひとつのセンサに ふたつの測定項目と スイッチング出力2点

媒体のレベルと温度をひとつの
センサで使用することができます

ふたつの異なる 媒体のレベル測定

信頼性の高い媒体認識機能で
油と水を容易に区別します

アプリケーション例

クーラントのポイントレベル監視

アプリケーションの概要

- シンプルで信頼性の高いポイントレベルの監視用途

例) クーラント液タンクの上部側設置による溢れ防止

使用のメリット

- 静電容量式による信頼性の高いレベル監視
- 本体操作部の高周波誘導式ボタンもしくは設定ソフトウェアによるシンプルで簡単なセットアップ
- ひとつのセンサでレベルと温度の監視ができ、従来より詳細な状況を装置や設備に提供することが可能
- 幅広い測定温度範囲 -25~85℃ と保護管不要で使用可能

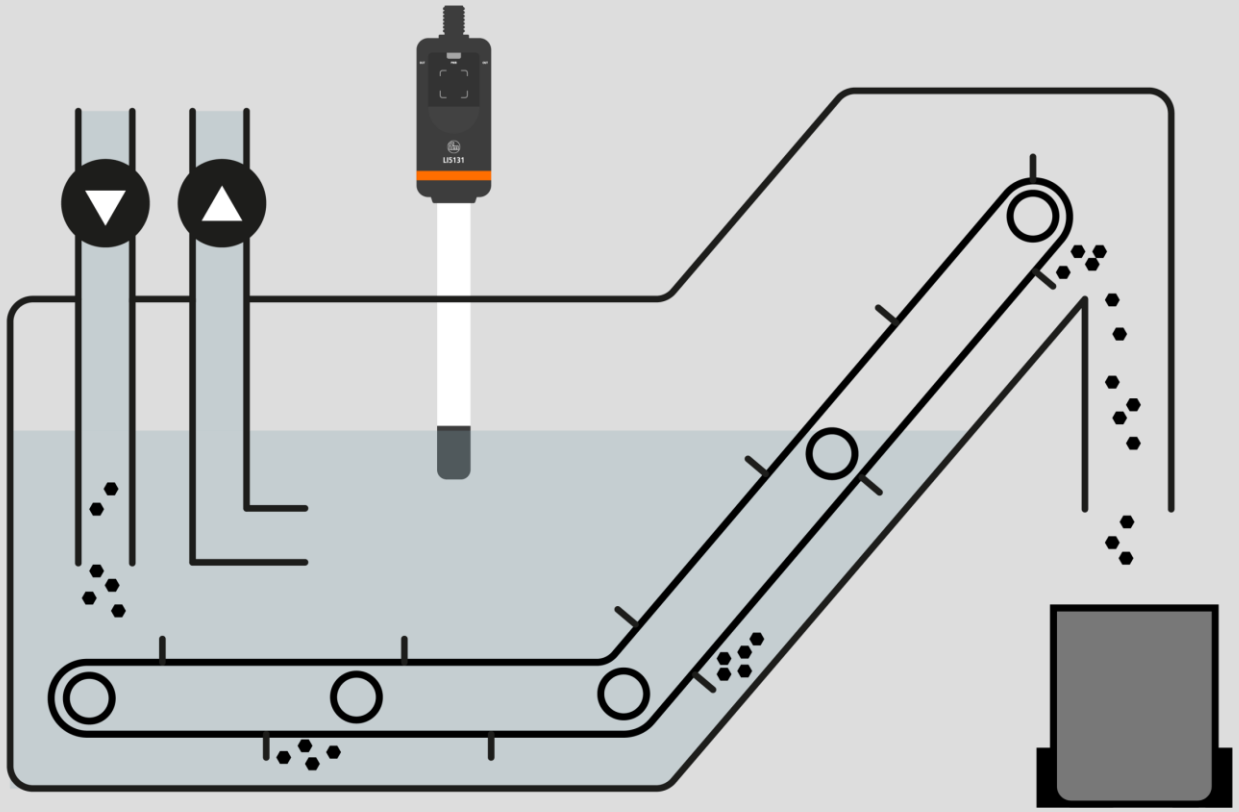

LI513
製品プレゼンテーション

アプリケーション例

潤滑油のポイントレベル監視

アプリケーションの概要

- シンプルで信頼性の高いポイントレベルの監視用途

例) 潤滑油タンクの下部側設置による潤滑油供給切れの防止

使用のメリット

- 静電容量式による、可動部のない信頼性の高いレベル監視
- 本体操作部の高周波誘導式ボタンもしくは設定ソフトウェアによるシンプルで簡単なセットアップ
- ひとつのセンサでレベルと温度の監視ができ、従来より詳細な状況を装置や設備に提供することが可能

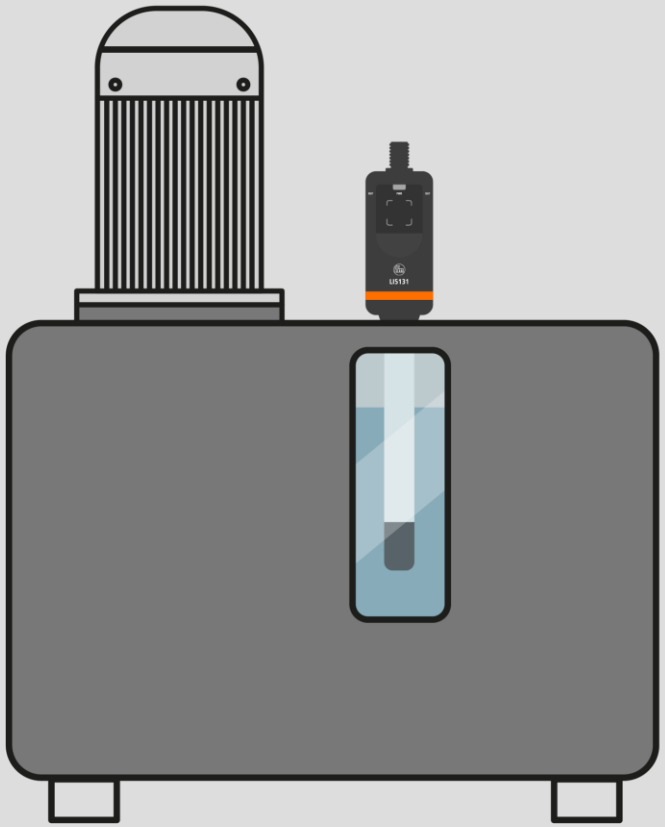

アプリケーション例

フロート式レベルスイッチの置き換え

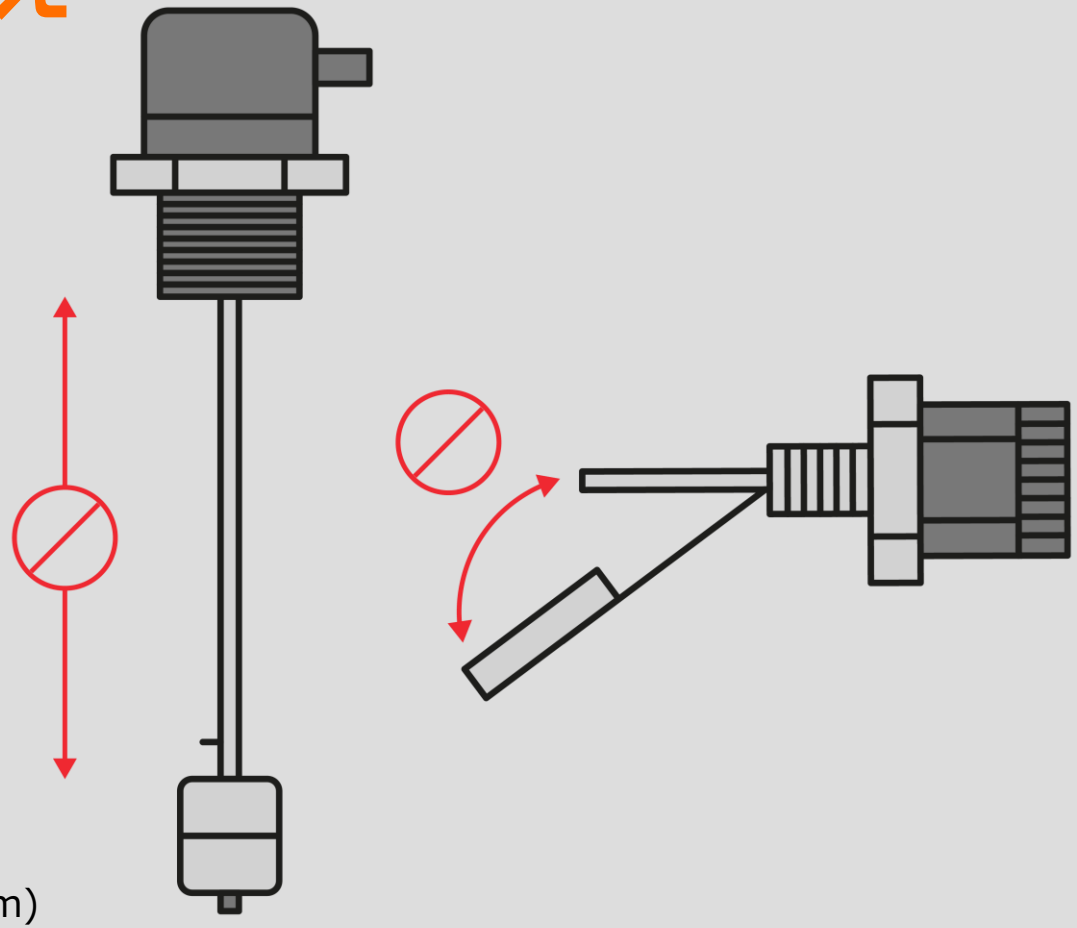

アプリケーションの概要

- 従来使用していたフロート式レベルスイッチからの置き換え

使用のメリット

- 静電容量式による、可動部のない信頼性の高いレベル監視
- 媒体の汚れなどに起因した固着や詰まりの影響でフロートの動作不良や
  それを防ぐための頻繁なメンテナンスによる時間と労力が大幅に削減、
  装置、設備全体の稼働率向上に貢献
- 媒体の汚れや気泡が混入していても検知可能
- 使い方に応じた4種類のプローブ長の製品をバリエーション
  LI5131(132mm), LI5132(273mm), LI5133(481mm), LI5134(737mm)

IO-Link機能による
さらなる利便性の向上

IO-Link

柔軟な設定
2点のスイッチング出力はIO-Linkにより自由度が向上します

監視できる情報量の増加
静電容量式によるポイントレベルの監視に加え、IO-Linkによる温度監視も可能になります

透明性の高いプロセス監視
状態ベース監視(CBM)のための媒体の変化を監視、傾向分析に利用可能です

高い信頼性
IO-Linkによりデータ通信の信頼性が向上、パラメータなどのセッティングも簡素化できます

目的に応じた使用方法
ポイントレベルセンサ(+媒体温度監視)だけでなく、流量、圧力などIO-Link対応センサを使用した、装置・設備全体の有効なシステム構成が可能になります

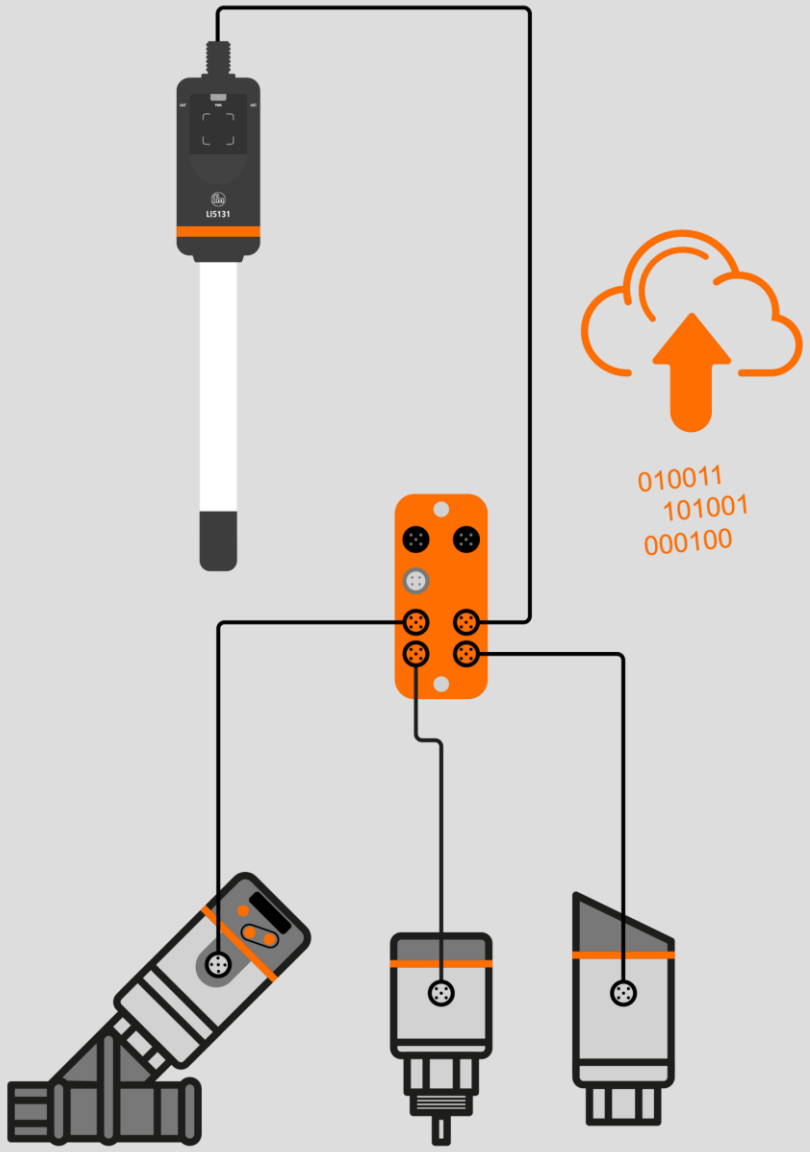

LI513
製品プレゼンテーション

LI513シリーズ

ifm.com/jp/ja