DF2210

電子斷路器

Fuse/IO-Link/24VDC/10A

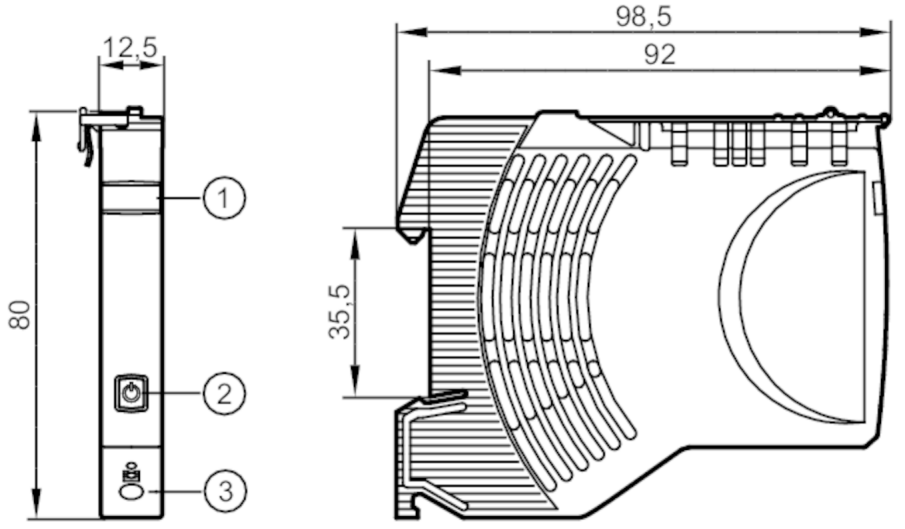

1 標籤
2 按鈕 on / off / reset LED狀態 1
3 推入式終端 輸出 1

電氣數據			
工作電壓	[V]	按照SELV/PELV	
額定電壓DC	[V]	24	
輸入電壓DC	[V]	18...30	
防護等級		III	
斷電保持時間(額定電壓24 V DC)	[ms]	10	
閉路電流	[mA]	10	
頻道數		1	
額定電流	[A]	10	
額定電流（ 故障安全元件 ）	[A]	10	
輸出			
總負載電容	[mF]	20	
工作條件			
環境溫度	[°C]	-25...60	
存儲溫度	[°C]	-40...70	
外殼防護等級		IP 20;（前面的）	
污染度		2	
認證/測試			
EMC電磁兼容		EN 61000-6-3	干擾輻射
		EN 61000-6-2	抗擾度
機械技術數據			
重量	[g]	72	
尺寸	[mm]	80 x 12.5 x 98.5	

DF2210

電子斷路器

Fuse/IO-Link/24VDC/10A

顯示器/操作件

顯示	狀態	1 x LED, 紅/綠/橙
元件	1 x	按鈕

電氣連接

插接式端:

接觸杆/條:

連接

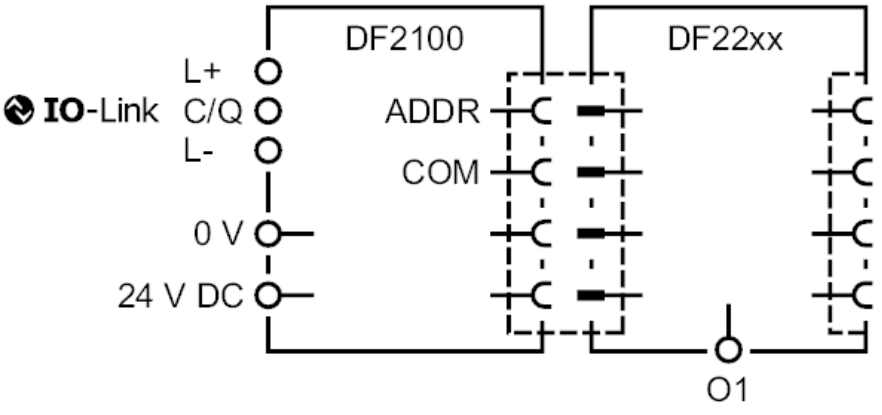

圖表

輸出曲線

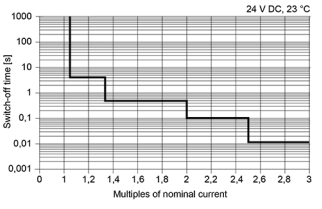

時間 - 電流特性