E21166

Tampa protecção plástico para a indústria agro-alimentar

PLASTIC FOOD WINDOW DUALIS

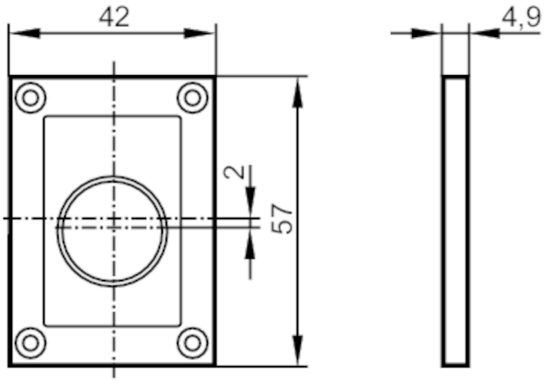

Dados mecânicos		
Peso	[g]	42,7
Dimensões	[mm]	57 x 42 x 4,9
Materiais		invólucro: zinco moldado sob pressão preto; lente: PMMA

Notas	
Quantidade da embalagem	1 peças