ZZ1124

EdgeController für UHF-Gate-Solution

AE1300 mit Gate Solution Software

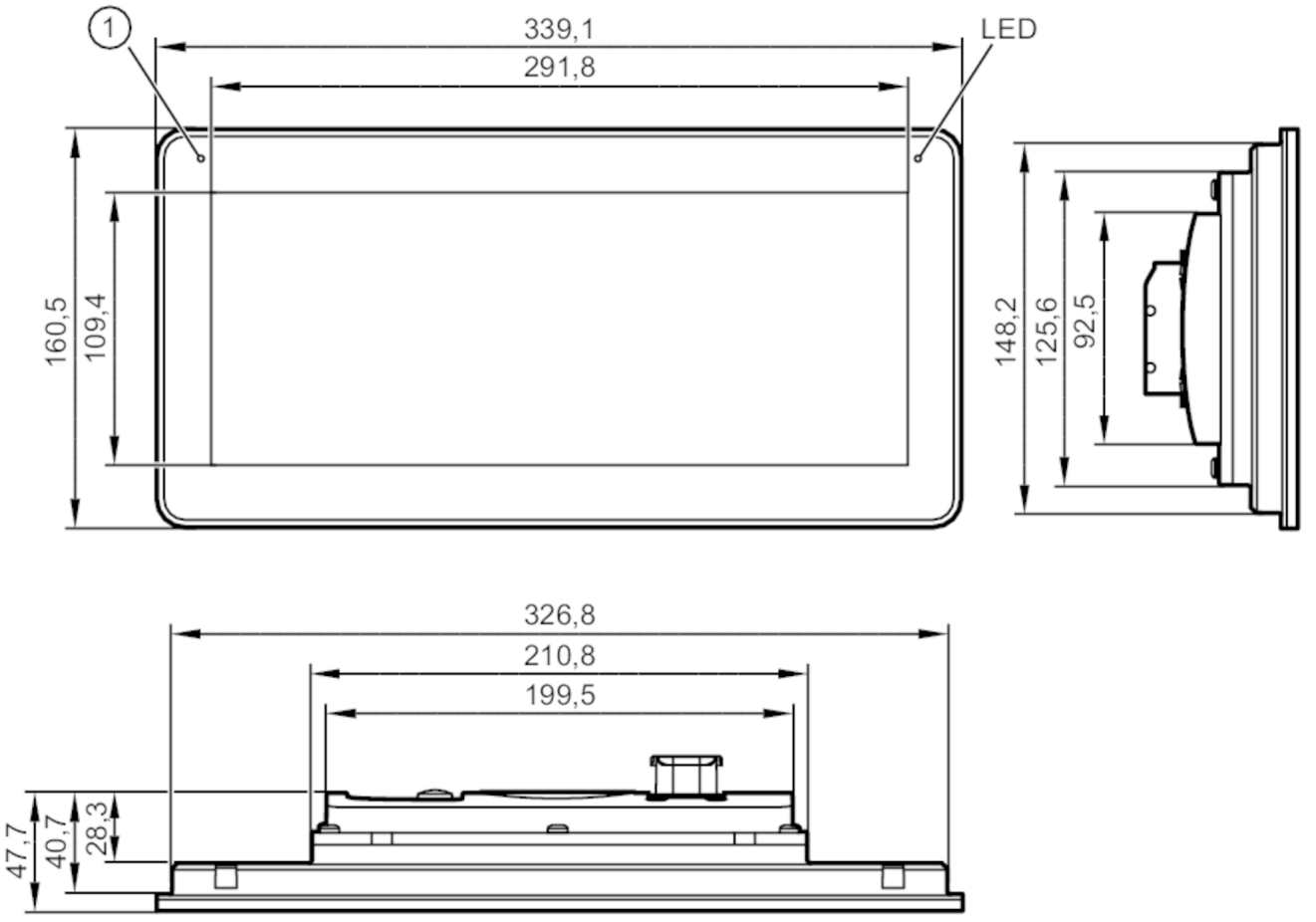

1 Sensor de luz

Características del producto		
Interfaz de comunicación		Ethernet; USB
Dimensiones	[mm]	339,1 x 160,5 x 47,7
Campo de aplicación		
Aplicación		edgeDevice preprogramado con software para soluciones con puertas UHF
Datos eléctricos		
Tensión de alimentación	[V]	20...32 DC
Tensión nominal DC	[V]	24
Potencia absorbida	[W]	32
Protección contra inversiones de polaridad		sí
Software / programación		
Opciones de parametrización		CODESYS 3.5
Función PLC según IEC 61131-3		sí
Interfaces		
Interfaz de comunicación		Ethernet; USB
Número de interfaces Ethernet		2
Número de interfaces USB		2

ZZ1124

EdgeController für UHF-Gate-Solution

AE1300 mit Gate Solution Software

Ethernet		
Estándar de transmisión		10Base-T; 100Base-TX
Velocidad de transmisión		10 MBit/s; 100 MBit/s
Tipo de conector		M12
Protocolo		TCP/IP; TCP/IP JSON; UDP; HTTP
USB		
Velocidad de transmisión		< 480 MBit/s
Tipo de conector		M12
Versión		USB 2.0
Nota sobre las interfaces		Limitación de corriente de salida: 1,5 A
		Corriente de salida total: 1,5 A
Condiciones ambientales		
Temperatura ambiente	[°C]	-30...65
Nota sobre la temperatura ambiente		2000 m: -30...65 °C
		3000 m: -30...60 °C
		La temperatura de la placa base no debe superar los 85 °C.
		para más información, consulte las instrucciones de uso
Temperatura de almacenamiento	[°C]	-35...85
Humedad relativa del aire máx.	[%]	90; (sin condensación)
Altura máx. sobre el nivel del mar	[m]	3000
Grado de protección		IP 65
Grado de contaminación		2
Datos mecánicos		
Peso	[g]	2294,75
Tipo de montaje		Instalación y montaje
Dimensiones	[mm]	339,1 x 160,5 x 47,7
Materiales		Carcasa: aluminio fundido con revestimiento de polvo; Display: vidrio químicamente endurecido y antirreflejos
Indicaciones / elementos de mando		
Indicador		LED de estado: LED, multicolor Programable
Resolución de pantalla		1280 x 480
Tipo de pantalla		Pantalla a color con función táctil
Tamaño de la pantalla		12,3" 8:3
Retroiluminación de la pantalla		LED
Intensidad de color		24 Bit
Brillo	[cd/m²]	> 1000
Relación de contraste		1000:1
Hardware		
Procesador		ARM 64 Bit Quad Core 1,2 GHz
Memoria		1 GByte RAM
Almacenamiento masivo		8 GByte Flash
Almacenamiento extraíble		interfaz USB

ZZ1124

EdgeController für UHF-Gate-Solution

AE1300 mit Gate Solution Software

Memorias de datos	
Tiempo real	sí; UTC, protegido por batería tampón

Accesorios	
Accesorios requeridos	Cable de conexión con conector macho: AMP - M12, E70450
	Cable de conexión con extremo abierto: AMP, E70451

Notas	
Cantidad por pack	1 unid.

Conexión eléctrica - Alimentación de tensión

Conector: 1 x conector AMP

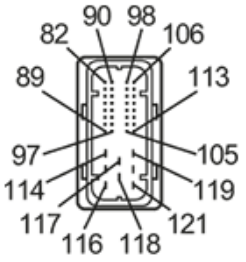

120 GND
114 L +
119 L +
121 L +

Conexión eléctrica - Ethernet

Conector: 2 x M12; codificación: D

1 TxD +
2 RxD +
3 TxD -
4 RxD -

Conexión eléctrica - USB

Conector: 2 x M12; codificación: B

1 + 5 V DC
2 Data -
3 Data +
4 ID
5 GND