PG2458

Sensor de presión con pantalla analógica

PG-,25BREB12-MFRKG/US/ /P

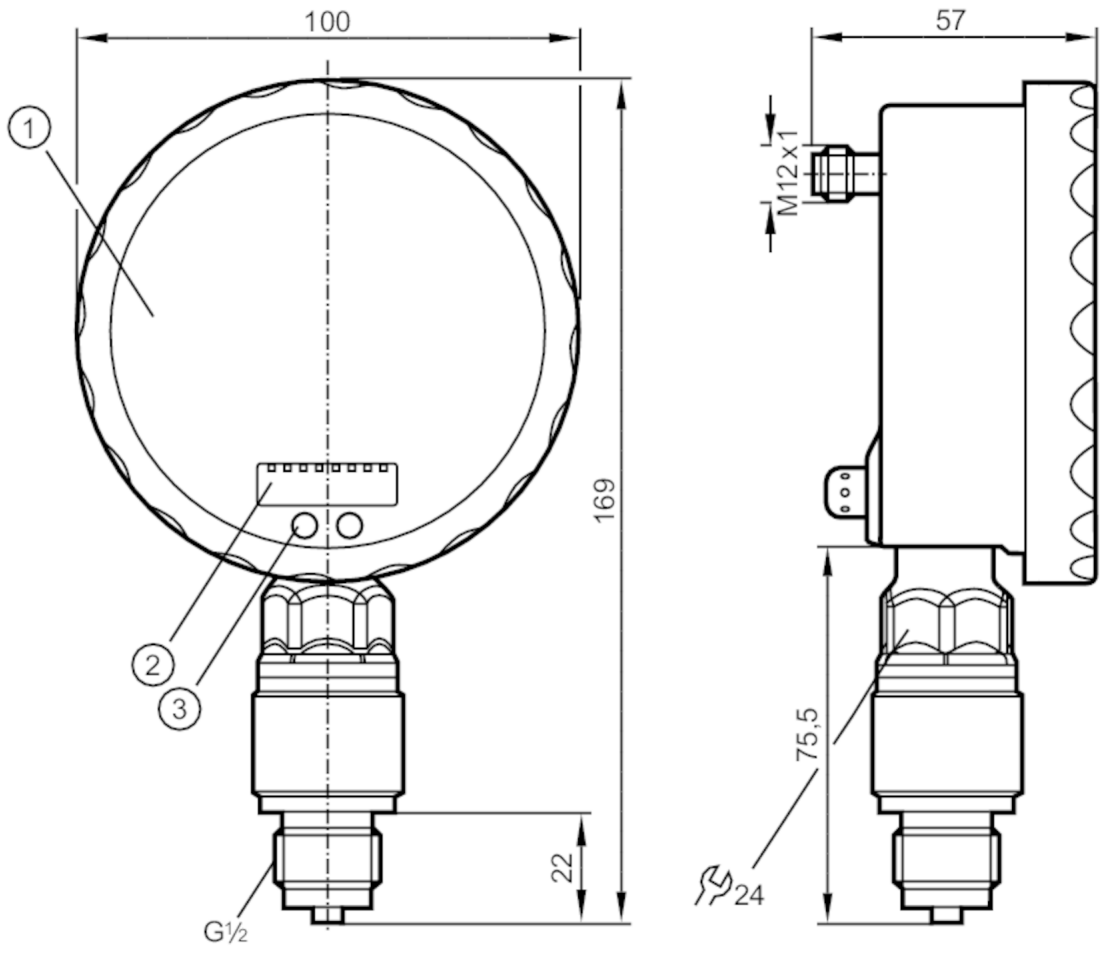

1 Pantalla analógica
2 pantalla alfanumérica 4 dígitos
3 Control táctil (botón de programación)

Características del producto			
Número de entradas y salidas	Número de salidas digitales: 1; Número de salidas analógicas: 1		
Rango de medición	-0,0125...0,25 bar	-12,5...250 mbar	-5...100,4 inH2O
Conexión de proceso	conexión de rosca G 1/2 rosca exterior		

Campo de aplicación			
Sistema	Contactos dorados		
Aplicación	para aplicaciones industriales		
Fluidos	fluidos líquidos y gaseosos		
Temperatura del fluido [°C]	-25...80		
Presión de rotura mín.	30000 mbar	12044 inH2O	
Resistencia a la presión	6000 mbar	2400 inH2O	
Tipo de presión	presión relativa		

Datos eléctricos		
Tensión de alimentación [V]	18...32 DC	
Consumo de corriente [mA]	< 70; (24 V)	

PG2458

Sensor de presión con pantalla analógica

PG-,25BREB12-MFRKG/US/ /P

Resistencia de aislamiento mín.	[MΩ]	100; (500 V DC)
Clase de protección		III
Protección contra inversiones de polaridad		sí
Retardo a la disponibilidad	[s]	6
Perro guardián integrado		sí
Entradas/salidas		
Número de entradas y salidas		Número de salidas digitales: 1; Número de salidas analógicas: 1
Salidas		
Número total de salidas		2
Señal de salida		señal de conmutación; señal analógica; (configurable)
Alimentación		PNP/NPN
Número de salidas digitales		1
Función de salida		normalmente abierto / normalmente cerrado; (parametrizable)
Caída de tensión máx. de la salida de conmutación DC	[V]	2
Corriente máxima permanente de la salida de conmutación DC	[mA]	250
Frecuencia de conmutación DC	[Hz]	75
Número de salidas analógicas		1
Salida analógica de corriente	[mA]	4...20, invertible; (escalable)
Carga máx.	[Ω]	(Ub - 10 V) / 20 mA
Protección contra cortocircuitos		sí
Tipo de protección contra cortocircuitos		pulsada
Resistente a sobrecargas		sí

Rango de configuración / medición			
Rango de medición	-0,0125...0,25 bar	-12,5...250 mbar	-5...100,4 inH2O
Punto de conmutación SP	-11,5...400 mbar	-4,6...160,6 inH2O	
Punto de desconmutación rP	-12,5...399 mbar	-5...160,2 inH2O	
Punto inicial analógico	-12,5...337,5 mbar	-5...135,6 inH2O	
Punto final analógico	50...400 mbar	20...160,6 inH2O	
En intervalos de	0,5 mbar	0,2 inH2O	

Precisión / diferencias		
Exactitud del punto de conmutación	[% del margen]	< ± 0,5; (Turn down 1:1)
Repetibilidad	[% del margen]	< ± 0,1; (en caso de variaciones de temperatura < 10 K; Turn down 1:1)
Exactitud señal analógica	[% del margen]	< ± 0,25 (BFSL) / < ± 0,5 (LS); (Turn down 1:1; BFSL = Best Fit Straight Line (configuración del valor mínimo))
Desvío de la histéresis	[% del margen]	< ± 0,25; (Turn down 1:1)
Estabilidad a largo plazo		< ± 0,1; (Turn down 1:1; cada 6 meses)

PG2458

Sensor de presión con pantalla analógica

PG-,25BREB12-MFRKG/US/ /P

[% del margen]		
Coeficiente de temperatura punto cero [% del margen por cada 10 K]	< ± 0,2; (0...70 °C)	
Coeficiente de temperatura margen [% del margen por cada 10 K]	< ± 0,2; (0...70 °C)	
Tiempos de reacción		
Tiempo de respuesta [ms]	< 9	
Atenuación del valor del proceso dAP [s]	0,01...30	
Atenuación de la salida analógica dAA [s]	0,01...30	
Tiempo de respuesta de la salida analógica frente a una variación brusca [ms]	28	
Condiciones ambientales		
Temperatura ambiente [°C]	-20...80	
Temperatura de almacenamiento [°C]	-40...100	
Grado de protección	IP 67; IP 69K	
Homologaciones / pruebas		
CEM	EN 61000-4-2 ESD	4 kV CD / 8 kV AD
	EN 61000-4-3 radiado HF	10 V/m
	EN 61000-4-4 Burst	2 kV
	EN 61000-4-5 Surge	0,5/1 kV
	EN 61000-4-6 HF conducido	10 V
Resistencia a choques	DIN IEC 68-2-27	50 g (11 ms)
Resistencia a las vibraciones	DIN IEC 68-2-6	20 g (10...2000 Hz)
MTTF [años]	103	
Directiva sobre equipos a presión	Buenas prácticas de la técnica al uso; aplicable para fluidos del grupo 2; fluidos del grupo 1 previa solicitud	
Datos mecánicos		
Peso [g]	563,4	
Materiales	inox (1.4404 / 316L); PA; FKM; PTFE; visor: cristal de seguridad laminado 4 mm	
Materiales en contacto con el fluido	Al2O3 (céramica); FKM; inox (1.4404 / 316L)	
Ciclos de presión mín.	100 millones	
Conexión de proceso	conexión de rosca G 1/2 rosca exterior	
Regulador de caudal integrado	no (montaje posterior posible)	

PG2458

Sensor de presión con pantalla analógica

PG-,25BREB12-MFRKG/US/ /P

Indicaciones / elementos de mando		
Indicador	Unidad de indicación	2 x LED, verde
	Estado de conmutación	LED, amarillo
	Puntos de conmutación	Anillo LED, rojo
	Indicación de funcionamiento	pantalla alfanumérica, rojo 4 dígitos
	Valores de medición	Pantalla analógica, 0...350° giratoria, aguja no visible cuando el equipo no tiene corriente
	Valores de medición	pantalla alfanumérica, rojo 4 dígitos
Escala disponible	sí	
Margen de indicación ampliado máx.	400 mbar	160,6 inH2O

Notas	
Notas	precisión del punto de conmutación en el margen de indicación ampliado: 1,5% del margen
Cantidad por pack	1 unid.

Conexión eléctrica

Conector: 1 x M12; codificación: A; Contactos: dorado

Conexión

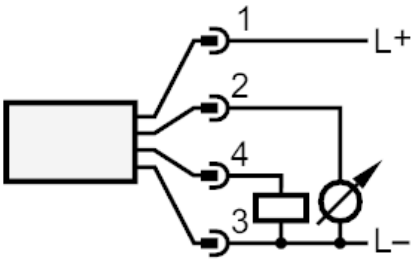

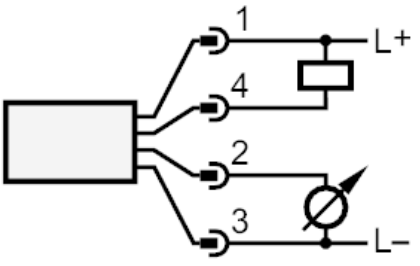

OUT1	Umbral de la salida
OUT2	Salida analógica