PB5024

Sensor de presión con barra de LED

PB-010-RBR14-HFPKG/US/ /V

Este artículo ya no está disponible - ficha de archivo

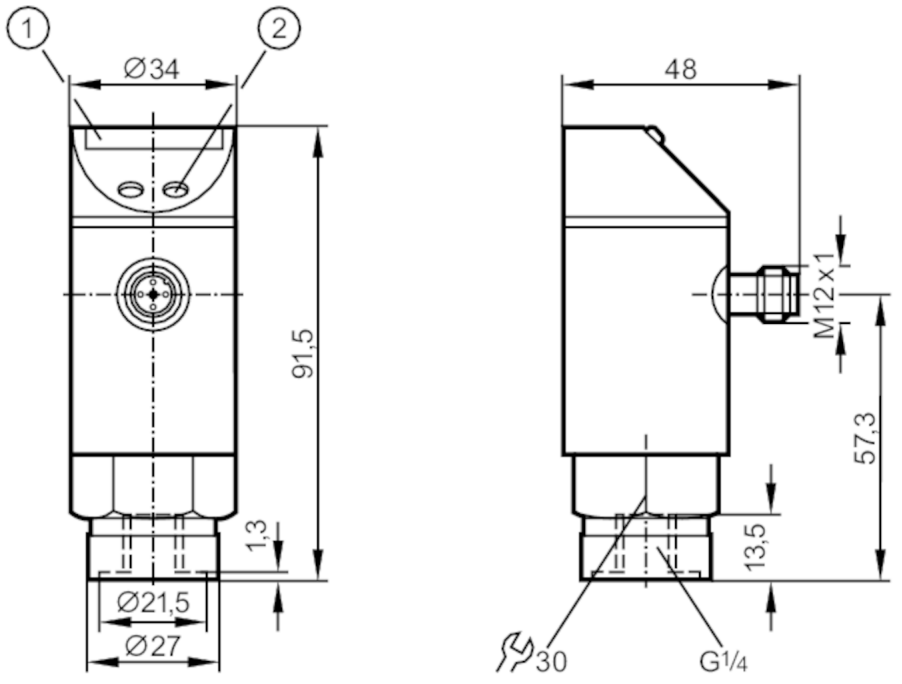

1 Barra de LEDs
2 Botón de programación

Características del producto		
Número de entradas y salidas		Número de salidas digitales: 1
Rango de medición	[bar]	0...10
Conexión de proceso		conexión de rosca G 1/4 Roscado interno
Campo de aplicación		
Sistema		Contactos dorados
Aplicación		para aplicaciones industriales
Fluidos		fluidos líquidos y gaseosos
Temperatura del fluido	[°C]	-25...80
Presión de rotura mín.	[bar]	150
Resistencia a la presión	[bar]	50
Tipo de presión		presión relativa
Datos eléctricos		
Tensión de alimentación	[V]	18...30 DC
Consumo de corriente	[mA]	< 50
Resistencia de aislamiento mín.	[MΩ]	100; (500 V DC)
Clase de protección		III
Protección contra inversiones de polaridad		sí

PB5024

Sensor de presión con barra de LED

PB-010-RBR14-HFPKG/US/ /V

Retardo a la disponibilidad	[s]	0,2
Perro guardián integrado		sí
Entradas/salidas		
Número de entradas y salidas		Número de salidas digitales: 1
Salidas		
Número total de salidas		1
Señal de salida		señal de conmutación
Alimentación		PNP
Número de salidas digitales		1
Función de salida		normalmente abierto / normalmente cerrado; (parametrizable)
Caída de tensión máx. de la salida de conmutación DC	[V]	2
Corriente máxima permanente de la salida de conmutación DC	[mA]	250
Frecuencia de conmutación DC	[Hz]	10
Protección contra cortocircuitos		sí
Tipo de protección contra cortocircuitos		pulsada
Resistente a sobrecargas		sí
Rango de configuración / medición		
Rango de medición	[bar]	0...10
Punto de conmutación SP	[bar]	0,5...10
Punto de desconmutación rP	[bar]	0,3...9,8
En intervalos de	[bar]	0,1
Nota sobre la histéresis		ajustable
Precisión / diferencias		
Exactitud del punto de conmutación	[% del valor final]	< ± 2,0
Repetibilidad	[% del valor final]	< ± 0,25; (en caso de variaciones de temperatura < 10 K)
Influencia de la temperatura por cada 10 K		< ± 0,3
Software / programación		
Ajuste del punto de conmutación		Botón de programación
Condiciones ambientales		
Temperatura ambiente	[°C]	-25...80
Temperatura de almacenamiento	[°C]	-40...100
Grado de protección		IP 65

PB5024

Sensor de presión con barra de LED

PB-010-RBR14-HFPKG/US/ /V

Homologaciones / pruebas		
CEM	EN 61000-4-2 ESD	4 kV CD / 8 kV AD
	EN 61000-4-3 radiado HF	10 V/m
	EN 61000-4-4 Burst	2 kV
	EN 61000-4-6 HF conducido	10 V
Resistencia a choques	DIN IEC 68-2-27	50 g (11 ms)
Resistencia a las vibraciones	DIN IEC 68-2-6	20 g (10...2000 Hz)

Datos mecánicos	
Materiales	EPDM/X; FKM; NBR; PA; PBT; PC; PTFE; inox (1.4301 / 304)
Materiales en contacto con el fluido	FKM; céramica; inox (1.4305 / 303)
Ciclos de presión mín.	100 millones
Conexión de proceso	conexión de rosca G 1/4 Roscado interno
Regulador de caudal integrado	no (montaje posterior posible)

Indicaciones / elementos de mando		
Indicador	Estado de conmutación	LED, amarillo
	Valores de medición	10 x LED, verde Resolución 10 % del valor final

Notas	
Cantidad por pack	1 unid.

Conexión eléctrica
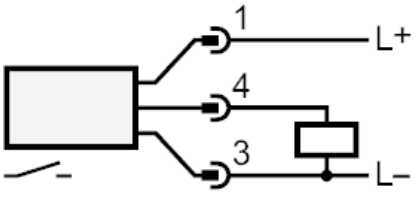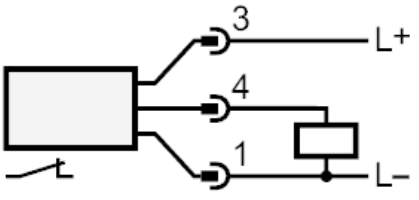
Conector: 1 x M12; codificación: A; Contactos: dorado