MK5104

Detector para cilindros con ranura en T

MKT2028BARKG/G/0,3M/ZH/AS

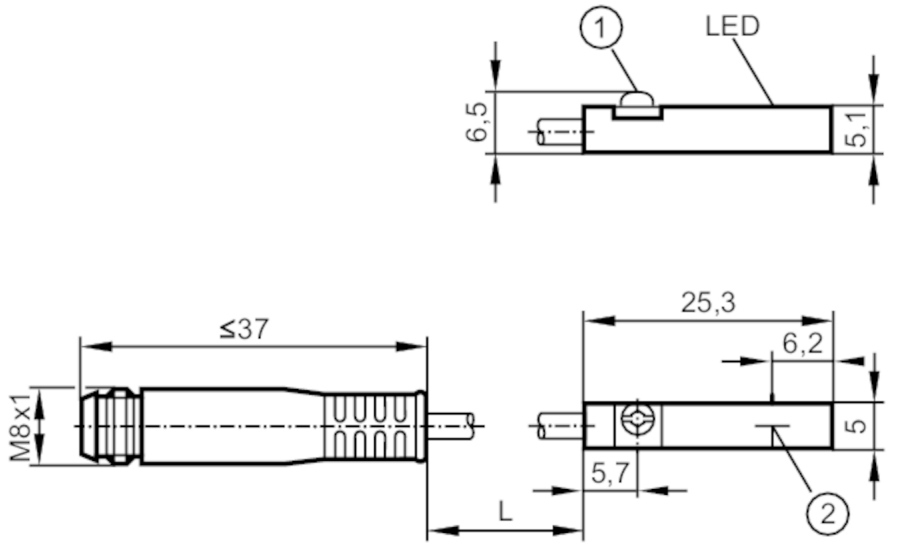

1 Excéntrica de fijación
2 Superficie activa

Características del producto		
Alimentación		PNP/NPN
Función de salida		normalmente abierto
Dimensiones	[mm]	25 x 5 x 6,5
Datos eléctricos		
Tensión de alimentación	[V]	10...30 DC; ("supply class 2" conforme a cULus)
Clase de protección		III
Protección contra inversiones de polaridad		sí
Tiempo de retardo a la disponibilidad máx.	[ms]	30
Salidas		
Alimentación		PNP/NPN
Función de salida		normalmente abierto
Caída de tensión máx. de la salida de conmutación DC	[V]	4,5
Corriente de salida mínima	[mA]	5
Corriente residual máx.	[mA]	0,8
Corriente máxima permanente de la salida de conmutación DC	[mA]	100
Frecuencia de conmutación DC	[Hz]	4000
Protección contra cortocircuitos		sí
Resistente a sobrecargas		sí

MK5104

Detector para cilindros con ranura en T

MKT2028BARKG/G/0,3M/ZH/AS

Rango de detección			
Sensibilidad de reacción	[mT]	2,8	
Velocidad de paso de pistón	[m/s]	> 10	
Precisión / diferencias			
Histéresis	[mm]	1,5	
Repetibilidad	[mm]	< 0,2	
Condiciones ambientales			
Temperatura ambiente	[°C]	-25...85	
Grado de protección		IP 65; IP 67	
Homologaciones / pruebas			
CEM		EN 61000-4-2 ESD	- CD / 8 kV AD
		EN 61000-4-3 radiado HF	10 V/m
		EN 61000-4-4 Burst	2 kV
		EN 61000-4-6 HF conducido	10 V
		EN 55011	clase B
MTTF	[años]	3145	
Homologación UL		Número de homologación UL	C003
Datos mecánicos			
Peso	[g]	16	
Montaje		enrasable	
Tipo de montaje		excéntrica de fijación con cabeza combinada ranurada/hexagonal interior de 1,5 de ancho	
Tipo de cilindro		cilindros con ranura en T	
Dimensiones	[mm]	25 x 5 x 6,5	
Materiales		Carcasa: PA; Excéntrica de fijación: Acero inoxidable	
Indicaciones / elementos de mando			
Indicador		Estado de conmutación	1 x LED, amarillo
Accesorios			
Componentes incluidos		señalizador de posición de goma: 1	
		sujetacables: 1	
Notas			
Cantidad por pack		1 unid.	

Conexión eléctrica - Conector macho

Cable: 0,3 m, PUR

Conector: 1 x M8; codificación: A; bloqueo: conexión de rosca con cierre a presión

MK5104

Detector para cilindros con ranura en T

MKT2028BARKG/G/0,3M/ZH/AS
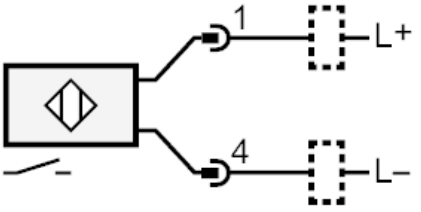
Conexión