LK7024

Sensor electrónico de nivel

LK0728A-A-00KQPKG/US

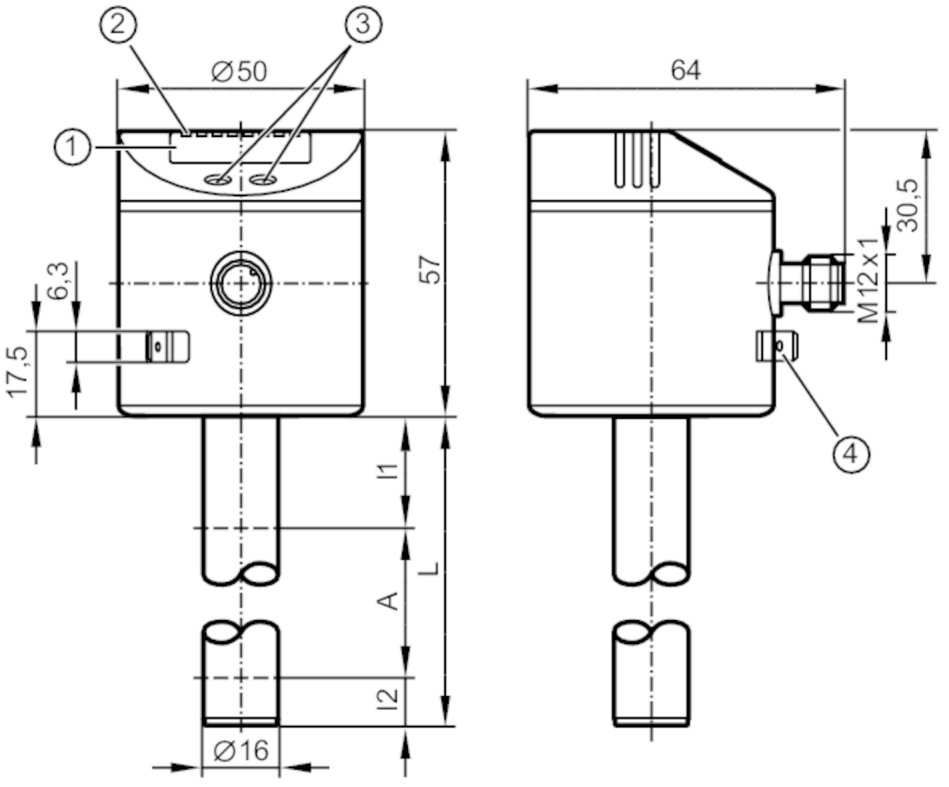

1 pantalla alfanumérica 4 dígitos
2 LEDs de estado
3 Botones de programación
4 conexión en la carcasa conector plano 6,3 mm DIN 46244

Características del producto		
Número de entradas y salidas		Número de salidas digitales: 2
Configuración de fábrica		detección automática de fluidos
Longitud de varilla L	[mm]	728
Campo de aplicación		
Sistema		Contactos dorados
Fluidos		líquidos refrigerantes a base de agua; Aceites; fluidos a base de aceite; agua; fluidos similares al agua
Constante dieléctrica del fluido		> 2
No utilizable para		fluidos extremadamente conductores ; fluidos adherentes; granulados; Material a granel; ácidos; lejías; industria alimentaria y galvanoplastia
Presión del depósito	[bar]	0,5; (en caso de instalación con accesorios de montaje: E43001 - E43007, E43019)
Lubrificantes		
Temperatura del fluido	[°C]	0...35; (con tubo aislante térmico E43102)
Aceite		
Temperatura del fluido	[°C]	0...70
Temperatura del fluido con picos	[°C]	0...90; (< 1 h)

LK7024

Sensor electrónico de nivel

LK0728A-A-00KQPKG/US

Agua		
Temperatura del fluido	[°C]	0...35; (con tubo aislante térmico E43102 35...55 °C)
Datos eléctricos		
Tensión de alimentación	[V]	12...30 DC
Consumo de corriente	[mA]	< 50
Clase de protección		III
Protección contra inversiones de polaridad		sí
Retardo a la disponibilidad	[s]	< 3
Principio de medición		capacitivo
Entradas/salidas		
Número de entradas y salidas		Número de salidas digitales: 2
Salidas		
Número total de salidas		2
Señal de salida		señal de conmutación; IO-Link
Alimentación		PNP/NPN
Número de salidas digitales		2
Función de salida		normalmente abierto / normalmente cerrado; (parametrizable)
Caída de tensión máx. de la salida de conmutación DC	[V]	2,5
Corriente máxima permanente de la salida de conmutación DC	[mA]	200
Protección contra cortocircuitos		sí
Tipo de protección contra cortocircuitos		térmica, pulsada
Resistente a sobrecargas		sí
Rango de configuración / medición		
Configuración de fábrica		detección automática de fluidos
Longitud de varilla L	[mm]	728
Zona activa A	[mm]	585
Zona inactiva I1 / I2	[mm]	104 / 39
Rango de configuración		
Punto de conmutación SP	[mm]	60...590
Punto de desconmutación rP	[mm]	50...580
En intervalos de	[mm]	10
Punto de referencia OP	[mm]	200 - 240 - 280 - 310 - 350 - 390 - 420 - 460 - 500 - 530 - 570 - 610 - OFF
Histéresis OP	[mm]	4
Precisión / diferencias		
Error de medición	[% del valor final]	± 5
Repetibilidad		± 2
Resolución	[mm]	5

LK7024

Sensor electrónico de nivel

LK0728A-A-00KQPKG/US

Software / programación		
Opciones de parametrización	histéresis / ventana; normalmente abierto / normalmente cerrado; lógica de conmutación; posición SP/rP; ajuste OP; selección del fluido; ajuste offset; retardo de conmutación/desconmutación	
Interfaces		
Interfaz de comunicación	IO-Link	
Tipo de transmisión	COM2 (38,4 kBaud)	
Revisión IO-Link	1.1	
Norma SDCI	IEC 61131-9	
Perfiles	Smart Sensor: Process Data Variable; Device Identification, Device Diagnosis	
Modo SIO	sí	
Tipo de puerto maestro requerido	A	
Datos del proceso analógicos	2	
Datos del proceso binarios	2	
Tiempo mínimo del ciclo de proceso [ms]	3,2	
DeviceIDs compatibles	**Modo de funcionamiento**	**DeviceID**
	default	657
Condiciones ambientales		
Temperatura ambiente [°C]	0...60	
Temperatura de almacenamiento [°C]	-25...80	
Grado de protección	IP 67	
Homologaciones / pruebas		
CEM	DIN EN 61000-6-4	
	DIN EN 61000-6-2	
Resistencia a choques	DIN EN 60068-2-29	15 g (11 ms)
Resistencia a las vibraciones	DIN EN 60068-2-6	5 g (10...2000 Hz)
MTTF [años]	265	
Datos mecánicos		
Peso [g]	552,4	
Dimensiones [mm]	Ø 16	
Materiales	inox (1.4301 / 304); inox (1.4404 / 316L); FKM; NBR; PBT; PC; PA; PP; TPV	
Materiales en contacto con el fluido	PP	
Indicaciones / elementos de mando		
Indicador	Unidad de indicación / estado	2 x LED, verde (cm, inch)
	Estado de conmutación	2 x LED, amarillo
	Valores de medición	pantalla alfanumérica, 4 dígitos
	Parametrización	pantalla alfanumérica, 4 dígitos
Notas		
Cantidad por pack	1 unid.	

LK7024

Sensor electrónico de nivel

LK0728A-A-00KQPKG/US

Conexión eléctrica

Conector: 1 x M12; codificación: A; Contactos: dorado

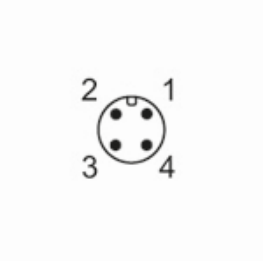

Conexión

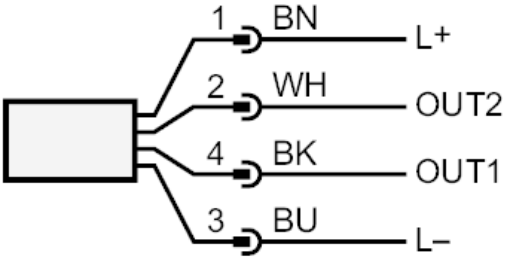

OUT1:	salida de conmutación o IO-Link
OUT2:	Umbral de la salida
	Identificación de colores según DIN EN 60947-5-2
	Colores de los hilos :
BK =	negro
BN =	marrón
BU =	azul
WH =	blanco