IIS268

Detector inductivo

IIK3030-BPKG/K1/US-104

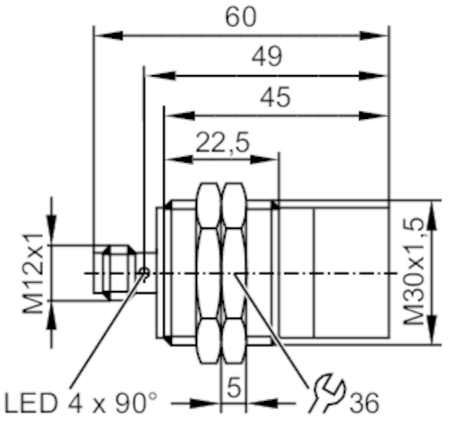

Características del producto		
Alimentación		PNP
Función de salida		normalmente abierto
Alcance	[mm]	30
Carcasa		Tipo con rosca
Dimensiones	[mm]	M30 x 1,5 / L = 60
Campo de aplicación		
Sistema		Contactos dorados; Alcance aumentado; Factor de corrección K=1; Resistente a los campos electromagnéticos
Aplicación		Uso en aplicaciones industriales, móviles, de refrigeración y de lubricación; Aplicaciones industriales / automatización industrial
Resistente a los campos electromagnéticos		sí
Resistencia máx. a campos magnéticos	[mT]	300
Datos eléctricos		
Tensión de alimentación	[V]	10...30 DC
Consumo de corriente	[mA]	< 20
Clase de protección		III
Protección contra inversiones de polaridad		sí
Salidas		
Alimentación		PNP
Función de salida		normalmente abierto
Caída de tensión máx. de la salida de conmutación DC	[V]	2,5
Corriente máxima permanente de la salida de conmutación DC	[mA]	100
Frecuencia de conmutación DC	[Hz]	2000
Protección contra cortocircuitos		sí

IIS268

Detector inductivo

IIK3030-BPKG/K1/US-104

Resistente a sobrecargas		sí	
Rango de detección			
Alcance	[mm]	30	
Alcance real Sr	[mm]	30 ± 10 %	
Alcance operativo	[mm]	0...24,3	
Alcance aumentado		sí	
Precisión / diferencias			
Factor de corrección		acero: 1 / Acero inoxidable: 1 / latón: 1 / aluminio: 1 / cobre: 1	
Histéresis	[% del Sr]	3...15	
Deriva del punto de conmutación	[% del Sr]	-10...10	
Factor de corrección K=1		sí	
Condiciones ambientales			
Temperatura ambiente	[°C]	-40...85	
Grado de protección		IP 65; IP 66; IP 67; IP 68; IP 69K	
Homologaciones / pruebas			
CEM		EN 61000-4-2 ESD	4 kV CD / 8 kV AD
		EN 61000-4-3 radiado HF	10 V/m
		EN 61000-4-4 Burst	2 kV
		EN 61000-4-6 HF conducido	10 V
		EN 55011	clase B
Resistencia a vibraciones		EN 60068-2-6 Fc	20 g (10...3000 Hz) / 50 ciclos de frecuencia, 1 octavo/minuto, en 3 ejes
Resistencia a choques		EN 60068-2-27 Ea	100 g 11 ms semisinusoidal; respectivamente 3 choques en cada sentido de los 3 ejes de coordenadas
Resistencia a choques continuos		EN 60068-2-27	40 g 6 ms; respectivamente 4000 choques en cada sentido de los 3 ejes de coordenadas
Cambios rápidos de temperatura		EN 60068-2-14 Na	TA = -40 °C; TB = 85 °C; t1 = 30 min; t2 = < 10 s; 50 ciclos
Test de niebla salina pulverizada		EN 60068-2-52 Kb	Grado de severidad 5 (4 ciclos de prueba)
MTTF	[años]	470	
Software integrado incluido		sí	
Homologación UL		Ta	-25...70 °C
		Enclosure type	Type 1
		Alimentación de tensión	Limited Voltage/Current
		Número de homologación UL	A005
		Número de registro UL	E174191
Datos mecánicos			
Peso	[g]	91	
Carcasa		Tipo con rosca	
Montaje		no enrasable	
Dimensiones	[mm]	M30 x 1,5 / L = 60	
Nombre de la rosca		M30 x 1,5	

IIS268

Detector inductivo

IIK3030-BPKG/K1/US-104

Materiales	latón revestido de bronce blanco; Superficie activa: LCP blanco; ventana LED: PEI; tuercas de fijación: latón revestido de bronce blanco

Indicaciones / elementos de mando

Indicador	Estado de conmutación	4 x LED, amarillo

Accesorios

Componentes incluidos	tuercas de fijación: 2

Notas

Cantidad por pack	1 unid.

Conexión eléctrica - Conector macho

Conector: 1 x M12; codificación: A; Contactos: dorado

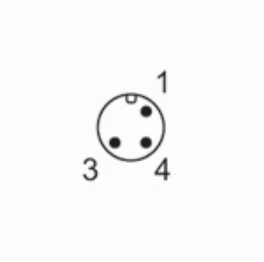

Conexión

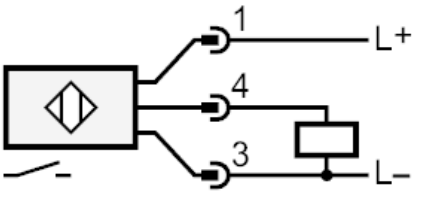

Diagramas y curvas
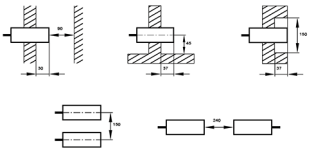
Instalación