IFC258

Detector inductivo completamente metálico

IFK3003BBPKG/AM/V4A/US-104

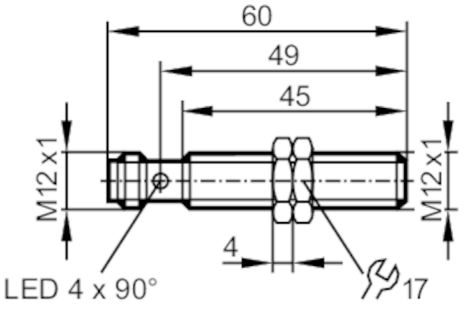

Características del producto		
Alimentación		PNP
Función de salida		normalmente abierto
Alcance	[mm]	3
Carcasa		Tipo con rosca
Dimensiones	[mm]	M12 x 1 / L = 60
Campo de aplicación		
Sistema		Contactos dorados; Carcasa completamente metálica
Aplicación		Utilización en máquina-herramienta o con refrigerantes y lubricantes
Resistencia a la presión	[bar]	100
Nota sobre la resistencia a la presión		Superficie activa
Datos eléctricos		
Tensión de alimentación	[V]	10...30 DC
Consumo de corriente	[mA]	< 20
Clase de protección		III
Protección contra inversiones de polaridad		sí
Salidas		
Alimentación		PNP
Función de salida		normalmente abierto
Caída de tensión máx. de la salida de conmutación DC	[V]	2,5
Corriente máxima permanente de la salida de conmutación DC	[mA]	100
Frecuencia de conmutación DC	[Hz]	100
Protección contra cortocircuitos		sí
Tipo de protección contra cortocircuitos		pulsada
Resistente a sobrecargas		sí

IFC258

Detector inductivo completamente metálico

IFK3003BBPKG/AM/V4A/US-104

Rango de detección			
Alcance	[mm]	3	
Alcance operativo	[mm]	0...2,4	
Precisión / diferencias			
Factor de corrección		acero: 1 / Acero inoxidable: 0,6 / latón: 0,7 / aluminio: 0,6 / cobre: 0,3	
Histéresis	[% del Sr]	1...20	
Condiciones ambientales			
Temperatura ambiente	[°C]	-25...70	
Grado de protección		IP 67; IP 68; ("Coolant")	
Homologaciones / pruebas			
CEM		EN 61000-4-2 ESD	4 kV CD / 8 kV AD
		EN 61000-4-3 radiado HF	10 V/m
		EN 61000-4-4 Burst	2 kV
		EN 61000-4-6 HF conducido	10 V
		EN 55011 emisión	clase B
Resistencia a impactos			1 J
MTTF	[años]	1258	
Software integrado incluido		sí	
Homologación UL		Ta	-25...70 °C
		Enclosure type	Type 1
		Alimentación de tensión	Limited Voltage/Current
		Número de homologación UL	A012
		Número de registro UL	E174191
Datos mecánicos			
Peso	[g]	28,3	
Carcasa		Tipo con rosca	
Montaje		enrasable	
Dimensiones	[mm]	M12 x 1 / L = 60	
Nombre de la rosca		M12 x 1	
Materiales		Carcasa: inox (1.4404 / 316L); Superficie activa: inox (1.4404 / 316L); ventana LED: PEI; tuercas de fijación: inox (1.4404 / 316L)	
Par de apriete	[Nm]	15	
Carcasa completamente metálica		sí	
Indicaciones / elementos de mando			
Indicador		Estado de conmutación	4 x 90° LED, amarillo
Accesorios			
Componentes incluidos		tuercas de fijación: 2	
Notas			
Cantidad por pack		1 unid.	

IFC258

Detector inductivo completamente metálico

IFK3003BBPKG/AM/V4A/US-104

Conexión eléctrica

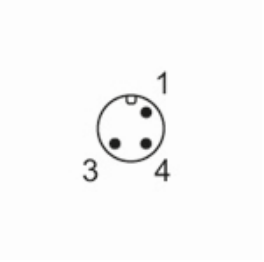

Conexión

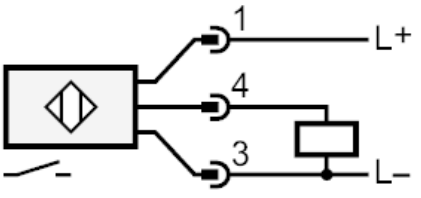

Conexión eléctrica - Conector macho

Conector: 1 x M12; Contactos: dorado