E43306

Adaptador de proceso Varivent

ADAPT G1/2-VARIVENT D50

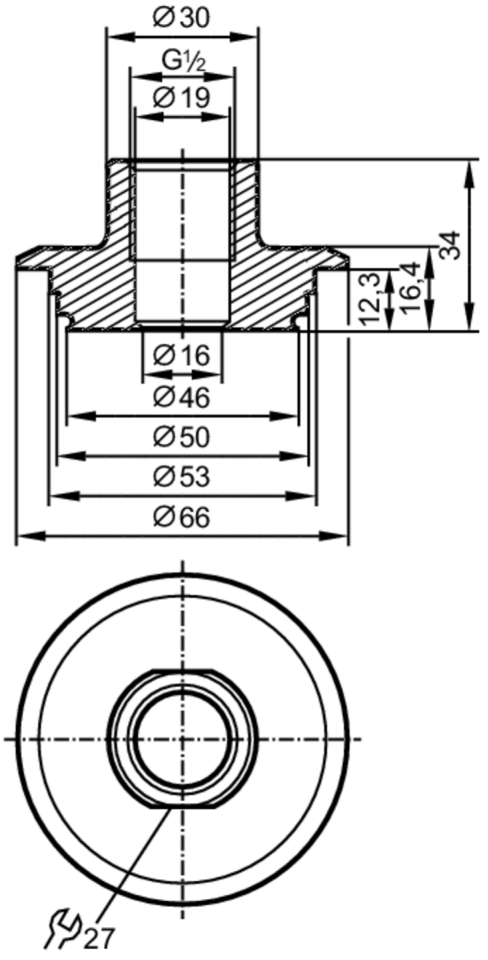

EC 1935/2004 EHEDG Tested FCM FDA

Campo de aplicación		
Resistencia a la presión	[bar]	25
Datos mecánicos		
Peso	[g]	367
Materiales		1.4435 (inox / 316L)
Conexión de sensores		G 1/2 junta cónica
Conexión de proceso		Varivent Form F, DN25 (1"), Ø 50 mm
Acabado Ra/Rz de las superficies en contacto con el fluido		0,4 / 4
Notas		
Cantidad por pack		1 unid.