E21166

Tapa protectora de plástico para la industria alimentaria

PLASTIC FOOD WINDOW DUALIS

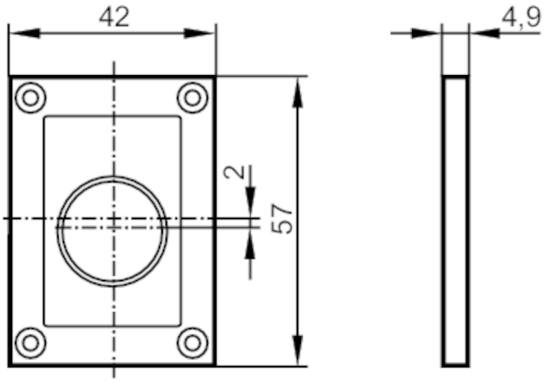

Datos mecánicos		
Peso	[g]	42,7
Dimensiones	[mm]	57 x 42 x 4,9
Materiales		Carcasa: Zinc conformado a presión negro; Lentes: PMMA

Notas	
Cantidad por pack	1 unid.