PG2894

Sensore di pressione con indicazione analogica

PG-010-REA01-MFRKG/US/ /P

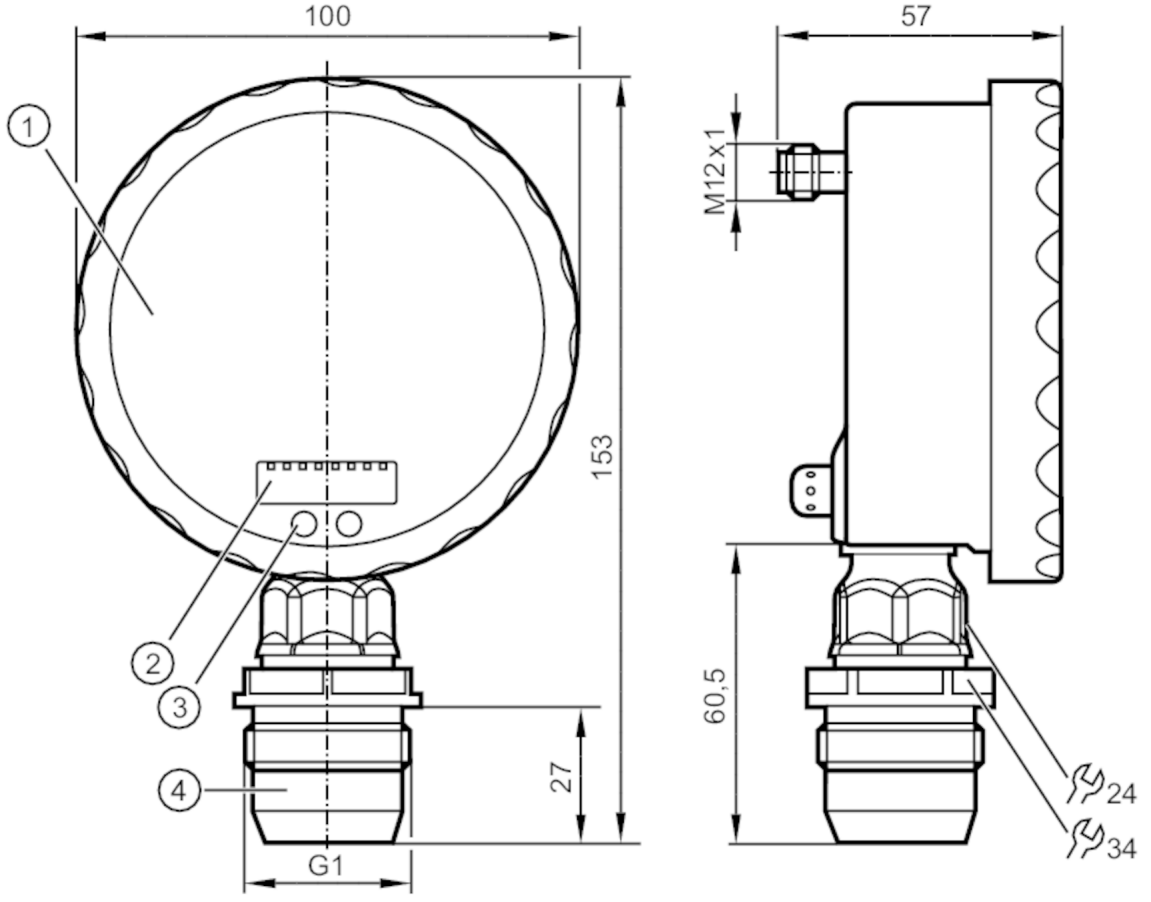

1 Indicazione analogica
2 indicazione alfanumerica 4 digit
3 Campo sensibile (tasto di programmazione)
4 G 1 guarnizione conica filettatura esterna
Attenzione: il dispositivo deve essere montato soltanto in un raccordo a processo per guarnizione conica G1. La guarnizione conica G1 maschio del dispositivo è idonea solo per adattatore con controparte metallica.

ACS CE CRN c UL us LISTED EC 1935/2004 EHEDG Tested FCM FDA S UK CA

Caratteristiche del prodotto		
Numero totale di ingressi e uscite	numero delle uscite digitali: 1; numero delle uscite analogiche: 1	
Campo di misura	-1...10 bar	-14,5...145 psi
Raccordo a processo	collegamento filettato G 1 filettatura esterna guarnizione conica Attenzione: il dispositivo deve essere montato soltanto in un raccordo a processo per guarnizione conica G1.; La guarnizione conica G1 maschio del dispositivo è idonea solo per adattatore con controparte metallica.	

Applicazione		
Particolarità	contatti dorati	
Applicazione	membrana affiorante per l'industria alimentare e delle bevande	
Fluidi	Fluidi viscosi e pulverolenti; Fluidi liquidi e gassosi	
Temperatura del fluido [°C]	-25...125; (145 max. 1h)	
Min. pressione di scoppio	150 bar	2175 psi
Min. pressione di scoppio [MPa]	15	

PG2894

Sensore di pressione con indicazione analogica

PG-010-REA01-MFRKG/US/ /P

Resistenza a pressione		50 bar	725 psi
Resistenza a pressione	[MPa]	5	
Tipo di pressione		pressione relativa; vuoto	
MAWP per applicazioni secondo CRN	[bar]	50	
Dati elettrici			
Tensione di esercizio	[V]	18...32 DC	
Corrente assorbita	[mA]	< 70; (24 V)	
Min. resistenza di isolamento	[MΩ]	100; (500 V DC)	
Classe di isolamento		III	
Protezione da inversione di polarità		si	
Tempo di ritardo disponibilità	[s]	6	
Watchdog integrato		si	
Ingressi/Uscite			
Numero totale di ingressi e uscite		numero delle uscite digitali: 1; numero delle uscite analogiche: 1	
Uscite			
Numero totale uscite		2	
Segnale di uscita		segnale di commutazione; segnale analogico; (configurabile)	
Modello elettrico		PNP/NPN	
Numero delle uscite digitali		1	
Funzione uscita		NO / NC; (parametrizzabile)	
Max. caduta di tensione uscita di commutazione DC	[V]	2	
Permanente capacità di corrente dell'uscita di commutazione DC	[mA]	250	
Frequenza di commutazione DC	[Hz]	50	
Numero delle uscite analogiche		1	
Uscita analogica corrente	[mA]	4...20, invertibile; (graduabile)	
Carico max	[Ω]	(Ub - 10 V) / 20 mA	
Protezione da cortocircuito		si	
Tipo di protezione da cortocircuito		ad impulsi	
Resistente a sovraccarico		si	
Campo di misura/regolazione			
Campo di misura		-1...10 bar	-14,5...145 psi
Punto di commutazione SP		-0,98...16 bar	-14,2...232 psi
Punto di disattivazione rP		-1...15,98 bar	-14,5...231,8 psi
Punto iniziale analogico		-1...13,5 bar	-14,5...195,7 psi
Punto finale analogico	[bar]	1,5...16	
In intervalli di		0,01 bar	0,1 psi
Precisione / Deriva			
Precisione del punto di commutazione		< ± 0,2; (Turn down 1:1)	

PG2894

Sensore di pressione con indicazione analogica

PG-010-REA01-MFRKG/US/ /P

[% dell'intervallo di misura]	
Ripetibilità [% dell'intervallo di misura]	< ± 0,1; (con variazioni di temperatura < 10 K; Turn down 1:1)
Deriva parametri [% dell'intervallo di misura]	< ± 0,2; (Turn down 1:1 , linearità, incluse isteresi e ripetibilità , impostazione del punto limite secondo DIN EN IEC 62828-1)
Deriva della linearità [% dell'intervallo di misura]	< ± 0,15; (Turn down 1:1)
Deriva dell'isteresi [% dell'intervallo di misura]	< ± 0,15; (Turn down 1:1)
Stabilità nel tempo [% dell'intervallo di misura]	< ± 0,1; (Turn down 1:1; ogni anno)
Coefficiente di temperatura punto zero [% dell'intervallo per 10 K]	< ± 0,05; (0...70 °C)
Coefficiente di temperatura intervallo [% dell'intervallo per 10 K]	< ± 0,15; (0...70 °C)

Tempi di reazione		
Tempo di risposta	[ms]	< 10
Damping valore di processo dAP	[s]	0,01...30
Damping uscita analogica dAA	[s]	0,01...30
Tempo di aggiornamento uscita analogica	[ms]	25

Condizioni ambientali		
Temperatura ambiente	[°C]	-25...80
Temperatura di immagazzinamento	[°C]	-40...100
Grado di protezione		IP 67; IP 69K

Test / Certificazioni		
EMC	EN 61000-4-2 ESD	4 kV CD / 8 kV AD
	EN 61000-4-3 HF irradiata	10 V/m
	EN 61000-4-4 Burst	2 kV
	EN 61000-4-5 Surge	0,5/1 kV
	EN 61000-4-6 HF condotta	10 V
Resistenza agli urti	DIN IEC 68-2-27	50 g (11 ms)
Resistenza alle vibrazioni	DIN IEC 68-2-6	20 g (10...2000 Hz)
MTTF [anni]	100	
Indicazioni per la certificazione	certificato di fabbrica disponibile per il download su www.factory-certificate.ifm	

PG2894

Sensore di pressione con indicazione analogica

PG-010-REA01-MFRKG/US/ /P

Dati meccanici		
Peso	[g]	532,4
Dimensioni	[mm]	153 x 100 x 57
Materiali		1.4404 (AISI 316L); PA; FKM; PTFE; vetro: vetro laminato di sicurezza 4 mm
Materiali a contatto con il fluido		ceramica (99,9 % Al2 O3); 1.4435 (acciaio inox AISI 316L); aspetto superficiale: Ra < 0,4 / Rz 4; PTFE
Min. cicli di pressione		100 milioni
Raccordo a processo		collegamento filettato G 1 filettatura esterna guarnizione conica Attenzione: il dispositivo deve essere montato soltanto in un raccordo a processo per guarnizione conica G1.; La guarnizione conica G1 maschio del dispositivo è idonea solo per adattatore con controparte metallica.

Elementi di indicazione e comando		
Indicazione	Display	2 x LED, verde
	Stato di commutazione	LED, giallo
	Punti di commutazione	Anello LED, rosso
	Indicazione della funzione	indicazione alfanumerica, rosso 4 digit
	Valori letti	Indicazione analogica, 0...350° orientabile, lancetta invisibile in assenza di tensione
	Valori letti	indicazione alfanumerica, rosso 4 digit
Scala disponibile	si	
Campo di indicazione ampliato max.	16 bar	232 psi

Osservazioni	
Osservazioni	Esattezza del segnale analogico nel campo di visualizzazione ampliato: 1,5% dell'intervallo
	precisione del punto di commutazione nel campo di indicazione ampliato: 1,5% dell'intervallo
Quantità	1 pezzo

Collegamento elettrico

Connettore: 1 x M12; codifica: A; Contatti: dorato

PG2894

Sensore di pressione con indicazione analogica

PG-010-REA01-MFRKG/US/ /P

Collegamento

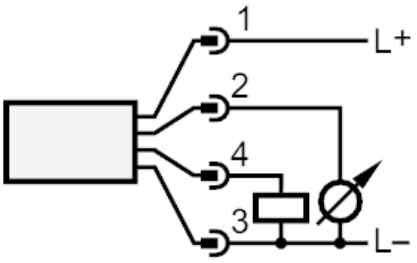

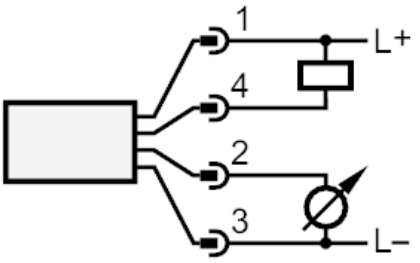

OUT1	Uscita di commutazione
OUT2	Uscita analogica