UGT584

Ultrahangos érzékelő

UGQ01200E1KG/US

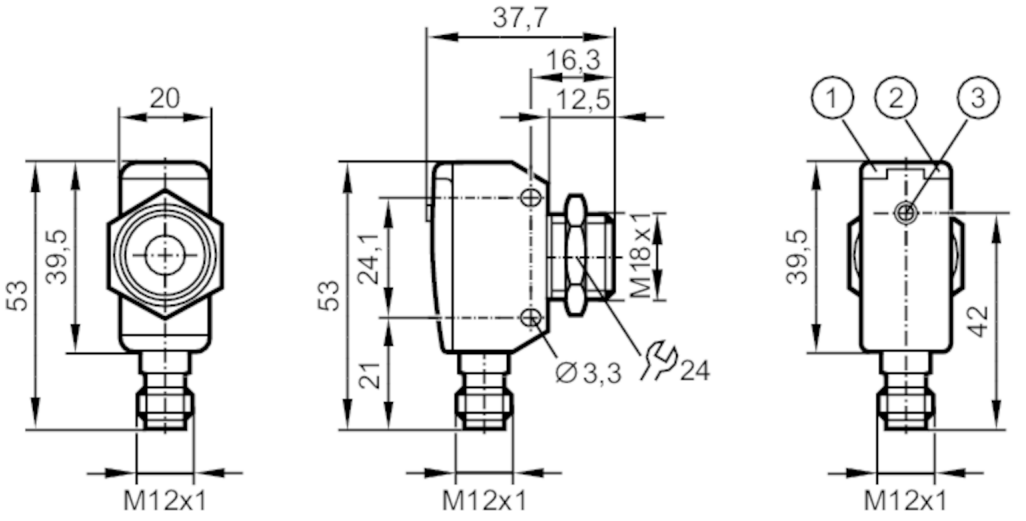

1 LED visszhang
2 LED kapcsolási állapot
3 Teach gomb

Termékjellemzők		
Elektromos kivitel		PNP
Kimeneti funkció		záró / nyitó; (paraméterezhető)
Kapcsolási távolság	[mm]	80...1200; (Céltárgy: 200 x 200 mm)
Ház		téglatest kialakítás M18-as menettel
Méretek	[mm]	53 x 20 x 37,7
Elektromos adatok		
Üzemi feszültség	[V]	10...30 DC; ("2-es osztályú tápegység" cULus szerint)
Áramfelvétel	[mA]	< 35
Védelmi osztály		III
Polaritáscsere védelem		igen
Bekapcsolási késleltetési idő	[s]	< 0,3
Ultrahang frekvencia	[kHz]	200
Bemenetek / kimenetek		
Bemenetek és kimenetek száma		Digitális kimenetek száma: 1; Analóg kimenetek száma: 1
Kimenetek		
Összes kimenet száma		2
Kimeneti jel		kapcsoló jel; analóg jel
Elektromos kivitel		PNP
Digitális kimenetek száma		1
Kimeneti funkció		záró / nyitó; (paraméterezhető)
Kapcsoló kimenet maximális feszültségesése DC	[V]	2,2

UGT584

Ultrahangos érzékelő

UGQ01200E1KG/US

Kapcsoló kimenet állandó áramterhelhetősége DC	[mA]	100
Kapcsolási frekvencia DC	[Hz]	5
Analóg kimenetek száma		1
Analóg áram kimenet	[mA]	4...20
Max. terhelés	[Ω]	500
Rövidzárlat-védelem		igen
Túlterhelés-védelem		igen
Érzékelési tartomány		
Kapcsolási távolság	[mm]	80...1200; (Céltárgy: 200 x 200 mm)
Holtzóna	[mm]	80
Nyílásszög	[°]	14; (±2)
Szenzor tengelye és a céltárgy felülete által bezárt 90°-os szögtől való maximális eltérés	[°]	± 4
Pontosság / eltérés		
Hőmérséklet kompenzálás		igen
Hiszterézis	[%]	< 1
Kapcsolási pont eltolódás	[%]	-5...5
Analóg kimenet linearitási hiba	[%]	≤ 1
Ismétlési pontosság		1 %
Felbontás	[mm]	3
Megjegyzés		A jelzett értékeket min. 20 perc bemelegedési idő után éri el a rendszer
Reakcióidők		
Válaszidő	[ms]	< 450; (analóg kimenet)
Környezeti körülmények		
Környezeti hőmérséklet	[°C]	-20...70
Tárolási hőmérséklet	[°C]	-30...80
Védettség		IP 67
Tesztek / engedélyek		
EMC	EN 61000-4-2 ESD	4 kV CD / 8 kV AD
	EN 61000-4-3 sugárzott HF	3 V/m
	EN 61000-4-4 Burst	2 kV
	EN 61000-4-6 HF vezetett	3 V
	EN 55011	A osztály
Rezgésállóság	EN 60068-2-6 Fc	(10-55) Hz 1 mm amplitúdó, rezgési idő 5 perc, 30 perc tengelyenként a rezonancia frekvencián vagy 55 Hz-en
Ütésállóság	EN 60068-2-27 Ea	30 g 11 ms félszinusz; 3 ütés a 3 koordinátatengely minden irányban
MTTF	[év]	190
UL minősítés	Ta	-20...70 °C
	tápellátás	Class 2
	UL fájl száma	E174191

UGT584

Ultrahangos érzékelő

UGQ01200E1KG/US

Mechanikai adatok		
Súly	[g]	99
Ház		téglatest kialakítás M18-as menettel
Méretek	[mm]	53 x 20 x 37,7
Menet megjelölés		M18 x 1
Anyagok		rozsdamentes acél 1.4542 (17-4 PH / 630); PBT; PA; epoxi üveg-kerámia
Meghúzási nyomaték	[Nm]	50

Kijelzők / kezelési egységek		
Kijelző	kapcsolási állapot	1 x LED, sárga
	visszhang	1 x LED, zöld
Teach funkció		igen

Tartozékok	
Szállított tételek	záróanyák: 1, rozsdamentes acél

Megjegyzések	
Megjegyzések	üzemi feszültség "2-es osztályú tápegység" cULus szerint
Csomagolási egység	1 db

Elektromos csatlakozás

Csatlakozó: 1 x M12; kódolás: A

Csatlakozás

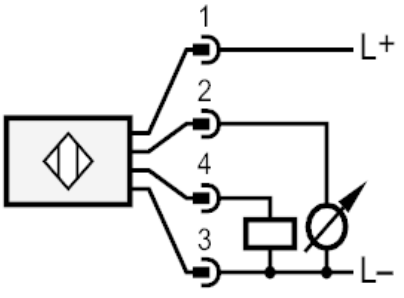

UGT584

Ultrahangos érzékelő

UGQ01200E1KG/US

Diagrammok és grafikonok

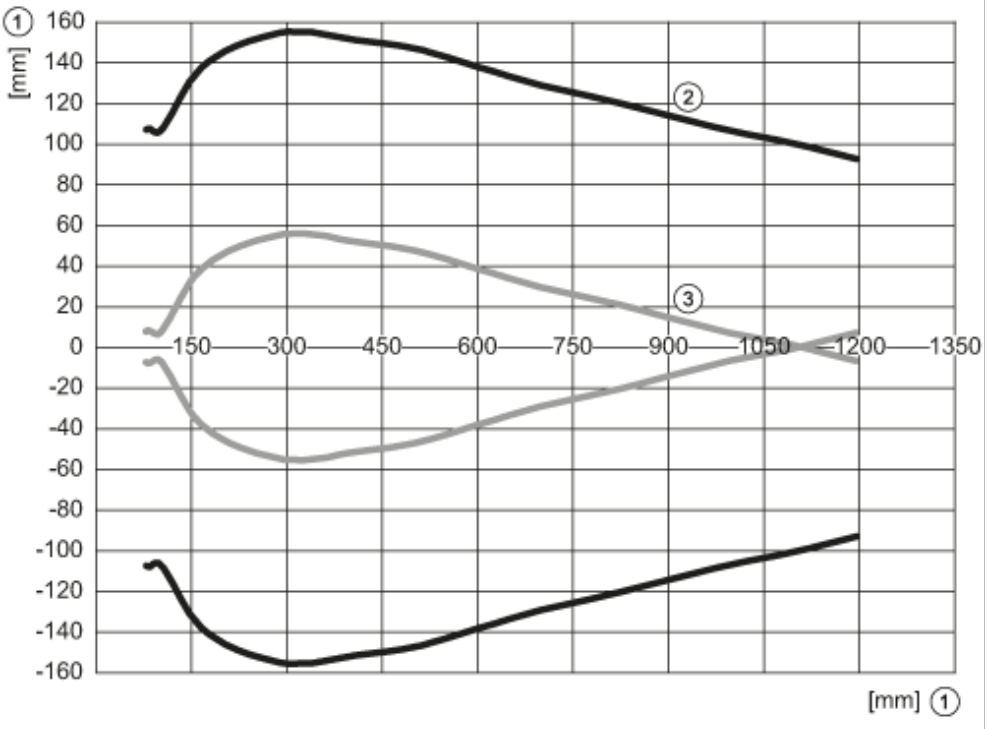

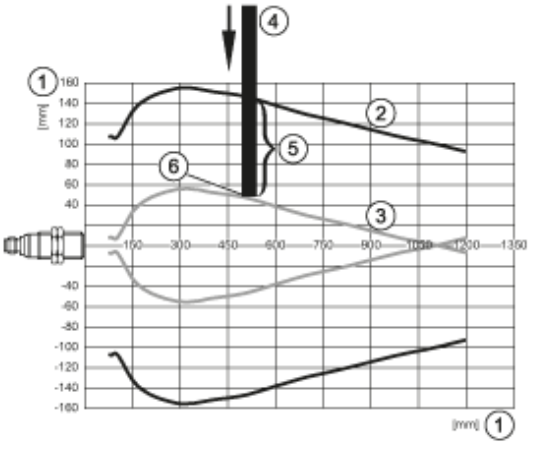

1: Távolság

2: Érzékelési tartomány

3: bekapcsolási/kikapcsolási grafikon

4: Céltárgy 200 x 200 mm

5: a céltárgy 50 %-a az észlelési zónában

6: kapcsolási pont