O3R222

3D κάμερα

O3RIOOKG/2D3D/ZN/O/S/60

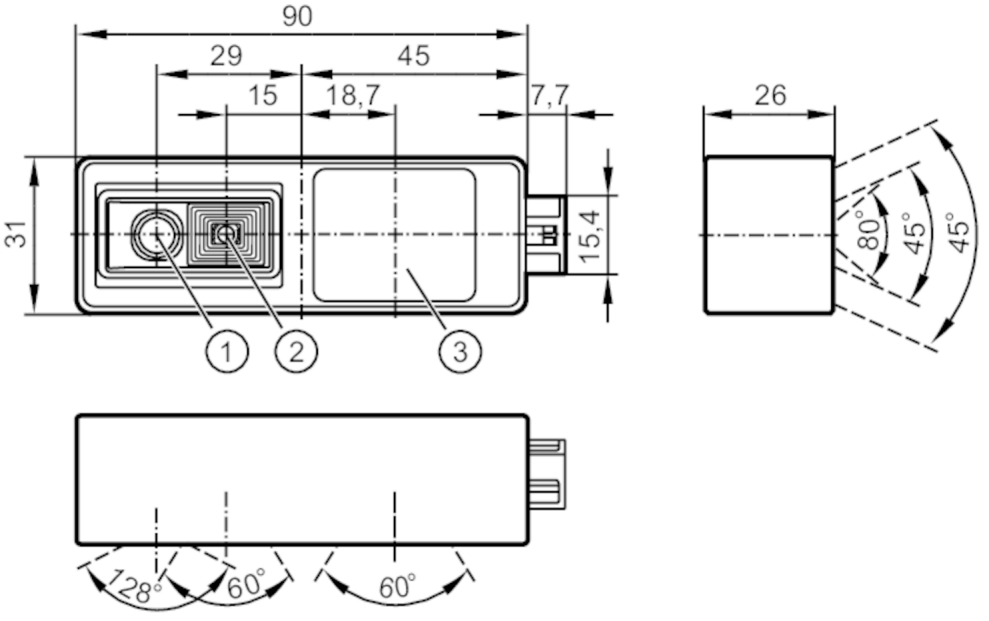

1 2D κάμερα
2 3D αισθητήρας
3 Μονάδα φωτισμού

Χαρακτηριστικά προϊόντος		
Ανάλυση εικόνας	[px]	1280 x 800
Ανάλυση εικόνας 3D	[px]	224 x 172
Γωνία θέασης	[°]	128 x 80
Γωνία ανοίγματος φακού 3D	[°]	60 x 45
Συχνότητα επανάληψης εικόνας	[Hz]	20
Συχνότητα επανάληψης εικόνας 3D	[Hz]	20
Ηλεκτρικά δεδομένα		
Τάση λειτουργίας	[V]	19,2...28,8 DC
Μεγ. κατανάλωση ρεύματος	[mA]	800
Κατανάλωση ισχύος	[W]	8,6; ((FPS x 0,32) + 2,2; FPS = Framerate Head)
Αισθητήρας εικόνας		PMD 3D ToF-Chip / 2D Chip
Εσωτερικός φωτισμός		Ναι; (υπέρυθρο: 940 nm αόρατη ακτινοβολία)
Εύρος μέτρησης		
Ανάλυση εικόνας	[px]	1280 x 800
Ανάλυση εικόνας 3D	[px]	224 x 172
Γωνία θέασης	[°]	128 x 80
Γωνία ανοίγματος φακού 3D	[°]	60 x 45
Συχνότητα επανάληψης εικόνας	[Hz]	20
Συχνότητα επανάληψης εικόνας 3D	[Hz]	20

O3R222

3D κάμερα

O3RIOOKG/2D3D/ZN/O/S/60

Διασυνδέσεις			
Πρότυπο μετάδοσης		FPD-Link	
Σχεδίαση κονέκτορα		HFM (Mini-Fakra)	
Συνθήκες περιβάλλοντος			
Θερμοκρασία περιβάλλοντος	[°C]	-10...40	
Θερμοκρασία αποθήκευσης	[°C]	-40...85	
Βαθμός προστασίας		IP 54	
Δοκιμές / εγκρίσεις			
ΗΜΣ		EN IEC 61000-6-4	διάχυση παρεμβολής / οικιακά, εμπορικά και ελαφρά βιομηχανικά περιβάλλοντα
		EN IEC 61000-6-2	ανοσία θορύβου / βιομηχανικό περιβάλλον
Αντοχή σε κρούσεις		EN 60068-2-27	50 g / (11 ms) οχι επαναλαμβανόμενα
		EN 60068-2-27	40 g / (6 ms) επαναλαμβανόμενα
Αντοχή σε δονήσεις		EN 60068-2-6	2 g / (10...150 Hz)
		EN 60068-2-64	2,3 g RMS / (10...500 Hz)
Laser κλάσης		1	
Σημειώσεις για προστασία λέιζερ		Προσοχή:	αόρατη ακτινοβολία λέιζερ
		λέιζερ κατηγορίας:	1
			IEC 60825-1:2014
			Complies with 21 CFR 1040.10 except for conformance with IEC 60825-1 Ed. 3, as described in Laser Notice No. 56, dated May 8, 2019.
Ηλεκτρική ασφάλεια		EN 61010-2-201	ηλεκτρική τροφοδοσία μόνο μέσω κυκλωμάτων PELV
Μηχανικά δεδομένα			
Βάρος	[g]	187,9	
Διαστάσεις	[mm]	90 x 31 x 26	
Υλικό κατασκευής		Περίβλημα: Χυτό κράμα ψευδαργύρου με επικάλυψη; Κάλυμμα: PMMA; παράθυρο: Γυαλί / PMMA; πίσω μέρος του περιβλήματος: Αλουμίνιο με επικάλυψη	
Ροπή σύσφιξης	[Nm]	< 0,8	
Παρατηρήσεις			
Τμχ συσκευασίας		1 τμχ	
Ηλεκτρική συνδεσμολογία - 2D/3D κάμερα			
Κονέκτορας: 1 x Dual-HFM (AMK142-1M4Z5-A)			

O3R222

3D κάμερα

O3RIOOKG/2D3D/ZN/O/S/60

Αλλα δεδομένα

Μέγεθος οπτικού πεδίου

εύρος μέτρησης / απόσταση [m]	Μήκος [m]	Πλάτος [m]
1,00	1,15	0,80
2,00	2,30	1,65
3,00	3,45	2,50
4,00	4,60	3,30
5,00	5,80	4,15
6,00	6,95	4,95
7,00	8,10	5,80

επαναληψιμότητα της μέτρησης απόστασης ενός μεμονωμένου πίξελ

εύρος μέτρησης / απόσταση [m]	επαναληψιμότητα των μετρούμενων τιμών απόστασης σε γκρι αντικείμενα (18% ανακλαστικότητα) [mm]	Ακρίβεια [mm]
	τυπική τιμή	τυπική τιμή
0...1	± 5	± 9
1...2	± 6	± 10
2...3	± 9	± 12
3...4	± 13	± 13
4...5	± 19	± 15
5...6	± 27	± 16
6...7	± 36	± 18

αντικείμενο στο κέντρο της εικόνας

Θερμοκρασία περιβάλλοντος 20° C

μέτρηση με ανακλαστικότητα από 18% έως 90%

Η επαναληψιμότητα μπορεί να βελτιστοποιηθεί με τη χρήση φίλτρων

Ολίσθηση θερμοκρασίας

Περιοχή θερμοκρασίας	-10...40 °C
Ολίσθηση θερμοκρασίας [mm/K]	0,1