PU5414

Transmetteur de pression

PU-016-SEG14-B-DVG/US/ /W

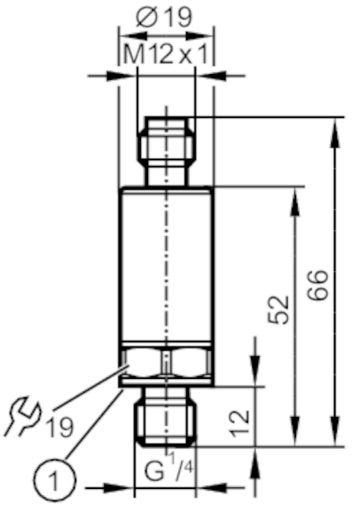

1 Joint d'étanchéité

Caractéristiques du produit				
Nombre des entrées et sorties		Nombre des sorties analogiques: 1		
Etendue de mesure		0...16 bar	0...232 psi	0...1,6 MPa
Raccord process		taraudage G 1/4 filetage extérieur (DIN EN ISO 1179-2)		
Application				
Application		pour les applications industrielles		
Fluides		milieux liquides et gazeux		
Température du fluide	[°C]	-40...90		
Pression d'éclatement min.		450 bar	6525 psi	45 MPa
Tenue en pression		40 bar	580 psi	4 MPa
Remarque sur la tenue en pression		statique		
Résistance à la dépression	[mbar]	-1000		
Type de pression		pression relative		
Données électriques				
Tension d'alimentation	[V]	16...36 DC		
Consommation	[mA]	< 12		
Résistance d'isolation min.	[MΩ]	100; (500 V DC)		
Classe de protection		III		
Protection inversion de polarité		oui		
Retard à la disponibilité	[s]	< 0,1		
Entrées/sorties				
Nombre des entrées et sorties		Nombre des sorties analogiques: 1		
Sorties				
Nombre total de sorties		1		
Sortie signal		signal analogique		

PU5414

Transmetteur de pression

PU-016-SEG14-B-DVG/US/ /W

Nombre des sorties analogiques		1		
Sortie analogique (tension)	[V]	0...10		
Résistance de charge min.	[Ω]	2000		
Résistance courts-circuits		oui		
Protection surcharges		oui		
Etendue de mesure / plage de réglage				
Etendue de mesure		0...16 bar	0...232 psi	0...1,6 MPa
Exactitude / déviations				
Répétabilité	[% du gain]	< ± 0,05; (en cas de variations de température < 10 K)		
Exactitude type	[% du gain]	< ± 0,5; (incl. les dérives dues au couple de serrage, décalage du zéro et gain, non-linéarité)		
Ecart de linéarité	[% du gain]	< ± 0,1 (BFSL) / < ± 0,2 (LS)		
Déviation hystérésis	[% du gain]	< ± 0,2		
Stabilité à long terme	[% du gain]	< ± 0,1; (par 6 mois)		
Coefficient de température point zéro et gain	[% du gain / 10 K]	< ± 0,1 (-25...90 °C) / < ± 0,2 (-40...-25 °C)		
Temps de réponse				
Temps de réponse indicielle de la sortie analogique	[ms]	1		
Conditions d'utilisation				
Température ambiante	[°C]	-40...90		
Température de stockage	[°C]	-40...100		
Indice de protection		IP 67; IP 69K		
Tests / homologations				
CEM		DIN EN 61000-6-2		
		DIN EN 61000-6-3		
Tenue aux chocs		DIN EN 60068-2-27	50 g (11 ms)	
Tenue aux vibrations		DIN EN 60068-2-6	20 g (10...2000 Hz)	
MTTF	[Années]	762		
Homologation UL		N° d'agrément UL	J031	
Directive relative aux équipements sous pression		règles de l'art; utilisable pour des fluides du groupe 2; fluides du groupe 1 sur demande		
Données mécaniques				
Poids	[g]	58,5		
Matières		stainless steel (630/1.4542/17-4 PH); inox (1.4404 / 316L); PEI		
Matières en contact avec le fluide		stainless steel (630/1.4542/17-4 PH)		
Cycles de pression min.		60 millions; (60 millions à 1,2 fois pression nominale)		
Couple de serrage	[Nm]	25...35; (couple de serrage recommandé; Depénd de la lubrification, du joint d'étanchéité et de la pression)		
Raccord process		taraudage G 1/4 filetage extérieur (DIN EN ISO 1179-2)		
Joint d'étanchéité raccord process		FKM (DIN EN ISO 1179-2)		
Orifice d'étranglement intégré		non (peut être inséré ultérieurement)		

PU5414

Transmetteur de pression

PU-016-SEG14-B-DVG/US/ /W

Remarques	
Remarques	BFSL = Best Fit Straight Line (la meilleure droite)
	LS = réglage des valeurs limites
Unité d'emballage	1 pièces

Raccordement électrique

Connecteur: 1 x M12; codage: A

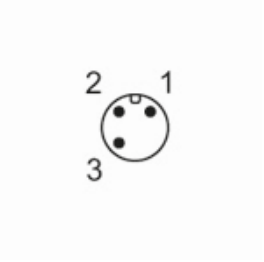

Raccordement

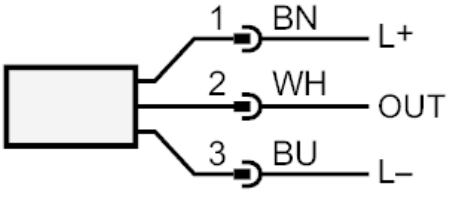

OUT	sortie analogique
	Couleurs selon DIN 47100
	Couleurs des fils conducteurs :
BN =	brun
BU =	bleu
WH =	blanc