EVC14A

Câble avec prise femelle

ADOAH040VAT0025H04/3G/2D

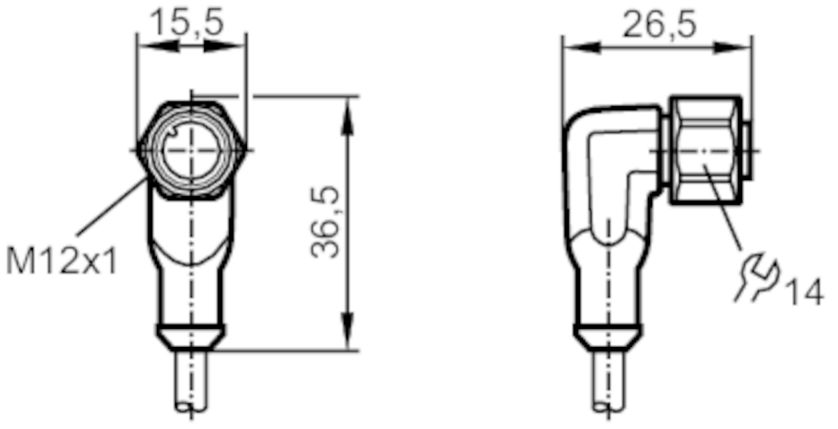

Application		
Caractéristique spécifique		Sans halogène; contacts dorés
Pour ambiance peinture		oui
Données électriques		
Tension d'alimentation	[V]	< 60 AC/DC
Classe de protection		II
Courant de sortie total	[A]	2
Conditions d'utilisation		
Température ambiante	[°C]	-20...60
Indice de protection		IP 67; (pour emploi en dehors de la zone explosive: IP 68 / IP 69K)
Tests / homologations		
Homologation		BVS 08 ATEX E 109 U; IECEx BVS 08.0041 U
Marquage ATEX		II 3G Ex ec IIC Gc; II 2D Ex tb IIIC Db IP65/IP67
Données mécaniques		
Poids	[g]	833
Dimensions	[mm]	26,5 x 15,5 x 36,5
Matières		boîtier: TPU orange; Joint d'étanchéité: FKM
Matière écrou moleté		inox (1.4404 / 316L)
Remarques		
Unité d'emballage		1 pièces

EVC14A

Câble avec prise femelle

ADOAH040VAT0025H04/3G/2D

Raccordement électrique

Câble: 25 m, PUR, Sans halogène, noir, Ø 4,9 mm; 4 x 0,34 mm² (42 x Ø 0,1 mm)

Raccordement électrique - Connecteur femelle

Connecteur: 1 x M12, coudé; codage: A; Verrouillage: inox (1.4404 / 316L); Contacts: doré; Couple de serrage: 1,2...1,5 Nm

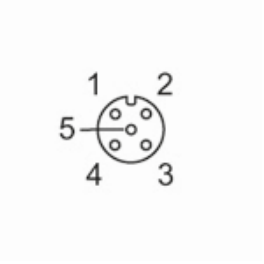

Raccordement

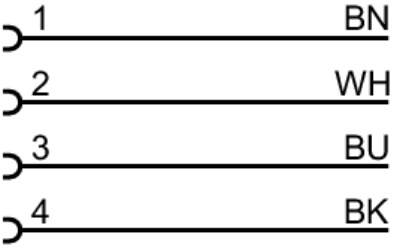

	Couleurs des fils conducteurs :
BK =	noir
BN =	brun
BU =	bleu
WH =	blanc