E21168

Vitre de protection pour capteurs de vision

GLASS PROTECTION WINDOW DUALIS

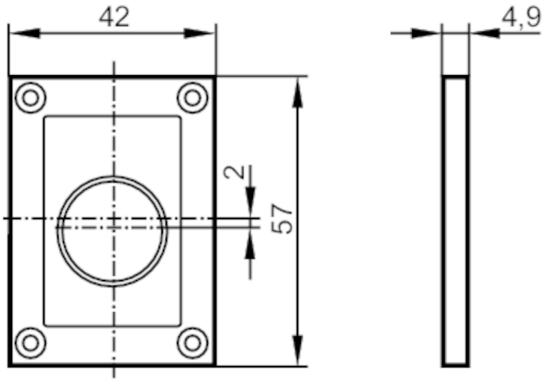

Données mécaniques		
Poids	[g]	48,5
Dimensions	[mm]	57 x 42 x 4,9
Matières		boîtier: zamac noir; lentille: verre flotté

Remarques	
Unité d'emballage	1 pièces