# AL3000

## PROFINET-Switch

ETH Switch SL PN-A 6P IP67

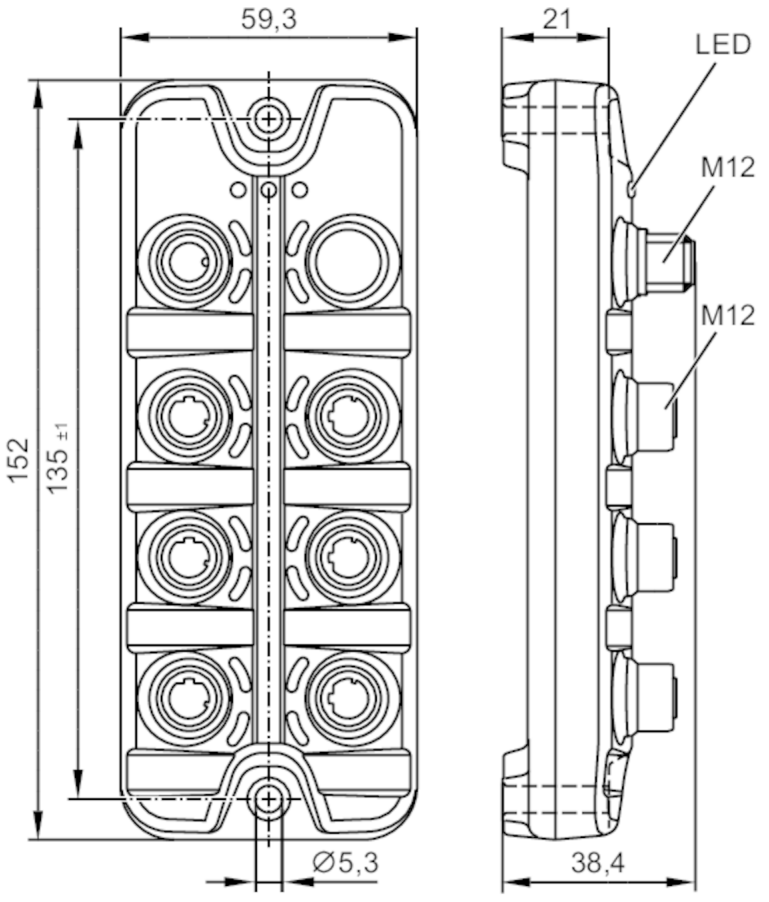


selon la variante, certaines LED sont inactives

| | | |
|---|---|---|
| **Application** | | |
| Version | | switch « non administrable » pour applications de terrain |
| Application | | für PROFINET-Netzwerke |
| **Données électriques** | | |
| Tension d'alimentation | [V] | 8...32 DC; ((US ; selon TBTS/TBTP)) |
| Tension nominale DC | [V] | 12 / 24 |
| Consommation | [mA] | 100; (US; 24 V: 50 mA) |
| Classe de protection | | III |
| Protection inversion de polarité | | oui |
| **Interfaces** | | |
| Interface de communication | | Ethernet |
| Nombre des interfaces Ethernet | | 6 |
| Standard de transmission | | 10Base-T; 100Base-TX |
| Taux de transmission | | 10 MBit/s; 100 MBit/s |

# AL3000

## PROFINET-Switch

ETH Switch SL PN-A 6P IP67

| | | | |
|---|---|---|---|
| Remarque concernant les interfaces | | PROFINET Conformance Class A (CC-A) | |
| | | type de traitement: Store and Forward | |
| | | Auto Polarity | |
| | | Auto Negotiation | |
| | | Auto MDI-X | |
| | | QoS (Quality of Service): IEEE 802.1p, IEEE 802.1Q | |
| | | files d'attente de priorité: 4 | |
| | | taille du tableau MAC: 2000 adresses | |
| | | blocage: LLDP, PTCP 01:80:C2:00:00:0E | |
| **Conditions d'utilisation** | | | |
| Température ambiante | [°C] | -25...70 | |
| Température de stockage | [°C] | -25...85 | |
| Humidité relative de l'air max. | [%] | 90 | |
| Altitude max. au-dessus du niveau de la mer | [m] | 4000 | |
| Indice de protection | | IP 65; IP 66; IP 67 | |
| Indice de protection (NEMA 250) | | 6P | |
| Degré de pollution | | 2 | |
| Fluides chimiques | | ISO 16750-5 | AA, BA, BD, HLP, CC, DB, DC, DD, CA |
| | | NEMA 250 5.13.1 | AA |
| **Tests / homologations** | | | |
| CEM | | UN/ECE-R10 émission de parasites et immunité aux parasites : | 100 V/m |
| | | DIN EN 61000-6-2 ESD | |
| | | DIN EN 61000-6-4 Burst | |
| | | ISO 7637-2 Impulsion 1 | niveau de sévérité 4 / état fonctionnel C (12 V) |
| | | ISO 7637-2 Impulsion 2a | niveau de sévérité 4 / état fonctionnel A (12 V) |
| | | ISO 7637-2 Impulsion 2b | niveau de sévérité 4 / état fonctionnel C (12 V) |
| | | ISO 7637-2 Impulsion 3a | niveau de sévérité 4 / état fonctionnel A (12 V) |
| | | ISO 7637-2 Impulsion 3b | niveau de sévérité 4 / état fonctionnel A (12 V) |
| | | ISO 7637-2 Impulsion 4 | niveau de sévérité 4 / état fonctionnel A (12 V) |
| | | ISO 7637-2 Impulsion 5a | niveau de sévérité 3 / état fonctionnel A (12 V) |
| | | ISO 7637-2 Impulsion 1 | niveau de sévérité 4 / état fonctionnel C (24 V) |
| | | ISO 7637-2 Impulsion 2a | niveau de sévérité 4 / état fonctionnel A (24 V) |
| | | ISO 7637-2 Impulsion 2b | niveau de sévérité 4 / état fonctionnel C (24 V) |
| | | ISO 7637-2 Impulsion 3a | niveau de sévérité 4 / état fonctionnel A (24 V) |
| | | ISO 7637-2 Impulsion 3b | niveau de sévérité 4 / état fonctionnel A (24 V) |
| | | ISO 7637-2 Impulsion 4 | niveau de sévérité 4 / état fonctionnel A (24 V) |

# AL3000

## PROFINET-Switch

ETH Switch SL PN-A 6P IP67

| | | |
|---|---|---|
| Tenue aux chocs | DIN EN 60068-2-27 | |
| Changements rapides de température | EN 60068-2-30 | |
| | EN 60068-2-78 | |
| | EN 60068-2-52 | |
| Tenue aux vibrations | DIN EN 60068-2-64 | |
| | DIN EN 60068-2-6 | |
| | EN 60068-2-27 | |

### Données mécaniques

| | | |
|---|---|---|
| Poids | [g] | 303,8 |
| Matières | | boîtier: PA orange; Connecteur femelle: laiton nickelé |
| Matière des joints | | FKM |

### Remarques

| | |
|---|---|
| Remarques | Pour plus d'informations voir la notice d'instructions. |
| Unité d'emballage | 1 pièces |

### Raccordement électrique - Ethernet

Connecteur: 6 x M12; codage: D; Joint d'étanchéité: FKM

X01...X06

| | |
|---|---|
| 1 | TX + |
| 2 | RX + |
| 3 | TX - |
| 4 | RX - |
| 5 | non utilisé |

### Raccordement électrique - alimentation en tension

Connecteur: 1 x M12; codage: A

X31

| | |
|---|---|
| 1 | + 24 V DC (US) |
| 2 | non utilisé |
| 3 | GND (US) |
| 4 | non utilisé |