AL1324

Maître IO-Link avec interface EtherNet/IP

IO-Link Master DL EIP 4P IP67

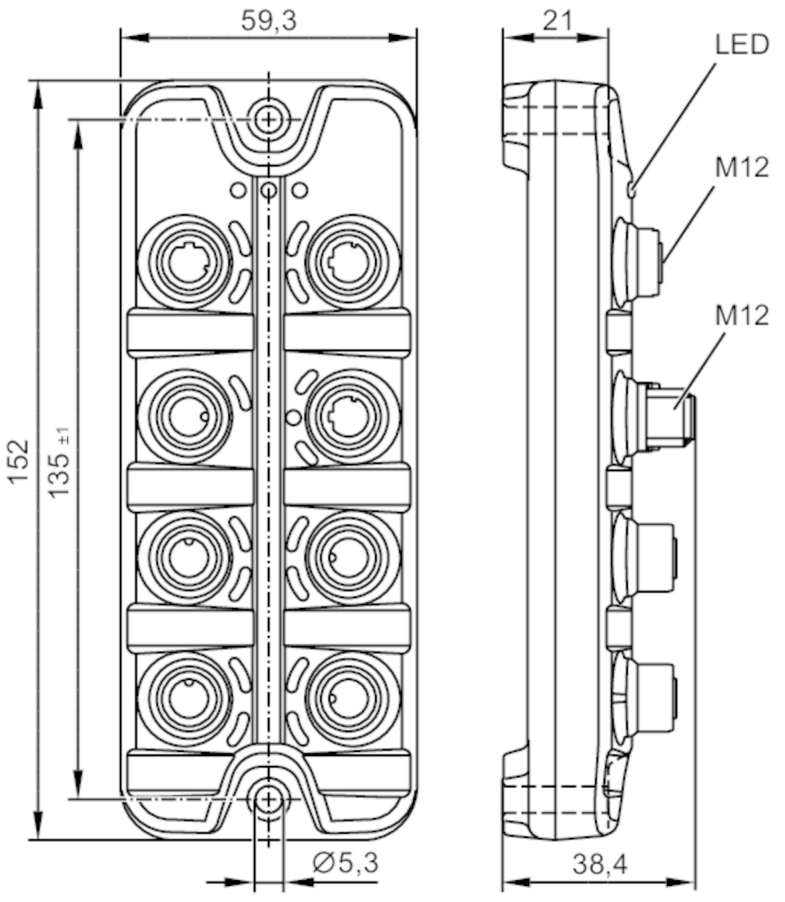

Application		
Application		Modules E/S terrain
Fonction "daisy chain" (connexion en série)		interface bus de terrain
Données électriques		
Tension d'alimentation	[V]	20...30 DC; (US ; selon TBTS/TBTP)
Consommation	[mA]	300...3900; (US)
Classe de protection		III
Alimentation capteurs US		
Courant de sortie total	[A]	3,6
Entrées/sorties		
Nombre total des entrées et sorties		8; (configurable)
Nombre des entrées et sorties		Nombre des entrées TOR: 8; Nombre des sorties TOR: 4
Entrées		
Nombre des entrées TOR		8; (IO-Link Port Class A: 4 x 2)
Niveau du signal logique haut	[V]	11...30

AL1324

Maître IO-Link avec interface EtherNet/IP

IO-Link Master DL EIP 4P IP67

Niveau du signal logique bas	[V]	0...5
Protection courts-circuits des entrées TOR		oui
Sorties		
Nombre des sorties TOR		4; (IO-Link Port Class A: 4 x 1)
Courant max. par sortie	[mA]	300
Résistance courts-circuits		oui
Interfaces		
Interface de communication		Ethernet; IO-Link
Ethernet - EtherNet/IP		
Standard de transmission		10Base-T; 100Base-TX
Taux de transmission		10 MBit/s; 100 MBit/s
Protocole		EtherNet/IP
Réglages usine		Adresse IP: 192.168.1.250
		masque de sous-réseau: 255.255.255.255
		adresse IP passerelle: 0.0.0.0
		adresse MAC: voir l'étiquette
Remarque concernant les interfaces		DHCP, BOOTP, static
		DLR (Device Level Ring)
		topologies de réseau supportées : ligne
		anneau
Ethernet - Internet of Things		
Standard de transmission		10Base-T; 100Base-TX
Taux de transmission		10 MBit/s; 100 MBit/s
Protocole		MQTT JSON
Réglages usine		Adresse IP: 169.254.x.x
		masque de sous-réseau: 255.255.0.0
		adresse IP passerelle: 0.0.0.0
		adresse MAC: voir l'étiquette
Remarque concernant les interfaces		Protocole de sécurité: HTTPS
IO-Link Master		
Type de transmission		COM1 (4,8 kBaud); COM2 (38,4 kBaud); COM3 (230,4 kBaud)
Révision IO-Link		1.1
Nombre de ports classe A		4
Conditions d'utilisation		
Température ambiante	[°C]	-25...60
Température de stockage	[°C]	-25...85
Humidité relative de l'air max.	[%]	90
Indice de protection		IP 65; IP 66; IP 67
Indice de protection (NEMA 250)		6P
Degré de pollution		2
Fluides chimiques		ISO 16750-5 — AA, BA, BD, HLP, CC, DB, DC, DD, CA
		NEMA 250 5.13.1 — AA

AL1324

Maître IO-Link avec interface EtherNet/IP

IO-Link Master DL EIP 4P IP67

Tests / homologations		
CEM	EN 61000-6-2	
	EN 61000-6-4	
Tenue aux chocs	DIN EN 60068-2-27	
Tenue aux vibrations	DIN EN 60068-2-64 2009-04	
	DIN EN 60068-2-6 2008-10	
MTTF [Années]	97	

Données mécaniques	
Poids [g]	311,8
Matières	boîtier: PA orange; Connecteur femelle: laiton nickelé
Matière des joints	FKM

Remarques	
Remarques	Pour plus d'informations voir la notice d'instructions.
Unité d'emballage	1 pièces

Raccordement électrique - Ethernet

Connecteur: M12; codage: D; Joint d'étanchéité: FKM

EtherNet/IP X21, X22	
1	TX +
2	RX +
3	TX -
4	RX -
5	non utilisé

IoT X23	
1	TX +
2	RX +
3	TX -
4	RX -
5	non utilisé

Raccordement électrique - Raccord process

Connecteur: M12; codage: A; Joint d'étanchéité: FKM

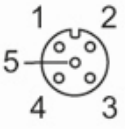

AL1324

Maître IO-Link avec interface EtherNet/IP

IO-Link Master DL EIP 4P IP67

IO-Link Port Class A X01...X04	
1	Alimentation des capteurs (US) L+
2	Entrée TOR
3	Alimentation des capteurs (US) L-
4	C/Q IO-Link
5	non utilisé

Raccordement électrique - alimentation en tension

Connecteur: M12; codage: A

X31	
1	+ 24 V DC (US)
2	non utilisé
3	GND (US)
4	non utilisé