SDG750

Paineilmamittari

SDG6"/METRIS PB DN150

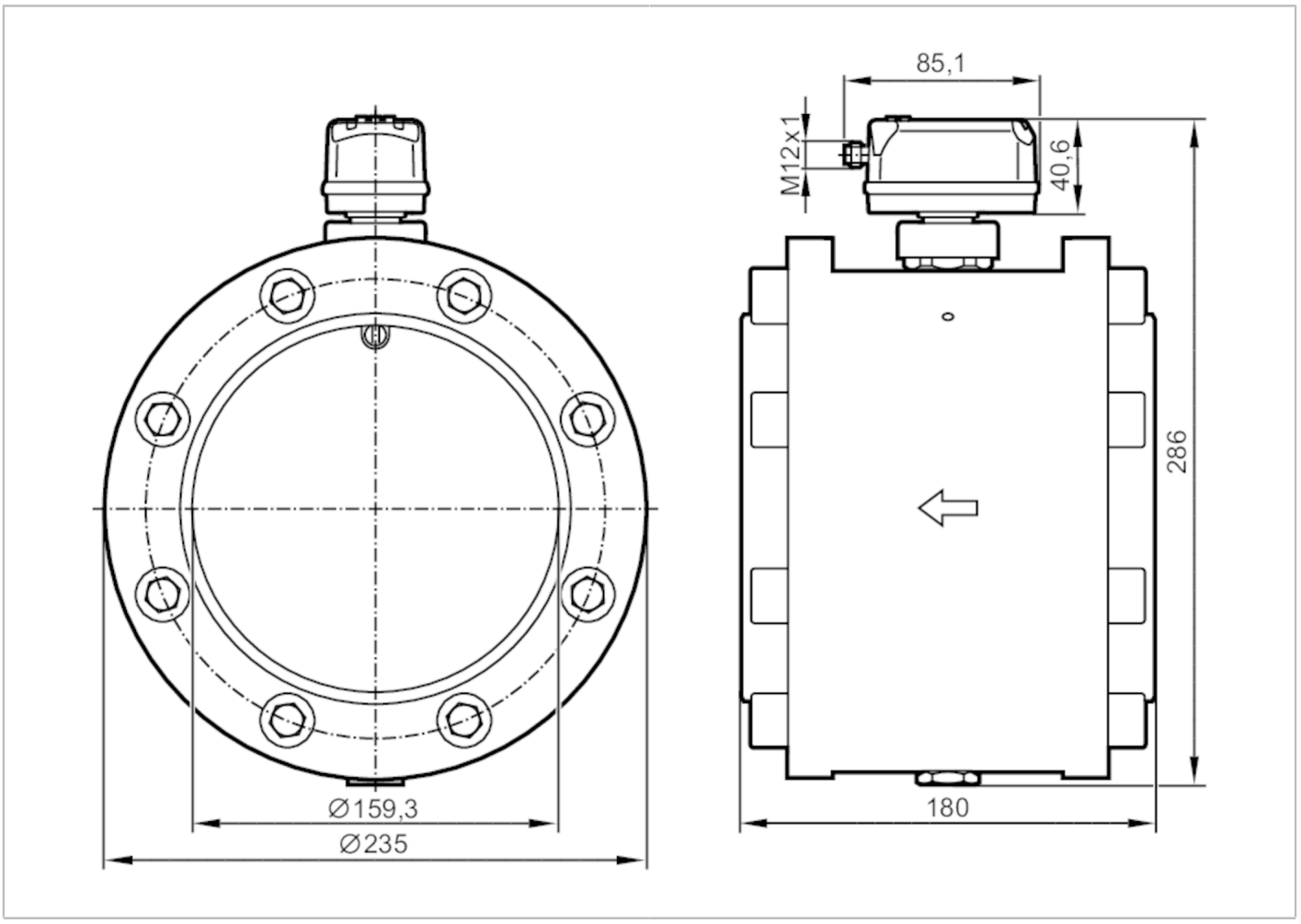

Tuotteen ominaisuudet			
Tulojen ja lähtöjen lukumäärä		Binäärilähtöjen lukumäärä: 2; Analogialähtöjen lukumäärä: 1	
Mittausalue		0,6...143,9 m/s	43...10320 m³/h
Prosessiliitäntä		laippa DN150 mukaan :DIN EN 10220	
Sovellutus			
Sovellutus		teollisuuskäyttöön	
Aine		paineilma	
Aineen lämpötila	[°C]	-10...60	
Min. rikkoontumispaine	[bar]	64	
Min. rikkoontumispaine	[MPa]	6,4	
Painealue	[bar]	16	
Painealue	[MPa]	1,6	
Sähköiset tiedot			
Käyttöjännite	[V]	18...30 DC; (SELV/PELV mukaan)	
Virrankulutus	[mA]	< 80	
Suojausluokka		III	
Napaisuussuojaus		kyllä	

SDG750

Paineilmamittari

SDG6"/METRIS PB DN150

Käynnistysviive	[s]	1	
Tulot / lähdöt			
Tulojen ja lähtöjen lukumäärä		Binäärilähtöjen lukumäärä: 2; Analogialähtöjen lukumäärä: 1	
Tulot			
Tulot		laskurin nollaus	
Lähdöt			
Lähtösignaali		kytkinsignaali; analogiasignaali; pulssisignaali; IO-Link; (konfiguroitava)	
Sähköinen rakenne		PNP/NPN	
Binäärilähtöjen lukumäärä		2	
Lähtötoiminto		sulkeutuva / avautuva; (parametroitavissa)	
Maks. jännitehäviö, binäärilähtö DC	[V]	2,5	
Jatkuva kuormitettavuus, binäärilähtö DC	[mA]	150; (per lähtö)	
Analogialähtöjen lukumäärä		1	
Analogiavirtalähtö	[mA]	4...20; (skaalattava)	
Maks. kuormitus	[Ω]	500	
Pulssilähtö		kulutusmäärämittaus	
Oikosulkusuojaus		kyllä	
Oikosulkusuojaustyyppi		tahdistettu	
Ylikuormitussuojaus		kyllä	
Mittaus- / asettelualue			
Mittausalue		0,6...143,9 m/s	43...10320 m³/h
Näyttöalue		1,2...172,7 m/s	86...12384 m³/h
Askeleissa		0,1 m/s	1 m³/h
Painevalvonta			
Mittausalue	[bar]	-1...16	
Näyttöalue	[bar]	-1...20	
Resoluutio	[bar]	0,05	
Kytkentäpiste SP	[bar]	-0,92...16	
Palautuspiste rP	[bar]	-1...15,92	
Analogia-alueen alkupiste	[bar]	-1...12,8	
Analogia-alueen loppupiste	[bar]	2,2...16	
Jakoväli	[bar]	0,01	
Läpivirtausmäärämittaus			
Mittausalue		0...100000000 m³	0...353146667,2 scf
Näyttöalue		0...100000000 m³	0...353146667,2 scf
Kytkentäpiste SP		0,001...10000000 m³	0,05...353146667,2 scf
Pulssin arvo		0,001...10000000 m³	0,05...353146667,2 scf
Jakoväli		0,0001 m³	0,005 scf
Pulssinpituus	[s]	0,002...2	
Lämpötilavalvonta			
Mittausalue		-10...60 °C	14...140 °F
Näyttöalue		-24...74 °C	-11,2...165,2 °F
Resoluutio		0,2 °C	0,5 °F

SDG750

Paineilmamittari

SDG6"/METRIS PB DN150

Kytkentäpiste SP	-9,7...60 °C	14,6...140 °F
Palautuspiste rP	-10...59,7 °C	14...139,4 °F
Analogia-alueen alkupiste	-10...46 °C	14...114,8 °F
Analogia-alueen loppupiste	4...60 °C	39,2...140 °F
Jakoväli	0,1 °C	0,1 °F
Tarkkuus / poikkeamat		
Tarkkuus (mittausalueella)	luokka 141 : ± (3 % MW + 0,3 % MEW); luokka 344 : ± (6 % MW + 0,6 % MEW) ; ilmanlaatu ISO 8573-1:2010 mukaan ; referenssiolosuhteet: sisääntuloputken pituus >= 266 cm ulostuloputken pituus >= 42 cm; referenssilämpötila: 18..26 °C; standarditilavuusvirtaus 43...5877 m³/h; (standarditilavuusvirtaus DIN_ISO_2533 15 °C , 1013,25 mbar, 0 % r.H.)	
Painevalvonta		
Toistotarkkuus [% loppuarvosta]	± 0,2	
Lineaarisuuspoikkeama [% loppuarvosta]	< ± 0,5; (BFSL = Best Fit Straight Line (minimiarvoasetus))	
Mittausalueen suurin lämpötilakerroin (TK) [% MEW / 10 K]	± 0,3	
Nollapisteen suurin lämpötilakerroin (TK) [% MEW / 10 K]	± 0,1	
Lämpötilavalvonta		
Tarkkuus [K]	± 0,5; (aineen virtaus mittausalueen raja-alueilla)	
Vasteajat		
Vasteaika [s]	0,1; (dAP = 0)	
Binäärilähtö, vaimennus dAP [s]	0...5	
Painevalvonta		
Vasteaika [s]	0,05	
Lämpötilavalvonta		
Dynaaminen vaste T05 / T09 [s]	T09 = 0,5	
Ohjelmisto / ohjelmointi		
Parametrointimahdollisuudet	hystereesi / ikkuna; sulkeutuva / avautuva; virta-/pulssilähtö; näyttöä voidaan kiertää ja se voidaan sammuttaa; Näyttöyksikkö; summaaja	
Liitännät		
Tiedonsiirtoliitäntä	IO-Link	
Tiedonsiirtotyyppi	COM2 (38,4 kBaud)	
IO-Link-versio	1.1	
SDCI-standardi	IEC 61131-9 CDV	
Profiili	Digital Measuring Sensor (0x800A), Identification and Diagnosis (0x4000)	
SIO-moodi	kyllä	
Vaadittava masterportin tyyppi	A	
Prosessidata, analoginen	8	
Prosessidata, binääri	2	
Min. prosessijakso [ms]	7,2	
Tuetut laitetunnisteet (DeviceID)	**Käyttötapa**	**Laite-ID**
	default	1543

SDG750

Paineilmamittari

SDG6"/METRIS PB DN150

Käyttöolosuhteet		
Ympäristölämpötila	[°C]	0...60
Varastointilämpötila	[°C]	-20...85
Sallittu suht. ilmankosteus	[%]	90
Suojausluokka		IP 65; IP 67

Hyväksynnät / testit			
EMC		DIN EN 60947-5-9	
Tärinänkestävyys		DIN EN 68000-2-6	5 g (10...2000 Hz)
MTTF	[vuotta]	167	
Painelaitedirektiivi		Modul A; voidaan käyttää ryhmän 2 nesteillä; aineryhmän 1 nesteille tilauksesta	

Mekaaniset tiedot		
Paino	[g]	27850
Materiaalit		PBT+PC-GF30; PPS GF40; ruostumaton teräs (1.4301 / 304); ruostumaton teräs (1.4305 / 303); haponkestävä teräs (1.4404 / 316L); FKM
Aineeseen kosketuksessa olevat materiaalit		ruostumaton teräs (1.4301 / 304); haponkestävä teräs (1.4404 / 316L); FKM; keramiikka lasipassivoitu; PPS GF40; Al2O3 (keramiikka); akrylaatti ; mittaputki: teräs galvanoitu
Prosessiliitäntä		laippa DN150 mukaan :DIN EN 10220

Näytöt / käyttöelementit		
Näyttö		värinäyttö 1,44", 128 x 128 pikseliä
		2 x LED, keltainen

Huomautuksia	
Huomautuksia	MW = mitattu arvo
	MEW = Mittausalueen loppuarvo
	D = putken sisähalkaisija
	Mittaus-, näyttö- ja asettelualueet vastaavat DIN ISO 2533 mukaista standarditilavuusvirtausta.
	Lisätietoja asennuksesta ja käytöstä, kts. käyttöohje.
Pakkausyksikkö	1 kpl

Sähköinen liitäntä

Pistokeliitäntä: 1 x M12; koodaus: A

SDG750

Paineilmamittari

SDG6"/METRIS PB DN150

Liitäntä

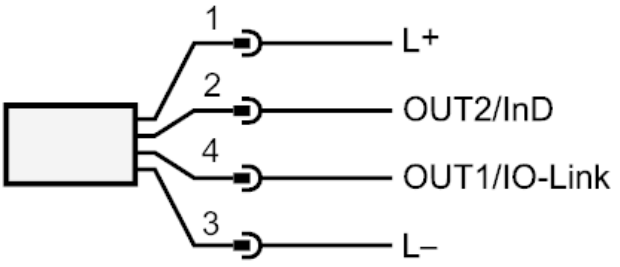

OUT1/IO-Link:	Binäärilähtö virtaus Binäärilähtö lämpötila Binäärilähtö paine Pulssilähtö määrämittari signaalilähtö Esivalintalaskuri
OUT2/InD:	Binäärilähtö virtaus Binäärilähtö lämpötila Binäärilähtö paine analogialähtö virtaus analogialähtö lämpötila analogialähtö paine signaalilähtö Esivalintalaskuri Pulssilähtö määrämittari tulo laskurin nollaus