O2M201

Cámara analógica para aplicaciones móviles

O2MXOOKG/A1/GM/78/M

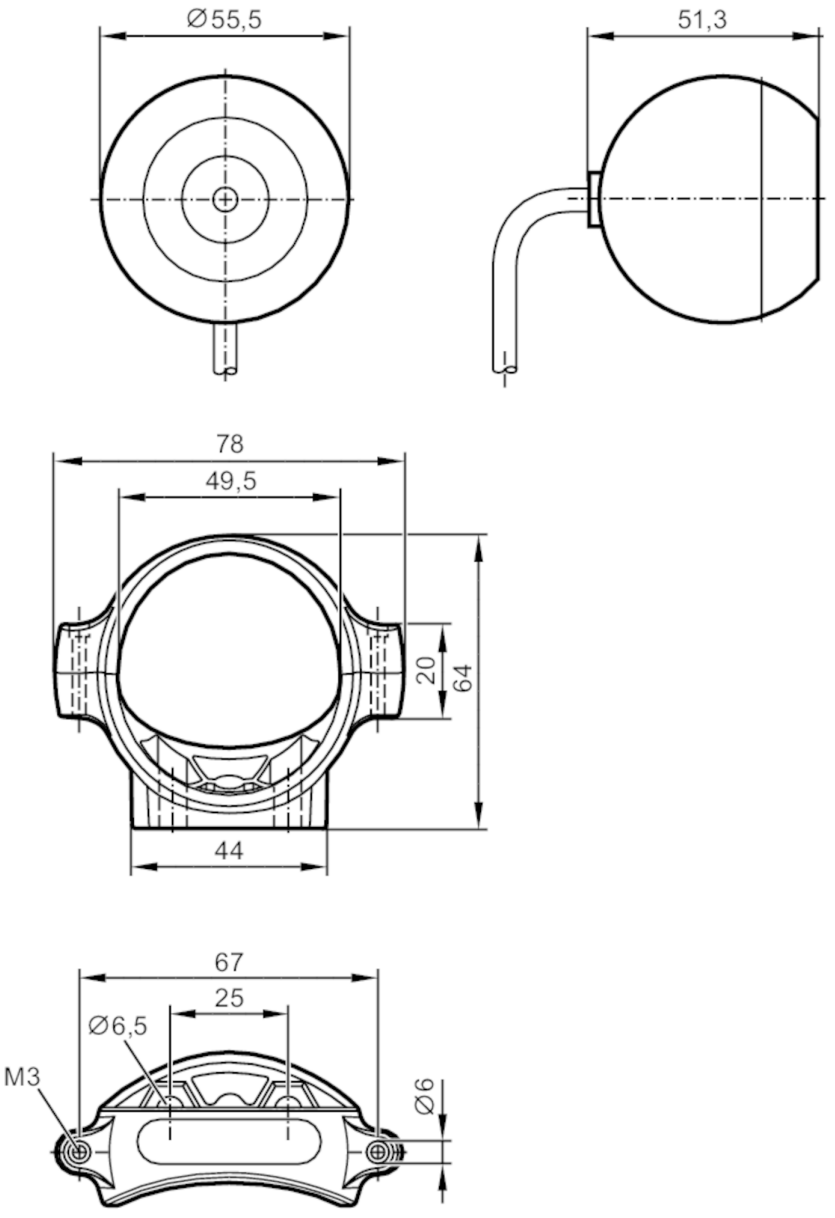

Características del producto		
Resolución de imagen	[px]	640 x 480
Ángulo de apertura	[°]	80 x 59
Campo de aplicación		
Característica especial		Cable apantallado
Aplicación		función de espejo integrada
Datos eléctricos		
Tensión de alimentación	[V]	12...32 DC
Consumo de corriente	[mA]	< 280; (con calefacción de la lente)

O2M201

Cámara analógica para aplicaciones móviles

O2MXOOKG/A1/GM/78/M

Protección contra sobretensión		sí
Sensor de imagen		sensor de imagen a color CMOS ¼" 4:3 VGA
Corriente de pico de arranque	[mA]	1000
Duración de la corriente de pico	[ms]	2

Salidas

Salida de vídeo		PAL (25 fps interlace) 720H x 576V (640 x 480), 1 Vtt / 75 Ω

Rango de detección

Tamaño del campo de visión	[mm]	Alcance operativo	campo de visión		
		1000	1680 x 1130		
		2000	3360 x 2260		
		3000	5030 x 3390		
		4000	6710 x 4530		
		5000	8390 x 5660		
Resolución de imagen	[px]	640 x 480			
Ángulo de apertura	[°]	80 x 59			
Sensibilidad a la luz	[LUX]	< 0,05			
Rango dinámico	[dB]	> 80			

Condiciones ambientales

Temperatura ambiente	[°C]	-40...85
Temperatura de almacenamiento	[°C]	-40...100
Grado de protección		IP 67; IP 69K

Homologaciones / pruebas

CEM	DIN EN 61000-6-4	entorno industrial
	DIN EN 61000-6-2	entorno industrial
	UN-ECE R10	
Resistencia a choques		50 g
Resistencia a vibraciones	Rango de frecuencia 24...2000 Hz	(15,3 x 9,81 m/s²)rms
	PSD (g²/Hz)	0,04...0,1
Test de niebla salina pulverizada	IEC 60068-5-52	

Datos mecánicos

Peso	[g]	313
Dimensiones	[mm]	Ø 55,5 / L = 51,3
Materiales		Carcasa: PC/ABS; Lente frontal: poliamida reforzado con fibra de vidrio

Accesorios

Componentes incluidos	Set de montaje:, E2M210
	tornillos: 2 x M6 x 20
	arandelas
	Tuercas: 2 x M6, con autobloqueo
	Protector antideslizante

Notas

Cantidad por pack	1 unid.

O2M201

Cámara analógica para aplicaciones móviles

O2MXOOKG/A1/GM/78/M

Conexión eléctrica

Cable: 0,5 m, apantallado; apantallado

Conector: 1 x M16; codificación: A; cable de conexión apantallado: true

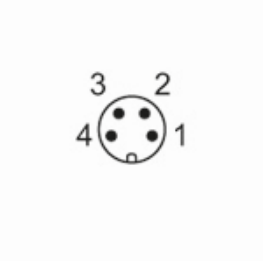

1	cable central coaxial señal de vídeo
2	blindaje coaxial vídeo GND
3	U+
4	0 V