EVF128

Cable de conexión con conector hembra

ADOAF030VAS0010P03

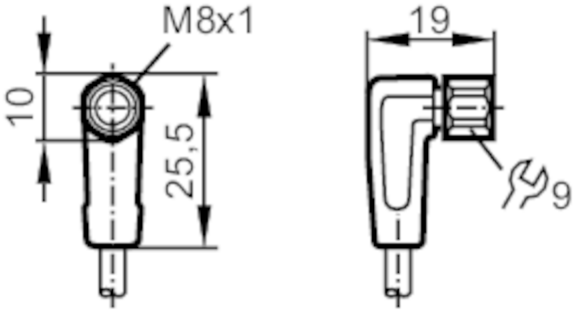

Campo de aplicación		
Característica especial		Libre de siliconas; Libre de halógenos; Contactos dorados; Aptitud para cadenas portacables
Aplicación		zonas asépticas y húmedas en la industria alimentaria
Libre de siliconas		sí
Datos eléctricos		
Tensión de alimentación	[V]	< 50 AC / < 60 DC; (cULus: 30 AC / 30 DC)
Clase de protección		III
Corriente máxima total	[A]	3
Condiciones ambientales		
Temperatura ambiente	[°C]	-25...80
Temperatura ambiente (en movimiento)	[°C]	5...80
Grado de protección		IP 65; IP 67; IP 68; IP 69K
Homologaciones / pruebas		
Homologación UL		alimentación de tensión — Class 2
Datos mecánicos		
Peso	[g]	288,9
Dimensiones	[mm]	19 x 10 x 25,5
Materiales		Carcasa: PP gris; Junta de estanqueidad: EPDM
Material de la tuerca		inox (1.4404 / 316L)
Aptitud para cadenas portacables		sí

EVF128

Cable de conexión con conector hembra

ADOAF030VAS0010P03

Aptitud para cadenas portacables	radio de curvatura para uso flexible	mín. 10 x diámetro del cable
	velocidad de avance	máx. 3,3 m/s con una longitud de avance horizontal de 5 m y aceleración máx. de 5 m/s²
	ciclos de curvatura	> 1 Mio.
	esfuerzo de torsión	± 180 °/m

Notas

Cantidad por pack	1 unid.

Conexión eléctrica

Cable: 10 m, MPPE, Libre de halógenos, gris, Ø 4,9 mm; 3 x 0,34 mm² (42 x Ø 0,1 mm)

Conexión eléctrica - conector hembra

Conector: 1 x M8, acodado; codificación: A; bloqueo: inox (1.4404 / 316L); Contactos: dorado; Par de apriete: 0,3...0,5 Nm

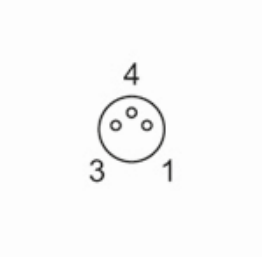

Conexión

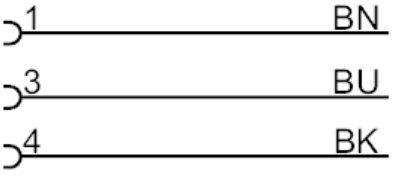

	Colores de los hilos :
BK =	negro
BN =	marrón
BU =	azul