# PK6531

## Druckschalter mit intuitiver Schaltpunkteinstellung

PK-250-SFG14-HCPKG/US/ /W

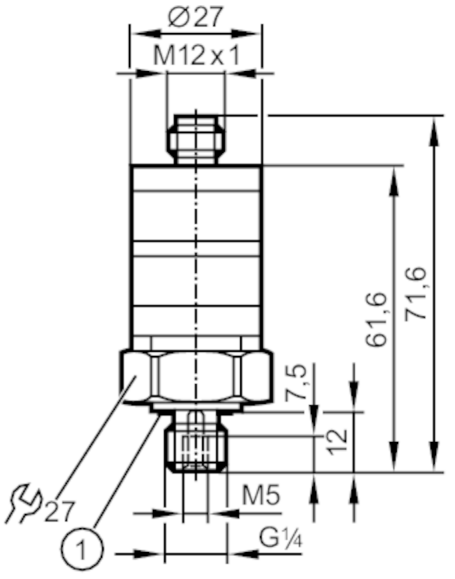


1 Dichtung

| | | | |
|---|---|---|---|
| **Produktmerkmale** | | | |
| Anzahl der Ein- und Ausgänge | | Anzahl der digitalen Ausgänge: 2 | |
| Messbereich | | 0...250 bar | 0...25 MPa |
| Prozessanschluss | | Gewindeanschluss G 1/4 Außengewinde Innengewinde:M5 | |
| **Einsatzbereich** | | | |
| Applikation | | für den industriellen Einsatz | |
| Medien | | Flüssige und gasförmige Medien | |
| Mediumtemperatur | [°C] | -25...80 | |
| Min. Berstdruck | | 1000 bar | 100 MPa |
| Druckfestigkeit | | 400 bar | 40 Mpa |
| Druckart | | Relativdruck | |
| **Elektrische Daten** | | | |
| Betriebsspannung | [V] | 9,6...32 DC | |
| Stromaufnahme | [mA] | < 25 | |
| Min. Isolationswiderstand | [MΩ] | 100; (500 V DC) | |
| Schutzklasse | | III | |
| Verpolungsschutz | | ja | |
| **Ein-/Ausgänge** | | | |
| Anzahl der Ein- und Ausgänge | | Anzahl der digitalen Ausgänge: 2 | |
| **Ausgänge** | | | |
| Gesamtzahl Ausgänge | | 2 | |
| Ausgangssignal | | Schaltsignal | |
| Elektrische Ausführung | | PNP | |
| Anzahl der digitalen Ausgänge | | 2 | |

# PK6531

## Druckschalter mit intuitiver Schaltpunkteinstellung

PK-250-SFG14-HCPKG/US/ /W

| | | | |
|---|---|---|---|
| Ausgangsfunktion | | antivalent | |
| Max. Spannungsabfall Schaltausgang DC | [V] | 2 | |
| Dauerhafte Strombelastbarkeit des Schaltausgangs DC | [mA] | 500 | |
| Schaltfrequenz DC | [Hz] | 100 | |
| Kurzschlussschutz | | ja | |
| Ausführung Kurzschlussschutz | | getaktet | |
| Überlastfest | | ja | |
| **Mess-/Einstellbereich** | | | |
| Messbereich | | 0...250 bar | 0...25 MPa |
| Schaltpunkt SP | | 12,5...250 bar | 1,25...25 MPa |
| Rückschaltpunkt rP | | 7,5...245 bar | 0,75...24,5 MPa |
| **Genauigkeit / Abweichungen** | | | |
| Schaltpunktgenauigkeit | [% vom Endwert] | < ± 2,5; (Einstellgenauigkeit) | |
| Wiederholgenauigkeit | [% vom Endwert] | < ± 0,5; (bei Temperaturschwankungen < 10 K) | |
| Kennlinienabweichung | [% vom Endwert] | < ± 1,5 (BFSL) / < ± 2,5 (LS); (BFSL = Best Fit Straight Line (Kleinstwerteinstellung); LS = Grenzpunkteinstellung) | |
| Temperatureinfluss pro 10 K | | < ± 0,5 | |
| **Software / Programmierung** | | | |
| Schaltpunktabgleich | | Einstellringe | |
| **Umgebungsbedingungen** | | | |
| Umgebungstemperatur | [°C] | -25...80 | |
| Lagertemperatur | [°C] | -40...100 | |
| Schutzart | | IP 67 | |
| **Zulassungen / Prüfungen** | | | |
| EMV | | DIN EN 61000-6-2 | |
| | | DIN EN 61000-6-3 | |
| Schockfestigkeit | | DIN IEC 68-2-27 | 50 g (11 ms) |
| Vibrationsfestigkeit | | DIN IEC 68-2-6 | 20 g (10...2000 Hz) |
| MTTF | [Jahre] | 500 | |
| Druckgeräterichtlinie | | Gute Ingenieurpraxis; verwendbar für Medien der Fluidgruppe 2; Medien der Fluidgruppe 1 auf Anfrage | |
| **Mechanische Daten** | | | |
| Gewicht | [g] | 94,5 | |
| Werkstoffe | | PBT; PC; FKM; 1.4404 (Edelstahl / 316L) | |
| Werkstoffe in Kontakt mit dem Medium | | 1.4404 (Edelstahl / 316L); FKM | |
| Min. Druckzyklen | | 50 Millionen | |
| Anzugsdrehmoment | [Nm] | 25 | |
| Prozessanschluss | | Gewindeanschluss G 1/4 Außengewinde Innengewinde:M5 | |
| Drosselelement vorhanden | | nein (nachrüstbar) | |

# PK6531

## Druckschalter mit intuitiver Schaltpunkteinstellung

PK-250-SFG14-HCPKG/US/ /W

| Anzeigen / Bedienelemente | | |
|---|---|---|
| Anzeige | Betrieb | LED, grün |
| | Schaltzustand | LED, gelb |
| Skala vorhanden | ja | |

| Bemerkungen | |
|---|---|
| Verpackungseinheit | 1 Stück |

### Elektrischer Anschluss

Steckverbindung: 1 x M12; Codierung: A
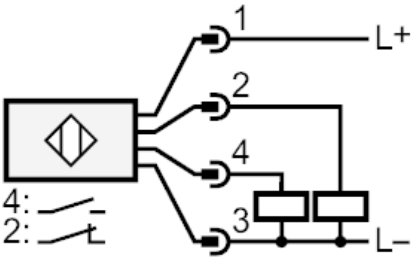
Anschluss