PG2453

Drucksensor mit analoger Anzeige

PG-025-REB12-MFRKG/US/ /P

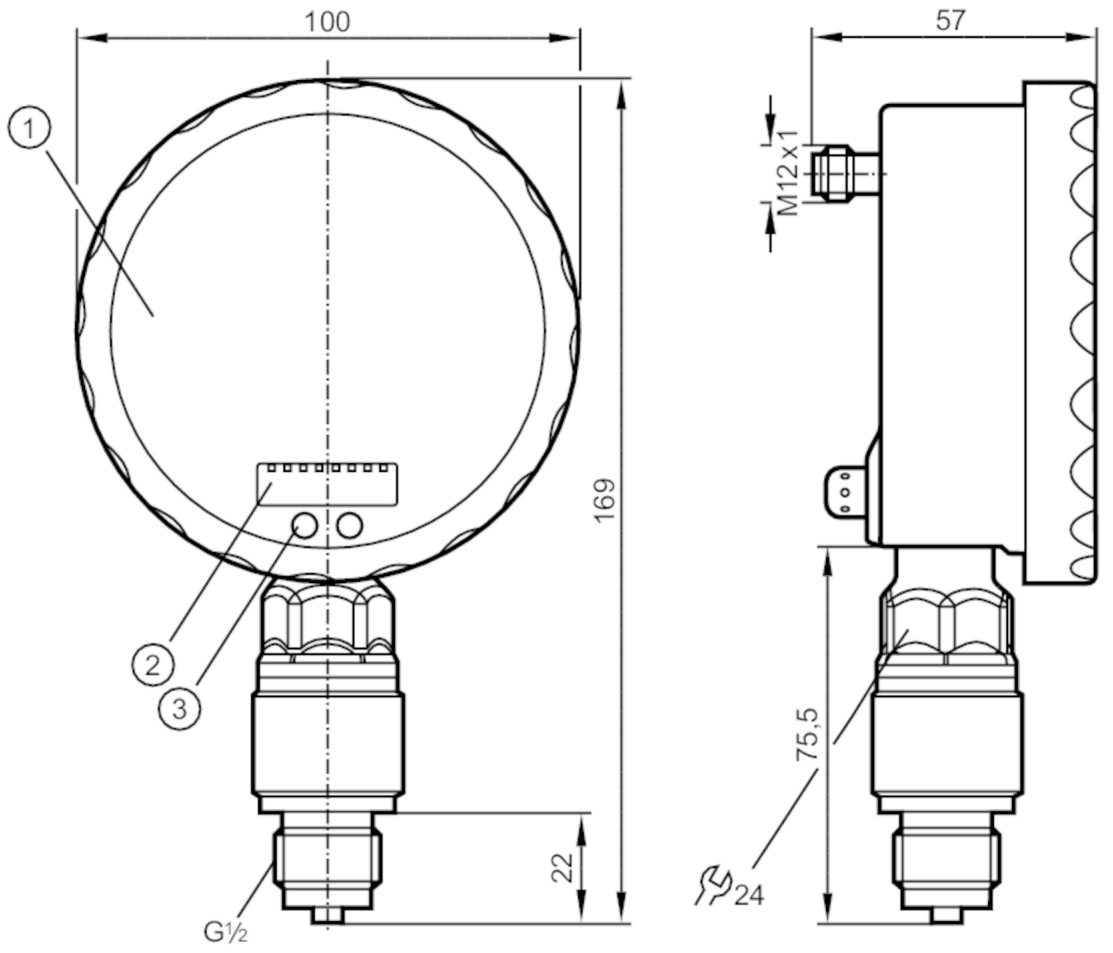

1 Analoganzeige
2 alphanumerische Anzeige 4-stellig
3 Sensorfeld (Programmiertaste)

Produktmerkmale			
Anzahl der Ein- und Ausgänge		Anzahl der digitalen Ausgänge: 1; Anzahl der analogen Ausgänge: 1	
Messbereich		-1...25 bar	-14,5...362,5 psi
Prozessanschluss		Gewindeanschluss G 1/2 Außengewinde	
Einsatzbereich			
Besondere Eigenschaft		Vergoldete Kontakte	
Applikation		für den industriellen Einsatz	
Medien		Flüssige und gasförmige Medien	
Mediumtemperatur	[°C]	-25...80	
Min. Berstdruck		350 bar	5070 psi
Druckfestigkeit		100 bar	1450 psi
Druckart		Relativdruck; Vakuum	
Elektrische Daten			
Betriebsspannung	[V]	18...32 DC	
Stromaufnahme	[mA]	< 70; (24 V)	

PG2453

Drucksensor mit analoger Anzeige

PG-025-REB12-MFRKG/US/ /P

Min. Isolationswiderstand [MΩ]	100; (500 V DC)	
Schutzklasse	III	
Verpolungsschutz	ja	
Bereitschaftsverzögerungszeit [s]	6	
Watchdog integriert	ja	
Ein-/Ausgänge		
Anzahl der Ein- und Ausgänge	Anzahl der digitalen Ausgänge: 1; Anzahl der analogen Ausgänge: 1	
Ausgänge		
Gesamtzahl Ausgänge	2	
Ausgangssignal	Schaltsignal; Analogsignal; (konfigurierbar)	
Elektrische Ausführung	PNP/NPN	
Anzahl der digitalen Ausgänge	1	
Ausgangsfunktion	Schließer / Öffner; (parametrierbar)	
Max. Spannungsabfall Schaltausgang DC [V]	2	
Dauerhafte Strombelastbarkeit des Schaltausgangs DC [mA]	250	
Schaltfrequenz DC [Hz]	75	
Anzahl der analogen Ausgänge	1	
Analogausgang Strom [mA]	4...20, invertierbar; (skalierbar)	
Max. Bürde [Ω]	(Ub - 10 V) / 20 mA	
Kurzschlussschutz	ja	
Ausführung Kurzschlussschutz	getaktet	
Überlastfest	ja	
Mess-/Einstellbereich		
Messbereich	-1...25 bar	-14,5...362,5 psi
Schaltpunkt SP	-0,9...40 bar	-13...580 psi
Rückschaltpunkt rP	-1...39,9 bar	-14,5...578,5 psi
Analogstartpunkt	-1...33,75 bar	-14,5...489,5 psi
Analogendpunkt	5,25...40 bar	76...580 psi
In Schritten von	0,05 bar	0,5 psi
Genauigkeit / Abweichungen		
Schaltpunktgenauigkeit [% der Spanne]	< ± 0,5; (Turn down 1:1)	
Wiederholgenauigkeit [% der Spanne]	< ± 0,1; (bei Temperaturschwankungen < 10 K; Turn down 1:1)	
Kennlinienabweichung [% der Spanne]	< ± 0,25 (BFSL) / < ± 0,5 (LS); (Turn down 1:1; BFSL = Best Fit Straight Line (Kleinstwerteinstellung))	
Hystereseabweichung [% der Spanne]	< ± 0,25; (Turn down 1:1)	
Langzeitstabilität [% der Spanne]	< ± 0,1; (Turn down 1:1; pro 6 Monate)	
Temperaturkoeffizient Nullpunkt	< ± 0,2; (0...70 °C)	

PG2453

Drucksensor mit analoger Anzeige

PG-025-REB12-MFRKG/US/ /P

[% der Spanne / 10 K]		
Temperaturkoeffizient Spanne [% der Spanne / 10 K]		< ± 0,2; (0...70 °C)
Reaktionszeiten		
Ansprechzeit	[ms]	< 9
Dämpfung Prozesswert dAP	[s]	0,01...30
Dämpfung Analogausgang dAA	[s]	0,01...30
Sprungantwortzeit Analogausgang	[ms]	28
Umgebungsbedingungen		
Umgebungstemperatur	[°C]	-20...80
Lagertemperatur	[°C]	-40...100
Schutzart		IP 67; IP 69K
Zulassungen / Prüfungen		
EMV	EN 61000-4-2 ESD	4 kV CD / 8 kV AD
	EN 61000-4-3 HF gestrahlt	10 V/m
	EN 61000-4-4 Burst	2 kV
	EN 61000-4-5 Surge	0,5/1 kV
	EN 61000-4-6 HF leitungsgebunden	10 V
Schockfestigkeit	DIN IEC 68-2-27	50 g (11 ms)
Vibrationsfestigkeit	DIN IEC 68-2-6	20 g (10...2000 Hz)
MTTF	[Jahre]	103
Druckgeräterichtlinie		Gute Ingenieurpraxis; verwendbar für Medien der Fluidgruppe 2; Medien der Fluidgruppe 1 auf Anfrage
Mechanische Daten		
Gewicht	[g]	563,9
Werkstoffe		1.4404 (Edelstahl / 316L); PA; FKM; PTFE; Sichtscheibe: Sicherheitsverbundglas 4 mm
Werkstoffe in Kontakt mit dem Medium		Al2O3 (Keramik); FKM; 1.4404 (Edelstahl / 316L)
Min. Druckzyklen		100 Millionen
Prozessanschluss		Gewindeanschluss G 1/2 Außengewinde
Drosselelement vorhanden		nein (nachrüstbar)
Anzeigen / Bedienelemente		
Anzeige	Anzeigeeinheit	2 x LED, grün
	Schaltzustand	LED, gelb
	Schaltpunkte	LED-Ring, rot
	Funktionsanzeige	alphanumerische Anzeige, rot 4-stellig
	Messwerte	Analoganzeige, 0...350° verdrehbar, Zeiger in stromlosem Zustand nicht sichtbar
	Messwerte	alphanumerische Anzeige, rot 4-stellig
Skala vorhanden		ja
Erweiterter Anzeigebereich max.	40 bar	580 psi
Bemerkungen		
Bemerkungen		Schaltpunktgenauigkeit im erweiterten Anzeigebereich: 1,5 % der Spanne

PG2453

Drucksensor mit analoger Anzeige

PG-025-REB12-MFRKG/US/ /P

Verpackungseinheit	1 Stück

Elektrischer Anschluss

Steckverbindung: 1 x M12; Codierung: A; Kontakte: vergoldet

Anschluss

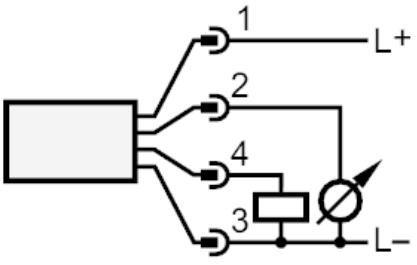

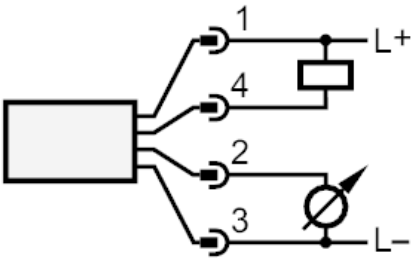

OUT1	Schaltausgang
OUT2	Analogausgang