PA9022

Drucktransmitter mit keramischer Messzelle

PA-100-SBR14-B-DVG/US/V

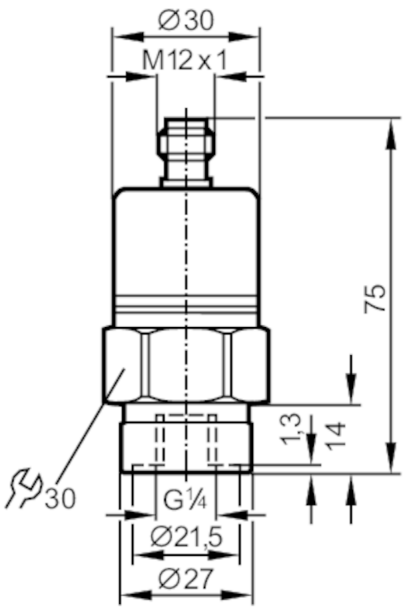

Produktmerkmale			
Anzahl der Ein- und Ausgänge	Anzahl der analogen Ausgänge: 1		
Messbereich	0...100 bar	0...1450 psi	0...10 MPa
Prozessanschluss	Gewindeanschluss G 1/4 Innengewinde		
Einsatzbereich			
Besondere Eigenschaft	Vergoldete Kontakte		
Applikation	für den industriellen Einsatz		
Medien	Flüssige und gasförmige Medien		
Bedingt verwendbar für	Einsatz in gasförmigen Medien bei Drücken > 25 bar nur auf Anfrage		
Mediumtemperatur [°C]	-25...90; (auf Anfrage: -40...90 °C)		
Min. Berstdruck	650 bar	9425 psi	65 MPa
Druckfestigkeit	300 bar	4350 psi	30 MPa
Druckart	Relativdruck		
Elektrische Daten			
Betriebsspannung [V]	16...32 DC		
Stromaufnahme [mA]	< 18		
Min. Isolationswiderstand [MΩ]	100; (500 V DC)		
Schutzklasse	III		
Verpolungsschutz	ja		
Ein-/Ausgänge			
Anzahl der Ein- und Ausgänge	Anzahl der analogen Ausgänge: 1		
Ausgänge			
Gesamtzahl Ausgänge	1		

PA9022

Drucktransmitter mit keramischer Messzelle

PA-100-SBR14-B-DVG/US/V

Ausgangssignal	Analogsignal		
Anzahl der analogen Ausgänge	1		
Analogausgang Spannung [V]	0...10		
Min. Lastwiderstand [Ω]	2000		
Überlastfest	ja		
Mess-/Einstellbereich			
Messbereich	0...100 bar	0...1450 psi	0...10 MPa
Genauigkeit / Abweichungen			
Wiederholgenauigkeit [% der Spanne]	< 0,1; (bei Temperaturschwankungen < 10 K)		
Kennlinienabweichung [% der Spanne]	< ± 0,25 (BFSL) / < ± 0,5 (LS); (BFSL = Best Fit Straight Line (Kleinstwerteinstellung); LS = Grenzpunkteinstellung)		
Langzeitstabilität [% der Spanne]	< ± 0,05; (pro 6 Monate)		
Temperaturkoeffizient Nullpunkt [% der Spanne / 10 K]	0,1; (0...80 °C)		
Temperaturkoeffizient Spanne [% der Spanne / 10 K]	0,2; (0...80 °C)		
Reaktionszeiten			
Sprungantwortzeit Analogausgang [ms]	3		
Umgebungsbedingungen			
Umgebungstemperatur [°C]	-25...80		
Lagertemperatur [°C]	-40...100		
Schutzart	IP 68; IP 69K		
Zulassungen / Prüfungen			
EMV	EN 61000-4-2 ESD	4 kV CD / 8 kV AD	
	EN 61000-4-3 HF gestrahlt	30 V/m	
	EN 61000-4-4 Burst	2 kV	
	EN 61000-4-6 HF leitungsgebunden	10 V	
	Störemission	nach Kfz-Richtlinie 2004/104/EG	
	CISPR 25		
	Störfestigkeit	nach Kfz-Richtlinie 2004/104/EG	
	ISO 11452-2 HF gestrahlt	100 V/m	
	ISO 7637-2 pulse	Schärfegrad 4	
Schockfestigkeit	DIN EN 60068-2-27	50 g (11 ms)	
	DIN EN 61373	Kategorie 3	
Vibrationsfestigkeit	DIN EN 60068-2-6	20 g (10...2000 Hz)	
	DIN EN 61373	Kategorie 2	
MTTF [Jahre]	478		
Druckgeräterichtlinie	Gute Ingenieurpraxis; verwendbar für Medien der Fluidgruppe 2; Medien der Fluidgruppe 1 auf Anfrage		
Bahnanwendungen	DIN EN 50155 / IEC 60571	Klasse T3, C1, S1	

PA9022

Drucktransmitter mit keramischer Messzelle

PA-100-SBR14-B-DVG/US/V

Mechanische Daten		
Gewicht	[g]	222,5
Werkstoffe		1.4404 (Edelstahl / 316L); FKM; PA; EPDM/X
Werkstoffe in Kontakt mit dem Medium		1.4305 (Edelstahl / 303); Keramik; FKM
Min. Druckzyklen		100 Millionen
Prozessanschluss		Gewindeanschluss G 1/4 Innengewinde
Drosselelement vorhanden		nein (nachrüstbar)

Bemerkungen	
Verpackungseinheit	1 Stück

Elektrischer Anschluss

Steckverbindung: 1 x M12; Codierung: A; Kontakte: vergoldet
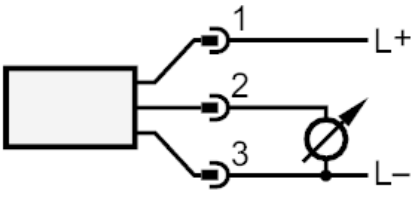
Anschluss