PA3589

Drucktransmitter mit keramischer Messzelle

PA-,10BRBG14-A-ZVG/US/ /V

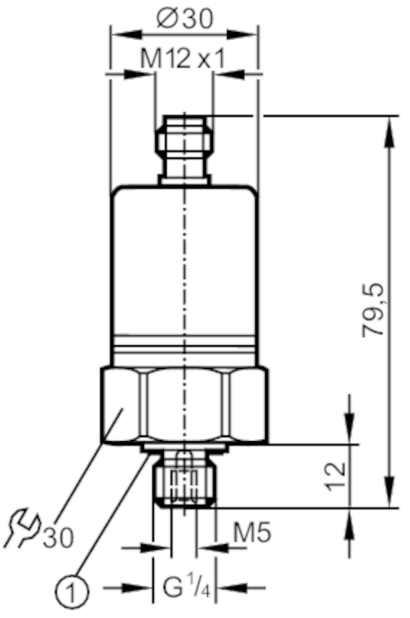

1 Dichtung

Produktmerkmale				
Anzahl der Ein- und Ausgänge		Anzahl der analogen Ausgänge: 1		
Messbereich		0...0,1 bar	0...100 mbar	0...40,16 inH2O	0...10 kPa
Prozessanschluss		Gewindeanschluss G 1/4 Außengewinde (DIN EN ISO 1179-2); Innengewinde:M5		
Einsatzbereich				
Besondere Eigenschaft		Vergoldete Kontakte		
Applikation		für den industriellen Einsatz		
Medien		Flüssige und gasförmige Medien		
Mediumtemperatur	[°C]	-25...90; (auf Anfrage: -40...90 °C)		
Min. Berstdruck		30000 mbar	12030 inH2O	3000 kPa
Druckfestigkeit		4000 mbar	1606 inH2O	400 kPa
Druckart		Relativdruck		
Elektrische Daten				
Betriebsspannung	[V]	9,6...32 DC		
Min. Isolationswiderstand	[MΩ]	100; (500 V DC)		
Schutzklasse		III		
Verpolungsschutz		ja		
Ein-/Ausgänge				
Anzahl der Ein- und Ausgänge		Anzahl der analogen Ausgänge: 1		
Ausgänge				
Gesamtzahl Ausgänge		1		
Ausgangssignal		Analogsignal		

PA3589

Drucktransmitter mit keramischer Messzelle

PA-,10BRBG14-A-ZVG/US/ /V

Anzahl der analogen Ausgänge		1			
Analogausgang Strom	[mA]	4...20			
Max. Bürde	[Ω]	720; (Ub = 24 V; (Ub - 9,6 V) / 20 mA)			
Überlastfest		ja			
Mess-/Einstellbereich					
Messbereich		0...0,1 bar	0...100 mbar	0...40,16 inH2O	0...10 kPa
Genauigkeit / Abweichungen					
Wiederholgenauigkeit	[% der Spanne]	< 0,2; (bei Temperaturschwankungen < 10 K)			
Kennlinienabweichung	[% der Spanne]	< ± 0,5 (BFSL) / < ± 1 (LS); (BFSL = Best Fit Straight Line (Kleinstwerteinstellung); LS = Grenzpunkteinstellung)			
Langzeitstabilität	[% der Spanne]	< ± 0,1; (pro 6 Monate)			
Temperaturkoeffizient Nullpunkt	[% der Spanne / 10 K]	< ± 0,5; (0...80 °C)			
Temperaturkoeffizient Spanne	[% der Spanne / 10 K]	< ± 0,5; (0...80 °C)			
Reaktionszeiten					
Sprungantwortzeit Analogausgang	[ms]	3			
Umgebungsbedingungen					
Umgebungstemperatur	[°C]	-25...80			
Lagertemperatur	[°C]	-40...100			
Schutzart		IP 68; (7 Tage / 1 m Wassertiefe / 0,1 bar)			
Zulassungen / Prüfungen					
EMV		EN 61000-4-2 ESD	4 kV CD / 8 kV AD		
		EN 61000-4-3 HF gestrahlt	30 V/m		
		EN 61000-4-4 Burst	2 kV		
		EN 61000-4-6 HF leitungsgebunden	10 V		
		Störemission	nach Kfz-Richtlinie 2004/104/EG		
		CISPR 25			
		Störfestigkeit	nach Kfz-Richtlinie 2004/104/EG		
		ISO 11452-2 HF gestrahlt	100 V/m		
		ISO 7637-2 pulse	Schärfegrad 4		
Schockfestigkeit		DIN EN 60068-2-27	50 g (11 ms)		
		DIN EN 61373	Kategorie 3		
Vibrationsfestigkeit		DIN EN 60068-2-6	20 g (10...2000 Hz)		
		DIN EN 61373	Kategorie 2		
MTTF	[Jahre]	555			
Druckgeräterichtlinie		Gute Ingenieurpraxis; verwendbar für Medien der Fluidgruppe 2; Medien der Fluidgruppe 1 auf Anfrage			
Bahnanwendungen		DIN EN 50155 / IEC 60571	Klasse T3, C1, S1		
Mechanische Daten					
Gewicht	[g]	215,5			

PA3589

Drucktransmitter mit keramischer Messzelle

PA-,10BRBG14-A-ZVG/US/ /V

Werkstoffe		1.4404 (Edelstahl / 316L); FKM; PA; EPDM/X
Werkstoffe in Kontakt mit dem Medium		1.4305 (Edelstahl / 303); Keramik; Dichtung: FKM
Min. Druckzyklen		100 Millionen
Anzugsdrehmoment	[Nm]	25...35; (empfohlenes Drehmoment; Abhängig von Schmierung, Dichtung und Druckbelastung)
Prozessanschluss		Gewindeanschluss G 1/4 Außengewinde (DIN EN ISO 1179-2); Innengewinde:M5
Drosselelement vorhanden		nein (nachrüstbar)

Bemerkungen

Verpackungseinheit	1 Stück

Elektrischer Anschluss

Steckverbindung: 1 x M12; Codierung: A; Kontakte: vergoldet

Anschluss

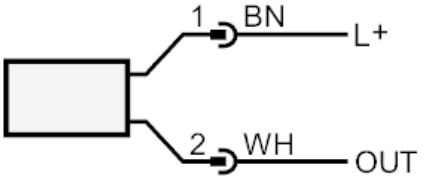

OUT	Analogausgang
	Farbkennzeichnung nach DIN EN 60947-5-2
	Adernfarben :
BN =	braun
WH =	weiß