IG5841

Induktiver Sensor

IGK3012-BPKG/US-104

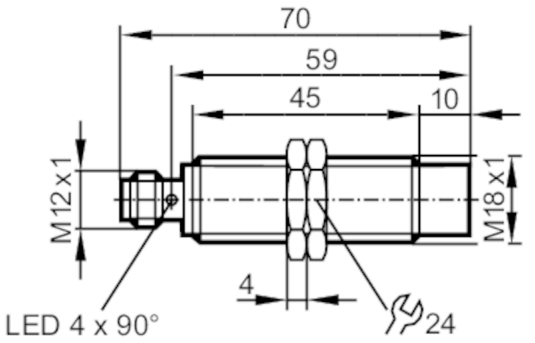

Produktmerkmale		
Elektrische Ausführung		PNP
Ausgangsfunktion		Schließer
Schaltabstand	[mm]	12
Gehäuse		Gewindebauform
Abmessungen	[mm]	M18 x 1 / L = 70
Einsatzbereich		
Besondere Eigenschaft		Vergoldete Kontakte; Erhöhter Schaltabstand
Elektrische Daten		
Betriebsspannung	[V]	10...30 DC
Stromaufnahme	[mA]	< 10
Schutzklasse		II
Verpolungsschutz		ja
Ausgänge		
Elektrische Ausführung		PNP
Ausgangsfunktion		Schließer
Max. Spannungsabfall Schaltausgang DC	[V]	2,5
Dauerhafte Strombelastbarkeit des Schaltausgangs DC	[mA]	200
Schaltfrequenz DC	[Hz]	300
Kurzschlussschutz		ja
Überlastfest		ja
Erfassungsbereich		
Schaltabstand	[mm]	12
Realschaltabstand Sr	[mm]	12 ± 10 %
Arbeitsabstand	[mm]	0...9,72
Erhöhter Schaltabstand		ja
Genauigkeit / Abweichungen		
Korrekturfaktor		Stahl: 1 / Edelstahl: 0,7 / Messing: 0,5 / Aluminium: 0,4 / Kupfer: 0,3
Hysterese	[% von Sr]	3...15

IG5841

Induktiver Sensor

IGK3012-BPKG/US-104

Schaltpunktdrift	[% von Sr]	-10...10	
Umgebungsbedingungen			
Umgebungstemperatur	[°C]	-25...80	
Schutzart		IP 67	
Zulassungen / Prüfungen			
EMV		EN 61000-4-2 ESD	4 kV CD / 8 kV AD
		EN 61000-4-3 HF gestrahlt	10 V/m
		EN 61000-4-4 Burst	2 kV
		EN 61000-4-6 HF leitungsgebunden	10 V
		EN 55011	Klasse B
MTTF	[Jahre]	1083	
Embedded Software enthalten		nein	
UL-Zulassung		Ta	0...40 °C
		Enclosure type	Type 1
		Spannungsversorgung	Hazardous voltage
		Zulassungsnummer UL	A004
		File Nummer UL	E174191
Mechanische Daten			
Gewicht	[g]	49,7	
Gehäuse		Gewindebauform	
Einbauart		nicht bündig einbaubar	
Abmessungen	[mm]	M18 x 1 / L = 70	
Gewindebezeichnung		M18 x 1	
Werkstoffe		Gehäuse: Messing weißbronze-beschichtet; aktive Fläche: LCP weiß; LED-Fenster: PEI; Befestigungsmuttern: Messing weißbronze-beschichtet	
Anzeigen / Bedienelemente			
Anzeige		Schaltzustand	1 x LED, gelb
Zubehör			
Lieferumfang		Befestigungsmuttern: 2	
Bemerkungen			
Verpackungseinheit		1 Stück	

Elektrischer Anschluss - Stecker

Steckverbindung: 1 x M12; Codierung: A; Kontakte: vergoldet

IG5841

Induktiver Sensor

IGK3012-BPKG/US-104
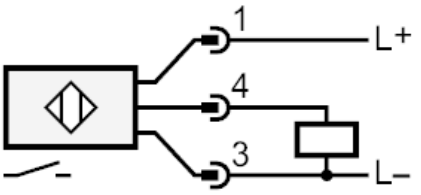
Anschluss